ОРГАНИЗАЦИЯ СОТРУДНИЧЕСТВА ЖЕЛЕЗНЫХ ДОРОГ

(ОСЖД)

ПРИЛОЖЕНИЕ 2

ПРАВИЛА ПЕРЕВОЗОК ОПАСНЫХ ГРУЗОВ

К СОГЛАШЕНИЮ О МЕЖДУНАРОДНОМ ЖЕЛЕЗНОДОРОЖНОМ ГРУЗОВОМ СООБЩЕНИИ (СМГС)

По состоянию на 1 июля 2005 года

СОДЕРЖАНИЕ

Часть 1	Общие положения	1-1
1.1	Область применения	1-1
1.2	Термины, определения и единицы измерения	1-5
1.3	Подготовка работников, участвующих в перевозке опасных грузов	1-19
1.4	Обязанности участников перевозки в области безопасности	1-20
1.5	Отступления	1-23
1.6	Переходные меры	1-24
1.7	Общие требования, касающиеся класса 7	1-27
1.8	Зарезервирована	1-30
1.9	Зарезервирована	1-31
1.10	Зарезервирована	1-32
Часть 2	Классификация	2-1
2.1	Общие положения	2-1
2.2	Специальные положения, касающиеся отдельных классов	2-9
2.3	Методы испытаний	2-143
Часть 3	Перечень опасных грузов, специальные положения и исключения из правил, касающиеся опасных грузов, упакованных в ограниченных количествах	3.1-1
3.1	Общие положения	3.1-1
3.2	Перечень опасных грузов	3.1-4
	Таблица А	tabl 3-2 А-2
	Таблица Б	3.2Б-1
3.3	Специальные положения, применяемые к некоторым изделиям или веществам	3.3-1

3.4	Исключения, касающиеся опасных грузов, упакованных в ограниченных количествах	3.3-28
Часть 4	Положения, касающиеся упаковки и цистерн	4-1
4.1	Использование тары, включая контейнеры средней грузоподъемности для массовых грузов (ксм) и крупногабаритную тару	4-1
4.2	Использование переносных цистерн	4-109
4.3	Использование вагонов-цистерн, съемных цистерн, контейнеров-цистерн и съемных кузовов-цистерн, котлы которых изготовлены из металла, а также вагонов–батарей и многоэлементных газовых контейнеров (мэгк)	4-129
4.4	Использование контейнеров-цистерн из армированных волокном пластмасс (волокнита)	4-157
Часть 5	Процедуры отправления	5-1
5.1	Общие положения	5-1
5.2	Маркировка и знаки опасности	5-7
5.3	Размещение знаков опасности и маркировки на вагонах, контейнерах, вагонах-цистернах, контейнерах-цистернах, мэгк, переносных цистернах	5-17
5.4	Оформление перевозочных документов	5-28
5.5	Специальные положения	5-38
Часть 6	Требования к изготовлению и испытаниям тары, контейнеров средней грузоподъемности для массовых грузов (ксм), крупногабаритной тары и цистерн	6-1
6.1	Требования к изготовлению и испытаниям тары	6-1
6.2	Требования к изготовлению и испытаниям сосудов для газов, аэрозольных распылителей и емкостей малых, содержащих газ (газовых баллончиков)	6-36
6.3	Требования к изготовлению и испытаниям тары для веществ класса 6.2	6-49
6.4	Требования к изготовлению, испытаниям и утверждению упаковок и материалов класса 7	6-53
6.5	Требования к изготовлению и испытаниям контейнеров средней грузоподъемности для массовых грузов (ксм)	6-75
6.6	Требования к изготовлению и испытаниям крупногабаритной тары	6-97
6.7	Требования к проектированию, изготовлению, проверке и испытаниям переносных цистерн	6-105

6.8	Требования к изготовлению, оборудованию, официальному утверждению типа, проверкам, испытаниям и маркировке вагонов-цистерн, съемных цистерн, контейнеров-цистерн и съемных кузовов-цистерн, котлы которых изготовлены из металла, а также вагонов – батарей и многоэлементных газовых контейнеров (мэгк)	6-147
6.9	Требования к проектированию, изготовлению, оборудованию, официальному утверждению типа, испытаниям и маркировке контейнеров – цистерн из армированных волокном пластмасс (волокнита)	6-177
Часть 7	Положения, касающиеся условий перевозки, погрузки, выгрузки и обработки грузов	7-1
7.1	Общие положения	7-1
7.2	Положения, касающиеся перевозки грузовых мест	7-2
7.3	Положения, касающиеся перевозки грузов навалом	7-4
7.4	(зарезервировано)	7-7
7.5	Положения, касающиеся погрузки, выгрузки и обработки грузов	7-8
7.6	(зарезервировано)	7-35
7.7	Товаробагаж	7-36

ЧАСТЬ 1
ОБЩИЕ ПОЛОЖЕНИЯ

ГЛАВА 1.1
ОБЛАСТЬ ПРИМЕНЕНИЯ

1.1.1 СТРУКТУРА

Приложение 2 к СМГС состоит из семи частей. Каждая часть разделена на главы, разделы и подразделы.

1.1.2 ОБЛАСТЬ ПРИМЕНЕНИЯ

Настоящие Правила применяются при перевозке опасных грузов в международном железнодорожном грузовом сообщении.

В Прил. 2 к СМГС указаны:

а) опасные вещества и изделия, перевозка которых разрешается, включая относящиеся к ним условия:
- классификацию, классификационные критерии и методы испытаний;
- использование тары и ее маркировка, а также запрещение совместной упаковки;
- использование цистерн, их наполнение и маркировка ;
- процедуры отправления, оформление перевозочных документов;
- требования к изготовлению и испытаниям тары и цистерн;
- требования к вагонам и контейнерам, включая их погрузку-выгрузку, запрещение совместной погрузки;

б) опасные грузы, перевозка которых запрещается.

1.1.3 ИСКЛЮЧЕНИЯ

1.1.3.1 Общие исключения

Положения Прил. 2 к СМГС не применяются:

а) при перевозке машин или механизмов, не указанных в Прил. 2 к СМГС и содержащих опасные вещества и изделия в их внутреннем или эксплуатационном оборудовании;

б) к срочным перевозкам, осуществляемым аварийными службами или под их надзором с целью спасения людей или защиты окружающей среды, при условии, что приняты меры для обеспечения их безопасности.

Примечание: В отношении радиоактивных материалов см. п. 2.2.7.1.2.

1.1.3.2 Исключения, связанные с перевозкой газов

Положения Прил. 2 к СМГС не применяются к перевозке:

а) газов, содержащихся в транспортных средствах и предназначенных для функционирования оборудования транспортного средства (например, холодильного);

б) газов, содержащихся в газовых баллонах перевозимых транспортных средств. Кран между топливным баком и двигателем должен быть закрыт, а электрический контакт аккумулятора разомкнут;

в) газов, относящихся к группам А и О согласно п. 2.2.2.1, если давление газа в сосуде или цистерне при температуре 15 °С не превышает 200 кПа (2 бара) и если во время перевозки газ полностью находится в газообразном состоянии. Сюда включаются любые виды сосудов и цистерн, например являющиеся частью машин и приборов;

г) газов, содержащихся в оборудовании, используемом для эксплуатации транспортного средства (например, в огнетушителях), в том числе перевозимых в качестве запасных частей или груза);

д) газов, содержащихся в специальном оборудовании транспортных средств и необходимых для функционирования этого специального оборудования во время перевозки (системы охлаждения, садки для рыбы, обогреватели и т. д.), а также в запасных емкостях для такого оборудования или неочищенных порожних сменных емкостях, перевозимых в одной и той же транспортной единице.

1.1.3.3 Исключения, связанные с перевозкой жидкого топлива

Положения Прил. 2 к СМГС не применяются при перевозке топлива, содержащегося в топливных баках перевозимых автотранспортных средств, предназначенного для приведения их в действие или для работы их специальных устройств (например, холодильных установок). Затвор, расположенный между двигателем и топливным баком автотранспортных средств, в баках которых содержится горючее, при перевозке должен быть закрыт, а электрический контакт аккумулятора разомкнут. Мотоциклы и мопеды должны стоять вертикально на своих колесах и быть прочно закреплены во избежание опрокидывания.

1.1.3.4 Исключения, связанные со специальными положениями или опасными грузами, упакованными в ограниченных количествах

1.1.3.4.1 Перевозка отдельных опасных изделий и веществ в соответствии с главой 3.3 может быть частично или полностью освобождаться от действия требований Прил. 2 к СМГС. Это исключение применяется в том случае, если в колонке 6 таблицы А главы 3.2, в графе для соответствующего опасного груза, имеется ссылка на специальное положение.

1.1.3.4.2 Перевозка отдельных опасных грузов, упакованных в ограниченных количествах, может освобождаться от действия требований Прил.2 к СМГС, если соблюдены условия, изложенные в главе 3.4.

Примечание: В отношении радиоактивных материалов см. п. 2.2.7.1.2.

1.1.4 ОСОБЕННОСТИ ПРИМЕНЕНИЯ ДРУГИХ ПРАВИЛ.

1.1.4.1 Общие положения

Запрещение ввоза, а также транзит опасных грузов через территорию какой-либо страны может регламентироваться национальным законодательством и правилами. Такие правила или запрещения должны быть опубликованы в установленном порядке.

Грузоотправитель обязан приложить к накладной сопроводительные документы, необходимые для выполнения таможенных и других правил.

1.1.4.2 Перевозка в транспортной цепи, в том числе в морском и/или воздушном сообщении

Грузовые места, контейнеры, переносные цистерны или контейнеры-цистерны, а также вагоны, в которых перевозятся однородные грузы повагонными отправками, которые не в полной мере удовлетворяют требованиям Прил. 2 к СМГС в отношении упаковки, совместной упаковки, маркировки, размещения знаков опасности или табличек оранжевого цвета, но соответствуют требованиям МКМПОГ или Технических инструкций ИКАО, принимаются к перевозке в транспортной цепи, включающей морскую или воздушную перевозку, при соблюдении следующих условий:

а) если грузовые места не маркированы и не снабжены знаками опасности согласно Прил. 2 к СМГС, они должны быть маркированы и снабжены знаками опасности в соответствии с требованиями МКМПОГ или Технических инструкций ИКАО;

б) требования МКМПОГ или Технических инструкций ИКАО применяются в случае совместной укладки в одно грузовое место;

в) в случае перевозки в транспортной цепи, включающей морскую перевозку, если контейнеры, переносные цистерны или контейнеры-цистерны, вагоны, загруженные одним грузом, не маркированы и не снабжены знаками опасности в соответствии с главой 5.3 настоящего приложения, они должны быть маркированы и снабжены знаками опасности в соответствии с главой 5.3 МКМПОГ. В этом случае в отношении нанесения маркировки на само транспортное средство применяется только пункт 5.3.2.1.1 настоящего приложения. В случае порожних неочищенных переносных цистерн и контейнеров-цистерн это требование распространяется также на их последующую доставку на станцию очистки.

Это отступление не применяется к грузам, отнесенным в качестве опасных к классам 1–8 Прил. 2 к СМГС и считающимися неопасными в соответствии с применяемыми требованиями МКМПОГ или Технических инструкций ИКАО.

Примечание: В отношении сведений, указываемой в накладной, см. п. 5.4.1.1.7; в отношении свидетельства о загрузке контейнера см. раздел 5.4.2.

1.1.4.3 Использование переносных цистерн, допущенных для морской перевозки

Переносные цистерны, которые не удовлетворяют требованиям главы 6.7 или 6.8, но были изготовлены и допущены до 1 января 2003 года в соответствии с положениями (в том числе переходными) МКМПОГ (поправка 29-98), могут использоваться до 31 декабря 2009 года при условии их соответствия применимым положениям МКМПОГ (поправка 29-98), касающихся проверки и испытаний, и полного соблюдения инструкций, указанных в колонках 12 и 14 главы 3.2 МКМПОГ (поправка 30-00). Они могут использоваться и после 31 декабря 2009 года, если они отвечают применимым положениям МКМПОГ, касающимся проверки и испытаний, и при условии (Прил. 2 к СМГС) соблюдения инструкций, указанных в колонках 10 и 11 главы 3.2 (Прил. 2 к СМГС) и изложенных в главе 4.2.

Примечание: В отношении сведений, указываемой в накладной, см. пункт 5.4.1.1.8.

1.1.4.4 Контрейлерная перевозка

Транспортное средство и перевозимый в нем опасный груз должны соответствовать положениям ДОПОГ.

К перевозке не допускаются следующие вещества:

– взрывчатые вещества класса 1 группы совместимости А(№ ООН 0074, 0113, 0114, 0129, 0130, 0135, 0224 и 0473);

– самореактивные вещества класса 4.1, требующие регулирования температуры (№ ООН 3231 – 3240);

– органические пероксиды класса 5.2, требующие регулирования температуры (№ ООН 3111 – 3120);

– серы триоксид с чистотой 99,95% или выше без добавления ингибитора (№ ООН 1829), перевозимой в цистернах.

Примечание: В отношении размещения знаков опасности на вагоне, используемом при контрейлерной перевозке, см. п. 5.3.1.3. В отношении сведений, указываемых в накладной, см. п. 5.4.1.1.9.

1.1.4.5 Другие перевозки, кроме железнодорожных

1.1.4.5.1 Если вагон с опасным грузом на каком - либо участке пути перемещается водным транспортом, то на этом участке применяются национальные или международные правила, действующие на данном виде транспорта.

1.1.4.5.2 Заинтересованные стороны СМГС могут заключать соглашения о применении требований Прил. 2 к СМГС при перевозке вагонов по водному участку пути, на котором перемещается вагон, а также дополнительных требований, если такие соглашения не будут противоречить положениям международных конвенций, регулирующих перевозку опасных грузов водным транспортом.

Указанные соглашения направляются стороной выступившей с инициативой в Комитет ОСЖД, который доводит их до сведения всех участников СМГС.

ГЛАВА 1.2

ТЕРМИНЫ, ОПРЕДЕЛЕНИЯ И ЕДИНИЦЫ ИЗМЕРЕНИЯ

1.2.1. ТЕРМИНЫ И ОПРЕДЕЛЕНИЯ

В Прил. 2 к СМГС применяются следующие термины и определения:

А

Аэрозоль: см. Упаковка аэрозольная.

Б

Бабина: см. Катушка

Баллон – переносной сосуд, предназначенный для транспортировки, хранения и использования сжатых, сжиженных или растворенных под давлением газов, вместимостью не более 150 л.

Баллончик газовый – емкость одноразового использования, содержащая газ или смесь газов под давлением. Он может быть оснащен выпускным устройством.

Барабан – тара цилиндрической формы с плоскими или выпуклыми днищами, изготовленная из металла, картона, пластмассы, фанеры или других материалов. Это определение включает также тару других форм, например в форме сужающегося или расширяющегося конуса. Данное определение не охватывает деревянные бочки и канистры.

Барабан под давлением – сварной переносной сосуд под давлением вместимостью от 150 л до 1000 л (например, цилиндрические сосуды, снабженные обручами катания, сосуды на салазках и сосуды в рамах).

Бочка деревянная – тара из естественной древесины, с поперечным сечением в форме круга, с выпуклыми стенками, изготовленная клепкой с обручами и днищами.

В

Вагон – несамоходное железнодорожное транспортное средство, предназначенное для перевозки грузов.

Вагон-батарея – комплект элементов, соединенных между собой коллектором и стационарно установленных на раме вагона. Элементами вагона-батареи считаются: баллоны, трубки, связки баллонов (клети), барабаны под давлением, а также цистерны, предназначенные для перевозки газов класса 2, вместимостью более 450 л.

Вагон крытый – вагон, имеющий жесткие боковые, торцевые стенки, жесткую крышу и пол. Этот термин включает в себя вагоны с раздвижной крышей и раздвижными стенками, которые закрыты во время перевозки.

Вагон, крытый брезентом – открытый вагон, снабженный брезентом для предохранения груза от атмосферного воздействия.

Вагон открытый – железнодорожный вагон, не имеющий крыши и предназначенный для перевозки грузов, не требующих защиты от атмосферных осадков.

Вагон-цистерна – цистерна, стационарно установленная на раме железнодорожного вагона и предназначенная для транспортировки газов, жидкостей, порошкообразных или гранулированных веществ.

Вещество твердое означает:

а) вещество, имеющее температуру плавления или начала плавления выше 20°С при давлении 101,3 кПа; или

б) вещество, которое не является жидким согласно испытанию по методу ASTM D 4359-90 или является пастообразным в соответствии с критериями, применяемыми при испытании для определения текучести.

Вкладыш – труба или мешок, имеющие затворы их отверстий, вложенные в тару, включая крупногабаритную тару и КСМ, но не являющиеся их неотъемлемой частью.

Вместимость максимальная – максимальный внутренний объем сосудов или тары, включая контейнеры средней грузоподъемности для массовых грузов (КСМ) и крупногабаритную тару, выраженный в $м^3$ или л.

Вместимость сосуда номинальная – номинальный объем содержащегося в сосуде при его полной загрузке опасного вещества, выраженный в литрах. В случае баллонов для сжатого газа номинальной вместимостью баллона является его вместимость по воде.

Г

Газ – вещество, которое:

а) при температуре 50°С имеет давление пара более 300 кПа (3 бара); или

б) является полностью газообразным при температуре 20°С и нормальном давлении 101,3 кПа.

Груз – вещества или изделия, в том числе упакованные, переданные грузоотправителем для перевозки.

Грузовое место- завершенный продукт операции и упаковывания, состоящий из тары, крупногабаритной тары или КСМ и их содержимого, подготовленный для отправки. Этот термин включает сосуды для газов, а также изделия, которые вследствие их размера, массы или конфигурации могут перевозиться неупакованными. Этот термин не применяется к грузам, перевозимым навалом, насыпью или наливом.

Грузоотправитель – физическое или юридическое лицо (или их уполномоченный представитель), которое выступает от своего имени, либо от имени собственника груза и осуществляет отправку грузов согласно договору перевозки.

Грузополучатель – физическое или юридическое лицо, уполномоченное на получение груза согласно договору перевозки.

Грузы опасные – вещества или изделия, которые при перевозке, погрузочно-разгрузочных работах и хранении могут служить причиной взрыва, пожара, повреждения технических устройств или других грузов, а также гибели, травмирования, отравления, ожогов, облучения или заболевания людей и животных.

Группа упаковки – группа, к которой для целей упаковывания могут быть отнесены некоторые вещества или изделия в зависимости от степени опасности, которой они характеризуются. Группы упаковки имеют нижеследующие значения:

– группа упаковки I: вещества с высокой степенью опасности;

– группа упаковки II: вещества со средней степенью опасности;

- группа упаковки III вещества с низкой степенью опасности.

Д

Давление испытательное – наибольшее давление, которое достигается в цистерне во время ее испытания.

Давление наполнения – наибольшее давление, которое достигается в цистерне во время ее наполнения.

Давление опорожнения – наибольшее давление, которое достигается в цистерне во время опорожнения.

Давление рабочее максимальное (давление манометрическое) – наибольшее из следующих трех значений давления:

а) наибольшее допустимое давление при наполнении цистерны (максимально допустимое давление наполнения);

б) наибольшее допустимое давление при опорожнении цистерны (максимально допустимое давление опорожнения);

в) наибольшее допустимое давление (манометрическое давление), которому подвергается цистерна под воздействием ее содержимого (включая посторонние газы, которые могут в ней находиться) при максимальной рабочей температуре.

Если специальные требования, не предусматривают иного, то числовое значение этого рабочего давления (манометрического давления) не должно быть ниже абсолютного давления паров перевозимого вещества при температуре 50°С.

Однако для цистерн, оборудованных предохранительным клапаном (с разрывной мембраной или без нее), максимальное рабочее давление (манометрическое давление) равно предписанному давлению срабатывания предохранительного клапана.

Давление расчетное – условное значение давления, равное, по крайней мере, испытательному давлению, которое в зависимости от степени опасности перевозимого вещества может быть выше или ниже рабочего давления. Оно служит только для определения толщины стенок корпуса, при этом внутренние и внешние элементы жесткости в расчет не принимаются.

ДОПОГ **(ADR)** – Европейское соглашение о международной дорожной перевозке опасных грузов.

Е

Емкость (класс 1) включает ящики, бутыли, банки, барабаны, канистры и трубки, включая любые средства укупорки, используемые во внутренней или промежуточной таре.

Емкость жесткая внутренняя (для составных КСМ) – емкость, которая сохраняет свою форму в порожнем состоянии без закрывающих устройств и без наружной оболочки. Любая внутренняя емкость, не являющаяся "жесткой", считается "мягкой".

Ж

Жидкость – вещество, которое при температуре 50°С имеет давление пара не более 300 кПа (3 бара), не является полностью газообразным при температуре 20°С и давлении 101,3 кПа и

а) имеет температуру плавления или начала плавления 20°С или меньше при давлении 101,3 кПа, или

б) является жидким согласно испытанию по методу ASTM D 4359-90, или

в) не является пастообразным в соответствии с критериями, применяемыми при испытании для определения текучести.

З

Загрузка полная – партия груза, которая отправляется одним отправителем, для перевозки которой используется объем крупнотоннажного контейнера, и все операции по погрузке и выгрузке которого выполняются в соответствии с инструкциями отправителя или получателя.

Примечание: Соответствующим термином для класса 7 является "исключительное использование" – см. п. 2.2.7.2.

Затвор – устройство, закрывающее отверстие в сосуде.

И

Испытание на герметичность – испытание с целью определения герметичности цистерны, тары или КСМ, а также их оборудования и затворов.

К

Канистра – металлическая или пластмассовая тара, имеющая в поперечном сечении форму прямоугольника или многоугольника, с одним или несколькими отверстиями с затворами и оборудованная приспособлениями для переноски.

Катушка – изделие, изготовленное из пластмассы, дерева, картона, металла или другого материала и состоящее из центральной оси, которая с каждой из ее сторон может быть снабжена фланцами. Изделия и вещества могут наматываться на ось.

КБК – Международная конвенция по безопасным контейнерам (Женева, 1972 год) с поправками, опубликованными Международной морской организацией (ИМО), Лондон.

Клапан вакуумный – подпружиненное устройство, автоматически срабатывающее под действием давления и служащее для защиты цистерны от недопустимого внутреннего разряжения.

Клапан предохранительный – подпружиненное устройство, автоматически срабатывающее под действием давления и служащее для защиты цистерны от недопустимого избыточного внутреннего давления.

Клеть (класс 2): см. Связка баллонов.

Компетентный орган – орган (органы) власти либо орган (органы), назначенные в качестве такового в соответствии с внутренним законодательством государства.

Компонент легковоспламеняющийся (для аэрозольных упаковок и газовых баллончиков) – газ, который воспламеняется на воздухе при нормальном давлении, а также вещество или препарат в жидкой форме, имеющий температуру вспышки не более 100°С.

Контейнер – единица транспортного оборудования:

- имеющая стандартизированные размеры и прочность, необходимую для многократного использования;
- конструктивно предназначенная для перевозки грузов различными видами транспорта без промежуточной перегрузки грузов;
- оборудованная приспособлениями для механизированной погрузки–выгрузки и крепления на транспортном средстве.
- снабженная устройствами для загрузки, разгрузки и прочим эксплуатационным оборудованием.

Примечание: Термин "Контейнер" не включает обычные типы тары, КСМ, контейнеры-цистерны или транспортные средства.

Контейнер крупнотоннажный - означает:

а) контейнер, имеющий внутренний объем более 3 м^3;

б) согласно КБК – контейнер такого размера, что площадь, заключенная между четырьмя внешними нижними углами составляет:

- не менее 14 м^2 (150 кв. ф.) или

- не менее 7 м^2 (75 кв. ф.) при наличии верхних угловых фитингов.

Контейнер закрытый – контейнер со сплошной оболочкой, имеющий жесткую крышу, жесткие боковые стенки, жесткие торцевые стенки и настил основания. Этот термин включает в себя контейнеры с открывающейся крышей, которая закрыта во время перевозки.

Контейнер крытый брезентом – открытый контейнер, снабженный брезентом для предохранения груза от атмосферного воздействия.

Контейнер среднетоннажный – контейнер, имеющий внутренний объем 5 и 11 м^3 и массу брутто 3 и 5т.

Контейнер многоэлементный газовый **(МЭГК)** – контейнер, состоящий из элементов, соединенных между собой коллектором и установленных в рамной конструкции. Элементами многоэлементного газового контейнера считаются: баллоны трубки, барабаны под давлением и связки баллонов, а также цистерны для перевозки газов класса 2, имеющие вместимость более 450 литров.

Контейнер открытый – контейнер, не имеющий крыши.

Контейнер средней грузоподъемности для массовых грузов (КСМ) – жесткая или мягкая переносная тара, которая

а) имеет вместимость:

- не более 3 м^3 для твердых веществ и жидкостей групп упаковки II и III;
- не более 1,5 м^3 для твердых веществ группы упаковки I, когда используются мягкие, жесткие пластмассовые, составные, картонные или деревянные КСМ;
- не более 3 м^3 для твердых веществ группы упаковки I, когда используются металлические КСМ;
- не более 3 м^3 для радиоактивных материалов класса 7;

б) предназначена для механизированной погрузки и разгрузки;

в) выдерживает нагрузки, возникающие при погрузочно-разгрузочных операциях и перевозке.

Контейнер-цистерна – цистерна вместимостью более 0,45 м^3 (450 л), на котле которой смонтированы элементы эксплуатационного и конструктивного оборудования, необходимые для перевозки в мультимодальном сообщении газообразных, жидких, порошкообразных или гранулированных веществ и обеспечивающие возможность перемещения контейнера-цистерны без значительного изменения его положения.

Корпус (для всех категорий КСМ, кроме составных) – собственно контейнер, включая отверстия и их затворы, за исключением эксплуатационного оборудования.

Примечание: Это определение не применяется к сосудам.

КСМ: см. Контейнер средней грузоподъемности для массовых грузов.

КСМ деревянный – жесткий или разборный деревянный корпус с внутренним вкладышем (но без внутренней тары) и соответствующим эксплуатационным и конструктивным оборудованием.

КСМ жесткий пластмассовый – жесткий пластмассовый корпус, который может быть оснащен конструктивным и эксплуатационным оборудованием.

КСМ защищенный (для неметаллических КСМ) – КСМ, обеспеченный дополнительной защитой от удара, например, в виде многослойной конструкции (типа "сэндвич"), конструкции с двойными стенками или металлической обрешеткой.

КСМ из картона – корпус, изготовленный из картона со съемными верхней и нижней крышками или без них, при необходимости с внутренним вкладышем (но без внутренней тары), а также с соответствующим эксплуатационным и конструктивным оборудованием.

КСМ металлический – металлический корпус с соответствующим эксплуатационным и конструктивным оборудованием.

КСМ мягкий – корпус, изготовленный из пленки, тканого материала или любого другого мягкого материала или их комбинации и имеющий, при необходимости, внутреннее покрытие или вкладыш, вместе с соответствующим эксплуатационным оборудованием и грузозахватными приспособлениями.

КСМ составной с пластмассовой внутренней емкостью – КСМ, состоящий из конструктивного оборудования в виде жесткого наружного корпуса, в который помещена пластмассовая внутренняя емкость вместе с эксплуатационным или другим конструктивным оборудованием. Он изготовлен таким образом, что в собранном виде внутренняя емкость и наружный корпус составляют изделие, которое наполняется, хранится, перевозится и опорожняется как единое целое.

Примечание: Термин "Пластмасса", когда он используется в отношении внутренних емкостей составных КСМ, означает также и другие полимерные материалы.

Кузов съемный – контейнер, который в соответствии с европейским стандартом EN 283-91 имеет следующие характеристики:

– предназначен только для перевозки на железнодорожной платформе, автотранспортном средстве или судах типа Ро-Ро;

– не подлежит штабелированию;

– может погружаться (выгружаться) на транспортное средство при помощи оборудования, находящегося на транспортном средстве.

Кузов-цистерна съемный – см. Контейнер-цистерна.

Л

Лоток (класс 1) – лист из металла, пластмассы, картона или другого материала, который помещается во внутреннюю, промежуточную или наружную тару с точной посадкой. Поверхности лотка может быть придана такая форма, чтобы тара или изделия могли быть вставлены, надежно закреплены и отделены друг от друга.

М

Масса брутто максимально допустимая означает:

а) для всех категорий КСМ, кроме мягких – масса корпуса, его эксплуатационного и конструктивного оборудования, а также максимально допустимая масса груза;

б) для цистерн – масса порожней цистерны и максимально допустимая масса груза.

Масса нетто максимальная – максимальная масса нетто содержимого в единичной таре или максимальная общая масса внутренней тары и ее содержимого, выраженная в кг.

Масса грузового места – масса брутто грузового места, если не указано иное. В массу брутто не включается масса контейнеров и цистерн, используемых для перевозки грузов.

Мешок – мягкая тара, изготовленная из бумаги, полимерной пленки, текстиля, тканых или других соответствующих материалов.

***МКМПОГ* (IMDG-Code)** – Международный кодекс морской перевозки опасных грузов для применения части А главы VII Международной конвенции по охране человеческой жизни на море 1974 года (Конвенция СОЛАС).

***МПОГ* (RID)** – Правила международной перевозки опасных грузов по железным дорогам [приложение 1 к добавлению В (Единые правила, касающиеся договора международной перевозки грузов железнодорожным транспортом (МГК) к Конвенции о международной перевозке грузов железнодорожным транспортом (КОТИФ)].

МЭГК: см. Контейнер многоэлементный газовый.

Н

Нагрузка максимально допустимая (для мягких КСМ) – максимальная масса груза нетто, на которую рассчитан КСМ.

Наименование техническое/химическое/биологическое – наименование, употребляемое в научно-технических справочниках, периодических изданиях и публикациях. Торговые наименования для этой цели использоваться не должны.

Номер ООН (Организации Объединенных Наций) – четырехзначный идентификационный номер вещества или изделия, указанный в Типовых правилах перевозки опасных грузов ООН.

Н.У.К- см позицию н.у.к.

О

Обеспечение качества – программа систематических мер контроля и инспекций, которая осуществляется любой организацией или органом и направлена на обеспечение достаточной уверенности в том, что предписанные нормы безопасности в Прил 2 к СМГС соблюдаются на практике.

Обеспечение соблюдения (радиоактивные материалы) – программа систематических мер, осуществляемых компетентным органом с целью обеспечения выполнения требований Прил. 2 к СМГС на практике.

Оборудование конструктивное:

а) вагона-цистерны – элементы жесткости, установленные внутри или снаружи цистерны, элементы для крепления и защиты;

б) контейнеров-цистерн – элементы жесткости, установленные внутри или снаружи цистерны, элементы для крепления, защиты и устойчивости;

в) элементов вагона-батареи или МЭГК – усиливающие, крепящие, защитные или стабилизирующие наружные или внутренние элементы корпуса или сосуда;

г) КСМ (кроме мягких) – усиливающие, крепящие, грузозахватные, защитные или стабилизирующие элементы корпуса (включая поддон основания составных КСМ с внутренней емкостью из пластмассы).

Оборудование эксплуатационное:

а) цистерны – устройства для наполнения, опорожнения, вентилирования, предохранительные, нагревательные и теплоизоляционные устройства, а также контрольно-измерительные приборы;

б) вагона-батареи или МЭГК – устройства для наполнения и опорожнения, включая коллектор, а также предохранительные устройства и контрольно-измерительные приборы;

в) КСМ –устройства для наполнения и опорожнения, устройства для сброса давления или вентиляции, предохранительные, нагревательные

и теплоизоляционные устройства и контрольно-измерительные приборы.

Обрешетка – наружная тара с несплошными поверхностями.

Оператор контейнера-цистерны/переносной цистерны/вагона-цистерны – организация (юридическое лицо), на имя которого зарегистрирован контейнер-цистерна, или переносная цистерна, или вагон-цистерна.

Отправка мелкая – предъявляемый по одной накладной груз, общая масса брутто которого не превышает 5000 кг и объем которого не превышает одной трети вместимости вагона или одной трети площади пола платформы. Груз общей массой брутто до 5000 кг, предъявляемый по одной накладной для перевозки в крупнотоннажном контейнере, не считается мелкой отправкой, а является контейнерной отправкой. По согласованию между железными дорогами, участвующими в перевозке, груз общей массой брутто более 5000 кг допускается к перевозке на условиях мелкой отправки, если под ее перевозку по объему не требуется отдельного вагона.

Отправка повагонная – предъявляемый по одной накладной груз, для перевозки которого по его объему, массе или роду требуется отдельный вагон.

Примечание: Соответствующим термином для класса 7 является "исключитель*ное* пользование" – см. п.2.2.7.2.

Отходы – вещества, растворы, смеси или изделия, которые не предназначены для непосредственного использования, которые перевозятся с целью их переработки, захоронения или уничтожения.

П

Пакет (транспортный) – оболочка, используемая грузоотправителем для объединения одной или нескольких упаковок в отдельную единицу с целью облегчения погрузочно-разгрузочных операций и укладки во время перевозки. Примерами пакета являются:

а) приспособления для пакетной загрузки, как, например, поддон, на котором штабелируются несколько упаковок, закрепляемых при помощи пластмассовой ленты, термоусадочного материала, растягивающейся пленки или других средств;

б) защитная наружная тара, например ящик или обрешетка.

Перевозка – изменение местонахождения груза, включая технические остановки вагона, цистерны, контейнера, связанные с технологией работы транспорта.

Данное определение включает в себя также промежуточное временное складирование груза с целью смены вида транспорта или перевозочных средств (перегрузка, сортировка).

Перевозка контрейлерная – перевозка автотранспортных средств с грузом на железнодорожном вагоне.

Перевозка навалом – перевозка без счета мест неупакованных твердых веществ или изделий в вагонах или контейнерах. Этот термин не применяется к упакованным грузам и к веществам, перевозимым в цистернах.

Перевозчик – предприятие, осуществляющее транспортную операцию по договору перевозки.

Пластмасса повторно используемая – материал, переработанный из использованной промышленной тары, очищенный и подготовленный для изготовления новой тары.

Позиция сводная – позиция для четко определенной группы веществ или изделий, не указанных конкретно в алфавитном указателе опасных грузов.

Позиция Н.У.К. (не указанные конкретно) – сводная позиция, к которой могут быть отнесены вещества, смеси, растворы или изделия, если они:

а) не поименованы конкретно в алфавитном указателе, и

б) имеют химические, физические и/или опасные свойства, соответствующие классу, классификационному коду, группе упаковки и описанию позиции "н.у.к.".

Предприятие – юридическое лицо, субъект гражданских прав и обязанностей.

Приспособление грузозахватное – петля, проушина, скоба или рама, прикрепленная к корпусу тары или контейнера или образованная продолжением материала корпуса тары или контейнера.

Р

Реакция опасная означает:

а) возгорание и/или выделение значительного количества тепла;

б) выделение воспламеняющихся, удушающих, окисляющих и/или токсичных газов;

в) образование коррозионных веществ;

г) образование нестабильных веществ; или

д) опасное повышение давления (только для цистерн).

Руководство по испытаниям и критериям (третье пересмотренное издание) – Руководство по испытаниям и критериям Рекомендаций Организации Объединенных Наций по перевозке опасных грузов, опубликованное Организацией Объединенных Наций (ST/SG/AC.10/11/Rev.3).

С

Связка баллонов (клеть) – переносной комплект баллонов, соединенных коллектором и прочно закрепленных на металлической раме.

Сосуд – емкость имеющая закрывающиеся любым способом отверстия и предназначенная для хранения и транспортировки газообразных, жидких и других веществ или изделий.

Примечание: К сосудам для газов класса 2 относятся баллоны, трубки, барабаны под давлением, сосуды Дьюара и связки баллонов (клети).

Сосуд внутренний – сосуд, требующий наличия наружной тары.

Сосуд Дьюара (сосуд криогенный) – переносной сосуд с теплоизоляцией на основе вакуума для охлажденных жидких газов.

Сталь мягкая – сталь с минимальной прочностью на разрыв от 360 до 440 Н/мм^2.

Сталь стандартная – сталь с прочностью на разрыв 370 Н/мм^2 и удлинением при разрыве 27%.

Т

Тара – сосуд или емкость, или другие материалы, предназначенные для упаковки и содержания веществ и изделий.

Примечание: В отношении радиоактивных материалов см. п.2.2.7.2 .

Тара аварийная – тара, в которую помещаются поврежденные, имеющие дефекты или дающие течь упаковки с опасными грузами либо

просочившиеся или просыпавшиеся опасные грузы для перевозки в целях переработки или удаления.

Тара внутренняя – тара, которая при перевозке укладывается в наружную тару.

Тара восстановленная включает:

а) металлические барабаны:

- которые очищены до их исходных конструктивных материалов с удалением всего прежнего содержимого, внутренней и наружной коррозии, внешних покрытий и знаков;
- которые восстановлены до первоначальной формы и профиля, причем должны быть выпрямлены и заделаны закраины (если таковые имеются) и заменены все съемные прокладки; и
- которые проверены после очистки, но до окраски, причем отбраковывается тара с видимой точечной коррозией, заметным уменьшением толщины материала, усталостью металла, с поврежденной резьбой или затворами или с другими значительными дефектами;

б) пластмассовые барабаны и канистры:

- которые очищены до их исходных конструктивных материалов с удалением всего прежнего содержимого, внешних покрытий и знаков;
- у которых заменены все съемные прокладки; и
- которые проверены после очистки, причем отбраковывается тара с видимыми повреждениями (разрывы, перегибы, трещины), либо с поврежденной резьбой или затворами, либо с другими значительными дефектами.

Тара комбинированная – тара, состоящая из наружной (транспортной) тары и вложенных в нее одной или нескольких единиц внутренней тары.

Примечание: "Внутренние составляющие комбинированной тары" всегда определяются как "внутренняя тара", а не "внутренние сосуды". Одним из примеров такой "внутренней тары" является стеклянная бутыль.

Тара крупногабаритная - тара, которая состоит из наружной тары, содержащей изделия или внутреннюю тару, и которая

а) предназначена для механизированной обработки; и

б) имеет массу нетто более 400 кг или вместимость более 0,45 м^3, но не более 3 м^3.

Тара легкая металлическая – тара, изготовленная из металла, с толщиной стенки менее 0,5 мм (например, из листовой жести), имеющая в поперечном сечении форму круга, эллипса, прямоугольника или многоугольника (также конуса), а также тара, сужающаяся или расширяющаяся (в форме ведра), с плоским или выпуклым днищем, с одним или несколькими отверстиями, которая не подпадает под определения "Барабан" или "Канистра".

Тара многоразового использования – тара, которая используется для повторного наполнения и которая была проверена и признана не имеющей дефектов, могущих повлиять на ее способность выдержать эксплуатационные испытания.

Тара наружная – наружная часть составной или комбинированной тары с любым абсорбирующим и прокладочным материалом и любыми другими компонентами, необходимыми для удержания и защиты внутренних сосудов или внутренней тары.

Тара плотная – тара, непроницаемая для сухих веществ, включая твердые материалы, измельчающиеся во время перевозки.

Тара промежуточная – тара, помещенная между внутренней тарой или изделиями и наружной тарой.

Тара реконструированная включает:

а) металлические барабаны:

- которые производятся как тип тары, соответствующий требованиям Рекомендаций ООН, а также из типа тары, который не соответствует требованиям Рекомендаций ООН;
- которые переделываются из одного типа тары, соответствующего требованиям Рекомендаций ООН, в другой тип тары, соответствующий требованиям Рекомендаций ООН; или
- у которых заменяются неотъемлемые конструктивные элементы (например, несъемные днища);

б) пластмассовые барабаны:

- которые преобразуются из одного типа тары, соответствующего требованиям Рекомендаций ООН, в другой тип тары, соответствующий требованиям Рекомендаций ООН (например, из 1H1 в 1H2); или
- у которых заменяются неотъемлемые конструктивные элементы.

На реконструированные барабаны распространяются те же требования , что и требования, предъявляемые к новым барабанам того же типа.

Тара составная (из пластмассы) – тара, состоящая из внутреннего сосуда из пластмассы и наружной тары из металла, картона, фанеры и т.д. В собранном виде такая тара наполняется, хранится, перевозится и опорожняется как неделимая единица.

Примечание: см. также Примечание к термину "Тара составная (из стекла, фарфора или керамики)".

Тара составная (из стекла, фарфора или керамики) – тара, состоящая из внутреннего сосуда из стекла, фарфора или керамики и наружной тары из металла, дерева, картона, пластмассы, пенопласта и т.д. В собранном виде такая тара наполняется, хранится, перевозится и опорожняется как неделимая единица.

Температура вспышки – самая низкая температура жидкости, при которой ее пары образуют воспламеняющуюся смесь с воздухом.

Температура контролируемая – регулируемая температура, при которой допускается перевозить органический пероксид или самореактивное вещество.

Температура критическая – температура, при которой, в случае нарушения системы регулирования температуры, должна быть инициирована соответствующая процедура, позволяющая предотвратить возникновение опасной реакции во время перевозки органического пероксида или самореактивного вещества.

Температура самоускоряющегося разложения **(ТСУР)** – наиболее низкая температура, при которой может происходить самоускоряющееся разложение вещества в таре, используемой во время перевозки.

Технические инструкции ИКАО (ICAO) – Технические инструкции по безопасной перевозке опасных грузов по воздуху, дополняющие приложение 18 к Чикагской конвенции о международной гражданской авиации (Чикаго, 1944 год), опубликованные Международной организацией гражданской авиации (ИКАО) в Монреале.

Типовые правила ООН – правила перевозки опасных грузов, прилагаемые к Рекомендациям по перевозке опасных грузов, опубликованным Организацией Объединенных Наций.

Ткань полимерная (для мягких КСМ) – материал, изготовленный из ленты или нитей соответствующего полимерного материала.

Трубка (класс 2) – бесшовный переносной сосуд под давлением вместимостью от 150 л до 5000 л.

ТСУР: см. Температура самоускоряющегося разложения.

У

Упаковка – завершенный продукт операции упаковывания, состоящий из тары и содержимого, подготовленный для перевозки.

Примечание: В отношении радиоактивных материалов см. п.2.2.7.2.

Упаковка аэрозольная – сосуд одноразового использования из металла, стекла или пластмассы, содержащий под давлением газ, смесь газов, жидкость, порошок или пасту, который имеет выпускной клапан и распыляющее устройство, позволяющее производить выброс содержимого в виде газа, взвешенных в газе твердых или жидких частиц.

Ц

Цистерна – котел (емкость), включая его эксплуатационное и конструктивное оборудование.

Цистерна встроенная – цистерна вместимостью более 1000 л, стационарно установленная на транспортном средстве и составляющая неотъемлемую часть транспортного средства.

Цистерна герметически закрытая – цистерна, отверстия которой герметически закрыты и которая не оборудована предохранительными клапанами, разрывными мембранами или другими аналогичными предохранительными устройствами. Цистерны, имеющие предохранительные клапаны, расположенные после разрывных мембран, считаются герметически закрытыми.

Цистерна переносная - цистерна для смешанных перевозок вместимостью более 450 л.

Цистерна съемная – цистерна, соответствующая специальной конструкции вагона и перегружаемая только после снятия средств крепления.

Я

Ящик – тара прямоугольной или многоугольной формы со сплошными стенками, изготовленная из металла, древесины, фанеры, древесноволокнистых материалов, картона, пластмассы или других материалов. Наличие небольших отверстий, предназначенных для удобства обработки или открытия, допускается в том случае, если эти отверстия не влияют на целостность тары во время перевозки.

1.2.2. ЕДИНИЦЫ ИЗМЕРЕНИЯ

1.2.2.1. В Прил. 2 к СМГС применяются следующие единицы измерения [а)]:

Наименование величины	Единица СИ [б)]	Единица, допускаемая к применению наравне с единицами СИ	Соотношение между единицами
Длина	м (метр)	–	–
Площадь	$м^2$ (кв. метр)	–	–
Объем	$м^3$ (куб. метр)	л (литр)	1 л = 10^{-3} $м^3$
Время	с (секунда)	мин (минута) ч (час) сут (сутки)	1 мин = 60 с 1 ч = 3600 с 1 сут = 86 400 с
Масса	кг (килограмм)	г (грамм) т (тонна)	1 г = 10^{-3} кг 1 т = 10^3 кг
Плотность	$кг/м^3$	кг/л	1 кг/л = 10^3 $кг/м^3$
Температура	К (кельвин)	°С (градус Цельсия)	0°С = 273,15 К
Разность температур	К (кельвин)	°С (градус Цельсия)	1°С = 1 К
Сила	Н (ньютон)	–	1 Н = 1 $кг·м/с^2$
Давление	Па (паскаль)	бар (бар)	1 Па = 1 $Н/м^2$ 1 бар = 10^5 Па
Напряжение (механическое)	$Н/м^2$	$Н/мм^2$	1 $Н/мм^2$ = 1 МПа
Работа Энергия Количество тепла	Дж (джоуль)	кВт·ч (киловатт-час) эВ (электрон-вольт)	1 Дж = 1Н·м = 1 Вт·с 1 эВ = 0,1602·10^{-18} Дж
Мощность	Вт (ватт)	–	1 Вт = 1 Дж/с = 1Н·м/с
Кинематическая вязкость	$м^2/с$	$мм^2/с$	1 $мм^2/с$ = 10^{-6} $м^2/с$
Динамическая вязкость	Па·с	мПа·с	1 мПа·с = 10^{-3} Па·с
Активность	Бк (беккерель)		
Эквивалентная доза облучения	Зв (зиверт)		

а) Для пересчета ранее применявшихся единиц измерения в единицы СИ применяются следующие округленные значения:

<u>Сила</u>

1 кгс = 9,807 Н

1 Н = 0,102 кгс

<u>Напряжение (механческое)</u>

1 $кг/мм^2$ = 9,807 $Н/мм^2$

1 $Н/мм^2$ = 0,102 $кг/мм^2$

<u>Давление</u>

1 Па = 1 $Н/м^2$ = 10^{-5} бар = 1,02 · 10^{-5} $кг/см^2$ = 0,75 · 10^{-2} торр

1 бар = 10^5 Па = 1,02 $кг/см^2$ = 750 торр

1 $кг/см^2$ = 9,807 · 10^4 Па = 0,9807 бара = 736 торр

1 торр = 1,33 · 10^2 Па = 1,33 · 10^{-3} бар = 1,36 · 10^{-3} $кг/см^2$

<u>Энергия, работа, количество тепла</u>

1 Дж = 1 Нм = 0,278 · 10^{-6} кВт · ч = 1,102 кгм = 0,239 · 10^{-3} ккал

1 кВт · ч = 3,6 · 10^{6} Дж = 367 · 10^{3} кгм = 860 ккал

1 кгм = 9,807 Дж = 2,72 · 10^{-6} кВт · ч = 2,34 · 10^{-3} ккал

1 ккал = 4,19 · 10^{3} Дж = 1,16 · 10^{-3} кВт · ч = 427 кгм

Мощность

1 Вт = 0,102 кгм/с = 0,86 ккал/ч

1 кгм/с = 9,807 Вт = 8,43 ккал/ч

1 ккал/ч = 1,16 Вт = 0,119 кгм/с

Кинематическая вязкость

1 $м^2$/с = 10^4 Ст (Стокс)

1 Ст = 10^{-4} $м^2$/с

Динамическая вязкость

1 Па · с = 1 Нс/$м^2$ = 10 П (пуаз) = 0,102 кгс/$м^2$

1 П = 0,1 Па · с = 0,1 Нс/$м^2$ = 1,02 · 10^{-2} кгс/$м^2$

1 кгс/$м^2$ = 9,807 Па · с = 9,807 Нс/$м^2$ = 98,07 П

б) Международная система единиц (СИ) принята Генеральной конференцией по мерам и весам (адрес: Pavillon de Breteuil, Parc de St-Cloud, F-92 310 Sèvres).

Десятичные кратные и дольные единицы могут быть образованы путем помещения перед наименованием или обозначением единицы приставок или их обозначений, имеющих следующее значение:

Множитель			**Приставка**	**Обозначение приставки**
1 000 000 000 000 000 000	= 10^{18}	Квинтиллион	экса	Э
1 000 000 000 000 000	= 10^{15}	Квадриллион	пета	П
1 000 000 000 000	= 10^{12}	Триллион	тера	Т
1 000 000 000	= 10^{9}	Миллиард	гига	Г
1 000 000	= 10^{6}	Миллион	мега	М
1 000	= 10^{3}	Тысяча	кило	К
100	= 10^{2}	Сто	гекто	Г
10	= 10^{1}	Десять	дека	Да
0,1	= 10^{-1}	Десятая	деци	Д
0,01	= 10^{-2}	Сотая	санти	С
0,001	= 10^{-3}	Тысячная	милли	М
0,000 001	= 10^{-6}	Миллионная	микро	Мк
0,000 000 001	= 10^{-9}	Миллиардная	нано	Н
0,000 000 000 001	= 10^{-12}	Триллионная	пико	П
0,000 000 000 000 001	= 10^{-15}	Квадриллионная	фемто	Ф
0,000 000 000 000 000 001	= 10^{-18}	Квинтиллионная	атто	А

1.2.2.2. Если конкретно не указано иное, то знак "%" в Прил. 2 к СМГС означает:

а) для смесей твердых веществ или жидкостей, а также для растворов и для твердых веществ, смоченных жидкостью: процентную долю массы, рассчитанную на основе общей массы смеси, раствора или увлажненного твердого вещества;

б) для смесей сжатых газов: при загрузке под давлением – процентную долю объема, рассчитанную на основе общего объема газовой смеси; или при загрузке по массе – процентную долю массы, рассчитанную на основе общей массы смеси;

с) для смесей сжиженных газов и газов, растворенных под давлением: процентную долю массы, рассчитанную на основе общей массы смеси.

1.2.2.3. Все виды давления, относящиеся к сосудам (например, испытательное давление, внутреннее давление, давление срабатывания

предохранительных клапанов), всегда указываются как манометрическое давление, т.е. давление, избыточное по отношению к атмосферному давлению; однако давление пара вещества всегда выражается как абсолютное давление.

1.2.2.4. В тех случаях, когда в Прил. 2 к СМГС указывается степень наполнения сосудов, то имеется в виду степень наполнения при температуре веществ 15°С, если только не указана какая-либо другая температура.

ГЛАВА 1.3

ПОДГОТОВКА РАБОТНИКОВ, УЧАСТВУЮЩИХ В ПЕРЕВОЗКЕ ОПАСНЫХ ГРУЗОВ

1.3.1 ОБЛАСТЬ ПРИМЕНЕНИЯ.

Работники, связанные с перевозкой опасных грузов должны получить подготовку в области требований, регулирующих перевозку таких грузов, в соответствии с их обязанностями и функциями.

Примечание : Во всех случаях подготовка работников, участвующих в перевозке, осуществляется в соответствии с требованиями национального законодательства и правил.

1.3.2 ХАРАКТЕР ПОДГОТОВКИ

В зависимости от функций и обязанностей соответствующих лиц подготовка должна проводиться в следующих формах:

1.3.2.1 Общее ознакомление

Работники должны ознакомиться с общими требованиями положений, касающихся перевозки опасных грузов.

1.3.2.2 Специализированная подготовка

Работники должны изучить требования правил, касающихся перевозки опасных грузов, в соответствии с выполняемыми ими функциями и обязанностями. В случаях, когда транспортировка опасных грузов осуществляется в транспортной цепи, работники должны быть ознакомлены с требованиями, касающимися других видов транспорта.

1.3.2.3 Подготовка в области безопасности

Работники, связанные с перевозкой опасных грузов, должны быть ознакомлены с опасными свойствами грузов, условиями их перевозки, обучены процедурам безопасного обращения с такими грузами, а также мерам ликвидации аварийных ситуаций.

1.3.2.4 Подготовка, связанная с перевозкой опасных грузов класса 7

Работники, в соответствии с характером выполняемой ими работы, должны получить соответствующую подготовку по мерам радиационной безопасности.

1.3.3 ДОКУМЕНТАЦИЯ

Сведения о подготовке и переподготовке работника в области перевозок опасных грузов должны храниться в соотвтетствии с требованиями национального законодательства и правилами.

ГЛАВА 1.4

ОБЯЗАННОСТИ УЧАСТНИКОВ ПЕРЕВОЗКИ В ОБЛАСТИ БЕЗОПАСНОСТИ

1.4.1 ОБЩИЕ МЕРЫ БЕЗОПАСНОСТИ

1.4.1.1 Участники перевозки опасных грузов должны принимать надлежащие меры безопасности с целью избежания возникновения аварийной ситуации, которая может привести к материальному ущербу, травмированию людей и загрязнению окружающей среды.

1.4.1.2 При возникновении аварийной ситуации, в зависимости от ее характера и масштаба, участники должны незамедлительно уведомить об этом соответствующие аварийно-спасательные службы и предоставить им необходимую информацию для принятия надлежащих мер по ликвидации аварийной ситуации.

1.4.1.3 При приеме опасных грузов к перевозке, погрузке, выгрузке, а также при формировании поездов и осмотре вагонов и контейнеров, должны применяться меры безопасности согласно национальным законам и предписаниям.

В остальном при перевозке опасных грузов действуют положения СМГС.

1.4.2 ОБЯЗАННОСТИ УЧАСТНИКОВ ПЕРЕВОЗКИ

1.4.2.1 Отправитель

1.4.2.1.1 Отправитель опасных грузов обязан предъявлять к перевозке только грузы, которые соответствуют требованиям Прил. 2 к СМГС. В части соблюдения общих мер безопасности он должен:

а) убедиться в том, что опасные грузы классифицированы и допущены к перевозке в соответствии с требованиями Прил. 2 к СМГС;

б) соблюдать требования, касающиеся упаковки грузовых мест и условия совместной упаковки и условия совместной погрузки в один вагон или контейнер;

в) соблюдать требования, касающиеся нанесения на грузовые места знаков опасности и маркировки;

г) предъявить станции отправления (перевозчику) на каждую отправку опасного груза накладную, заполненную в соответствии с требованиями СМГС, а также сопроводительные документы (разрешения, допущения, уведомления, свидетельства и т.д.);

д) использовать тару, которая допущена и пригодна для перевозки соответствующих веществ и изделий и имеет маркировку, предписанную Прил.2 к СМГС;

е) соблюдать требования, касающиеся способа отправки и ограничений на отправку;

ж) очистить порожние вагоны-цистерны, съемные цистерны, вагоны-батареи, переносные цистерны и контейнеры-цистерны были от остатков груза и удалить (закрыть) с котлов цистерн знаки опасности;

порожние вагоны-цистерны, съемные цистерны, вагоны-батареи, переносные цистерны и контейнеры-цистерны должны иметь такие же знаки опасности, как в «наполненном состоянии»;

з) при погрузке в один вагон или контейнер опасных грузов разных наименований должны соблюдаться требования запрещения совместной погрузки раздел 7.5.2, а также требования, касающиеся отделения опасных грузов от продуктов питания, других предметов потребления или кормов для животных раздел 7.5.4;

и) определить пригодность цистерн в техническом и коммерческом отношении под перевозку данного груза, а также подготовить под погрузку приватные или сданные в аренду цистерны собственными средствами;

к) убедиться в том, что дата очередного испытания вагонов-цистерн, съемных цистерн, вагонов-батарей, переносных цистерн и контейнеров-цистерн и МЭГК не просрочена;

л) производить налив вагонов-цистерн, съемных цистерн, вагонов-батарей, переносных цистерн и контейнеров-цистерн опасными грузами, которые допущены к перевозке в этих цистернах, а при необходимости с соблюдением требований, касающихся размещения опасных грузов в смежных отсеках;

м) соблюдать максимально минимально допустимые степени наполнения вагонов-цистерн, съемных цистерн, вагонов-батарей, переносных цистерн и контейнеров-цистерн;

н) удостовериться в герметичности запорных устройств после налива и вагонов-цистерн, съемных цистерн, вагонов-батарей, переносных цистерн и контейнеров-цистерн;

о) обеспечить, чтобы на наружной поверхности цистерн не было следов наливаемого груза;

п) нанести на вагоны-цистерны, съемные цистерны, вагоны-батареи, переносные цистерны и контейнера-цистерны знаки опасности, таблички оранжевого цвета в соответствии с требованиями главы 5.3;

р) соблюдать требования технических условий погрузки и крепления грузов при погрузке опасных грузов в вагон или контейнер.

1.4.2.1.2. В случае, если отправитель пользуется услугами других предприятий (погрузчик, упаковщик и т.п.) , то он должен убедиться в том, что они соблюдают требования Прил.2 к СМГС.

1.4.2.1.3. В случае, когда от имени отправителя выступает третье лицо, отправитель обязан предоставить ему письменные данные о свойствах опасного груза и необходимые документы для выполнения своих обязанностей.

1.4.2.1.4. отправитель обязан соблюдать предписания по перевозке опасных грузов в части указания наименования груза, правильности и полноты сведений, вносимых в накладную, выполнения требований по упаковке, максимально допустимой массы грузового места и массе груза, нанесения маркировки на грузовые места, вагоны и контейнеры.

1.4.2.1.5. При несоблюдении указанных предписаний отправитель несет ответственность за все вытекающие из этого последствия.

1.4.2.2 Перевозчик

В части соблюдения общих мер безопасности перевозчик, при приеме опасного груза к перевозке и в процессе перевозки, должен:

а) удостовериться в том, что предъявляемые к перевозке опасные грузы соответствуют Прил. 2 к СМГС;

б) удостовериться в том, что перевозочные документы оформлены отправителем в соответствии с требованиями СМГС;

в) удостовериться в том, что вагон или контейнер не имеет явных дефектов, не протекает и не имеет трещин, а также надлежащим образом оборудован и т. д.;

г) удостовериться в том, что дата очередного испытания вагонов-цистерн, вагонов-батарей, встроенных цистерн, съемных цистерн, переносных цистерн, контейнеров-цистерн и МЭГК не просрочена;

д) удостовериться в том, что на вагоны, контейнера нанесены соответствующие знаки опасности и маркировка;

1.4.2.2.2. Если, перевозчик обнаруживает какое-либо нарушение требований, изложенных в п. 1.4.2.2.1., он не должен принимать такой груз к перевозке.

1.4.2.2.3. Если в процессе перевозки обнаружится нарушение, которое может поставить под угрозу безопасность перевозки, транспортировка груза должна быть прекращена.

В этом случае перевозчик поступает с грузом в соответствии с требованиями СМГС и внутренним законодательством.

1.4.2.3 Получатель

1.4.2.3.1. получатель обязан своевременно принять груз, если не существует непреодолимых причин, и убедиться после разгрузки в том, что касающиеся его требования Прил.2 к СМГС выполнены.

В части соблюдения общих мер безопасности он обязан, в частности:

а) принять предписанные меры по очистке и обеззараживанию вагонов и контейнеров в случаях, предусмотренных Прил. 2 к СМГС;

б) обеспечить, чтобы на вагонах и контейнерах после их выгрузки, очистки и обеззараживания были удалены либо закрыты знаки опасности и маркировка, указывающая на опасность.

1.4.2.3.2. Если получатель пользуется услугами других предприятий (разгрузчик, предприятия по очистке, станция обеззараживания и т. д.), он должен принять надлежащие меры для, обеспечения соблюдения ими требований Прил. 2 к СМГС.

1.4.3 ОБЯЗАННОСТИ ДРУГИХ ЛИЦ, ПРИЧАСТНЫХ К ПЕРЕВОЗКЕ

1.4.3.1. Владелец вагонов-цистерн, вагонов-батарей, встроенных цистерн, съемных цистерн, переносных цистерн, контейнеров-цистерн обязан:

а) следить за соблюдением требований, касающихся конструкции, оборудования, испытаний и маркировки;

б) следить за техническим обслуживанием цистерн и их оборудования в соответствии с требованиям Прил.2 к СМГС;

в) проводить внеплановую проверку их технического состояния.

Примечание : Участники перевозки (отправитель, перевозчик, получатель, погрузчик, упаковщик, ответственный за наполнение, оператор контейнера-цистерны, переносной цистерны, вагона-цистерны) и их обязанности, в области безопасности перевозки опасных грузов, в Венгерской Республике, Румынии, Польше и Словацкой Республике определены их национальным законодательством.

ГЛАВА 1.5

ОТСТУПЛЕНИЯ

1.5.1 ВРЕМЕННЫЕ ОТСТУПЛЕНИЯ

1.5.1.1. В отличие от требований, установленных в Прил.2 к СМГС, к перевозке могут допускаться опасные грузы, которые не в полной мере отвечают требованиям Прил.2 к СМГС, если такая перевозка одобрена сторонами, участвующими в перевозке.

Отправитель должен ходатайствовать перед перевозчиком страны отправления о заключении специального договора и сообщить при этом необходимые данные.

Перевозчик страны отправления сообщает эти данные по заключению специального договора перевозчикам стран, участвующих в перевозке с целью согласования. Перевозчики причастных стран в кратчайший срок сообщают о своем решении.

Перевозчики также осуществляют необходимые согласования с компетентными органами своих стран.

Перевозчик страны отправления, перед которым ходатайствовали о заключении специального договора, сообщает отправителю о согласовании такой перевозки и передает ему регистрационный номер специального договора (например, РЖД I/2005). Отправитель должен указать в накладной в графе "Наименование груза" дополнительно к данным, предписанным в п. 5.4.1.1: "Согласовано СМГС, Прил. 2 РЖД I/2005 ".

1.5.1.2. Срок действия временного отступления должен составлять не более пяти лет с даты его вступления в силу. Действие временного отступления прекращается автоматически с даты вступления в силу соответствующей поправки к Прил. 2 к СМГС.

1.5.1.3. Перевозки, осуществляемые на основе временных отступлений, являются перевозками в соответствии с требованиями Прил. 2 к СМГС .

1.5.2 ВОИНСКИЕ ПЕРЕВОЗКИ

Для веществ и изделий класса 1, принадлежащих вооруженным силам, перевозимые как воинские грузы, действуют иные положения (см. п.п. 5.2.1.5, 5.2.2.1.8, 5.3.1.1.2, 5.4.1.2.1 e) и W2 раздела 7.2.4).

ГЛАВА 1.6

ПЕРЕХОДНЫЕ МЕРЫ

1.6.1 Общие положения

1.6.1.1 Если не предписано иное, вещества и изделия, на которые распространяется действие Прил. 2 к СМГС, могут перевозиться до 1 июля 2006 года в соответствии с требованиями Прил. 2 к СМГС, применявшимися до 1 июля 2005 года.

Примечание: В части оформления накладной см. п. 5.4.1.1.12.

1.6.1.2 Знаки опасности, которые до 1 июля 2005 года соответствовали образцам, предписывавшимся до этой даты, могут использоваться до исчерпания их запасов.

1.6.1.3 (Зарезервирован)

1.6.1.4 (Зарезервирован)

1.6.1.5 (Зарезервирован)

1.6.2 Сосуды для класса 2

1.6.2.1 Сосуды, изготовленные до 1 июля 2000 года и не удовлетворяющие требованиям Прил. 2 к СМГС, применяемым с 1 июля 2000 года, но допущенные к перевозке согласно требованиям Прил. 2 к СМГС, применявшимся до 30 июня 2000 года, могут по-прежнему перевозиться после этой даты при условии выполнения требований в отношении периодических испытаний, предусмотренных в инструкциях по упаковке P200 и P203.

1.6.2.2 (Зарезервирован)

1.6.2.3 Сосуды для веществ класса 2, которые изготовлены до 1 июля 2005 года, и с 1 июля 2005 года могут иметь маркировку согласно требованиям Прил. 2 к СМГС, действовавшим до 1 июля 2005 года.

1.6.3 Вагоны-цистерны и вагоны-батареи

1.6.3.1 (Зарезервирован)

1.6.3.2 (Зарезервирован)

1.6.3.3 (Зарезервирован)

1.6.3.4 Вагоны-цистерны, изготовленные до 1 января 2005 года в соответствии с требованиями Прил. 2 к СМГС , действовавшими в период до 31 декабря 2004 года, но не отвечающие требованиям, применяемым с 1 января 2005 года, могут по-прежнему эксплуатироваться после этой даты с учетом переходных предписаний пп. 1.6.3.25 – 1.6.3.30.

1.6.3.5 -

1.6.3.24 (Зарезервирован)

1.6.3.25 Вагоны-цистерны с нижним сливом для перевозки жидких веществ класса 3, которые были изготовлены до 1 января 2005 года, могут иметь два последовательных, независимых между собой затвора: внутренний (основной) и заглушка, закрепленная на сливном приборе, при условии, что все элементы сливного прибора обеспечивают безопасную эксплуатацию и

защиту окружающей среды. Эксплуатация цистерн с таким сливным прибором разрешается до 2012 года.

1.6.3.26 Вагоны-цистерны колеи 1520 мм для нефтепродуктов и спиртов, постройки до 1 января 2005 года, разрешается эксплуатировать без табличек до 1 января 2011 года. При этом перевозка таких вагонов-цистерн в Болгарию, Венгрию, Польшу, Румынию, Словакию на указанный срок должна решаться по отдельному согласованию.

1.6.3.27 На вагонах-цистернах колеи 1520 мм постройки до 1 января 2005 года разрешается прикреплять табличку на торце шкворневой балки.

1.6.3.28 Срок присвоения кода цистерны по международной классификации и нанесения соответствующей маркировки на вагонах-цистернах устанавливается до 1 января 2011 года.

1.6.3.29 (Зарезервирован)

1.6.3.30 Находящиеся в эксплуатации вагоны-цистерны разрешается использовать без клапанов и запорных устройств, предусмотренных в пп. 6.8.3.2.3 и 6.8.3.2.4, до 1 января 2014 года с обеспечением безопасности и защиты окружающей среды.

1.6.4 Контейнеры-цистерны и МЭГК

1.6.4.1 Контейнеры-цистерны, изготовленные до 31 декабря 2004 года, и конструкция которых не в полной мере соответствует требованиям Приложения 2 к СМГС, действующего с 1 января 2005 года, могут быть использованы в дальнейшей эксплуатации при условии соответствия положениям пп. 6.8.2.4.2 и 6.8.2.4.3.

1.6.4.2 (Зарезервирован)

1.6.4.3 Контейнеры-цистерны, не имеющие кода по международной классификации и соответствующей маркировки, могут по-прежнему эксплуатироваться до срока очередного периодического испытания, но не позднее 1 января 2008 года.

1.6.4.4 -

1.6.4.14. (Зарезервирован)

1.6.5 (Зарезервирован)

1.6.6 Класс 7

1.6.6.1 Упаковки, для которых не требуется утверждения конструкции компетентным органом в соответствии с положениями издания 1985 года и издания 1985 года (исправленного в 1990 году) выпуска № 6 из Серии изданий по безопасности МАГАТЭ

Освобожденные упаковки, промышленные упаковки типа ПУ-1, типа ПУ-2 и типа ПУ-3, а также упаковки типа А, для которых не требовалось утверждения конструкции компетентным органом и которые удовлетворяют требованиям издания 1985 года или издания 1985 года (исправленного в 1990 году) Правил безопасной перевозки радиоактивных материалов МАГАТЭ (Серия изданий по безопасности, № 6), могут продолжать использоваться при условии принятия в отношении них обязательной программы обеспечения качества в соответствии с требованиями раздела 1.7.3 и соблюдения указанных в п. 2.2.7.7 пределов активности и ограничений в отношении материалов.

Любой упаковочный комплект, который модифицирован, если только это не было сделано в целях повышения безопасности, или изготовлен после 30 июня 2005 года, должен отвечать требованиям Прил. 2 к СМГС. Упаковки, подготовленные для перевозки не позднее 30 июня 2005 года согласно

требованиям издания 1985 года или издания 1985 года (исправленного в 1990 году) выпуска № 6 из Серии изданий по безопасности МАГАТЭ, могут и далее использоваться для перевозки. Упаковки, подготовленные для перевозки после этой даты, должны удовлетворять требованиям Прил. 2 к СМГС .

1.6.6.2 ***Упаковки, утвержденные в соответствии с положениями изданий 1973 года, 1973 года (исправленного), 1985 года и 1985 года (исправленного в 1990 году) выпуска № 6 из Серии изданий по безопасности МАГАТЭ***

1.6.6.2.1 Упаковочные комплекты, изготовленные согласно конструкции упаковки, утвержденной компетентным органом в соответствии с положениями издания 1973 года или издания 1973 года (исправленного) выпуска № 6 из Серии изданий по безопасности МАГАТЭ, могут оставаться в эксплуатации при условии: многостороннего утверждения конструкции упаковки, принятия в отношении них обязательной программы обеспечения качества в соответствии с применимыми требованиями раздела 1.7.3 и соблюдения указанных в п. 2.2.7.7 пределов активности и ограничений в отношении материалов. Изготовление новых упаковочных комплектов такого рода недопустимо. При таком изменении конструкции упаковочного комплекта или свойств и количества разрешенного радиоактивного содержимого, которое, по мнению компетентного органа, могло бы оказать существенное воздействие на безопасность, должны выполняться действующие требования Прил. 2 к СМГС. Каждому упаковочному комплекту должен быть присвоен серийный номер в соответствии с требованиями п. 5.2.1.7.5, который наносится на внешнюю поверхность каждого упаковочного комплекта.

1.6.6.2.2 Упаковочные комплекты, изготовленные согласно конструкции упаковки, утвержденной компетентным органом в соответствии с положениями издания 1985 года или издания 1985 года (исправленного в 1990 году) выпуска № 6 из Серии изданий по безопасности МАГАТЭ, могут оставаться в эксплуатации до 31 декабря 2005 года при условии: принятия в отношении них обязательной программы обеспечения качества в соответствии с требованиями раздела 1.7.3 и соблюдения указанных в п. 2.2.7.7 пределов активности и ограничений в отношении материалов. После этой даты эксплуатация может быть продолжена при дополнительном условии многостороннего утверждения конструкции упаковки. При таком изменении конструкции упаковочного комплекта или свойств и количества разрешенного радиоактивного содержимого, которое, по мнению компетентного органа, могло бы оказать существенное воздействие на безопасность, должны полностью выполняться требования настоящих Правил. Все упаковочные комплекты, изготовление которых начнется после 31 декабря 2006 года, должны удовлетворять требованиям Прил. 2 к СМГС .

1.6.6.3 ***Радиоактивный материал особого вида, утвержденный в соответствии с положениями изданий 1973 года, 1973 года (исправленного), 1985 года и 1985 года (исправленного в 1990 году) выпуска № 6 из Серии изданий по безопасности МАГАТЭ***

Радиоактивный материал особого вида, изготовленный согласно конструкции, для которой было получено одностороннее утверждение компетентного органа в соответствии с положениями издания 1973 года, издания 1973 года (исправленного), издания 1985 года или издания 1985 года (исправленного в 1990 году) выпуска № 6 из Серии изданий по безопасности МАГАТЭ, может продолжать использоваться при условии принятия в отношении него обязательной программы обеспечения качества в соответствии с применимыми требованиями раздела 1.7.3. Любой радиоактивный материал особого вида, изготовленный после 31 декабря 2005 года, должен удовлетворять требованиям Прил. 2 к СМГС.

ГЛАВА 1.7

ОБЩИЕ ТРЕБОВАНИЯ, КАСАЮЩИЕСЯ КЛАССА 7

1.7.1 ОБЩИЕ ПОЛОЖЕНИЯ

1.7.1.1 Прил. 2 к СМГС устанавливает нормы безопасности, обеспечивающие требуемый уровень контроля за радиационной, а также связанной с критичностью и тепловыделением опасностью для людей, имущества и окружающей среды при перевозке радиоактивных материалов. Эти нормы основаны на Правилах безопасной перевозки радиоактивных материалов (ST-1), МАГАТЭ, Вена (1996 год). Пояснительный материал по ST-1 можно найти в "Справочном материале к Правилам МАГАТЭ по безопасной перевозке радиоактивных веществ (издание 1996 года)", Серия норм безопасности, № ST-2, МАГАТЭ, Вена (будет опубликован).

1.7.1.2 Цель настоящих правил – обеспечить защиту людей, имущества и окружающей среды от воздействия излучения во время перевозки радиоактивных материалов. Эта защита достигается путем обязательного применения:

а) защитной оболочки (герметизации) для радиоактивного содержимого;

б) контроля за внешними уровнями излучения;

в) мер по предотвращению критичности;

г) мер по предотвращению повреждения в результате теплового воздействия.

Выполнение этих требований обеспечивается:

- применением ступенчатого подхода к пределам содержимого упаковок и транспортных средств, а также к нормативным характеристикам конструкций упаковок в зависимости от опасности, которую представляет радиоактивное содержимое;
- установлением требований в отношении конструкции и эксплуатации упаковок, а также обслуживания упаковочных комплектов, в том числе с учетом характера радиоактивного содержимого;
- применением мер административного контроля, включая, когда это необходимо, процедуры утверждения компетентным органом.

1.7.1.3 Прил. 2 к СМГС применяется к перевозке радиоактивного материала железнодорожным транспортом и включает все операции и условия, которые связаны с перемещением радиоактивного материала, в частности проектирование, изготовление, обслуживание и ремонт упаковочного комплекта, а также подготовку, загрузку, отправку, перевозку, включая транзитное хранение, разгрузку и приемку радиоактивных материалов и упаковок в пункте назначения. К условиям перевозок радиоактивных материалов применяется ступенчатый подход, три общих уровня которого можно охарактеризовать следующим образом:

а) обычные условия перевозки (без каких-либо инцидентов);

б) нормальные условия перевозки (с незначительными происшествиями);

в) аварийные условия перевозки.

1.7.2 ПРОГРАММА РАДИАЦИОННОЙ ЗАЩИТЫ

1.7.2.1 Перевозка радиоактивных материалов должна производиться с учетом Программы радиационной защиты, состоящей из систематических

мероприятий, целью которых является обеспечение надлежащего планирования и учета мер радиационной защиты.

1.7.2.2 Характер и масштабы мер, предусматриваемых в программе, должны зависеть от величины и вероятности облучения. Программа должна учитывать требования, изложенные в п.п. 1.7.2.3 и 1.7.2.4, CW33 (1.1) и (1.4) раздела 7.5.11, и применимые аварийные процедуры. Документы программы должны предоставляться по запросу для инспекции, проводимой соответствующим компетентным органом.

1.7.2.3 Защита и безопасность должны быть оптимизированы таким образом, чтобы величина индивидуальных доз, число лиц, подвергающихся облучению, и вероятность облучения удерживались на разумно достижимом низком уровне с учетом экономических и социальных факторов, а дозы индивидуального облучения не превышали соответствующих пределов. Должен применяться структурный и системный подход, в котором учитывается взаимосвязь перевозки с другими видами деятельности.

1.7.2.4 В случае профессионального облучения в результате выполнения работ, связанных с перевозкой, когда, согласно оценке, получение эффективной дозы в размере:

а) свыше 1 мЗв в год является весьма маловероятным, – не должны требоваться особые графики работ, детальный дозиметрический контроль, программы оценки доз или ведение индивидуального учета;

б) 1–6 мЗв в год является вполне вероятным, – должны осуществляться программы оценки доз посредством дозиметрического контроля рабочих мест или индивидуального дозиметрического контроля;

в) свыше 6 мЗв в год является вполне вероятным, – должен проводиться индивидуальный дозиметрический контроль.

Индивидуальный дозиметрический контроль или дозиметрический контроль рабочих мест должен соответствующим образом документально оформляться.

1.7.3 ОБЕСПЕЧЕНИЕ КАЧЕСТВА

Программа обеспечения качества, в основе которой лежат приемлемые для компетентного органа международные, национальные и другие нормы, должна разрабатываться и осуществляться применительно к проектированию, изготовлению, испытаниям, составлению, документации, использованию, обслуживанию и инспекциям в отношении всех радиоактивных материалов особого вида, радиоактивных материалов с низкой способностью к рассеянию и упаковок, а также в отношении транспортных операций и транзитного хранения с целью обеспечения выполнения соответствующих положений Прил. 2 к СМГС. Компетентный орган должен иметь возможность получить подтверждение о полном соответствии конструкции техническим условиям. Изготовитель, грузоотправитель или пользователь должны быть в состоянии предоставить компетентному органу возможность инспекции во время изготовления или использования и продемонстрировать любому уполномоченному компетентному органу, что:

а) применяемые методы изготовления и материалы соответствуют техническим условиям для утвержденной конструкции; и

б) все упаковочные комплекты периодически инспектируются, а при необходимости ремонтируются, и удовлетворяют всем соответствующим требованиям и техническим условиям даже после многократного использования.

В случае, когда требуется утверждение компетентным органом, такое утверждение должно учитывать наличие программы обеспечения качества и ее адекватность.

1.7.4 СПЕЦИАЛЬНЫЕ УСЛОВИЯ

1.7.4.1 Специальные условия – условия, утвержденные компетентным органом, по которым могут перевозиться грузы, не удовлетворяющие требованиям Прил. 2 к СМГС, применимым к перевозке радиоактивного материала.

Примечание: Специальные условия не считаются временным отступлением согласно п. 1.5.1.

1.7.4.2 Грузы, в отношении которых нельзя выполнить хотя бы одно из положений, применяемых к классу 7, должны перевозиться только по специальным условиям. Если компетентным органом признано, что соответствие положениям класса 7 Прил. 2 к СМГС является практически неосуществимым и что установленные обязательные нормы безопасности соблюдены за счет применения альтернативных средств, компетентный орган может утвердить операции по перевозке по специальным условиям единичной партии или запланированной серии нескольких грузов. Общий уровень безопасности при перевозке должен быть по меньшей мере эквивалентен уровню, который обеспечивался бы при выполнении требований Прил. 2 к СМГС. Для перевозок таких грузов в международном сообщении требуется многостороннее утверждение.

1.7.5 РАДИОАКТИВНЫЕ МАТЕРИАЛЫ, ОБЛАДАЮЩИЕ ДРУГИМИ ОПАСНЫМИ СВОЙСТВАМИ

Помимо радиоактивности и деления, любая дополнительная опасность содержимого упаковки, например взрывоопасность, горючесть, воспламеняемость, химическая токсичность и коррозионная активность, также должна приниматься в расчет в связи с документацией, упаковкой, знаками опасности, маркировкой, складированием, разделением и перевозкой, с тем чтобы удовлетворять соответствующим положениям Прил. 2 к СМГС, касающимся опасных грузов.

ГЛАВА 1.8

ЗАРЕЗЕРВИРОВАНА

ГЛАВА 1.9

ЗАРЕЗЕРВИРОВАНА

ГЛАВА 1.10

ЗАРЕЗЕРВИРОВАНА

ЧАСТЬ 2
Классификация

ГЛАВА 2.1
Общие положения

2.1.1 ВВЕДЕНИЕ

2.1.1.1 В соответствии с требованиями Прил. 2 к СМГС вещества и изделия по характеру опасных свойств подразделяются на следующие классы :

Класс 1	Взрывчатые вещества и изделия
Класс 2	Газы
Класс 3	Легковоспламеняющиеся жидкости
Класс 4.1	Легковоспламеняющиеся твердые вещества, самореактивные вещества и твердые десенсибилизированные взрывчатые вещества
Класс 4.2	Самовозгорающиеся вещества
Класс 4.3	Вещества, выделяющие воспламеняющиеся газы при взаимодействии с водой
Класс 5.1	Окисляющие вещества
Класс 5.2	Органические пероксиды
Класс 6.1	Ядовитые[1] (токсичные) вещества
Класс 6.2	Инфекционные вещества
Класс 7	Радиоактивные материалы
Класс 8	Едкие [1] (коррозионные) вещества
Класс 9	Прочие опасные вещества и изделия

2.1.1.2 Каждой позиции (веществу, изделию и группе веществ и изделий) в различных классах присвоен номер ООН. Используются следующие типы позиций:

A. Одиночные позиции для точно указанных веществ или изделий, включая позиции для веществ, охватывающие несколько изомеров, например:

№ ООН 1090 АЦЕТОН

№ ООН 1104 АМИЛАЦЕТАТЫ

№ ООН 1194 ЭТИЛНИТРИТА РАСТВОР

B. Обобщенные позиции для точно указанной группы веществ или изделий, которые не являются позициями "Н.У.К.", например:

№ ООН 1133 КЛЕИ

№ ООН 1266 ПРОДУКТЫ ПАРФЮМЕРНЫЕ

№ ООН 2757 ПЕСТИЦИД НА ОСНОВЕ КАРБАМАТОВ ТВЕРДЫЙ ТОКСИЧНЫЙ

№ ООН 3101 ПЕРОКСИД ОРГАНИЧЕСКИЙ ТИП В ЖИДКИЙ

---

[1] В тексте правил наряду с терминами “ядовитые “ и “едкие” применяются термины соответственно “токсичные” и “коррозионные”.

C. Конкретные позиции "Н.У.К.", охватывающие какую-либо группу веществ или изделий, обладающих характерными химическими или физическими свойствами и не указанных конкретно, например:

№ ООН 1477 НИТРАТЫ НЕОРГАНИЧЕСКИЕ, Н.У.К.

№ ООН 1987 СПИРТЫ, Н.У.К.

D. Общие позиции "Н.У.К.", охватывающие какую-либо группу веществ или изделий, обладающих одним или несколькими опасными свойствами и не указанных конкретно, например:

№ ООН 1325 ВЕЩЕСТВО ТВЕРДОЕ ОРГАНИЧЕСКОЕ ЛЕГКОВОСПЛАМЕНЯЮЩЕЕСЯ, Н.У.К.

№ ООН 1993 ЖИДКОСТЬ ЛЕГКОВОСПЛАМЕНЯЮЩАЯСЯ , Н.У.К.

Позиции, определенные в пунктах B, C и D, представляют собой сводные позиции.

2.1.1.3 В соответствии с требованиями по упаковке некоторые вещества и изделия, кроме веществ, отнесенных к классам 1, 2, 5.2, 6.2 и 7, и самореактивных веществ класса 4.1, отнесены к группам упаковки в зависимости от степени опасности, которой они характеризуются. Группы упаковки имеют следующие значения:

- группа упаковки I: вещества с высокой степенью опасности
- группа упаковки II: вещества со средней степенью опасности
- группа упаковки III: вещества с низкой степенью опасности.

2.1.2 ПРИНЦИПЫ КЛАССИФИКАЦИИ

2.1.2.1 Опасные грузы классифицируются на основе их свойств в соответствии с п. 2.2.x.1 соответствующего класса. Отнесение опасных грузов к тому или иному классу или группе упаковки производится в соответствии с критериями, указанными в п. 2.2.x.1. Отнесение одного или нескольких видов дополнительной опасности к какому-либо опасному веществу или изделию производится на основе критериев класса или классов, соответствующих этим видам опасности, как указано в соответствующем п.2.2.x.1.

2.1.2.2 Все опасные грузы перечислены в таблице A главы 3.2 в порядке присвоенных им номеров ООН. В этой таблице содержится соответствующая информация о перечисленных в ней грузах, такая как наименование, класс, группа (группы) упаковки, соответствующий знак (знаки) опасности, положения, касающиеся упаковки и перевозки[1].

2.1.2.3 Опасные грузы, которые перечислены или определены в п. 2.2.x.2 каждого класса, к перевозке не допускаются.

2.1.2.4 Грузы, не указанные по наименованию, т. е. грузы, не перечисленные в качестве одиночных позиций в таблице “A” главы 3.2 и не перечисленные или не определенные в п. 2.2.x.2, относят к соответствующему классу согласно процедуре, предусмотренной в разделе 2.1.3. Кроме того, для них определяется вид дополнительной опасности (при наличии такового) и группа упаковки (при необходимости). После определения класса, вида дополнительной опасности (при наличии такового) и группы упаковки (при необходимости) определяется соответствующий номер ООН. В схемах принятия решения, приведенных в п. 2.2.x.3 (перечень сводных позиций) в конце каждого класса, указаны необходимые параметры для выбора соответствующей сводной позиции (номера ООН). Во всех случаях на основе иерархии позиций, обозначенных в п. 2.1.1.2 буквами B, C и D, выбирается наиболее конкретная сводная позиция, охватывающая свойства данного вещества или изделия. Если в соответствии с п. 2.1.1.2 данное вещество или

[1] *Алфавитный перечень этих позиций приведен в таблице “B’’ главы 3.2.*

изделие нельзя отнести к позициям типа B или C, то лишь в этом случае оно должно быть отнесено к позиции типа D.

2.1.2.5 Если на основе процедур испытаний, предусмотренных в главе 2.3, и критериев, изложенных в п. 2.2.x.1 различных классов определено, что вещество, раствор или смесь определенного класса, указанные по наименованию в таблице A главы 3.2, не отвечают критериям этого класса, тогда данное вещество, раствор или смесь не относятся к этому классу.

2.1.2.6 Для классификации вещества, имеющие температуру плавления или начала плавления 20°C или ниже при давлении 101,3 кПа, рассматриваются в качестве жидкостей. Вязкое вещество, для которого конкретную температуру плавления определить невозможно, подвергается испытанию ASTM D 4359-90 или испытанию для определения текучести (испытание с использованием пенетрометра), в соответствии с разделом 2.3.4.

2.1.3 КЛАССИФИКАЦИЯ ВЕЩЕСТВ, ВКЛЮЧАЯ РАСТВОРЫ И СМЕСИ (ТАКИЕ, КАК ПРЕПАРАТЫ И ОТХОДЫ), НЕ ПОИМЕНОВАННЫХ В ТАБЛИЦЕ. A

2.1.3.1 Вещества, включая растворы и смеси, не указанные по наименованию в таблице A, классифицируются в соответствии с их степенью опасности на основе критериев, упомянутых в п. 2.2.x.1 различных классов. Опасность, которую представляет то или иное вещество, определяется(ются) на основе его физических и химических характеристик, и физиологических свойств. Такие характеристики и свойства также принимаются во внимание, когда имеющийся опыт обусловливает необходимость отнесения вещества к категории, отвечающей более жестким требованиям.

2.1.3.2 Вещество, не указанное по наименованию в таблице A главы 3.2, которое представляет какой-либо один вид опасности, должно быть отнесено к соответствующему классу и включено в одну из сводных позиций, перечисленных в п. 2.2.x.3 этого класса.

2.1.3.3 Раствор или смесь, содержащие только одно опасное вещество, указанное по наименованию в таблице A главы 3.2, а также одно или несколько неопасных веществ, рассматриваются как данное опасное вещество, указанное по наименованию, за исключением следующих случаев:

а) раствор или смесь конкретно указаны по наименованию в таблице A главы 3.2; или

б) из позиции, в которую включено данное опасное вещество, ясно следует, что она применяется только в отношении химически чистого вещества; или

в) класс, физическое состояние или группа упаковки раствора или смеси являются иными, чем у данного опасного вещества.

В случаях, упомянутых в подпунктах б) или в), выше, раствор или смесь должны быть отнесены в качестве веществ, не указанных по наименованию, к соответствующему классу и включены в одну из сводных позиций, перечисленных в п. 2.2.x.3 этого класса, с учетом видов дополнительной опасности, которую представляют данный раствор или данная смесь (если таковые имеются), кроме случаев, когда данный раствор или данная смесь не отвечают критериям ни одного класса и тем самым не подпадают под действие требований Прил. 2 к СМГС.

2.1.3.4 Растворы и смеси, содержащие одно из нижеследующих веществ, указанных по наименованию, относят к той же позиции, что и содержащееся в них вещество, при условии, что они не обладают опасными свойствами, указанными в п. 2.1.3.5:

– Класс 3

№ ООН 1921 ПРОПИЛЕНИМИН СТАБИЛИЗИРОВАННЫЙ;

№ ООН 2481 ЭТИЛИЗОЦИАНАТ;

№ ООН 3064 НИТРОГЛИЦЕРИНА СПИРТОВЫЙ РАСТВОР, содержащий более 1%, но не более 5% нитроглицерина.

– Класс 6.1

№ ООН 1051 ВОДОРОД ЦИАНИСТЫЙ СТАБИЛИЗИРОВАННЫЙ, содержащий менее 3% воды;

№ ООН 1185 ЭТИЛЕНИМИН СТАБИЛИЗИРОВАННЫЙ;

№ ООН 1259 НИКЕЛЯ КАРБОНИЛ;

№ ООН 1613 КИСЛОТЫ ЦИАНИСТОВОДОРОДНОЙ ВОДНЫЙ РАСТВОР (водорода цианистого водный раствор), содержащий не более 20% цианистого водорода;

№ ООН 1614 ВОДОРОД ЦИАНИСТЫЙ СТАБИЛИЗИРОВАННЫЙ, содержащий не более 3% воды и абсорбированный пористым инертным материалом;

№ ООН 1994 ЖЕЛЕЗА ПЕНТАКАРБОНИЛ;

№ ООН 2480 МЕТИЛИЗОЦИАНАТ;

№ ООН 3294 ВОДОРОДА ЦИАНИДА СПИРТОВЫЙ РАСТВОР, содержащий не более 45% цианистого водорода.

– Класс 8

№ ООН 1052 ВОДОРОД ФТОРИСТЫЙ БЕЗВОДНЫЙ;

№ ООН 1744 БРОМ или

№ ООН 1744 БРОМА РАСТВОР;

№ ООН 1790 КИСЛОТА ФТОРИСТОВОДОРОДНАЯ, содержащая более 85% фтористого водорода;

№ ООН 2576 ФОСФОРА ОКСИБРОМИД РАСПЛАВЛЕННЫЙ.

– Класс 9

№ ООН 2315 ПОЛИХЛОРДИФЕНИЛЫ;

№ ООН 3151 ПОЛИГАЛОГЕНИРОВАННЫЕ ДИФЕНИЛЫ ЖИДКИЕ или

№ ООН 3151 ПОЛИГАЛОГЕНИРОВАННЫЕ ТЕРФЕНИЛЫ ЖИДКИЕ;

№ ООН 3152 ПОЛИГАЛОГЕНИРОВАННЫЕ ДИФЕНИЛЫ ТВЕРДЫЕ или

№ ООН 3152 ПОЛИГАЛОГЕНИРОВАННЫЕ ТЕРФЕНИЛЫ ТВЕРДЫЕ,

если они не содержат одно из перечисленных выше веществ класса 3, класса 6.1 или класса 8; в противном случае их надлежит классифицировать соответственно.

2.1.3.5 Вещества, не поименованные в таблице А главы 3.2, обладающие более чем одним опасным свойством, и растворы или смеси, содержащие несколько опасных веществ, должны быть отнесены к соответствующей сводной позиции (см. п. 2.1.2.4) и к группе упаковки соответствующего класса в зависимости от их опасных свойств. Такие вещества на основании опасных свойств классифицируются по принципу, изложенному в пунктах 2.1.3.5.1-2.1.3.5.4.

2.1.3.5.1 Определение физических и химических характеристик, и физиологических свойств осуществляется посредством измерения или расчета, и классификация вещества, раствора или смеси производится согласно критериям, изложенным в п. 2.2.x.1 различных классов.

2.1.3.5.2 Если определение опасных свойств связано со значительными затратами или усилиями (например, в отношении некоторых видов отходов), то данное вещество, раствор или смесь должны быть отнесены к классу того компонента, который представляет наибольшую опасность.

2.1.3.5.3 Если в силу своих опасных свойств вещество, раствор или смесь могут быть включены в более чем один класс или в более чем одну группу веществ, перечисленных ниже, то в этом случае данное вещество, данный раствор или данную смесь надлежит отнести к классу или группе веществ, соответствующим наибольшей опасности, в следующем порядке приоритетов:

а) материалы класса 7 (кроме радиоактивного материала в освобожденных упаковках, когда приоритет имеют остальные опасные свойства);

б) вещества класса 1;

в) вещества класса 2;

г) жидкие десенсибилизированные взрывчатые вещества класса 3;

е) самореактивные вещества и твердые десенсибилизированные взрывчатые вещества класса 4.1;

д) пирофорные вещества класса 4.2;

ж) вещества класса 5.2;

з) вещества класса 6.1 или класса 3, которые на основании их ингаляционной токсичности надлежит относить к группе упаковки I [Вещества, которые удовлетворяют классификационным критериям класса 8 и характеризуются ингаляционной токсичностью пыли и взвесей ($ЛК_{50}$) в диапазоне группы упаковки I и пероральной или чрескожной токсичностью лишь в диапазоне группы упаковки III или ниже, надлежит относить к классу 8];

к) инфекционные вещества класса 6.2.

2.1.3.5.4 Если в силу своих опасных свойств вещество относится более чем к одному классу или более чем одной группе веществ, не перечисленных выше в п. 2.1.3.5.3, то данное вещество классифицируют на основе той же процедуры, однако соответствующий класс выбирается с помощью таблицы приоритета опасных свойств, содержащейся в п. 2.1.3.9.

2.1.3.6 Во всех случаях следует применять наиболее конкретную сводную позицию (см. п. 2.1.2.4), т.е. общая позиция "Н.У.К." должна использоваться только в том случае, если неприменима какая-либо обобщенная позиция или конкретная позиция "Н.У.К".

2.1.3.7 Растворы и смеси окисляющих веществ или веществ, представляющих дополнительную опасность окисления, могут обладать взрывчатыми свойствами. В этом случае они допускаются к перевозке только при условии, если они удовлетворяют требованиям, касающимся класса 1.

2.1.3.8 В соответствии с требованиями Прил. 2 к СМГС вещества, растворы и смеси (такие, как препараты и отходы), которые нельзя отнести к классам 1–8 или классу 9, за исключением позиций с № ООН 3077 и 3082, но которые могут быть отнесены к позициям с № ООН 3077 или 3082 класса 9 на основе методов испытаний и критериев, предусмотренных в разделе 2.3.5, считаются загрязнителями водной среды. Растворы и смеси (такие, как препараты и отходы), о которых не имеется данных, соответствующих классификационным критериям, считаются загрязнителями водной среды, если значение $ЛК_{50}$ (см. определение в п. 2.3.5.7), рассчитанное по формуле:

$$ЛК_{50} = \frac{ЛК_{50}\ \text{загрязнителя} \times 100}{\text{процентная доля загрязнителя (по массе)}}$$

равняется или составляет менее:

а) 1 мг/л; или

б) 10 мг/л, если загрязнитель не подвержен быстрому биологическому разложению или если он, будучи подвержен быстрому биологическому разложению, имеет значение $\log P_{ов} \geq 3{,}0$ (см. также п. 2.3.5.6).

2.1.3.9 Таблица приоритета опасных свойств

КЛАСС И ГРУППА УПАКОВКИ	4.1, II	4.1, III	4.2, II	4.2, III	4.3, I	4.3, II	4.3, III	5.1, I	5.1, II	5.1, III	6.1, I DERMAL	6.1, I ORAL	6.1, II	6.1, III	8, I	8, II	8, III	9
3, I	SOL LIQ 4.1 3, I	SOL LIQ 4.1 3, I	SOL LIQ 4.2 3, I	SOL LIQ 4.2 3, I	4.3, I	4.3, I	4.3, I	SOL LIQ 5.1, I 3, I	SOL LIQ 5.1, I 3, I	SOL LIQ 5.1, I 3, I	3, I	3, I	3, I	3, I	3, I	3, I	3, I	3, I
3, II	SOL LIQ 4.1 3, II	SOL LIQ 4.1 3, II	SOL LIQ 4.2 3, II	SOL LIQ 4.2 3, II	4.3, I	4.3, II	4.3, II	SOL LIQ 5.1, I 3, I	SOL LIQ 5.1, II 3, II	SOL LIQ 5.1, II 3, II	3, I	3, I	3, II	3, II	8, I	3, II	3, II	3, II
3, III	SOL LIQ 4.1 3, II	SOL LIQ 4.1 3, III	SOL LIQ 4.2 3, II	SOL LIQ 4.2 3, III	4.3, I	4.3, II	4.3, III	SOL LIQ 5.1, I 3, I	SOL LIQ 5.1, II 3, II	SOL LIQ 5.1, III 3, III	6.1, I	6.1, I	6.1, II	3, III */	8, I	8, II	3, III	3, III
4.1, II			4.2, II	4.2, II	4.3, I	4.3, II	4.3, II	5.1, I	4.1, II	4.1, II	6.1, I	6.1, I	SOL LIQ 4.1,II 6.1, II	SOL LIQ 4.1, II 6.1, II	8, I	SOL LIQ 4.1, II 8, II	SOL LIQ 4.1, II 8, II	4.1, II
4.1, III			4.2, II	4.2, III	4.3, I	4.3, II	4.3, III	5.1, I	4.1, II	4.1, III	6.1, I	6.1, I	6.1, II	SOL LIQ 4.1,III 6.1, III	8, I	8, II	SOL LIQ 4.1, III 8, III	4.1, III
4.2, II					4.3, I	4.3, II	4.3, II	5.1, I	4.2, II	4.2, II	6.1, I	6.1, I	4.2, II	4.2, II	8, I	4.2, II	4.2, II	4.2, II
4.2, III					4.3, I	4.3, II	4.3, III	5.1, I	5.1, II	4.2, III	6.1, I	6.1, I	6.1, II	4.2, III	8, I	8, II	4.2, III	4.2, III
4.3, I								5.1, I	4.3, I	4.3, I	6.1, I	4.3, I	4.3, I	4.3, I	4.3, I	4.3, I	4.3, I	4.3, I
4.3, II								5.1, I	4.3, II	4.3, II	6.1, I	4.3, I	4.3, II	4.3, II	8, I	4.3, II	4.3, II	4.3, II
4.3, III								5.1, I	5.1, II	4.3, III	6.1, I	6.1, I	6.1, II	4.3, III	8, I	8, II	4.3, III	4.3, III
5.1, I											5.1, I	5.1, I	5.1, I	5.1, I	5.1, I	5.1, I	5.1, I	5.1, I
5.1, II											6.1, I	5.1, I	5.1, II	5.1, II	8, I	5.1, II	5.1, II	5.1, II
5.1, III											6.1, I	6.1, I	6.1, II	5.1, III	8, I	8, II	5.1, III	5.1, III
6.1, I DERMAL															SOL LIQ 6.1, I 8, I	6.1, I	6.1, I	6.1, I
6.1, I ORAL															SOL LIQ 6.1, I 8, I	6.1, I	6.1, I	6.1, I
6.1, II INHAL															SOL LIQ 6.1, I 8, I	6.1, II	6.1, II	6.1, II
6.1, II DERMAL															SOL LIQ 6.1, I 8, I	SOL LIQ 6.1, II 8, II	6.1, II	6.1, II
6.1, II ORAL															8.1	SOL LIQ 6.1, II 8, II	6.1, II	6.1, II
6.1, III															8, I	8, II	8, III	6.1, III
8, I																		8, I
8, II																		8, II
8, III																		8, III

SOL = ТВЕРДЫЕ ВЕЩЕСТВА И СМЕСИ
LIQ = ЖИДКИЕ ВЕЩЕСТВА, СМЕСИ И РАСТВОРЫ
DERMAL = ЧРЕСКОЖНАЯ ТОКСИЧНОСТЬ – ТОКСИЧНОЕ ДЕЙСТВИЕ ЧЕРЕЗ НЕПОВРЕЖДЕННУЮ КОЖУ;
ORAL = ПЕРОРАЛЬНАЯ ТОКСИЧНОСТЬ – ТОКСИЧНОЕ ДЕЙСТВИЕ ПРИ ПРИЕМЕ ВНУТРЬ;
INHAL = ИНГАЛЯЦИОННАЯ ТОКСИЧНОСТЬ – ТОКСИЧНОЕ ДЕЙСТВИЕ ПРИ ВДЫХАНИИ
*/ КЛАСС 6.1 ДЛЯ ПЕСТИЦИДОВ

Примечание 1:Примеры, поясняющие порядок пользования таблицей

Классификация одиночного вещества

Описание вещества, подлежащего классификации:

Амин, не указанный по наименованию, соответствующий критериям класса 3, группа упаковки II, а также критериям класса 8, группа упаковки I.

Процедура:

На пересечении строки 3 II с колонкой 8 I указано 8 I. Поэтому амин должен быть отнесен к классу 8 и к позиции: № ООН 2734 АМИНЫ ЖИДКИЕ КОРРОЗИОННЫЕ ЛЕГКОВОСПЛАМЕНЯЮЩИЕСЯ, Н.У.К., или № ООН 2734 ПОЛИАМИНЫ ЖИДКИЕ КОРРОЗИОННЫЕ ЛЕГКОВОСПЛАМЕНЯЮЩИЕСЯ, Н.У.К. группа упаковки I

Классификация смеси

Описание смеси, подлежащей классификации:

Смесь, состоящая из легковоспламеняющейся жидкости, отнесенной к классу 3, группа упаковки III, токсичного вещества, отнесенного к классу 6.1, группа упаковки II, и коррозионного вещества, отнесенного к классу 8, группа упаковки I.

Процедура:

На пересечении строки 3 III с колонкой 6.1 II указано 6.1 II.

На пересечении строки 6.1 II с колонкой 8 I LIQ указано 8 I.

Поэтому данная смесь, которая далее не уточняется, должна быть отнесена к классу 8 и к позиции: № ООН 2922 ЖИДКОСТЬ КОРРОЗИОННАЯ ТОКСИЧНАЯ, Н.У.К. группа упаковки I.

Примечание 2: Примеры отнесения смесей и растворов к соответствующим классам и группам упаковки согласно п.2.1.3.5.3:

Раствор фенола, отнесенного к классу 6.1 (II), в бензоле, отнесенном к классу 3 (II), должен быть отнесен к классу 3 (II); ввиду токсичности фенола этот раствор должен быть отнесен к позиции № ООН 1992 ЖИДКОСТЬ ЛЕГКОВОСПЛАМЕНЯЮЩАЯСЯ ТОКСИЧНАЯ, Н.У.К., класс 3 (II).

Твердая смесь арсената натрия, отнесенного к классу 6.1 (II), и гидроксида натрия, отнесенного к классу 8 (II), должна быть отнесена к позиции № ООН 3290 ВЕЩЕСТВО ТВЕРДОЕ ТОКСИЧНОЕ КОРРОЗИОННОЕ НЕОРГАНИЧЕСКОЕ, Н.У.К., класс 6.1 (II). Раствор сырого или очищенного нафталина, отнесенного к классу 4.1 (III), в бензине, отнесенном к классу 3 (II), должен быть отнесен к позиции № ООН 3295 УГЛЕВОДОРОДЫ ЖИДКИЕ, Н.У.К., класс 3 (II).

Смесь пропиленимина, отнесенного к классу 3, и полихлордифенилов (ПХД), отнесенных к классу 9 (II), должна быть отнесена к позиции № ООН 1921 ПРОПИЛЕНИМИН ИНГИБИРОВАННЫЙ, класс 3.

2.1.4 КЛАССИФИКАЦИЯ ОБРАЗЦОВ

2.1.4.1 Если вещество перевозится с целью проведения дополнительных испытаний, а его класс и номер ООН точно не определены, то ему назначаются временно класс, номер ООН и надлежащее отгрузочное

наименование на основе имеющихся у грузоотправителя сведений об этом веществе с учетом:

а) классификационных критериев, предусмотренных в главе 2.2; и

б) требований настоящей главы.

Для выбранного надлежащего отгрузочного наименования должна использоваться по возможности наиболее ограничительная группа упаковки.

В случае применения этого положения наименование груза дополняется словом "образец" (например: " ЖИДКОСТЬ ЛЕГКОВОСПЛАМЕНЯЮЩАЯСЯ, Н.У.К. Образец"). В некоторых случаях, когда для образца вещества, которое, как считается, удовлетворяет определенным классификационным критериям, предусмотрено конкретное надлежащее отгрузочное наименование (например, ГАЗ, ОБРАЗЕЦ, НЕ ПОД ДАВЛЕНИЕМ, ВОСПЛАМЕНЯЮЩИЙСЯ, № ООН 3167), должно использоваться это надлежащее отгрузочное наименование. Если для перевозки образца используется позиция "Н.У.К.", то в соответствии с требованием специального положения 274 главы 3.3 надлежащее отгрузочное наименование должно быть дополнено техническим наименованием.

2.1.4.2 Образцы вещества должны перевозиться в соответствии с требованиями, применяемыми к временно назначенному наименованию груза, при условии, что:

а) данное вещество не считается веществом, которое не принимается к перевозке на основании положений п. 2.2.x.2 главы 2.2 или положений главы 3.2;

б) вещество не считается веществом, удовлетворяющим критериям класса 1, или не считается инфекционным веществом или радиоактивным материалом;

в) вещество соответствует положениям п. 2.2.41.1.15 или п. 2.2.52.1.9, если оно является самореактивным веществом или органическим пероксидом, соответственно;

г) образец перевозится в комбинированной таре при массе нетто на одно грузовое место не более 2,5 кг; и

д) образец не упакован вместе с другими грузами.

ГЛАВА 2.2

Специальные положения, касающиеся отдельных классов

2.2.1 Класс 1 Взрывчатые вещества и изделия

2.2.1.1 Критерии

2.2.1.1.1 Название класса 1 охватывает:

а) Взрывчатые вещества: твердые или жидкие вещества (или смеси веществ), которые способны к химической реакции с выделением газов такой температуры и давления и с такой скоростью, что это может вызвать повреждение окружающих предметов.

Пиротехнические вещества: вещества или смеси веществ, предназначенные для производства эффекта в виде тепла, света, звука, газа или дыма или их комбинации в результате самоподдерживающихся экзотермических химических реакций, протекающих без детонации.

ПРИМЕЧАНИЕ 1: *Вещества, которые сами по себе не являются взрывчатыми, но которые могут образовывать взрывчатую смесь в виде газа, пара или пыли, не являются веществами класса 1.*

ПРИМЕЧАНИЕ 2: *Исключенными из класса 1 также являются:*

- увлажненное водой или пропитанное спиртом взрывчатые вещества, в которых содержание воды или спирта превышает указанные пределы,

- вещества взрывчатые , содержащие пластификаторы, которые включены в класс 3 или класс 4.1,

– а также взрывчатые вещества, которые с учетом их преобладающей опасности отнесены к классу 5.2.

б) Взрывчатые изделия: изделия, содержащие одно или несколько взрывчатых или пиротехнических веществ.

ПРИМЕЧАНИЕ: *Устройства, содержащие взрывчатые или пиротехнические вещества в таком незначительном количестве или такого характера, что их случайное или неумышленное воспламенение или инициирование во время перевозки не вызовут никаких внешних проявлений за пределами устройства в виде разбрасывания элементов, огня, дыма, тепла или громкого звука,не подпадают под предписания класса 1.*

в) Не упомянутые выше вещества и изделия, которые изготовляются с целью высвать на практике взрывное или пиротехническое действие.

2.2.1.1.2 Любое вещество или изделие, обладающее или предположительно обладающее взрывчатыми свойствами, должно рассматриваться на предмет его отнесения к классу 1 на основании испытаний, процедур и критерией, предписанных в части I Руководства по испытаниям и критериям.

Вещество или изделие, включенное в класс 1, может быть допущено к перевозке только в том случае, если оно отнесено к какому-либо наименованию или какой-либо позиции "н.у.к.", указанным в таблице А главы 3.2, и удовлетворяет критериям, предусмотренным в Руководстве по испытаниям и критериям.

2.2.1.1.3 Вещества и изделия класса 1 должны быть отнесены к одному из номеров ООН и к одному изнаименований или одной из позиций "н.у.к.", перечисленных в таблице А главы 3.2. Толкование наименований веществ и

изделий, перечисленных в таблице А главы 3.2, должно основываться на глоссарии, содержащиемся в пункте 2.2.1.1.7.

Образцы новых или существующих взрывчатых веществ или изделий, перевозимые для целей испытаний, классификации, исследований и конструкторских разработок, контроля качества или в виде коммерческих образцов, за исключением инициирующих взрывчатых веществ, могут быть отнесены к № ООН 0190 ОБРАЗЦЫ ВЗРЫВЧАТЫХ ВЕЩЕСТВ.

Отнесение взрывчатых веществ и изделий, не указанных по наименованию в таблице А главы 3.2, к одной из позиций "н.у.к." класса 1 или к № ООН 0190 ОБРАЗЦЫ ВЗРЫВЧАТЫХ ВЕЩЕСТВ, а также отнесение к той или иной позиции некоторых веществ, для перевозки которых требуется особое разрешение компетентного органа в соответствии со специальными положениями, указанными в колонке 6 таблицы А главы 3.2, осуществляется компетентным органом страны происхождения. Компетентный орган должен также утверждит в письменном виде условия перевозки этих веществ и изделий. Если страна происхождения не является участницом СМГС, то классификация и условия перевозки должны быть признаны компетентным органом первой стран-участница СМГС по маршруту перевозки груза.

2.2.1.1.4 Вещества и изделия класса 1 должны быть отнесены к одному из подклассов в соответствии с пунктом 2.2.1.1.5 и к одной из групп совместимости в соответствии с пунктом 2.2.1.1.6. Подкласс определяется на основе результатов испытаний, которые описаны в разделе 2.3.1, с использованием определений из пункта 2.2.1.1.5. Группа совместимости устанавливается на основе определений, из пункта 2.2.1.1.6. Классификационный код состоит из номера подкласса и буквы группы совместимости.

2.2.1.1.5 Определение подклассов

Подкласс 1.1	Вещества и изделия, которые характеризуются опасностью взрыва массой (взрыв массой – взрыв, который практически мгновенно распространяется на весь груз).
Подкласс 1.2	Вещества и изделия, которые характеризуются опасностью разбрасывания, но не создают опасности взрыва массой.
Подкласс 1.3	Вещества и изделия, которые характеризуются пожарной опасностью, а также либо незначительной опасностью взрыва, либо незначительной опасностью разбрасывания, либо тем и другим, но не характеризуются опасностью взрыва массой: а) при горении которых выделяется значительное тепловое излучение , или б) которые, загораясь одно за другим, характеризуются незначительным взрывчатым эффектом или разбрасыванием либо тем и другим.
Подкласс 1.4	Вещества и изделия, представляющие лишь незначительную опасность взрыва в случае воспламенения или инициирования при перевозке. Действие взрыва ограничивается грузовым местом, при этом не ожидается выброса осколков значительных размеров или на значительное расстояние. Внешний пожар не должен служить причиной практически мгновенного взрыва почти всего содержимого упаковки.
Подкласс 1.5	Вещества очень низкой чувствительности, которые характеризуются опасностью взрыва массой, но обладают настолько низкой чувствительностью, что

существует очень малая вероятность их инициирования или перехода от горения к детонации при нормальных условиях перевозки. Минимальное требование для этих веществ- они не должны взрываться при испытании на внешное влияние огня.

Подкласс 1.6 — Изделия чрезвычайно низкой чувствительности, которые не характеризуются опасностью взрыва массой. Эти изделия содержат только крайне нечувствительные к детонации вещества и характеризуются ничтожной вероятностью случайного инициирования или распространения взрыва.

ПРИМЕЧАНИЕ: Опасность, характерная для изделий подкласса 1.6, ограничена взрывом лишь одного изделия.

2.2.1.1.6 Определение групп совместимости веществ и изделий:

A Первичное взрывчатое вещество.

B Изделие, содержащее первичное взрывчатое вещество и не имеющее двух или более эффективных предохранительных устройств. В эту группу включаются некоторые изделия, такие как детонаторы для взрывных работ, сборки детонаторов для взрывных работ и капсюли-воспламенители, даже если они не содержат первичных взрывчатых веществ.

C Метательное взрывчатое вещество или другое дефлагрирующее взрывчатое вещество или изделие, содержащее такое взрывчатое вещество.

D Вторичное детонирующее взрывчатое вещество или черный порох, или изделие, содержащее вторичное детонирующее вещество, не имеющее в любом случае средств инициирования и метательного заряда, или изделие, содержащее первичное взрывчатое вещество и имеющее два или более эффективных предохранительных устройств.

E Изделие, содержащее вторичное детонирующее взрывчатое вещество, без средств инициирования, но с метательным зарядом (кроме заряда, содержащего легковоспламеняющиеся жидкость или гель или самовоспламеняющиеся жидкости).

F Изделие, содержащее вторичное детонирующее взрывчатое вещество, с собственными средствами инициирования, с метательным зарядом (кроме заряда, содержащего легковоспламеняющиеся жидкость или гель либо самовоспламе-няющиеся жидкости) или без метательного заряда.

G Пиротехническое вещество или изделие, содержащее пиротехническое вещество, или изделие, содержащее как взрывчатое вещество, так и осветительное, зажигательное, слезоточивое или дымообразующее вещество (кроме водоактивируемого изделия или изделия, содержащего белый фосфор, фосфиды, пирофорное вещество, легковоспламеняющиеся жидкость или гель либо самовоспламеняющиеся жидкости).

H Изделие, содержащее как взрывчатое вещество, так и белый фосфор.

J Изделие, содержащее как взрывчатое вещество, так и легковоспламеняющиеся жидкость или гель.

K Изделие, содержащее как взрывчатое вещество, так и токсичный химический агент.

L Взрывчатое вещество или изделие, содержащее взрывчатое вещество и представляющее особую опасность (например, в связи с водоактивируемостью или ввиду присутствия самовоспламеняющихся жидкостей, фосфидов или пирофорного вещества), требующую изоляции каждого вида.

N Изделия, содержащие только чрезвычайно нечувствительные детонирующие вещества.

S Вещество или изделие, упакованное или сконструированное таким образом, что любые опасные последствия случайного срабатывания не выходят за пределы грузового места, а в случае повреждения упаковки огнем все эффекты взрыва или разбрасывания ограничены настолько, что существенно не препятствуют принятию противопожарных или других аварийных мер в непосредственной близости от грузового места.

ПРИМЕЧАНИЕ 1: Любое вещество или изделие, упакованное в конкретную тару, может относиться только к одной группе совместимости. Поскольку критерий, применяемый к группе совместимости S, основан на опыте, отнесение веществ и изделий к этой группе предполагает необходимость проведения испытаний с целью назначения классификационного кода.

ПРИМЕЧАНИЕ 2: Изделия группы совместимости D и E могут включать собственные средства инициирования или упаковываться вместе с ними при условии, что эти средства имеют не менее двух эффективных предохранительных устройств, предназначенных для предотвращения взрыва при случайном срабатывании средств инициирования. Такие грузовые места относятся к группе совместимости D или E.

ПРИМЕЧАНИЕ 3: Изделия группы совместимости D и E можно упаковывать вместе с собственными средствами инициирования, которые не имеют двух эффективных предохранительных устройств (т. е. средствами инициирования, отнесенными к группе совместимости B), при условии соответствия положению MP21, приведенному в разделе 4.1.10. Такие грузовые места относятся к группе совместимости D или E.

ПРИМЕЧАНИЕ 4: Изделия могут снабжаться собственными средствами воспламенения или упаковываться вместе с ними при условии, что срабатывание средств воспламенения при нормальных условиях перевозки исключено.

ПРИМЕЧАНИЕ 5: Изделия групп совместимости C, D и E могут упаковываться совместно. Такие грузовые места относятся к группе совместимости E.

2.2.1.1.7 Глоссарий наименований

ПРИМЕЧАНИЕ 1: Описания, содержащиеся в этом глоссарии, не могут быть использованы для замены процедур испытаний и классификации любово вещества или изделия класса 1. Отнесение соответствующему подклассу и принятие решения о том, или данное веществопринадлежить к группе совместимости S, должны быть основаны на испытаниях продукта в соответствии с частью I Руководства по испытаниям и критериям, или осуществляться по аналогии с подобными продуктами, которые были испытаны и классифицированы в соответствии с процедурами, предусмотренными в этом Руководстве.

ПРИМЕЧАНИЕ 2: Цифры, стоящие после наименования, означают соответствующие номера ООН (колонка 2 таблицы A главы 3.2). Классификационный код см. в пункте 2.2.1.1.4.

БОЕГОЛОВКИ РАКЕТ с разрывным зарядом: № ООН 0286, 0287

Изделия, содержащие детонирующее взрывчатое вещества (далее ВВ) без средств инициирования или со средствами инициирования, снабженными двумя или более эффективными предохранительными устройствами. Они предназначены для установки в ракету. Термин охватывает боеголовки для управляемых ракетных снарядов.

БОЕГОЛОВКИ РАКЕТ с разрывным зарядом: № ООН 0369

Изделия, содержащие детонирующее ВВ со собственными средствами инициирования, не снабженными двумя или более эффективными предохранительными устройствами. Они предназначены для установки в ракету. Термин охватывает боеголовки для управляемых ракетных снарядов.

БОЕГОЛОВКИ РАКЕТ с разрывным или вышибным зарядом: № ООН 0370

Изделия, содержащие инертную боевую часть и небольшой заряд детонирующего или дефлагрирующего ВВ без собственных средств инициирования или со собственными средствами инициирования, снабженными двумя или более эффективными предохранительными устройствами. Они предназначены для установки в ракетный двигатель для отделения инертного элемента. Термин охватывает боеголовки для управляемых ракетных снарядов.

БОЕГОЛОВКИ РАКЕТ с разрывным или вышибным зарядом: № ООН 0371

Изделия, содержащие инертную боевую часть и небольшой заряд детонирующего или дефлагрирующего ВВ со собственными средствами инициирования, снабжены менее чем двумя эффективными предохранительными устройствами. Они предназначены для установки в ракетный двигатель для отделения инертного элемента. Термин охватывает боеголовки для управляемых ракетных снарядов.

БОЕГОЛОВКИ ТОРПЕД с разрывным зарядом: № ООН 0221

Изделия, содержащие детонирующее ВВ без собственных средств инициирования или со собственными средствами инициирования, снабженными двумя или более эффективными предохранительными устройствами. Они предназначены для установки в торпеды.

БОЕПРИПАСЫ ДЫМОВЫЕ, снаряженные или не снаряженные разрывным, вышибным или метательным зарядом: № ООН 0015, 0016, 0303

Боеприпасы, содержащие такое дымопроизводящее вещество, как смесь хлорсульфоновой кислоты или тетрахлорид титана; или дымопроизводящий пиротехнический состав, основанный на гексахлорэтане или красном фосфоре. Если вещество само по себе не является взрывчатым, эти боеприпасы содержат также один или более из следующих компонентов: метательный заряд с капсюлем и воспламенительным зарядом; взрыватель с разрывным или вышибным зарядом. Термин охватывает дымовые гранаты.

ПРИМЕЧАНИЕ: Это определение не охватывает СИГНАЛЫ ДЫМОВЫЕ, указанные отдельно.

БОЕПРИПАСЫ ДЫМОВЫЕ С БЕЛЫМ ФОСФОРОМ, снаряженные разрывным,вышибным или метательным зарядом: № ООН 0245, 0246

Боеприпасы, содержащие белый фосфор в качестве дымопроизводящего вещества. Они также содержат один или более из следующих компонентов: метательный заряд с капсюлем и воспламенительным зарядом; взрыватель с разрывным или вышибным зарядом. Термин охватывает дымовые гранаты.

БОЕПРИПАСЫ ЗАЖИГАТЕЛЬНЫЕ, снаряженные или не снаряженные разрывным, вышибным или метательным зарядом: № ООН 0009, 0010, 0300

Боеприпасы, содержащие зажигательный состав. Если данный состав сам по себе не является взрывчатым, эти боеприпасы содержат также один или более из следующих компонентов: метательный заряд с капсюлем и воспламенительным зарядом; взрыватель с разрывным или вышибным зарядом.

БОЕПРИПАСЫ ЗАЖИГАТЕЛЬНЫЕ С БЕЛЫМ ФОСФОРОМ с разрывным, вышибным или метательным зарядом: № ООН 0243, 0244

Боеприпасы, содержащие белый фосфор в качестве зажигательного вещества. Они также содержат один или более из следующих компонентов: метательный заряд с капсюлем и воспламенительным зарядом; взрыватель с разрывным или вышибным зарядом.

БОЕПРИПАСЫ ЗАЖИГАТЕЛЬНЫЕ, содержащие жидкое или гелеобразное вещество, с разрывным, вышибным или метательным зарядом: № ООН 0247

Боеприпасы, содержащие жидкое или гелеобразное зажигательное вещество. Если зажигательное вещество само по себе не является взрывчатым, эти боеприпасы также содержат один или более из следующих компонентов: метательный заряд с капсюлем и воспламенительным зарядом; взрыватель с разрывным или вышибным зарядом.

БОЕПРИПАСЫ ИСПЫТАТЕЛЬНЫЕ: № ООН 0363

Боеприпасы, содержащие пиротехнические вещества и используемые для проверки действия или эффективности новых боеприпасов или узлов и компонентов оружия.

БОЕПРИПАСЫ ОСВЕТИТЕЛЬНЫЕ, снаряженные или не снаряженные разрывным, вышибным или метательным зарядом: № ООН 0171, 0254, 0297

Боеприпасы, предназначенные для освещения местности одиночным интенсивным источником света. Термин охватывает осветительные патроны, гранаты и снаряды, а также осветительные бомбы и бомбы для опознавания целей.

ПРИМЕЧАНИЕ: Термин не охватывает изделия: ПАТРОНЫ СИГНАЛЬНЫЕ; УСТРОЙСТВА СИГНАЛЬНЫЕ РУЧНЫЕ; СИГНАЛЫ БЕДСТВИЯ; РАКЕТЫ ОСВЕТИТЕЛЬНЫЕ АВИАЦИОННЫЕ; РАКЕТЫ ОСВЕТИТЕЛЬНЫЕ, ЗАПУСКАЕМЫЕ С ЗЕМЛИ.

Эти изделия указаны отдельною

БОЕПРИПАСЫ ПРАКТИЧЕСКИЕ: № ООН 0362, 0488

Боеприпасы без основного разрывного заряда, но снабженные разрывным зарядом или вышибным зарядом. Обычно они также содержат взрыватель и метательный заряд.

ПРИМЕЧАНИЕ: Термин не охватывает следующие изделия, указанные отдельно: *ГРАНАТЫ ПРАКТИЧЕСКИЕ*.

БОЕПРИПАСЫ СЛЕЗОТОЧИВЫЕ с разрывным, вышибным или метательным зарядом: № ООН 0018, 0019, 0301

Боеприпасы, содержащие слезоточивое вещество. Они также содержат один или более из следующих компонентов: пиротехническое вещество; метательный заряд с капсюлем и воспламенительным зарядом; взрыватель с разрывным или вышибным зарядом.

БОМБЫ ГЛУБИННЫЕ: № ООН 0056

Изделия, состоящие из заряда детонирующего ВВ, помещенного в цилиндр или снаряд, без средств инициирования или со средствами инициирования, снабженными двумя или более эффектпредохранительными устройствами. Они предназначены для детонирования под водой.

БОМБЫ С ЛЕГКОВОСПЛАМЕНЯЮЩЕЙСЯ ЖИДКОСТЬЮ, с разрывным зарядом: № ООН 0399, 0400

Изделия, сбрасываемые с летательного аппарата и состоящие из резервуара, наполненного легковоспламеняющейся жидкостью, и разрывного заряда.

БОМБЫ с разрывным зарядом: № ООН 0034, 0035

Взрывчатые изделия, сбрасываемые с летательного аппарата, без собственных средств инициирования или со собственными средствами инициирования, со двумя или более эффективными предохранительными устройствами.

БОМБЫ с разрывным зарядом: № ООН 0033, 0291

Взрывчатые изделия, сбрасываемые с летательного аппарата, со собственными средствами инициирования, не снабжены двумя или более эффективными предохранительными устройствами.

ВЗРЫВЧАТОЕ ВЕЩЕСТВО БРИЗАНТНОЕ, ТИП А: № ООН 0081

Вещества, состоящие из жидких органических нитратов, таких как нитроглицерин, или смеси таких компонентов с одним или более из следующих веществ: нитроцеллюлоза; нитрат аммония или другие неорганические нитраты; нитросоединения ароматического ряда или горючие материалы, такие как древесная мука и алюминиевый порошок. Они могут содержать инертные компоненты, такие как кизельгур, и примеси красителей и стабилизаторов. Эти ВВ должны быть в виде порошка, желя или эластичного материала. Термин охватывает динамит, бризантный динамит и желатин-динамит.

ВЗРЫВЧАТОЕ ВЕЩЕСТВО БРИЗАНТНОЕ, ТИП В: № ООН 0082, 0331

Вещества, включающие:

а) смесь нитрата аммония или других неорганических нитратов с ВВ типа тринитротолуола, содержащую или не содержащую другие вещества типа древесной муки и алюминиевого порошка, или

б) смесь нитрата аммония или других неорганических нитратов с другими горючими веществами, не содержащими взрывчатых ингредиентов.

В обоих случаях они могут содержать инертные компоненты, такие как кизельгур, и примеси красителей и стабилизаторов. Эти ВВ не должны содержать нитроглицерина, подобных ему жидких органических нитратов и хлоратов.

ВЗРЫВЧАТОЕ ВЕЩЕСТВО БРИЗАНТНОЕ, ТИП С: № ООН 0083

Вещества, состоящие из смеси хлората калия или натрия, либо перхлората калия, натрия или аммония с органическими нитросоединениями или такими горючими материалами, как древесная мука, алюминиевый порошок или углеводород. Они могут содержать инертные компоненты, такие как кизельгур, примеси красителей и стабилизаторов. Эти ВВ не должны содержать нитроглицерина, подобных ему жидких органических нитратов.

ВЗРЫВЧАТОЕ ВЕЩЕСТВО БРИЗАНТНОЕ, ТИП D: № ООН 0084

Вещества, состоящие из смеси органических нитросоединений и горючих материалов, таких как углеводороды и алюминиевый порошок. Они могут содержать инертные компоненты, такие как кизельгур, и примеси красителей и стабилизаторов. Эти ВВ не должны содержать нитроглицерина, подобных ему жидких органических нитратов, хлоратов и нитрата, аммония. Термин обычно охватывает пластичные ВВ.

ВЗРЫВЧАТОЕ ВЕЩЕСТВО БРИЗАНТНОЕ, ТИП Е: № ООН 0241, 0332

Вещества, состоящие из воды в качестве основного компонента и большой части нитрата аммония или других окислителей, из которых некоторые или все могут находятся в растворе. Другие составляющие могут включать нитропроизводные например тринитротолуол, углеводороды или алюминиевый порошок. Они могут содержать инертные компоненты, такие как кизельгур, и примеси красителей и стабилизаторов. Термин охватывает эмульсионные ВВ, суспензированные ВВ и водножелевые ВВ.

ВЗРЫВЧАТЫЕ ВЕЩЕСТВА ОЧЕНЬ НИЗКОЙ ЧУВСТВИТЕЛЬНОСТИ (ВВ ОНЧ), Н.У.К.: № ООН 0482

Вещества, представляющие опасность взрыва в массе, но обладающие столь низкой чувствительностью, что имеется весьма малая вероятность инициирования или перехода от горения к детонации при нормальных условиях перевозки, а также прошедшие испытания серии 5.

ВЗРЫВЧАТЫЕ ИЗДЕЛИЯ ЧРЕЗВЫЧАЙНО НИЗКОЙ ЧУВСТВИТЕЛЬНОСТИ (ИЗДЕЛИЯ ЕЕI): № ООН 0486

Изделия, содержащие только детонирующие вещества чрезвычайно низкой чувствительности, которые демонстрируют ничтожно малую вероятность случайного инициирования или распространения взрыва при нормальных условиях перевозки и прошли испытания серии 7.

ВЗРЫВЧАТЫХ ВЕЩЕСТВ ОБРАЗЦЫ, кроме инициирующих ВВ: № ООН 0190

Новые или существующие взрывчатые вещества или изделия, еще не отнесенные к какому-либо наименованию в таблице А главы 3.2 и перевозимые в соответствии с инструкциями компетентного органа и, как правило, в небольших количествах, в частности для целей испытаний, классификации, исследований и конструкторских разработок или контроля качества, либо в качестве коммерческих образцов.

ПРИМЕЧАНИЕ: Термин не охватывает взрывчатых веществв и изделий,которые уже отнесенные к другому наименованию в таблице А главы 3.2.

ВЕЩЕСТВО МЕТАТЕЛЬНОЕ, ЖИДКОЕ: № ООН 0495, 0497

Вещество, состоящее из дефлагрирующего жидкого ВВ и используемое для вышибитья.

ВЕЩЕСТВО МЕТАТЕЛЬНОЕ, ТВЕРДОЕ: № ООН 0498, 0499,0501

Вещество, состоящее из дефлагрирующего твердого ВВ и используемое для вышибитья.

ВОСПЛАМЕНИТЕЛИ: № ООН 0121, 0314, 0315, 0325, 0454

Изделия, содержащие одно или более ВВ и предназначенные для возбуждения дефлаграции в цепи взрывания. Они могут приводиться в действие химическим, электрическим или механическим способами.

ПРИМЕЧАНИЕ: Термин не охватывает следующие изделия, указанные отдельно: ШНУР ОГНЕПРОВОДНЫЙ; ЗАПАЛ ТРУБЧАТЫЙ; ЗАПАЛ МГНОВЕННОГО ДЕЙСТВИЯ, НЕДЕТОНИРУЮЩИЙ; ТРУБКИ ЗАЖИГАТЕЛЬНЫЕ; ВОСПЛАМЕНИТЕЛИ ОГНЕПРОВОДНОГО ШНУРА; КАПСЮЛИ-ВОСПЛАМЕНИТЕЛИ; ВТУЛКИ КАПСЮЛЬНЫЕ.

ВОСПЛАМЕНИТЕЛИ ОГНЕПРОВОДНОГО ШНУРА: № ООН 0131

Изделия различной конструкции, приводимые в действие трением, ударом или электрическим способом и используемые для воспламенения безопасного огнепроводного шнура.

ВТУЛКИ КАПСЮЛЬНЫЕ: № ООН 0319, 0320, 0376

Изделия, состоящие из первичного средства воспламенения и вспомогательного заряда дефлагрирующего ВВ, такого как черный порох, используемые для воспламенения метательного заряда в артиллерийской гильзе и т. д.

ГАЗОНАПОЛНИТЕЛЬНЫЕ УСТРОЙСТВА НАДУВНЫХ ПОДУШЕК или МОДУЛИ НАДУВНЫХ ПОДУШЕК или УСТРОЙСТВА ПРЕДВАРИТЕЛЬНОГО НАТЯЖЕНИЯ РЕМНЕЙ БЕЗОПАСНОСТИ: № ООН 0503

Изделия, содержащие пиротехнические вещества и используемые в качестве аварийных надувных подушек или ремней безопасности на транспортных средствах.

ГЕКСАТОНАЛ: № ООН 0393

Вещество, состоящее из однородной смеси циклотриметилентринитрамина (RDX), тринитротолуола (ТНТ) и алюминия.

ГЕКСОЛИТ (ГЕКСОТОЛ) сухой или увлажненный с массовой долей воды менее 15%: № ООН 0118

Вещество, состоящее из однородной смеси циклотриметилентринитрамина (RDX) и тринитротолуола (ТНТ). Термин охватывает "Состав В".

ГИЛЬЗЫ ПАТРОННЫЕ ПУСТЫЕ С КАПСЮЛЕМ: № ООН 0379, 0055

Изделия, состоящие из патронной гильзы из металла, пластмассы или другого невоспламеняющегося материала, в которых единственным взрывчатым компонентом является капсюль.

ГИЛЬЗЫ СГОРАЕМЫЕ ПУСТЫЕ БЕЗ КАПСЮЛЯ: № ООН 0447, 0446

Изделия, состоящие из патронной гильзы, изготовленной частично или полностью из нитроцеллюлозы.

ГРАНАТЫ ПРАКТИЧЕСКИЕ ручные или ружейные: № ООН 0110, 0372, 0318,0452

Изделия без основного разрывного заряда, предназначенные для метания вручную или с помощью ружейного гранатомета. Они содержат капсюльное устройство и могут иметь пристрелочный разрывной заряд.

ГРАНАТЫ ручные или ружейные с разрывным зарядом: № ООН 0284, 0285

Изделия, предназначенные для метания вручную или с помощью ружейного гранатомета. Они не имеют средств инициирования или имеют средства инициирования, снабженные двумя или более эффективными предохранительными устройствами.

ГРАНАТЫ ручные или ружейные с разрывным зарядом: № ООН 0292, 0293

Изделия, предназначенные для метания вручную или с помощью ружейного гранатомета. Они имеют средства инициирования, снабженные менее чем двумя эффективными предохранительными устройствами.

ДВИГАТЕЛИ РАКЕТНЫЕ: № ООН 0186, 0280, 0281

Изделия, состоящие из заряда ВВ обычно в форме твердого метательного вещества, помещенного в цилиндр с одним или более соплами. Они предназначены для приведения в движение ракет и управляемых ракетных снарядов.

ДВИГАТЕЛИ РАКЕТНЫЕ ЖИДКОСТНЫЕ, ЗАПРАВЛЕННЫЕ ТОПЛИВОМ: № ООН 0395, 0396

Изделия, состоящие из цилиндра с одним или более соплами, заправленного жидким топливом. Они предназначены для приведения в движение ракет или управляемых ракетных снарядов.

ДВИГАТЕЛИ РАКЕТНЫЕ С ГИПЕРГОЛИЧЕСКОЙ ЖИДКОСТЬЮ с вышибным зарядом или без него: № ООН 0322, 0250

Изделия, содержащие гиперголическое топливо, помещенное в цилиндре с одним или несколькими соплами. Они предназначены для приведения в движение ракет или управляемых ракетных снарядов.

ДЕТОНАТОРЫ ВТОРИЧНЫЕ без капсюля- детонатора: № ООН 0042, 0283

Изделия, состоящие из заряда детонирующего ВВ без средств инициирования. Они используются для усиления инициирующего воздействия детонаторов или детонирующего шнура.

ДЕТОНАТОРЫ ВТОРИЧНЫЕ С КАПСЮЛЕМ-ДЕТОНАТОРОМ: № ООН 0225, 0268

Изделия, состоящие из заряда детонирующего ВВ со средствами инициирования. Они используются для усиления инициирующего воздействия детонаторов или детонирующего шнура.

ДЕТОНАТОРЫ ДЛЯ БОЕПРИПАСОВ: № ООН 0073, 0364, 0365, 0366

Изделия, состоящие из небольшой металлической или пластиковой трубки, содержащей ВВ, такие как азид свинца, ПЭТН или комбинации ВВ. Они предназначены для возбуждения цепи детонации.

ЗАКЛЕПКИ ВЗРЫВЧАТЫЕ: № ООН 0174

Изделия, состоящие из небольшого заряда ВВ внутри металлической заклепки.

ЗАПАЛ МГНОВЕННОГО ДЕЙСТВИЯ, НЕДЕТОНИРУЮЩИЙ (БЫСТРОГОРЯЩИЙ): № ООН 0101

Изделие, состоящее из хлопковых нитей, пропитанных мелкозернистым черным порохом. Его горение сопровождается открытым пламенем, и он используется в огневых цепях для воспламенения пиротехнических средств и т. п. Его можно вставить в бумажную трубку для достижения мгновенного или очень быстрого действия.

ЗАПАЛ ТРУБЧАТЫЙ в металлической оболочке: № ООН 0103

Изделие, состоящее из металлической трубки с сердцевиной в виде дефлагрирующего ВВ.

ЗАРЯДЫ ВЗРЫВЧАТЫЕ ПРОМЫШЛЕННЫЕ без капсюля детонатора: № ООН 0442, 0443, 0444, 0445

Изделия, состоящие из заряда детонирующего ВВ без средств инициирования, используемые для сварки, соединения и штамповки взрывом и в других металлургических процессах.

ЗАРЯДЫ ДОПОЛНИТЕЛЬНЫЕ ВЗРЫВЧАТЫЕ: № ООН 0060

Изделия, состоящие из небольшого съемного детонатора вторичного, помещенного в полости снаряда между взрывателем и разрывным зарядом.

ЗАРЯДЫ КУМУЛЯТИВНЫЕ ГИБКИЕ, УДЛИНЕННЫЕ: № ООН 0237, 0288

Изделия, включающие сердечник из детонирующего ВВ -образного сечения V, покрытый гибкой оболочкой.

ЗАРЯДЫ КУМУЛЯТИВНЫЕ без капсюля детонатора: № ООН 0059, 0439, 0440, 0441

Изделия, состоящие из оболочки, заключающей в себе заряд детонирующего ВВ, с вогнутой полостью, покрытой твердым материалом, без средств инициирования. Они предназначены для получения сильного пробивного кумулятивного эффекта.

ЗАРЯДЫ МЕТАТЕЛЬНЫЕ: № ООН 0271, 0272, 0415, 0491

Изделия, состоящие из метательного заряда в любой физической форме, в корпусе или без корпуса, используемые в качестве компонента ракетных двигателей или для уменьшения лобового сопротивления снарядов.

ЗАРЯДЫ МЕТАТЕЛЬНЫЕ ДЛЯ ОРУДИЙ: № ООН 0242, 0279, 0414

Заряды метательных ВВ любой физической формы для орудийных боеприпасов раздельного заряжания.

ЗАРЯДЫ ПОДРЫВНЫЕ: № ООН 0048

Изделия, содержащие заряд детонирующего ВВ в корпусе из фибрового картона, пластмассы, металла или другого материала. Изделия без средств инициирования или со средствами инициирования, снабженными двумя или более эффективными предохранительными устройствами.

ПРИМЕЧАНИЕ: Термин не охватывает изделий, указанных отдельно: БОМБЫ, МИНЫ, СНАРЯДЫ

ЗАРЯДЫ ВЫШИБНЫЕ взрывчатые: № ООН 0043

Изделия, состоящие из небольшого заряда ВВ и предназначенные для разрыва оболочки снарядов и других боеприпасов с целью рассеивания их содержимого.

ЗАРЯДЫ РАЗРЫВНЫЕ ПЛАСТИФИЦИРОВАННЫЕ: № ООН 0457, 0458, 0459, 0460

Изделия, содержащие пластифицированный заряд детонирующего ВВ и имеющие специальную форму, без оболочки и без средств инициирования. Они предназначены для использования в качестве компонентов боеприпасов, таких как боеголовки.

ИЗДЕЛИЯ ПИРОТЕХНИЧЕСКИЕ для технических целей: № ООН 0428, 0429, 0430, 0431, 0432

Изделия, содержащие пиротехнические вещества и используемые в технических целях: для выделения тепла и газов, производства сценических эффектов и т. д.

ПРИМЕЧАНИЕ: Термин не охватывает следующие изделия, указанные отдельно: все виды боеприпасов; ПАТРОНЫ СИГНАЛЬНЫЕ; РЕЗАКИ КАБЕЛЬНЫЕ ВЗРЫВЧАТЫЕ; СРЕДСТВА ПИРОТЕХНИЧЕСКИЕ; РАКЕТЫ ОСВЕТИТЕЛЬНЫЕ АВИАЦИОННЫЕ; РАКЕТЫ ОСВЕТИТЕЛЬНЫЕ, ЗАПУСКАЕМЫЕ С ЗЕМЛИ; УСТРОЙСТВА РАСЦЕПЛЕНИЯ ВЗРЫВЧАТЫЕ;

ЗАКЛЕПКИ ВЗРЫВЧАТЫЕ; УСТРОЙСТВА СИГНАЛЬНЫЕ РУЧНЫЕ; СИГНАЛЫ БЕДСТВИЯ; ПЕТАРДЫ ЖЕЛЕЗНОДОРОЖНЫЕ ВЗРЫВЧА ТЫЕ; СИГНАЛЫ ДЫМОВЫЕ

ИЗДЕЛИЯ ПИРОФОРНЫЕ: № ООН 0380

Изделия, содержащие пирофорное вещество (способное к самовоспламенению на воздухе) и взрывчатое вещество или компонент. Термин не охватывает изделия, содержащие белый фосфор.

КАПСЮЛИ-ВОСПЛАМЕНИТЕЛИ: № ООН 0044, 0377, 0378

Изделия, состоящие из металлического или пластмассового колпачка, содержащего небольшое количество смеси, легковоспламеняющейся при ударе. Они используются как воспламеняющие элементы в патронах для стрелкового оружия и в ударных средствах воспламенения метательных зарядов.

КАПСЮЛИ-ДЕТОНАТОРЫ НЕЭЛЕКТРИЧЕСКИЕ для взрывных работ: № ООН 0029, 0267, 0455

Изделия, специально предназначенные для инициирования бризантных ВВ. Эти детонаторы могут быть сконструированы для мгновенной детонации или могут содержать замедлители. Неэлектрические детонаторы приводятся в действие такими средствами, как детонационная трубка, запальная трубка, безопасный огнепроводный шнур, другие воспламеняющие устройства или гибкий детонирующий шнур. Сюда относятся детонационные реле без детонирующего шнура.

КАПСЮЛИ-ДЕТОНАТОРЫ ЭЛЕКТРИЧЕСКИЕ для взрывных работ: № ООН 0030, 0255, 0456

Изделия, специально предназначенные для инициирования бризантных ВВ. Эти детонаторы могут быть сконструированы для мгновенной детонации или могут содержать замедлители. Электрические детонаторы приводятся в действие электрическим током.

МИНЫ с разрывным зарядом: № ООН 0137, 0138

Изделия, обычно состоящие из металлической или композиционной емкости, заполненной детонирующим ВВ, без средств инициирования или со средствами инициирования, снабженными двумя или более эффективными предохранительными устройствами. Они предназначены для срабатывания при проходе судов, транспортных средств или людей. Термин охватывает "бангалорские торпеды".

МИНЫ с разрывным зарядом: № ООН 0136, 0294

Изделия, обычно состоящие из металлической или композиционной емкости, заполненной детонирующим ВВ, со средствами инициирования, снабженными не более чем двумя эффективными предохранительными устройствами. Они предназначены для срабатывания при проходе судов, транспортных средств или людей. Термин охватывает "бангалорские торпеды".

ОКТОЛИТ (ОКТОЛ) сухой или увлажненный с массовой долей воды менее 15%: № ООН 0266

Вещество, состоящее из однородной смеси циклотетраметилентетранитрамина (HMX) и тринитротолуола (ТНТ).

ОКТОНАЛ: № ООН 0496

Вещество, состоящее из однородной смеси циклотетраметилентетранитрамина, тринитротолуола (ТНТ) и алюминия.

ПАТРОНЫ ДЛЯ ОРУЖИЯ С ИНЕРТНЫМ СНАРЯДОМ: № ООН 0012,0328, 0339, 0417.

Боеприпасы, состоящие из снаряда без разрывного заряда, но с метательным зарядом с капсюлем или без него. Изделия могут включать трассер при условии, что преобладающую опасность представляет метательный заряд.

ПАТРОНЫ ДЛЯ ОРУЖИЯ с разрывным зарядом: № ООН 0006, 0321, 0412

Боеприпасы, состоящие из снаряда с разрывным зарядом без средств инициирования или со средствами инициирования, снабженными двумя или более эффективными предохранительными устройствами, и метательного заряда с капсюлем или без него. Термин охватывает окончательно или неокончательно снаряженные боеприпасы и боеприпасы раздельного заряжания, если компоненты упакованы совместно.

ПАТРОНЫ ДЛЯ ОРУЖИЯ с разрывным зарядом: № ООН 0005, 0007, 0348

Боеприпасы, состоящие из снаряда с разрывным зарядом со средствами инициирования, снабженными не более чем двумя эффективными предохранительными устройствами, и метательного заряда с капсюлем или без него. Термин охватывает окончательно или неокончательно снаряженные боеприпасы и боеприпасы раздельного заряжания, если компоненты упакованы совместно.

ПАТРОНЫ ДЛЯ ЗАПУСКА МЕХАНИЗМОВ: № ООН 0275, 0276, 0323, 0381

Изделия, предназначенные для производства механического действия. Они состоят из гильзы, содержащей заряд дефлагрирующего ВВ, и средств воспламенения.

Газовые продукты дефлаграции вызывают линейное или вращательное движение либо функционирование диафрагм, клапанов или переключателей, либо выталкивание сцепных устройств или выбрасывание тушащих агентов.

ПАТРОНЫ ДЛЯ НЕФТЯНЫХ СКВАЖИН: № ООН 0277, 0278

Изделия с оболочкой из тонкого картона, металла или других материалов, содержащие только метательное взрывчатое вещество, которое выталкивает твердый снаряд для перфорации обсадных труб нефтескважин.

ПРИМЕЧАНИЕ: Термин не охватывает изделия, указанного отдельно: ЗАРЯДЫ КУМУЛЯТИВНЫЕ

ПАТРОНЫ ДЛЯ СТРЕЛКОВОГО ОРУЖИЯ: № ООН 0417, 0339, 0012

Боеприпасы, состоящие из гильзы с центральным или кольцевым капсюлем и содержащие как метательный заряд, так и твердый снаряд. Они предназначены для стрельбы из оружия калибром не более 19,1 мм. Это определение включает ружейные патроны любого калибра.

ПРИМЕЧАНИЕ: Термин не охватывает изделий ПАТРОНЫ ДЛЯ СТРЕЛКОВОГО ОРУЖИЯ ХОЛОСТЫЕ, указанных отдельно, а также некоторых патронов для стрелкового оружия, указанных в рубрике ПАТРОНЫ ДЛЯ ОРУЖИЯ С ИНЕРТНЫМ СНАРЯДОМ.

ПАТРОНЫ ОСВЕТИТЕЛЬНЫЕ: № ООН 0049, 0050

Изделия, состоящие из гильзы, капсюля и осветительного состава в едином комплекте, готовом для выстрела.

ПАТРОНЫ ДЛЯ ОРУЖИЯ ХОЛОСТЫЕ: № ООН 0326, 0413, 0327, 0338, 0014

Боеприпасы, состоящие из закрытой гильзы с центральным или кольцевым капсюлем и зарядом бездымного или черного пороха, но без пули или снаряда. Они издают сильный звук и используются для учений, салютов, в качестве метательного заряда, в стартовых пистолетах и т. д. Термин охватывает холостые боеприпасы.

ПАТРОНЫ ДЛЯ СТРЕЛКОВОГО ОРУЖИЯ ХОЛОСТЫЕ: № ООН 0014, 0327, 0338

Боеприпасы, состоящие из закрытой гильзы с центральным или кольцевым капсюлем и зарядом бездымного или черного пороха. Гильзы не содержат пули или снаряда. Они предназначены для стрельбы из оружия калибром не более 19,1 мм, служат для издания сильного звука и используются для учений, салютов, в качестве метательного заряда, в стартовых пистолетах и т. д.

ПАТРОНЫ СИГНАЛЬНЫЕ: № ООН 0054, 0312, 0405

Изделия, предназначенные для стрельбы цветными сигнальными ракетами или другими сигнальными средствами из сигнальных пистолетов и т. п.

ПЕНТОЛИТ сухой или увлажненный с массовой долей воды менее 15%: № ООН 0151

Вещество, состоящее из однородной смеси пентаэритриттетранитрата (ПЭТН) с тринитротолуолом (ТНТ).

ПЕТАРДЫ ЖЕЛЕЗНОДОРОЖНЫЕ ВЗРЫВЧАТЫЕ: № ООН 0192, 0193, 0492, 0493

Изделия, содержащие пиротехническое вещество, которое взрывается с сильным звуком при раздавливании изделия. Они предназначены для установки на рельсы.

ПОРОХ БЕЗДЫМНЫЙ: № ООН 0160, 0161

Вещество на нитроцеллюлозной основе, используемое как метательное ВВ. Термин охватывает метательные ВВ однокомпонентные (только нитроцеллюлоза), двухкомпонентные (нитроцеллюлоза и нитроглицерин) и трехкомпонентные (нитроцеллюлоза/нитроглицерин/ нитрогуанидин).

ПРИМЕЧАНИЕ: Литые, прессованные или картузные заряды бездымного пороха указаны в рубрике ЗАРЯДЫ МЕТАТЕЛЬНЫЕ или ЗАРЯДЫ МЕТАТЕЛЬНЫЕ ДЛЯ ОРУДИЙ

ПОРОХ В БРИКЕТАХ (ПАСТА ПОРОХОВАЯ) УВЛАЖНЕННЫЙ с массовой долей спирта не менее 17%. ПОРОХ В БРИКЕТАХ (ПАСТА ПОРОХОВАЯ) УВЛАЖНЕННЫЙс массовой долей воды не менее 25%: № ООН 0433, 0159

Вещество, состоящее из нитроцеллюлозы, пропитанной не более 60% нитроглицерина или других жидких органических нитратов или их смесей.

ПОРОХ ДЫМНЫЙ (ПОРОХ ЧЕРНЫЙ), гранулированный или в порошке: № ООН 0027

Вещество, состоящее из однородной смеси древесного угля или другого углерода и нитрата калия или нитрата натрия с добавлением или без добавления серы.

ПОРОХ ДЫМНЫЙ (ПОРОХ ЧЕРНЫЙ), ПРЕССОВАННЫЙ или ПОРОХ ДЫМНЫЙ (ПОРОХ ЧЕРНЫЙ) В ТАБЛЕТКАХ: № ООН 0028

Вещество, состоящее из дымного пороха в форме таблетек.

ПОРОХ ДЛЯ ПИРОТЕХНИЧЕСКИХ ИЗДЕЛИЙ: № ООН 0094, 0305

Пиротехническое вещество, которое при воспламенении дает яркий свет.

РАКЕТЫ, ЗАПРАВЛЕННЫЕ ЖИДКИМ ТОПЛИВОМ, с разрывным зарядом: № ООН 0397, 0398

Изделия, состоящие из цилиндра с одним или двумя соплами, заполненного жидким топливом, и боеголовки. Термин охватывает управляемые ракетные снаряды.

РАКЕТЫ ОСВЕТИТЕЛЬНЫЕ АВИАЦИОННЫЕ: № ООН 0093, 0403, 0404, 0420, 0421

Изделия, содержащие пиротехнические вещества, сбрасываемые с летательного аппарата и предназначенные для освещения, опознавания, сигнализации или предупреждения.

РАКЕТЫ ОСВЕТИТЕЛЬНЫЕ, ЗАПУСКАЕМЫЕ С ЗЕМЛИ: № ООН 0092, 0418, 0419

Изделия, содержащие пиротехнические вещества и предназначенные для использования в наземных условиях для освещения, опознавания, сигнализации или предупреждения.

РАКЕТЫ с вышибным зарядом: № ООН 0436, 0437, 0438

Изделия, состоящие из ракетного двигателя и заряда для выброса полезной нагрузки из головной части ракеты. Термин охватывает управляемые ракетные снаряды.

РАКЕТЫ с инертной головкой: № ООН 0183, 0502

Изделия, состоящие из ракетного двигателя и инертной головки. Термин охватывает управляемые ракетные снаряды.

РАКЕТЫ с разрывным зарядом: № ООН 0181, 0182

Изделия, состоящие из ракетного двигателя и боеголовки без средств инициирования или со средствами инициирования, снабженными двумя или более эффективными предохранительными устройствами. Термин охватывает управляемые ракетные снаряды.

РАКЕТЫ с разрывным зарядом: № ООН 0180, 0295

Изделия, состоящие из ракетного двигателя и боеголовки со средствами инициирования, снабженные не более чем двумя эффективными предохранительными устройствами. Термин охватывает управляемые ракетные снаряды.

РАКЕТЫ ТРОСОМЕТАТЕЛЬНЫЕ: № ООН 0238, 0240, 0453

Изделия, состоящие из ракетного двигателя и предназначенные для метания троса.

РЕЗАКИ КАБЕЛЬНЫЕ ВЗРЫВЧАТЫЕ: № ООН 0070

Изделия, состоящие из режущего устройства, ударяющего о наковальню в результате взрыва небольшого заряда дефлагрирующего ВВ.

СБОРКИ ДЕТОНАТОРОВ НЕЭЛЕКТРИЧЕСКИЕ для взрывных работ: № ООН 0360, 0361, 0500

Неэлектрические детонаторы, собранные вместе и инициируемые такими средствами, как безопасный огнепроводный шнур, детонационная трубка, запальная трубка или детонирующий шнур. Они могут быть мгновенного действия или включать замедлители. Сюда относятся детонационные реле, включающие в себя детонирующий шнур.

СИГНАЛЫ БЕДСТВИЯ судовые: № ООН 0194, 0195

Изделия, содержащие пиротехническое вещество и предназначенные для подачи сигналов посредством звука, огня, дыма или их комбинации.

СИГНАЛЫ ДЫМОВЫЕ: № ООН 0196, 0197, 0313, 0487

Изделия, содержащие пиротехнические вещества, которые выделяют дым. Кроме того, они могут содержать устройства для издания звуковых сигналов.

СИГНАЛЫ ЗВУКОВЫЕ ВЗРЫВЧАТЫЕ: № ООН 0374, 0375

Изделия, состоящие из заряда детонирующего ВВ без средств инициирования или со средствами инициирования, снабженными двумя или более эффективными предохранительными устройствами. Они сбрасываются с судов и приводятся в действие, когда достигают определенной глубины или морского дна.

СИГНАЛЫ ЗВУКОВЫЕ ВЗРЫВЧАТЫЕ: № ООН 0204, 0296

Изделия, состоящие из заряда детонирующего ВВ со средствами инициирования, не снабженные менее чем двумя эффективными предохранительными устройствами. Они сбрасываются с судов и приводятся в действие, когда достигают определенной глубины или морского дна.

СНАРЯДЫ инертные с трассером: № ООН 0345, 0424, 0425

Изделия, такие как снаряды, пули, гранаты или мины, которые выстреливаются из пушки или другого орудия, винтовки или другого стрелкового оружия.

СНАРЯДЫ ПЕРФОРАТОРНЫЕ для нефтескважин без капсуля- детонатора: № ООН 0124, 0494

Изделия, состоящие из стальной трубки или металлической ленты с включенными в них кумулятивными зарядами, соединенными детонирующим шнуром, без собственных средств инициирования.

СНАРЯДЫ с разрывным зарядом: № ООН 0168, 0169, 0344

Изделия, такие как снаряды, пули, гранаты или мины, которые выстреливаются из пушки или другого орудия. Они не имеют средств инициирования или имеют средства инициирования, снабженные двумя или более эффективными предохранительными устройствами.

СНАРЯДЫ с разрывным зарядом: № ООН 0167, 0324

Изделия, такие как снаряды, пули, гранаты или мины, которые выстреливаются из пушки или другого орудия. Они имеют средства инициирования, снабженные менее чем двумя эффективными предохранительными устройствами.

СНАРЯДЫ с разными или вышибным зарядом: № ООН 0346, 0347

Изделия, такие как снаряды, пули, гранаты, которые выстреливаются из пушки или другого орудия. Они не имеют собственных средств

инициирования или имеют собственные средства инициирования, снабженные двумя или более эффективными предохранительными устройствами. Они используются для выброса красящих элементов с целью коррекции стрельбы или для разбрасывания других инертных материалов.

СНАРЯДЫ с разрывным или вышибным зарядом: № ООН 0426, 0427

Изделия, такие как пули или гранаты, которые выстреливаются из пушки или другого орудия. Они имеют средства инициирования, снабженные менее чем двумя эффективными предохранительными устройствами. Они используются для выброса красящих элементов с целью коррекции стрельбы или для разбрасывания других инертных материалов.

СНАРЯДЫ с разрывным или вышибным зарядом: № ООН 0434, 0435

Изделия, такие как снаряды, пули или гранаты, которые выстреливаются из пушки или другого орудия, винтовки или другого стрелкового оружия. Они используются для выброса красящих элементов с целью коррекции стрельбы или для разбрасывания других инертных материалов.

СРЕДСТВА ПИРОТЕХНИЧЕСКИЕ: № ООН 0333, 0334, 0335, 0336, 0337

Пиротехнические изделия, предназначенные для устройства фейерверков.

ТОРПЕДЫ ВЗРЫВЧАТЫЕ для нефтескважин без детонатора: № ООН 0099

Изделия, состоящие из заряда детонирующего ВВ, помещенного в гильзу, без средств инициирования. Они используются для разрушения скальной породы вокруг бурового ствола для облегчения выхода нефти на поверхность.

ТОРПЕДЫ С ЖИДКИМ ТОПЛИВОМ с инертной головкой: № ООН 0450

Изделия, снабженные двигателем, работающим на жидком взрывчатом топливе, для движения торпеды в воде, и инертной головкой.

ТОРПЕДЫ С ЖИДКИМ ТОПЛИВОМ, снаряженные или не снаряженные разрывным зарядом: № ООН 0449

Изделия, снабженные либо двигателем, работающим на жидком взрывчатом топливе, для движения торпеды в воде, с боеголовкой или без нее; либо двигателем, работающим на жидком невзрывчатом топливе, для движения торпеды в воде, с боеголовкой.

ТОРПЕДЫ с разрывным зарядом: № ООН 0451

Изделия, снабженные двигателем, работающим на невзрывчатом топливе, для движения торпеды под водой, с боеголовкой без собственных средств инициирования или со в воде собственными средствами инициирования, снабженными двумя или более эффективными предохранительными устройствами.

ТОРПЕДЫ с разрывным зарядом: № ООН 0329

Изделия, снабженные двигателем, работающим на взрывчатом топливе, для движения торпеды под водой, с боеголовкой без средств инициирования или со средствами инициирования, снабженными двумя или более эффективными предохранительными устройствами.

ТОРПЕДЫ с разрывным зарядом: № ООН 0330

Изделия, снабженные двигателем, работающим на взрывчатом или невзрывчатом топливе, для движения торпеды под водой, с боеголовкой,

имеющей средства инициирования, снабженные менее чем двумя эффективными предохранительными устройствами.

ТРЕССЕРЫ ДЛЯ БОЕПРИПАСОВ: № ООН 0212, 0306

Герметичные изделия, содержащие пиротехнические вещества и предназначенные для обозначения траектории снаряда (пули).

ТРИТОНАЛ: № ООН 0390

Вещество, состоящее из смеси тринитротолуола (ТНТ) и алюминия.

ТРУБКИ ДЕТОНАЦИОННЫЕ: № ООН 0106, 0107, 0257, 0367

Изделия, содержащие взрывчатые компоненты, предназначенные для возбуждения детонации в боеприпасах. Они содержат механические, электрические, химические или гидростатические компоненты для инициирования детонации. Обычно они имеют защитные элементы.

ТРУБКИ ДЕТОНАЦИОННЫЕ с защитными элементами: № ООН 0408, 0409, 0410

Изделия, содержащие взрывчатые компоненты, предназначенные для возбуждения детонации в боеприпасах. Они содержат механические, электрические, химические или гидростатические компоненты для инициирования детонации. Детонационные трубки должны иметь два или более эффективных защитных элементов.

ТРУБКИ ЗАЖИГАТЕЛЬНЫЕ: № ООН 0316, 0317, 0368

Изделия, содержащие первичные ВВ, предназначенные для возбуждения дефлаграции в боеприпасах. Они содержат механические, электрические, химические или гидростатические компоненты для возбуждения дефлаграции. Обычно они имеют защитные элементы.

УСТРОЙСТВА ВОДОАКТИВИРУЕМЫЕ с разрывным, вышибным или метательным зарядом: № ООН 0248, 0249

Изделия, которые приводятся в действие в результате физико-химической реакции их содержимого с водой.

УСТРОЙСТВА СИГНАЛЬНЫЕ РУЧНЫЕ: № ООН 0191, 0373

Портативные устройства, содержащие пиротехнические вещества для подачи визуальных сигналов или предупреждающих сигналов. Термин охватывает небольшие осветительные ракеты, запускаемые с земли, такие как автодорожные сигнальные факелы или железнодорожные пиропатроны, а также и небольшие сигналы бедствия.

УСТРОЙСТВА РАСЦЕПЛЕНИЯ ВЗРЫВЧАТЫЕ: № ООН 0173

Изделия, состоящие из небольшого заряда ВВ со средствами инициирования, а также стержней или звеньев. Они разрывают стержни или звения для быстрого расцепления оборудования.

ФОТОАВИАБОМБЫ: № ООН 0038

Изделия, сбрасываемые с летательного аппарата для обеспечения короткого интенсивного освещения объектов фотографирования. Они содержат заряд детонирующего ВВ без собственных средств инициирования или со собственными средствами инициирования, снабженными двумя или более эффективными предохранительными устройствами.

ФОТОАВИАБОМБЫ: № ООН 0037

Взрывчатые изделия, сбрасываемые с летательного аппарата для обеспечения короткого интенсивного освещения объектов фотографирования. Они содержат заряд детонирующего ВВ со собственными средствами инициирования, не снабженными двумя или более эффективными предохранительными устройствами.

ФОТОАВИАБОМБЫ: № ООН 0039, 0299

Взрывчатые изделия, сбрасываемые с летательного аппарата для обеспечения короткого интенсивного освещения объектов фотографирования. Они содержат фотоосветительный состав.

ШНУР ДЕТОНИРУЮЩИЙ гибкий: № ООН 0065, 0289

Изделие, состоящее из сердечника в виде детонирующего ВВ в оболочке из штапельной ткани с пластиковым или иным покрытием. Если штапельная ткань защищена от просеивания, покрытия не требуется.

ШНУР ДЕТОНИРУЮЩИЙ в металлической оболочке: № ООН 0102, 0290

Изделие, состоящее из сердечника в виде детонирующего ВВ в трубчатой оболочке из мягкого металла, с пластиковым покрытием или без него.

ШНУР ДЕТОНИРУЮЩИЙ СЛАБОГО ДЕЙСТВИЯ в металлической оболочке: № ООН 0104

Изделие, состоящее из сердечника в виде детонирующего ВВ в трубчатой оболочке из мягкого металла, с защитным покрытием или без него. Сердечник содержит достаточно малое количество ВВ, что обеспечивает незначительное внешнее проявление при его воспламенении.

ШНУР ОГНЕПРОВОДНЫЙ: № ООН 0066

Изделие, состоящее из текстильных нитей, покрытых черным порохом или другим быстрогорящим пиротехническим составом, и гибкой защитной оболочки; или сердечника в виде черного пороха, покрытого мягким тканым материалом. Горение распространяется постепенно по длине шнура с наружным пламенем; изделие используется для передачи воспламенения от устройства к заряду или капсюлю.

ШНУР ОГНЕПРОВОДНЫЙ БЕЗОПАСНЫЙ: № ООН 0105

Изделие, состоящее из сердечника в виде мелкозернистого дымного пороха, помещенного в оболочку из мягкого тканого материала, с одним или более наружным защитным покрытием. При воспламенении горит с установленной скоростью без внешнего взрывного эффекта.

ЭЛЕМЕНТЫ ЦЕПИ ВЗРЫВАНИЯ Н.У.К.: № ООН 0382, 0383, 0384, 0461

Изделия, содержащие взрывчатое вещество и предназначенные для передачи детонации или дефлаграции по цепи взрывания.

2.2.1.2 Вещества и изделия, не допускаемые к перевозке

2.2.1.2.1 Взрывчатые вещества, обладающие чрезмерной чувствительностью в соответствии с критериями, указанными в части I Руководства по испытаниям и критериям, или способные к самопроизвольной реакции, а также взрывчатые вещества и изделия, которые нельзя отнести к какому-либо наименованию или к какой-либо позиции "н.у.к.", перечисленным в таблице А главы 3.2, к перевозке не допускаются.

2.2.1.2.2 Вещества группы совместимости А к перевозке не допускается (1.1 А , № ООН 0074 , 0113, 0114, 0129, 0130, 0135, 0224 и 0473).

Изделия группы совместимости K к перевозке не допускается (1.2K, № ООН 0020, и 1.3K, № ООН 0021).

2.2.1.3 Перечень сборных позиций

Классификацио-нный код (см. 2.2.1.1.4)	**Номер ООН**	**Наименование вещества или изделия**
1.1A	0473	ВЗРЫВЧАТЫЕ ВЕЩЕСТВА, Н.У.К. (к железнодорожной перевозке не допускается, см. 2.2.1.2.2)
1.1B	0461	ЭЛЕМЕНТЫ ЦЕПИ ВЗРЫВАНИЯ, Н.У.К.
1.1C	0474	ВЗРЫВЧАТЫЕ ВЕЩЕСТВА, Н.У.К.
	0497	ВЗРЫВЧАТОЕ ВЕЩЕСТВО МЕТАТЕЛЬНОЕ ЖИДКОЕ
	0498	ВЗРЫВЧАТОЕ ВЕЩЕСТВО МЕТАТЕЛЬНОЕ ТВЕРДОЕ
	0462	ВЗРЫВЧАТЫЕ ИЗДЕЛИЯ, Н.У.К.
1.1D	0475	ВЗРЫВЧАТЫЕ ВЕЩЕСТВА, Н.У.К.
	0463	ВЗРЫВЧАТЫЕ ИЗДЕЛИЯ, Н.У.К.
1.1E	0464	ВЗРЫВЧАТЫЕ ИЗДЕЛИЯ, Н.У.К.
1.1F	0465	ВЗРЫВЧАТЫЕ ИЗДЕЛИЯ, Н.У.К.
1.1G	0476	ВЗРЫВЧАТЫЕ ВЕЩЕСТВА, Н.У.К.
1.1L	0357	ВЗРЫВЧАТЫЕ ВЕЩЕСТВА, Н.У.К.
	0354	ВЗРЫВЧАТЫЕ ИЗДЕЛИЯ, Н.У.К.
1.2B	0382	ЭЛЕМЕНТЫ ЦЕПИ ВЗРЫВАНИЯ, Н.У.К.
1.2C	0466	ВЗРЫВЧАТЫЕ ИЗДЕЛИЯ, Н.У.К.
1.2D	0467	ВЗРЫВЧАТЫЕ ИЗДЕЛИЯ, Н.У.К.
1.2E	0468	ВЗРЫВЧАТЫЕ ИЗДЕЛИЯ, Н.У.К.
1.2F	0469	ВЗРЫВЧАТЫЕ ИЗДЕЛИЯ, Н.У.К.
1.2L	0358 0248 0355	ВЗРЫВЧАТЫЕ ВЕЩЕСТВА, Н.У.К. УСТРОЙСТВА ВОДОАКТИВИРУЕМЫЕ с разрывным, вышибным или метательным зарядом ВЗРЫВЧАТЫЕ ИЗДЕЛИЯ, Н.У.К.
1.3C	0132	СОЛИ МЕТАЛЛОВ ДЕФЛАГРИРУЮЩИЕ, НИТРОПРОИЗВОДНЫЕ АРОМАТИЧЕСКОГО РЯДА, Н.У.К.
	0447	ВЗРЫВЧАТЫЕ ВЕЩЕСТВА, Н.У.К.
	0495	ВЗРЫВЧАТОЕ ВЕЩЕСТВО МЕТАТЕЛЬНОЕ ЖИДКОЕ
	0499	ВЗРЫВЧАТОЕ ВЕЩЕСТВО МЕТАТЕЛЬНОЕ ТВЕРДОЕ
	0470	ВЗРЫВЧАТЫЕ ИЗДЕЛИЯ, Н.У.К.
1.3G	0478	ВЗРЫВЧАТЫЕ ВЕЩЕСТВА, Н.У.К.
1.3L	0359.	ВЗРЫВЧАТЫЕ ВЕЩЕСТВА, Н.У.К
	0249	УСТРОЙСТВА ВОДОАКТИВИРУЕМЫЕ с разрывным,

Классификацио-нный код (см. 2.2.1.1.4)	Номер ООН	Наименование вещества или изделия
		вышибным или метательным зарядом
	0356	ВЗРЫВЧАТЫЕ ИЗДЕЛИЯ, Н.У.К.
1.4B	0350	ВЗРЫВЧАТЫЕ ИЗДЕЛИЯ, Н.У.К.
	0383	ЭЛЕМЕНТЫ ЦЕПИ ВЗРЫВАНИЯ, Н.У.К.
1.4C	0479	ВЗРЫВЧАТЫЕ ВЕЩЕСТВА, Н.У.К.
	0351	ВЗРЫВЧАТЫЕ ИЗДЕЛИЯ, Н.У.К.
1.4D	0480	ВЗРЫВЧАТЫЕ ВЕЩЕСТВА, Н.У.К.
	0352	ВЗРЫВЧАТЫЕ ИЗДЕЛИЯ, Н.У.К.
1.4E	0471	ВЗРЫВЧАТЫЕ ИЗДЕЛИЯ, Н.У.К.
1.4F	0472	ВЗРЫВЧАТЫЕ ИЗДЕЛИЯ, Н.У.К.
1.4G	0485	ВЗРЫВЧАТЫЕ ВЕЩЕСТВА, Н.У.К.
	0353	ВЗРЫВЧАТЫЕ ИЗДЕЛИЯ, Н.У.К.
1.4S	0481	ВЗРЫВЧАТЫЕ ВЕЩЕСТВА, Н.У.К.
	0349	ВЗРЫВЧАТЫЕ ИЗДЕЛИЯ, Н.У.К.
	0384	ЭЛЕМЕНТЫ ЦЕПИ ВЗРЫВАНИЯ, Н.У.К.
1.5D	0482	ВЗРЫВЧАТЫЕ ВЕЩЕСТВА ОЧЕНЬ НИЗКОЙ ЧУВСТВИТЕЛЬНОСТИ (ВЗРЫВЧАТЫЕ ВЕЩЕСТВА ОНЧ), Н.У.К.
1.6N	0486	ВЗРЫВЧАТЫЕ ИЗДЕЛИЯ ЧРЕЗВЫЧАЙНО НИЗКОЙ ЧУВСТВИТЕЛЬНОСТИ (ВЗРЫВЧАТЫЕ ИЗДЕЛИЯ ЧНЧ)
	0190	ВЗРЫВЧАТЫХ ВЕЩЕСТВ ОБРАЗЦЫ, кроме инициирующих ВВ ПРИМЕЧАНИЕ: Подкласс и группа совместимости определяются по указанию компетентного органа и в соответствии с принципами, изложенными в пункте 2.2.1.1.4.

2.2.2 КЛАСС 2 ГАЗЫ

2.2.2.1 Критерии

2.2.2.1.1 К классу 2 относятся чистые газы, смеси газов, смеси одного или нескольких газов с одним или несколькими другими веществами и изделия, содержащие такие вещества.

Газом является вещество, которое:

а) при температуре 50°C имеет давление пара более 300 кПа (3 бара); или

б) является полностью газообразным при температуре 20°C и нормальном давлении 101,3 кПа.

Примечание 1:№ ООН 1052 ВОДОРОД ФТОРИСТЫЙ относится к классу 8.

Примечание 2:Чистый газ может содержать другие компоненты, являющиеся побочными продуктами его производства или добавленные для сохранения устойчивости вещества, при условии, что концентрация не изменяет классификацию газа и условия его перевозки, такие как степень

наполнения, давление наполнения в наполненном состоянии, испытательное давление.

Примечание 3:Позиции "Н.У.К.", указанные в п. 2.2.2.3, могут охватывать чистые газы, а также смеси газов.

ПРИМЕЧАНИЕ 4: Положения Прил. 2 к СМГС не распространяются на газированные напитки

2.2.2.1.2 Вещества и изделия класса 2 подразделяются на:

1. Сжатые газы: газы с критической температурой ниже 20°С.

2. Сжиженные газы: газы с критической температурой 20°С или выше.

3. Охлажденные сжиженные (жидкие) газы: газы, которые при перевозке находятся частично в жидком состоянии ввиду их низкой температуры.

4. Газы, растворенные под давлением: газы, которые при перевозке растворены в растворителе.

5. Аэрозольные распылители и малые емкости, содержащие газ (газовые баллончики);

6. Другие изделия, содержащие газ под давлением.

7. Газы не находящиеся под давлением, подпадающие под действие специальных требований (образцы газов).

2.2.2.1.3 Вещества и изделия (за исключением аэрозолей) класса 2 относятся к одной из следующих групп в зависимости от их опасных свойств:

A удушающие

O окисляющие

F воспламеняющиеся

T ядовитые (токсичные)[1]

TF ядовитые[1], воспламеняющиеся

TC ядовитые[1], едкие

TO ядовитые[1], окисляющие[1]

TFC ядовитые[1], воспламеняющиеся, едкие

TOC ядовитые[1], окисляющие, едкие

Если газы и газовые смеси обладают опасными свойствами, относящимися более чем к одной группе, то группы, обозначенные буквой T, превалируют по степени опасности над всеми другими группами. Группы, обозначенные буквой F, превалируют над группами, обозначенными буквами A или O.

Примечание 1: В Типовых правилах ООН, МКМПОГ и Технических инструкциях ИКАО газы отнесены к одному из следующих трех подклассов в соответствии с основным видом опасности:

Подкласс 2.1: воспламеняющиеся газы (соответствующие группам, обозначенным прописной буквой F);

Подкласс 2.2: невоспламеняющиеся, нетоксичные газы (соответствующие группам, обозначенным прописными буквами A или O);

Подкласс 2.3: токсичные газы (соответствующие группам, обозначенным прописной буквой T (т. е. T, TF, TC, TO, TFC и TOC).

ПРИМЕЧАНИЕ 2: Емкости малые, содержащие газ (№ ООН 2037), должны быть отнесены, в зависимости от вида опасности содержимого, к группам A-TOC. В отношении аэрозолей (№ ООН 1950) см. п. 2.2.2.1.6

Примечание 3: Коррозионные[1] газы считаются токсичными и поэтому относятся к группам TC, TFC или TOC.

Примечание 4: Смеси, содержащие по объему более 21% кислорода, должны быть классифицированы как окисляющие.

2.2.2.1.4 Если смесь класса 2, указанная по наименованию в таблице А главы 3.2, удовлетворяет различным критериям, упомянутым в пунктах 2.2.2.1.2 и 2.2.2.1.5, эта смесь должна классифицироваться согласно данным критериям и должна быть отнесена к соответствующей позиции "Н.У.К.".

2.2.2.1.5 Вещества и изделия (за исключением аэрозолей) класса 2, не указанные по наименованию в таблице А главы 3.2, должны быть отнесены к одной из сводных позиций, перечисленных в п. 2.2.2.3, в соответствии с пунктами 2.2.2.1.2 и 2.2.2.1.3. В этом случае применяются следующие критерии:

Удушающие газы

Газы, которые не являются окисляющими, воспламеняющимися и токсичными и которые растворяют или замещают обычно содержащийся в атмосфере кислород.

Воспламеняющиеся газы

Газы, которые при температуре 20°C и нормальном давлении 101,3 кПа:

а) являются воспламеняющимися в смеси с воздухом при их концентрации не более 13% по объему; или

б) имеют диапазон концентрационных пределов воспламеняемости в смеси с воздухом не менее 12%, независимо от величины нижнего концентрационного предела воспламеняемости. Воспламеняемость должна определяться путем испытаний или расчетов в соответствии с методами, принятыми ИСО (см. ISO 10156:1996).

Если для использования этих методов имеющихся данных недостаточно, может быть использован сопоставимый метод испытаний, признанный компетентным органом страны происхождения. Если страна происхождения не является участником СМГС, то классификация и условия перевозки должны быть признаны компетентным органом первой страны-участницы СМГС по пути перевозки груза.

Окисляющие газы

Газы, которые вследствие выделения кислорода могут вызвать воспламенение или поддерживать горение других материалов в большей степени, чем воздух. Окисляющая способность определятся путем испытаний или расчетов в соответствии с методами, принятыми ИСО (см. ISO 10156:1996).

---

[1] В тексте правил наряду с терминами “ядовитые “ и “едкие” применяются термины “токсичные” и “коррозионные”.

Ядовитые[1] газы

Примечание: Газы, частично или полностью отвечающие критериям токсичности в силу своих коррозионных свойств, должны классифицироваться как токсичные. В отношении возможной дополнительной опасности коррозионного воздействия см. также критерии в рубрике "Коррозионные газы".

Газы:

а) представляют опасность для здоровья людей вследствие сильного токсичного или коррозионного воздействия; или

б) считаются токсичными для людей или оказывающими на них коррозионное воздействие, поскольку они имеют значение $ЛК_{50}$ для острой токсичности не более 5000 мл/м^3 (частей на млн.) при испытании в соответствии с п. 2.2.61.1.

В случае смесей газов (включая пары веществ других классов) может использоваться следующая формула:

$$ЛК_{50}\ \text{токсичной (смеси)} = \frac{1}{\sum_{i=1}^{n} \frac{fi}{T_i}},$$

где fi - молярная доля i-го компонента вещества смеси;

Ti - показатель токсичности i-го компонента вещества смеси. Ti равен величине $ЛК_{50}$, указанной в стандарте ISO 10298:1995. Если величина $ЛК_{50}$ не указана в стандарте ISO 10298:1995, надлежит использовать величину $ЛК_{50}$, взятую из научной литературы. Если величина $ЛК_{50}$ не известна, то показатель токсичности определяется при помощи наименьшего значения $ЛК_{50}$ веществ с аналогичным физиологическим и химическим воздействием или при помощи испытания, если это является единственной практической возможностью.

Едкие[1] газы

Газы или смеси газов, полностью отвечающие критериям токсичности в силу их коррозионных свойств, должны классифицироваться как токсичные с дополнительной опасностью коррозионного воздействия.

Смесь газов, считающаяся токсичной вследствие комбинированного коррозионного и токсичного воздействия, представляет дополнительную опасность коррозионного воздействия, если по опыту известно, что она оказывает разрушающее воздействие на кожу, глаза или слизистые оболочки, или если значение $ЛК_{50}$ коррозионных компонентов смеси не превышает 5000 мл/м^3 (частей на млн.) при расчете $ЛК_{50}$ по следующей формуле:

$$ЛК_{50}\ \text{коррозионной (смеси)} = \frac{1}{\sum^{n} fCi}$$

[1] В тексте правил наряду с терминами “ядовитые “ и “едкие” применяются термины “токсичные” и “коррозионные”.

[1] В тексте правил наряду с терминами “ядовитые “ и “едкие” применяются термины “токсичные” и “коррозионные”.

$$\sum_{i=1} \frac{}{Tc_i},$$

где fci - молярная доля коррозионного i-го компонента вещества смеси;

Tci - показатель токсичности коррозионного i-го компонента вещества смеси. Tci равен величине $ЛК_{50}$, указанной в стандарте ISO 10298:1995. Если величина $ЛК_{50}$ не указана в стандарте ISO 10298:1995, надлежит использовать величину $ЛК_{50}$, взятую из научной литературы. Если величина $ЛК_{50}$ не известна, то показатель токсичности определяется при помощи наименьшего значения $ЛК_{50}$ веществ с аналогичным физиологическим и химическим воздействием или при помощи испытания, если это является единственной практической возможностью.

2.2.2.1.6 *Аэрозоли*

Аэрозоли (№ ООН 1950) относятся к одной из следующих групп в зависимости от их опасных свойств:

A: удушающие;
O: окисляющие;
F: легковоспламеняющиеся;
T: ядовитые;
C: едкие;
CO: едкие, окисляющие;
FC: легковоспламеняющиеся, едкие;
TF: ядовитые, легковоспламеняющиеся;
TC: ядовитые, едкие;
TO: ядовитые, окисляющие;
TFC: ядовитые, легковоспламеняющиеся, едкие;
TOC: ядовитые, окисляющие, едкие.

Классификация зависит от характера содержимого аэрозольного распылителя.

ПРИМЕЧАНИЕ: *Газы, отвечающие определению ядовитых газов в соответствии с п. 2.2.2.1.5 или пирофорных газов в соответствии с инструкцией по упаковке P200, содержащейся в п. 4.1.4.1, не должны использоваться в качестве газа-вытеснителя в аэрозольном распылителе. Аэрозоли, содержимое которых удовлетворяет критериям группы упаковки I в отношении ядовитости или едкости, не должны приниматься к перевозке (см. также п. 2.2.2.2.2).*

Должны применяться следующие критерии:

а) группа A назначается, если содержимое не удовлетворяет критериям никакой другой группы в соответствии с нижеследующими подпунктами б)-е);

б) группа O назначается, если аэрозоль содержит окисляющий газ в соответствии с п. 2.2.2.1.5;

в) группа F назначается, если содержимое включает более 45% по массе или более 250 граммов легковоспламеняющихся компонентов. Легковоспламеняющимися компонентами являются газы, воспламеняющиеся в воздухе при нормальном давлении, либо вещества или составы в жидком виде, температура вспышки которых составляет не более 100ºC;

г) группа T назначается, если содержимое, за исключением газа-вытеснителя в аэрозольных распылителях, относится к классу 6.1, группы упаковки II или III;

д) группа С назначается, если содержимое, за исключением газа-вытеснителя в аэрозольных распылителях, удовлетворяет критериям класса 8, группы упаковки II или III;

е) если удовлетворены критерии более одной группы из групп О, F, Т и С, соответственно назначаются группы СО, FC, TF, TC, TO, TFC или TOC.

2.2.2.2 Газы, которые не допускаются к перевозке

2.2.2.2.1 Химически неустойчивые вещества класса 2 допускаются к перевозке лишь в том случае, если приняты необходимые меры для предотвращения любой возможности опасной реакции, например разложения, дисмутации или полимеризации, при обычных условиях перевозки. Для этого надлежит, в частности, обеспечить, чтобы в сосудах и цистернах не содержалось веществ, способных активировать такие реакции.

2.2.2.2.2 К перевозке не допускаются следующие вещества и смеси:

– № ООН 2186 ВОДОРОД ХЛОРИСТЫЙ ОХЛАЖДЕННЫЙ ЖИДКИЙ;

– № ООН 2421 АЗОТА ТРИОКСИД;

– № ООН 2455 МЕТИЛНИТРИТ;

– охлажденные сжиженные (жидкие) газы, которые не могут быть отнесены к классификационным кодам 3А, 3О или 3F;

- газы, растворенные под давлением, которые не могут быть отнесены к номерам ООН 1001, 2073 и 3318.

- аэрозоли, в которых в качестве вытеснителей используются газы, являющиеся ядовитыми в соответствии с п. 2.2.2.1.5 или пирофорными в соответствии с инструкцией по упаковке Р200 в п. 4.1.4.1;

- аэрозоли, содержимое которых удовлетворяет критериям группы упаковки I в отношении ядовитости или едкости (см. п.п. 2.2.61 и 2.2.8);

- емкости малые, содержащие газы, являющиеся весьма ядовитыми ($ЛК_{50}$ менее 200 частей на млн.) или пирофорными в соответствии с инструкцией по упаковке Р200 в п. 4.1.4.1

2.2.2.3 Перечень сводных позиций

Классификационный код	Номер ООН	Наименование вещества или изделия
Сжатые газы		
1 A	1979 1980 1981 1956	ГАЗОВ РЕДКИХ СМЕСЬ СЖАТАЯ ГАЗОВ РЕДКИХ И КИСЛОРОДА СМЕСЬ СЖАТАЯ ГАЗОВ РЕДКИХ И АЗОТА СМЕСЬ СЖАТАЯ ГАЗ СЖАТЫЙ, Н.У.К.
1 O	3156	ГАЗ СЖАТЫЙ ОКИСЛЯЮЩИЙ, Н.У.К.
1 F	1964 1954	ГАЗОВ УГЛЕВОДОРОДНЫХ СМЕСЬ СЖАТАЯ, Н.У.К. ГАЗ СЖАТЫЙ ВОСПЛАМЕНЯЮЩИЙСЯ, Н.У.К.
1 T	1955	ГАЗ СЖАТЫЙ ЯДОВИТЫЙ, Н.У.К.
1 TF	1953	ГАЗ СЖАТЫЙ ЯДОВИТЫЙ ВОСПЛАМЕНЯЮЩИЙСЯ, Н.У.К.
1 TC	3304	ГАЗ СЖАТЫЙ ЯДОВИТЫЙ КОРРОЗИОННЫЙ, Н.У.К.
1 TO	3303	ГАЗ СЖАТЫЙ ЯДОВИТЫЙ ОКИСЛЯЮЩИЙ, Н.У.К.
1 TFC	3305	ГАЗ СЖАТЫЙ ЯДОВИТЫЙ ВОСПЛАМЕНЯЮЩИЙСЯ КОРРОЗИОННЫЙ, Н.У.К.
1 TOC	3306	ГАЗ СЖАТЫЙ ЯДОВИТЫЙ ОКИСЛЯЮЩИЙ КОРРОЗИОННЫЙ, Н.У.К.

Сжиженные газы		
2 A	1058	ГАЗЫ СЖИЖЕННЫЕ невоспламеняющиеся, содержащие азот, углерода диоксид или воздух

Классификационный код	Номер ООН	Наименование вещества или изделия
	1078	ГАЗ РЕФРИЖЕРАТОРНЫЙ, Н.У.К., такой как смеси газов, обозначенных буквой R., которые: СМЕСЬ F1 – имеют при 70°С давление паров, не превышающее 1,3 МПа (13 бар), и имеют при 50°С плотность не ниже плотности дихлорфторметана (1,30 кг/л); СМЕСЬ F2 – имеют при 70°С давление паров, не превышающее 1,9 МПа (19 бар), и имеют при 50°С плотность не ниже плотности дихлордифторметана (1,21 кг/л); СМЕСЬ F3 – имеют при 70°С давление паров, не превышающее 3 МПа (30 бар), и имеют при 50°С плотность не ниже плотности хлордифторметана (1,09 кг/л); ***ПРИМЕЧАНИЕ***: Трихлорфторметан (газ рефрижераторный R 11), 1,1,2-трихлор-1,2,2-трифторэтан (газ рефрижераторный R 113), 1,1,1-трихлор-2,2,2-трифторэтан (газ рефрижераторный R 113a), 1-хлор-1,2,2-трифторэтан (газ рефрижераторный R 133) и 1-хлор-1,1,2-трифторэтан (газ рефрижераторный R 133b) не являются веществами класса 2. Однако они могут входить в состав смесей F1–F3
	1968	ГАЗ ИНСЕКТИЦИДНЫЙ, Н.У.К
	3163	ГАЗ СЖИЖЕННЫЙ, Н.У.К.
2 O	3157	ГАЗ СЖИЖЕННЫЙ ОКИСЛЯЮЩИЙ, Н.У.К.
2 F	1010	1,3-БУТАДИЕНА И УГЛЕВОДОРОДОВ СМЕСИ СТАБИЛИЗИРОВАННЫЕ, имеющие при температуре 70°С давление пара, не превышающее 1,1 МПа (11 бар), и при температуре 50°С имеющие плотность не ниже 0,525 кг/л. ПРИМЕЧАНИЕ: 1,2-Бутадиен стабилизированный и 1,3-бутадиен стабилизированный отнесены к № ООН 1010, см. таблицу А главы 3.2.
	1060	МЕТИЛАЦЕТИЛЕНА И ПРОПАДИЕНА СМЕСЬ СТАБИЛИЗИРОВАННАЯ, такая как смеси метилацетилена и пропадиена с углеводородами, которые: СМЕСЬ Р1 – содержат по объему не более 63% метилацетилена и пропадиена и не более 24% пропана и пропилена, причем доля углеводородов, насыщенных С4 должна составлять по объему не менее 14%; и СМЕСЬ Р2 – содержат по объему не более 48% метилацетилена и пропадиена и не более 50% пропана и пропилена, причем доля углеводородов, насыщенных С4, должна составлять по объему не менее 5%, а также смеси пропадиена, содержащие 1–4% метилацетилена.
	1965	ГАЗОВ УГЛЕВОДОРОДНЫХ СМЕСЬ СЖИЖЕННАЯ, Н.У.К.,такая, как смеси, которые: СМЕСЬ А – имеют при 70°С давление паров, не превышающее 1,1 МПа (11 бар), и имеют при 50°С плотность не менее 0,525 кг/л; СМЕСЬ А01 – имеют при 70°С давление паров, не превышающее 1,6 МПа (16 бар), и имеют при 50°С плотность не менее 0,516 кг/л; СМЕСЬ А02 – имеют при 70°С давление паров, не превышающее 1,6 МПа (16 бар), и имеют при 50°С плотность не менее 0,505 кг/л;, СМЕСЬ А0 – имеют при 70°С давление паров, не превышающее 1,6 МПа (16 бар), и имеют при 50°С плотность не менее 0,495 кг/л;, СМЕСЬ А1 – имеют при 70°С давление паров, не превышающее 2,1 МПа (21 бар), и имеют при 50°С плотность не менее 0,485 кг/л; СМЕСЬ В1 – имеют при 70°С давление паров, не превышающее 2,6 МПа (26 бар), и имеют при 50°С плотность не менее 0,474 кг/л; СМЕСЬ В2 – имеют при 70°С давление паров, не превышающее 2,6 МПа (26 бар), и имеют при 50°С плотность не менее 0,463 кг/л; СМЕСЬ В – имеют при 70°С давление паров, не превышающее 2,6 МПа (26 бар), и имеют при 50°С плотность не менее 0,450 кг/л; СМЕСЬ С – имеют при 70°С давление паров, не превышающее 3,1 МПа (31 бар), и имеют при 50°С плотность не ниже 0,440 кг/л. ***ПРИМЕЧАНИЕ 1***: Для описания вышеуказанных смесей допускается также использование следующих названий, принятых в торговле: для смесей А01, А02 и А0 – БУТАН, для смесей С – ПРОПАН ***ПРИМЕЧАНИЕ 2***: № ООН 1075 ГАЗЫ НЕФТЯНЫЕ СЖИЖЕННЫЕ может использоваться в качестве альтернативной позиции вместо № ООН 1965 ГАЗОВ УГЛЕВОДОРОДНЫХ СМЕСЬ СЖИЖЕННАЯ, Н.У.К., при перевозке, предшествующей морской или воздушной перевозке или следующей за нею.
	3354	ГАЗ ИНСЕКТИЦИДНЫЙ ВОСПЛАМЕНЯЮЩИЙСЯ, Н.У.К.
	3161	ГАЗ СЖИЖЕННЫЙ ВОСПЛАМЕНЯЮЩИЙСЯ, Н.У.К.
2 T	1967	ГАЗ ИНСЕКТИЦИДНЫЙ ЯДОВИТЫЙ, Н.У.К.
	3162	ГАЗ СЖИЖЕННЫЙ ЯДОВИТЫЙ, Н.У.К.
2 TF	3355	ГАЗ ИНСЕКТИЦИДНЫЙ ЯДОВИТЫЙ ВОСПЛАМЕНЯЮЩИЙСЯ, Н.У.К.
	3160	ГАЗ СЖИЖЕННЫЙ ЯДОВИТЫЙ ВОСПЛАМЕНЯЮЩИЙСЯ, Н.У.К.
2 TC	3308	ГАЗ СЖИЖЕННЫЙ ЯДОВИТЫЙ КОРРОЗИОННЫЙ, Н.У.К.
2 TO	3307	ГАЗ СЖИЖЕННЫЙ ЯДОВИТЫЙ ОКИСЛЯЮЩИЙ, Н.У.К.
2 TFC	3309	ГАЗ СЖИЖЕННЫЙ ЯДОВИТЫЙВ ВОСПЛАМЕНЯЮЩИЙСЯ КОРРОЗИОННЫЙ, Н.У.К.
2 TOC	3310	ГАЗ СЖИЖЕННЫЙ ЯДОВИТЫЙ ОКИСЛЯЮЩИЙ КОРРОЗИОННЫЙ, Н.У.К.

Охлажденные сжиженные газы		
3 A	3158	ГАЗ ОХЛАЖДЕННЫЙ ЖИДКИЙ, Н.У.К.
3 O	3311	ГАЗ ОХЛАЖДЕННЫЙ ЖИДКИЙ ОКИСЛЯЮЩИЙ, Н.У.К.
3 F	3312	ГАЗ ОХЛАЖДЕННЫЙ ЖИДКИЙ ВОСПЛАМЕНЯЮЩИЙСЯ, Н.У.К.

Газы, растворенные под давлением	
4	К перевозке допускаются только вещества, перечисленные в таблице А главы 3.2.

Классификационный код	Номер ООН	Наименование вещества или изделия
Аэрозоли и емкости малые, содержащие газ		
5	1950	АЭРОЗОЛИ
	2037	ЕМКОСТИ МАЛЫЕ, СОДЕРЖАЩИЕ ГАЗ (ГАЗОВЫЕ БАЛЛОНЧИКИ), не снабженные выпускным устройством, не пригодные для повторного использования

Другие изделия, содержащие газ под давлением		
6 A	3164	ИЗДЕЛИЯ ПОД ПНЕВМАТИЧЕСКИМ ДАВЛЕНИЕМ (содержащие невоспламеняющийся газ) или
	3164	ИЗДЕЛИЯ ПОД ГИДРАВЛИЧЕСКИМ ДАВЛЕНИЕМ (содержащие невоспламеняющийся газ)
6 F	3150	УСТРОЙСТВА МАЛЫЕ, ПРИВОДИМЫЕ В ДЕЙСТВИЕ УГЛЕВОДОРОДНЫМ ГАЗОМ, или
	3150	БАЛЛОНЫ С УГЛЕВОДОРОДНЫМ ГАЗОМ ДЛЯ МАЛЫХ УСТРОЙСТВ с выпускным приспособлением

Образцы газов		
7 F	3167	ГАЗ, ОБРАЗЕЦ, НЕ ПОД ДАВЛЕНИЕМ, ВОСПЛАМЕНЯЮЩИЙСЯ, Н.У.К., не охлажденный до жидкого состояния
7 T	3169	ГАЗ, ОБРАЗЕЦ, НЕ ПОД ДАВЛЕНИЕМ, ЯДОВИТЫЙ Н.У.К., не охлажденный до жидкого состояния
7 TF	3168	ГАЗ, ОБРАЗЕЦ, НЕ ПОД ДАВЛЕНИЕМ, ЯДОВИТЫЙ ВОСПЛАМЕНЯЮЩИЙСЯ, Н.У.К., не охлажденный до жидкого состояния

2.2.3 Класс 3 Легковоспламеняющиеся жидкости

2.2.3.1 Критерии

2.2.3.1.1 Название класса 3 охватывает вещества и изделия, содержащие вещества этого класса, которые:

– являются жидкостями в соответствии с подпунктом а) определения, содержащегося в разделе 1.2.1;

– имеют давление пара при температуре 50 °C не более 300 кПа (3 бара) и не являются полностью газообразными при температуре 20°C и нормальном давлении 101,3 кПа; и

– имеют температуру вспышки не выше 61 °C (соответствующее испытание см. в подразделе 2.3.3.1).

Название класса 3 охватывает также жидкие вещества и твердые вещества в расплавленном состоянии с температурой вспышки выше 61 °C, которые предъявляются к перевозке или перевозятся в горячем состоянии при температуре, равной их температуре вспышки или превышающей ее. Эти вещества относятся к № ООН 3256.

Название класса 3 охватывает также жидкие десенсибилизированные взрывчатые вещества.. Жидкие десенсибилизированные взрывчатые вещества – это взрывчатые вещества, растворенные или суспендированные в воде или других жидких веществах для образования однородной жидкой смеси с целью подавления их взрывчатых свойств.

В таблице А главы 3.2 такие вещества отнесены к № ООН 1204, 2059, 3064, 3343 и 3357.

ПРИМЕЧАНИЕ 1: Нетоксичные и некоррозионные вещества с температурой вспышки выше 35°C, которые в условиях испытания на устойчивое горение, описанных в подразделе 32.5.2 части III Руководства по испытаниям и критериям, не поддерживают горение, не относятся к веществам класса 3; однако если эти вещества предъявляются к перевозке или перевозятся в горячем состоянии при температуре, равной их температуре вспышки или превышающей ее, они являются веществами класса 3.

ПРИМЕЧАНИЕ 2: В отступление от пункта 2.2.3.1.1,газойль, дизельное топливо и топливо печное легкое, с температурой вспышки выше 61°C, но не выше 100°C считаются веществами класса 3, № ООН 1202.

ПРИМЕЧАНИЕ 3: Жидкости, характеризующиеся высокой ингаляционной токсичностью и имеющие температуру вспышки ниже 23°C, и

токсичные вещества, имеющие температуру вспышки 23°C или выше, являются веществами класса 6.1 (см. 2.2.61.1).

ПРИМЕЧАНИЕ 4: Легковоспламеняющиеся жидкие вещества и препараты, используемые в качестве пестицидов, являющиеся сильнотоксичными, токсичными или слаботоксичными и имеющие температуру вспышки 23°C или выше, являются веществами класса 6.1 (см. 2.2.61.1).

ПРИМЕЧАНИЕ 5: Коррозионные жидкости, имеющие температуру вспышки 23°C или выше, являются веществами класса 8 (см. 2.2.8.1).

ПРИМЕЧАНИЕ 6: № ООН 2734 АМИНЫ ЖИДКИЕ КОРРОЗИОННЫЕ ЛЕГКОВОСПЛАМЕНЯЮЩИЕСЯ, Н.У.К. или № ООН 2734 ПОЛИАМИНЫ ЖИДКИЕ КОРРОЗИОННЫЕ ЛЕГКОВОСПЛАМЕНЯЮЩИЕСЯ, Н.У.К., и № ООН 2920 КОРРОЗИОННАЯ ЖИДКОСТЬ ЛЕГКОВОСПЛАМЕНЯЮЩАЯСЯ, Н.У.К., являются веществами класса 8 (см. 2.2.8.1).

2.2.3.1.2 Вещества и изделия класса 3 подразделяются на:

F Легковоспламеняющиеся жидкости без дополнительной опасности:

F1 Легковоспламеняющиеся жидкости с температурой вспышки не выше 61°C;

F2 Легковоспламеняющиеся жидкости с температурой вспышки выше 61°C, перевозимые или предъявляемые к перевозке при температуре, равной их температуре вспышки или превышающей ее (вещества при повышенной температуре);

FT Легковоспламеняющиеся жидкости, ядовитые [1]:

FT1 Легковоспламеняющиеся жидкости ядовитые [1];

FT2 Пестициды;

FC Легковоспламеняющиеся жидкости, едкие [1];

FTC Легковоспламеняющиеся жидкости, ядовитые, едкие [1];

D Жидкие десенсибилизированные взрывчатые вещества.

2.2.3.1.3 Вещества и изделия, включенные в класс 3, перечислены в таблице A главы 3.2. Вещества, не указанные по наименованию в таблице A главы 3.2, должны быть отнесены к соответствующей позиции, приведенной в 2.2.3.3, и к соответствующей группе упаковки согласно с положениям этого раздела. Легковоспламеняющиеся жидкости должны быть отнесены к одной из следующих групп упаковок в зависимости от степени опасности, представляемой ними во время перевозки:

Группа упаковки I:

Вещества с высокой степенью опасности: легковоспламеняющиеся жидкости с температурой кипения или начала кипения не выше 35°C и легковоспламеняющиеся жидкости с температурой вспышки ниже 23°C, которые являются либо сильнотоксичными в соответствии с критериями, предусмотренными в подразделе 2.2.61.1, либо сильнокоррозионными в соответствии с критериями, предусмотренными в подразделе 2.2.8.1;

Группа упаковки II:

[1] В тексте правил наряду с терминами “ядовитые “ и “едкие” применяются термины “токсичные” и “коррозионные”.

Вещества со средней степенью опасности: легковоспламеняющиеся жидкости с температурой вспышки ниже 23°C, которые не отнесены к группе упаковки I, за исключением веществ, предусмотренных в пункте 2.2.3.1.4;

Группа упаковки III:

Вещества с низкой степенью опасности: легковоспламеняющиеся жидкости с температурой вспышки от 23 °C до 61 °C включительно, а также вещества, предусмотренные в пункте 2.2.3.1.4.

2.2.3.1.4 Жидкие или вязкие смеси и препараты, включая смеси и препараты, содержащие не более 20% нитроцеллюлозы с содержанием азота не более 12,6% (по массе сухого вещества), относятся к группе упаковки III только при следующих условиях:

а) при испытании на отслоение растворителя высота отделившегося слоя растворителя составляет менее 3% от общей высоты образца (см. Руководство по испытаниям и критериям, часть III, подраздел 32.5.1); и

б) вязкость[2] и температура вспышки соответствуют значениям, указанным в нижеследующей таблице:

Кинематическая вязкость (экстраполированная) v (при скорости сдвига, близкой к нулевой), мм^2/с при 23°C	Время истечения t по стандарту ISO 2431:1993		Температура вспышки в °C
	в секундах	диаметр отверстия воронки в мм	
$20 < v \leq 80$	$20 < t \leq 60$	4	выше 17
$80 < v \leq 135$	$60 < t \leq 100$	4	выше 10
$135 < v \leq 220$	$20 < t \leq 32$	6	выше 5
$220 < v \leq 300$	$32 < t \leq 44$	6	выше –1
$300 < v \leq 700$	$44 < t \leq 100$	6	выше –5
$700 < v$	$100 < t$	6	–5 и ниже

ПРИМЕЧАНИЕ: *Смеси, содержащие более 20%, но не более 55% нитроцеллюлозы с содержанием азота не более 12,6% (по массе сухого вещества), являются веществами, относящимися к № ООН 2059.*
Смеси с температурой вспышки ниже 23°C, содержащие:
– более 55% нитроцеллюлозы, независимо от содержания в них азота; или
– не более 55% нитроцеллюлозы с содержанием азота более 12,6% (по массе сухого вещества), являются веществами класса 1 (№ ООН 0340 или № ООН 0342) или класса 4.1 (№ ООН 2555, 2556 или 2557).

2.2.3.1.5 Нетоксичные и некоррозионные растворы и однородные смеси с температурой вспышки 23 °C или выше (вязкие вещества, такие как краски и лаки, за исключением веществ, содержащих более 20% нитроцеллюлозы), помещенные в сосуды вместимостью менее 450 л, не подпадают под действие Прил. 2 к СМГС, если в результате испытания на отслоение

---

[2] Определение вязкости: В тех случаях, когда рассматриваемое вещество не подчиняется ньютоновским законам, или в тех случаях, когда метод определения вязкости с использованием воронки не пригоден, для определения коэффициента динамической вязкости вещества надлежит использовать вискозиметр с переменной скоростью сдвига при температуре 23°C и различных скоростях сдвига. Строится график зависимости полученных значений от скорости сдвига, после чего исследуется поведение функции в области нулевой скорости сдвига. Рассчитанная таким образом динамическая вязкость, поделенная на плотность, дает значение кинематической вязкости при скорости сдвига, близкой к нулевой.

растворителя (см. Руководство по испытаниям и критериям, часть III, подраздел 32.5.1) высота отделившегося слоя растворителя составляет менее 3% от общей высоты образца и если время истечения веществ из сосуда, соответствующего стандарту ISO 2431:1993, с диаметром отверстия 6 мм составляет при температуре 23°C:

а) не менее 60 секунд, или

б) не менее 40 секунд при не более чем 60-процентном содержании в них веществ класса 3.

2.2.3.1.6 Если в результате внесения в них добавок, вещества класса 3 попадают в категории опасности, отличные от категорий опасности, к которым относятся вещества, указанные по наименованию в таблице A главы 3.2, то эти смеси или растворы должны быть отнесены к тем позициям, к которым они относятся в силу их фактической степени опасности.

ПРИМЕЧАНИЕ: В отношении классификации растворов и смесей (таких, как препараты и отходы) см. также 2.1.3.

2.2.3.1.7 На основе процедур испытаний, предусмотренных в разделе 2.3.3, и критериев, изложенных в пункте 2.2.3.1.1, можно также определить, является ли характер раствора или смеси, указанных по наименованию или содержащих поименованное вещество, таким, что этот раствор или эта смесь не подпадают под действие положений для данного класса (см. также раздел 2.1.3).

2.2.3.2 Вещества, не допускаемые к перевозке

2.2.3.2.1 Вещества класса 3, легко окисляющиеся с образованием пероксидов (как, например, эфиры или некоторые гетероциклические вещества, содержащие кислород), не допускаются к перевозке, если содержание в них пероксида в пересчете на пероксид водорода (H_2O_2) превышает 0,3%. Содержание пероксида должно определяться в соответствии с 2.3.3.2.

2.2.3.2.2 Химически неустойчивые вещества класса 3 допускаются к перевозке лишь в том случае, если приняты необходимые меры для предотвращения их опасного разложения или полимеризации во время перевозки. Для этого надлежит, в частности, обеспечить, чтобы в сосудах и цистернах не содержалось веществ, способных активировать эти реакции.

2.2.3.2.3 Жидкие десенсибилизированные взрывчатые вещества, не перечисленные в таблице A главы 3.2, не допускаются к перевозке в качестве веществ класса 3.

2.2.3.3 Перечень сборных позиций

ДОПОЛНИТЕЛЬНАЯ ОПАСНОСТЬ	КЛАССИ-ФИКАЦИ-ОННЫЙ КОД	НОМЕР ООН	НАИМЕНОВАНИЕ ВЕЩЕСТВА ИЛИ ИЗДЕЛИЯ
Легковоспламеняющиеся жидкости			
без дополнительной опасности F	F1	1133	КЛЕИ, СОДЕРЖАЩИЕ ЛЕГКОВОСПЛАМЕНЯЮЩУЮСЯ ЖИДКОСТЬ
		1136	ДИСТИЛЛЯТЫ КАМЕННОУГОЛЬНОЙ СМОЛЫ ЛЕГКОВОСПЛАМЕНЯЮЩИЕСЯ
		1139	РАСТВОР ДЛЯ НАНЕСЕНИЯ ПОКРЫТИЯ (ВКЛЮЧАЯ РАСТВОРЫ ДЛЯ ОБРАБОТКИ ИЛИ ПОКРЫТИЯ ПОВЕРХНОСТЕЙ, ИСПОЛЬЗУЕМЫЕ В ПРОМЫШЛЕННЫХ ИЛИ ИНЫХ ЦЕЛЯХ, НАПРИМЕР ДЛЯ НАНЕСЕНИЯ ГРУНТОВОЧНОГО ПОКРЫТИЯ НА КОРПУС АВТОМОБИЛЕЙ, ФУТЕРОВКИ БАРАБАНОВ ИЛИ БОЧЕК)
		1169	ЭКСТРАКТЫ АРОМАТИЧЕСКИЕ ЖИДКИЕ
		1197	ЭКСТРАКТЫ ВКУСОВЫЕ ЖИДКИЕ
		1210	КРАСКИ ТИПОГРАФСКИЕ ЛЕГКОВОСПЛАМЕНЯЮЩАЯСЯ, ИЛИ
		1210	МАТЕРИАЛЫ ИСПОЛЬЗУЕМЫЕ С ТИПОГРАФСКИМИ КРАСКАМИ (ВКЛЮЧАЯ РАЗБАВИТЕЛЬ ИЛИ РАСТВОРИТЕЛЬ ТИПОГРАФСКОЙ КРАСКИ), ЛЕГКОВОСПЛАМЕНЯЮЩИЙСЯ
		1263	КРАСКИ (ВКЛЮЧАЯ КРАСКУ, ЛАК, ЭМАЛЬ, КРАСИТЕЛЬ, ШЕЛЛАК, ОЛИФУ, ПОЛИТУРУ, ЖИДКИЙ НАПОЛНИТЕЛЬ И ЖИДКУЮ ЛАКОВУЮ ОСНОВУ) ИЛИ
		1263	МАТЕРИАЛЫ ЛАКОКРАСОЧНЫЕ (ВКЛЮЧАЯ РАСТВОРИТЕЛЬ ИЛИ РАЗБАВИТЕЛЬ КРАСКИ)

		1266 ПАРФЮМЕРНЫЕ ПРОДУКТЫ, СОДЕРЖАЩИЕ ЛЕГКОВОСПЛАМЕНЯЮЩИЕСЯ РАСТВОРИТЕЛИ 1293 НАСТОЙКИ МЕДИЦИНСКИЕ 1306 АНТИСЕПТИКИ ДЛЯ ДРЕВЕСИНЫ ЖИДКИЕ 1866 СМОЛЫ РАСТВОР ЛЕГКОВОСПЛАМЕНЯЮЩИЙСЯ 1999 ГУДРОНЫ ЖИДКИЕ, ВКЛЮЧАЯ ДОРОЖНЫЙ АСФАЛЬТ И МАСЛА, БИТУМ И РАЗБАВЛЕННЫЕ НЕФТЕПРОДУКТЫ 3065 НАПИТКИ АЛКОГОЛЬНЫЕ 3269 СМОЛ ПОЛИЭФИРНЫХ КОМПЛЕКТ 1224 КЕТОНЫ ЖИДКИЕ, Н.У.К. 1268 НЕФТИ ДИСТИЛЛЯТЫ, Н.У.К., ИЛИ 1268 НЕФТЕПРОДУКТЫ, Н.У.К. 1987 СПИРТЫ, Н.У.К. 1989 АЛЬДЕГИДЫ, Н.У.К. 2319 УГЛЕВОДОРОДЫ ТЕРПЕНОВЫЕ, Н.У.К. 3271 ЭФИРЫ, Н.У.К. 3272 ЭФИРЫ СЛОЖНЫЕ, Н.У.К. 3295 УГЛЕВОДОРОДЫ ЖИДКИЕ, Н.У.К. 3336 МЕРКАПТАНЫ ЖИДКИЕ ЛЕГКОВОСПЛАМЕНЯЮЩИЕСЯ, Н.У.К., ИЛИ 3336 МЕРКАПТАНОВ СМЕСЬ ЖИДКАЯ ЛЕГКОВОСПЛАМЕНЯЮЩАЯСЯ, Н.У.К. 1993 ЛЕГКОВОСПЛАМЕНЯЮЩАЯСЯ ЖИДКОСТЬ, Н.У.К.
	F2 с повышенной **температурой**	3256 ЖИДКОСТЬ ПРИ ПОВЫШЕННОЙ ТЕМПЕРАТУРЕ ЛЕГКОВОСПЛАМЕНЯЮЩАЯСЯ, Н.У.К., С ТЕМПЕРАТУРОЙ ВСПЫШКИ БОЛЕЕ 61°С, ПЕРЕВОЗИМАЯ ПРИ ТЕМПЕРАТУРЕ НЕ НИЖЕ ЕЕ ТЕМПЕРАТУРЫ ВСПЫШКИ
		1228 МЕРКАПТАНЫ ЖИДКИЕ ЛЕГКОВОСПЛАМЕНЯЮЩИЕСЯ ТОКСИЧНЫЕ, Н.У.К., ИЛИ 1228 МЕРКАПТАНОВ СМЕСЬ ЖИДКАЯ ЛЕГКОВОСПЛАМЕНЯЮЩАЯСЯ ТОКСИЧНАЯ, Н.У.К. 1986 СПИРТЫ ЛЕГКОВОСПЛАМЕНЯЮЩИЕСЯ ТОКСИЧНЫЕ, Н.У.К. 1988 АЛЬДЕГИДЫ ЛЕГКОВОСПЛАМЕНЯЮЩИЕСЯ ТОКСИЧНЫЕ, Н.У.К.
	FT1	2478 ИЗОЦИАНАТЫ ЛЕГКОВОСПЛАМЕНЯЮЩИЕСЯ ТОКСИЧНЫЕ, Н.У.К., ИЛИ 2478 ИЗОЦИАНАТА РАСТВОР ЛЕГКОВОСПЛАМЕНЯЮЩИЙСЯ ТОКСИЧНЫЙ, Н.У.К. 3248 ЛЕКАРСТВЕННЫЙ ПРЕПАРАТ ЖИДКИЙ ЛЕГКОВОСПЛАМЕНЯЮЩИЙСЯ ТОКСИЧНЫЙ, Н.У.К. 3273 НИТРИЛЫ ЛЕГКОВОСПЛАМЕНЯЮЩИЕСЯ ТОКСИЧНЫЕ, Н.У.К. 1992 ЛЕГКОВОСПЛАМЕНЯЮЩАЯСЯ ЖИДКОСТЬ ТОКСИЧНАЯ, Н.У.К.
токсичные, FT		2758 ПЕСТИЦИД НА ОСНОВЕ КАРБАМАТОВ ЖИДКИЙ ЛЕГКОВОСПЛАМЕНЯЮЩИЙСЯ ТОКСИЧНЫЙ 2760 ПЕСТИЦИД МЫШЬЯКСОДЕРЖАЩИЙ ЖИДКИЙ ЛЕГКОВОСПЛАМЕНЯЮЩИЙСЯ ТОКСИЧНЫЙ 2762 ПЕСТИЦИД ХЛОРОРГАНИЧЕСКИЙ ЖИДКИЙ ЛЕГКОВОСПЛАМЕНЯЮЩИЙСЯ ТОКСИЧНЫЙ

	пестициды (ТЕМПЕРАТУРА ВСПЫШКИ<23°C) **FT2**	2764 ПЕСТИЦИД НА ОСНОВЕ ТРИАЗИНОВ ЖИДКИЙ ЛЕГКОВОСПЛАМЕНЯЮЩИЙСЯ ТОКСИЧНЫЙ 2772 ПЕСТИЦИД НА ОСНОВЕ ДИТИОКАРБАМАТОВ ЖИДКИЙ ЛЕГКОВОСПЛАМЕНЯЮЩИЙСЯ ТОКСИЧНЫЙ 2776 ПЕСТИЦИД МЕДЬСОДЕРЖАЩИЙ ЖИДКИЙ ЛЕГКОВОСПЛАМЕНЯЮЩИЙСЯ ТОКСИЧНЫЙ 2778 ПЕСТИЦИД РТУТЬСОДЕРЖАЩИЙ ЖИДКИЙ ЛЕГКОВОСПЛАМЕНЯЮЩИЙСЯ ТОКСИЧНЫЙ 2780 ПЕСТИЦИД – ПРОИЗВОДНЫЙ НИТРОФЕНОЛА ЖИДКИЙ ЛЕГКОВОСПЛАМЕНЯЮЩИЙСЯ ТОКСИЧНЫЙ 2782 ПЕСТИЦИД – ПРОИЗВОДНЫЙ ДИПИРИДИЛА ЖИДКИЙ ЛЕГКОВОСПЛАМЕНЯЮЩИЙСЯ ТОКСИЧНЫЙ 2784 ПЕСТИЦИД ФОСФОРОРГАНИЧЕСКИЙ ЖИДКИЙ ЛЕГКОВОСПЛАМЕНЯЮЩИЙСЯ ТОКСИЧНЫЙ 2787 ПЕСТИЦИД ОЛОВООРГАНИЧЕСКИЙ ЖИДКИЙ ЛЕГКОВОСПЛАМЕНЯЮЩИЙСЯ ТОКСИЧНЫЙ 3024 ПЕСТИЦИД – ПРОИЗВОДНЫЙ КУМАРИНА ЖИДКИЙ ЛЕГКОВОСПЛАМЕНЯЮЩИЙСЯ ТОКСИЧНЫЙ 3346 ПЕСТИЦИД – ПРОИЗВОДНЫЙ ФЕНОКСИУКСУСНОЙ КИСЛОТЫ ЖИДКИЙ ЛЕГКОВОСПЛАМЕНЯЮЩИЙСЯ ТОКСИЧНЫЙ 3350 ПЕСТИЦИД НА ОСНОВЕ ПИРЕТРОИДОВ ЖИДКИЙ ЛЕГКОВОСПЛАМЕНЯЮЩИЙСЯ ТОКСИЧНЫЙ 3021 ПЕСТИЦИД ЖИДКИЙ ЛЕГКОВОСПЛАМЕНЯЮЩИЙСЯ ТОКСИЧНЫЙ, Н.У.К. **ПРИМЕЧАНИЕ:** ОТНЕСЕНИЕ ПЕСТИЦИДА К ОДНОЙ ИЗ ПОЗИЦИЙ ОСУЩЕСТВЛЯЕТСЯ НА ОСНОВЕ АКТИВНОГО КОМПОНЕНТА, ФИЗИЧЕСКОГО СОСТОЯНИЯ ПЕСТИЦИДА И ЛЮБОЙ ДОПОЛНИТЕЛЬНОЙ ОПАСНОСТИ, КОТОРУЮ ОН МОЖЕТ ПРЕДСТАВЛЯТЬ.
коррозионные	FC	2733 АМИНЫ ЛЕГКОВОСПЛАМЕНЯЮЩИЕСЯ КОРРОЗИОННЫЕ, Н.У.К., ИЛИ 2733 ПОЛИАМИНЫ ЛЕГКОВОСПЛАМЕНЯЮЩИЕСЯ КОРРОЗИОННЫЕ, Н.У.К., 2985 ХЛОРСИЛАНЫ ЛЕГКОВОСПЛАМЕНЯЮЩИЕСЯ КОРРОЗИОННЫЕ, Н.У.К. АЛКОГОЛЯТОВ РАСТВОР, Н.У.К., В СПИРТЕ Н.У.К. 2924 ЛЕГКОВОСПЛАМЕНЯЮЩАЯСЯ ЖИДКОСТЬ КОРРОЗИОННАЯ, Н.У.К.
коррозионные ТОКСИЧНЫЕ	FTC	3286 ЛЕГКОВОСПЛАМЕНЯЮЩАЯСЯ ЖИДКОСТЬ ТОКСИЧНАЯ КОРРОЗИОННАЯ, Н.У.К.

жидкие десенсибилизи-рованные взрывчатые ВЕЩЕСТВА	D	3343 НИТРОГЛИЦЕРИНА СМЕСЬ ДЕСЕНСИБИЛИЗИРОВАННАЯ ЖИДКАЯ ЛЕГКОВОСПЛАМЕНЯЮЩАЯСЯ, Н.У.К., С МАССОВОЙ ДОЛЕЙ НИТРОГЛИЦЕРИНА НЕ БОЛЕЕ 30% 3357 НИТРОГЛИЦЕРИНА СМЕСЬ ДЕСЕНСИБИЛИЗИРОВАННАЯ ЖИДКАЯ, Н.У.К., С МАССОВОЙ ДОЛЕЙ НИТРОГЛИЦЕРИНА НЕ БОЛЕЕ 30% (НИКАКИХ ДРУГИХ СВОДНЫХ ПОЗИЦИЙ НЕ ИМЕЕТСЯ. ЧТО КАСАЕТСЯ ДРУГИХ ВЕЩЕСТВ, ТО В КАЧЕСТВЕ ВЕЩЕСТВ КЛАССА 3 К ПЕРЕВОЗКЕ ДОПУСКАЮТСЯ ТОЛЬКО ВЕЩЕСТВА, ПЕРЕЧИСЛЕННЫЕ В ТАБЛИЦЕ А ГЛАВЫ 3.2.)

2.2.41 Класс 4.1 Легковоспламеняющиеся твердые вещества, самореактивные вещества и твердые десенсибилизированные взрывчатые вещества

2.2.41.1 Критерии

2.2.41.1.1 К классу 4.1 относятся легковоспламеняющиеся вещества и изделия, десенсибилизированные взрывчатые вещества, являющиеся твердыми веществами в соответствии с подпунктом а) определения термина "твердое вещество", содержащегося в разделе 1.2.1, и самореактивные жидкости или твердые вещества.

Класс 4.1 включает:

– легковоспламеняющиеся твердые вещества и изделия (см. п. 2.2.41.1.3–2.2.41.1.8);

– самореактивные твердые вещества или жидкости (см. п.п2.2.41.1.9–2.2.41.1.17);

– твердые десенсибилизированные взрывчатые вещества (см.п. 2.2.41.1.18);

– вещества, подобные самореактивным веществам (см. пункт 2.2.41.1.19).

2.2.41.1.2 Вещества и изделия класса 4.1 подразделяются на:

F Легковоспламеняющиеся твердые вещества без дополнительной опасности

F1 Органические

F2 Органические расплавленные

F3 Неорганические

FO Легковоспламеняющиеся твердые вещества окисляющие

FT Легковоспламеняющиеся твердые вещества ядовитые[1]

FT1 Органические ядовитые[11]

FT2 Неорганические ядовитые[1]

FC Легковоспламеняющиеся твердые вещества едкие[1]

FC1 Органические едкие[1]

FC2 Неорганические едкие[1]

---

[1] [1] В тексте правил наряду с терминами “ядовитые “ и “едкие” применяются термины “токсичные” и “коррозионные”.

D Твердые десенсибилизированные взрывчатые вещества без дополнительной опасности

DT Твердые десенсибилизированные взрывчатые вещества ядовитые

SR Самореактивные вещества

SR1 Не требующие регулирования температуры

SR2 Требующие регулирования температуры.

Легковоспламеняющиеся твердые вещества

Определение и свойства

2.2.41.1.3 *Легковоспламеняющимися твердыми веществами* являются твердые вещества, способные легко загораться, и твердые вещества, способные вызвать возгорание при трении.

Твердыми веществами, способными легко загораться, являются порошкообразные, гранулированные или пастообразные вещества, которые считаются опасными, если они могут легко загораться при кратковременном контакте с источником зажигания, таким, как горящая спичка, и если пламя распространяется быстро. Опасность может исходить не только от пламени, но и от токсичных продуктов горения. Особенно опасны в этом отношении порошки металлов, так как погасить пламя в этом случае трудно из-за того, что обычные огнетушащие вещества, такие, как диоксид углерода или вода, могут усугубить опасность.

Классификация

2.2.41.1.4 Вещества и изделия, классифицированные как легковоспламеняющиеся твердые вещества класса 4.1, перечислены в таблице А главы 3.2. Отнесение органических веществ и изделий, не указанных по наименованию в таблице А главы 3.2, к соответствующей позиции п. 2.2.41.3 согласно положениям главы 2.1 может осуществляться на основе имеющегося опыта или на основе процедур испытания в соответствии с Руководством по испытаниям и критериям, часть III, подраздел 33.2.1.

Отнесение неорганических веществ, не указанных по наименованию, осуществляется на основе процедур испытания в соответствии с Руководством по испытаниям и критериям, часть III, подраздел 33.2.1; надлежит также учитывать практический опыт, если он обеспечивает более строгую классификацию.

2.2.41.1.5 При отнесении веществ, не указанных по наименованию, к одной из позиций, перечисленных в п. 2.2.41.3, на основе процедур испытания в соответствии с Руководством по испытаниям и критериям, часть III, раздел 33.2.1, применяются следующие критерии:

а) Порошкообразные, гранулированные или пастообразные вещества, за исключением порошков металлов или порошков сплавов металлов, должны быть классифицированы как легковоспламеняющиеся вещества класса 4.1, если они могут легко загораться при кратковременном контакте с источником зажигания (например, с горящей спичкой) при условии, что пламя распространяется быстро; время сгорания образца длиной 100 мм составляет менее 45 секунд или скорость горения превышает 2,2 мм/с.

б) Порошки металлов или порошки сплавов металлов должны быть отнесены к классу 4.1, если они могут загораться при контакте с пламенем и которое распространяется на всю длину образца за 10 минут или быстрее.

Твердые вещества, способные вызвать возгорание при трении, должны быть отнесены к классу 4.1 по аналогии с существующими позициями (например, спички) или согласно любому соответствующему специальному положению.

2.2.41.1.6 На основе процедуры испытания в соответствии с Руководством по испытаниям и критериям, часть III, подраздел 33.2.1, и критериев, изложенных в пунктах 2.2.41.1.4 и 2.2.41.1.5, можно также определить, являются ли свойства какого-либо вещества, указанного по наименованию, такими, что данное вещество не подпадает под действие положений этого класса.

2.2.41.1.7 При внесении добавок в вещества класса 4.1, в результате чего они попадают в категории опасности, отличные от категорий опасности, к которым относятся вещества, поименованные в таблице А главы 3.2, то эти смеси должны быть отнесены к тем позициям, к которым они относятся в силу их фактической степени опасности.

Примечание: В отношении классификации растворов и смесей (таких, как препараты и отходы) см. также раздел 2.1.3.

Назначение групп упаковки

2.2.41.1.8 Легковоспламеняющимся твердым веществам, отнесенным к различным позициям в таблице А главы 3.2, назначается группа упаковки II или III на основе процедур испытания в соответствии с Руководством по испытаниям и критериям, часть III, подраздел 33.2.1, с применением следующих критериев:

а) легковоспламеняющимся твердым веществам, время горения которых при испытании составляет менее 45 секунд для образца длиной 100 мм, назначается:

группа упаковки II: если пламя проходит через увлажненную зону;

группа упаковки III: если увлажненная зона сдерживает распространение пламени по крайней мере в течение четырех минут;

б) порошкам металлов или порошкам сплавов металлов назначается:

группа упаковки II: если при испытании реакция распространяется на всю длину образца за пять минут или быстрее;

группа упаковки III: если при испытании реакция распространяется на всю длину образца более чем за пять минут.

Твердым веществам, способным вызвать возгорание при трении, группа упаковки должна назначаться по аналогии с существующими позициями или согласно любому специальному положению.

Самореактивные вещества

Определения

2.2.41.1.9 В соответствии с Прил. 2 к СМГС *самореактивными веществами* являются термически неустойчивые вещества, способные подвергаться бурному экзотермическому разложению даже без участия кислорода (воздуха). Вещества не рассматриваются как самореактивные вещества класса 4.1, если:

а) они являются взрывчатыми в соответствии с критериями класса 1;

б) они являются окисляющими веществами в соответствии с процедурой отнесения к классу 5.1 (см. п. 2.2.51.1);

в) они являются органическими пероксидами в соответствии с критериями класса 5.2 (см. п. 2.2.52.1);

г) их теплота разложения составляет менее 300 Дж/г; или

д) их температура самоускоряющегося разложения (ТСУР) (см. ПРИМЕЧАНИЕ 2, ниже) превышает 75°C для грузового места массой 50 кг.

Примечание 1: Теплота разложения может быть определена любым международно признанным методом, например с помощью дифференциальной сканирующей калориметрии и адиабатической калориметрии.

Примечание 2: Температура самоускоряющегося разложения (ТСУР) – это наиболее низкая температура, при которой может происходить самоускоряющееся разложение вещества в таре, используемой во время перевозки. Предписания, касающиеся определения ТСУР, приводятся в Руководстве по испытаниям и критериям, часть II, разделы 20 и 28.4.

Примечание 3: Любое вещество, проявляющее свойства самореактивного вещества, должно быть классифицировано как таковое, даже если испытание этого вещества в соответствии с п. 2.2.42.1.5 на предмет включения в класс 4.2 дает положительный результат.

Свойства

2.2.41.1.10 Разложение самореактивных веществ может быть инициировано в результате воздействия тепла, контакта с катализирующими примесями (например, кислотами, соединениями тяжелых металлов, основаниями), трения или удара. Скорость разложения возрастает с повышением температуры и зависит от свойств вещества. Разложение, особенно если не происходит возгорания, может привести к выделению токсичных газов или паров. Температуру некоторых самореактивных веществ надлежит регулировать. Некоторые самореактивные вещества могут разлагаться со взрывом, особенно если они помещены в закрытую емкость. Это свойство может быть изменено путем добавления разбавителей или использования соответствующей тары. Горение некоторых самореактивных веществ проходит интенсивно. Самореактивными веществами являются, например, некоторые соединения ниже перечисленных типов:

алифатические азосоединения (-C-N=N-C-);

органические азиды ($-C-N_3$);

соли диазония ($-CN_2^+Z^-$);

N-нитрозосоединения (-N-N=O); и

ароматические сульфогидразиды ($-SO_2-NH-NH_2$).

Этот список не является исчерпывающим, и вещества с другими реакционно-активными группами и некоторые смеси веществ могут иметь схожие свойства.

Классификация

2.2.41.1.11 Самореактивные вещества подразделяются на семь типов в зависимости от степени опасности от веществ типа A, которые не допускаются к перевозке в таре, в которой они испытываются, до веществ типа G, на которые не распространяются положения, применяющиеся к самореактивным веществам класса 4.1. Отнесение к типам B–F прямо зависит от максимально допустимого количества на единицу тары. Принципы классификации, а также применимые процедуры классификации, методы испытаний, критерии и пример соответствующего протокола испытаний приводятся в части II Руководства по испытаниям и критериям.

2.2.41.1.12 Вещества, которые уже классифицированы и отнесены к соответствующей сводной позиции, перечислены в п. 2.2.41.4 с указанием соответствующего номера ООН, метода упаковки и, когда это необходимо, значений контрольной и аварийной температур.

В сводных позициях указаны:

– типы B–F самореактивных веществ, см. пункт 2.2.41.1.11, выше;

– физическое состояние (жидкое/твердое).

Классификация самореактивных веществ, перечисленных в п. 2.2.41.4, осуществлена на основе технически чистого вещества (за исключением тех случаев, когда указана концентрация, составляющая менее 100%).

2.2.41.1.13 Классификация самореактивных веществ и составов самореактивных веществ, не перечисленных в п. 2.2.41.4, и их отнесение к какой-либо сводной позиции должны осуществляться компетентным органом страны происхождения на основании протокола испытаний. В решении об утверждении должны быть указаны результаты классификации и соответствующие условия перевозки. Если страна происхождения не является участником СМГС, то классификация и условия перевозки должны быть признаны компетентным органом первой страны-участницы СМГС по пути следования груза.

2.2.41.1.14 С целью изменения реакционной способности самореактивных веществ к некоторым из них могут добавляться активаторы, такие, как соединения цинка. В зависимости от типа и концентрации активатора это может привести к снижению термостабильности и изменению взрывчатых свойств. Если любое из этих свойств будет изменено, то оценка нового состава должна осуществляться в соответствии с процедурой классификации.

2.2.41.1.15 Образцы не перечисленных в п. 2.2.41.4 самореактивных веществ или составов самореактивных веществ, в отношении которых не имеется полных данных о результатах испытаний и которые должны перевозиться для проведения дальнейших испытаний или оценки, должны быть отнесены к одной из позиций, предусмотренных для самореактивных веществ типа C, если выполнены следующие условия:

– имеющиеся данные указывают на то, что образец не может быть более опасен, чем самореактивные вещества типа B;

– образец упакован в соответствии с методом упаковки OP2, и его количество на транспортную единицу не превышает 10 кг;

Образцы, требующие регулирования температуры, к железнодорожным перевозкам не допускаются.

Десенсибилизация

2.2.41.1.16 Для обеспечения безопасности во время перевозки самореактивные вещества во многих случаях десенсибилизируются путем использования разбавителя. Если указано процентное содержание вещества, то имеется в виду процентное содержание по массе, округленное до ближайшего целого числа. Если используется разбавитель, то самореактивное вещество должно испытываться с разбавителем в той концентрации и в том виде, в каких он используется при перевозке. Не должны использоваться разбавители, которые в случае утечки из упаковки могут привести к образованию опасной концентрации самореактивного вещества. Любой разбавитель должен быть совместим с самореактивным веществом. В этом отношении совместимыми разбавителями являются такие твердые или жидкие вещества, которые не оказывают негативного воздействия на термическую устойчивость и вид опасности самореактивного вещества.

2.2.41.1.17 Зарезервирован

Твердые десенсибилизированные взрывчатые вещества

2.2.41.1.18 Твердые десенсибилизированные взрывчатые вещества – это вещества, которые смочены водой или спиртами либо разбавлены другими веществами для подавления их взрывчатых свойств. Такими позициями в таблице А главы 3.2 являются: № ООН 1310, 1320, 1321, 1322, 1336, 1337, 1344, 1347, 1348, 1349, 1354, 1355, 1356, 1357, 1517, 1571, 2555, 2556, 2557, 2852, 2907, 3317, 3319, 3344, 3364, 3365, 3366, 3367, 3368, 3369, 3370 и 3376.

Вещества, подобные самореактивным веществам

2.2.41.1.19 Вещества, которые;

а) были временно включены в класс 1 на основании результатов испытаний серий 1 и 2, но исключены из класса 1 на основании результатов испытаний серии 6;

б) не являются самореактивными веществами класса 4.1; и

в) не являются веществами классов 5.1 или 5.2, также относятся к классу 4.1. Позициями для них являются: № ООН 2956, 3241, 3242 и 3251.

2.2.41.2 Вещества, которые не допускаются к перевозке

2.2.41.2.1 Химически неустойчивые вещества класса 4.1 допускаются к перевозке лишь в том случае, если приняты необходимые меры для предотвращения их опасного разложения или полимеризации во время перевозки. Для этого надлежит, в частности, обеспечить, чтобы в сосудах и цистернах не содержалось веществ, способных активировать эти реакции.

2.2.41.2.2 Окисляющие легковоспламеняющиеся твердые вещества, отнесенные к позиции с № ООН 3097, не допускаются к перевозке, если они не удовлетворяют требованиям, установленным для класса 1 (см. также п. 2.1.3.7).

2.2.41.2.3 К перевозкам не допускаются следующие вещества:

– самореактивные вещества типа А [см. Руководство по испытаниям и критериям, часть II, пункт 20.4.2 а)];

– фосфора сульфиды, содержащие белый и (или) желтый фосфор;

– твердые десенсибилизированные взрывчатые вещества, не поименованные в таблице А главы 3.2;

– неорганические легковоспламеняющиеся вещества в расплавленном состоянии, за исключением № ООН 2448 СЕРА РАСПЛАВЛЕННАЯ;

Следующие самореактивные вещества, требующие регулирования температуры к железнодорожным перевозкам не допускаются:

– бария азид с массовой долей воды менее 50%.

– самореактивные вещества с температурой самоускоряющегося разложения (ТСУР) ниже 55 °С:

(№ООН 3231 ЖИДКОСТЬ САМОРЕАКТИВНАЯ ТИПА В С РЕГУЛИРУЕМОЙ ТЕМПЕРАТУРОЙ;

3232 ВЕЩЕСТВО ТВЕРДОЕ САМОРЕАКТИВНОЕ ТИПА В С РЕГУЛИРУЕМОЙ ТЕМПЕРАТУРОЙ;

3233 ЖИДКОСТЬ САМОРЕАКТИВНАЯ ТИПА С С РЕГУЛИРУЕМОЙ ТЕМПЕРАТУРОЙ;

3234 ВЕЩЕСТВО ТВЕРДОЕ САМОРЕАКТИВНОЕ ТИПА C С РЕГУЛИРУЕМОЙ ТЕМПЕРАТУРОЙ;

3235 ЖИДКОСТЬ САМОРЕАКТИВНАЯ ТИПА D С РЕГУЛИРУЕМОЙ ТЕМПЕРАТУРОЙ;

3236 ВЕЩЕСТВО ТВЕРДОЕ САМОРЕАКТИВНОЕ ТИПА D С РЕГУЛИРУЕМОЙ ТЕМПЕРАТУРОЙ;

3237 ЖИДКОСТЬ САМОРЕАКТИВНАЯ ТИПА E С РЕГУЛИРУЕМОЙ ТЕМПЕРАТУРОЙ;

3238 ВЕЩЕСТВО ТВЕРДОЕ САМОРЕАКТИВНОЕ ТИПА E С РЕГУЛИРУЕМОЙ ТЕМПЕРАТУРОЙ;

3239 ЖИДКОСТЬ САМОРЕАКТИВНАЯ ТИПА F С РЕГУЛИРУЕМОЙ ТЕМПЕРАТУРОЙ;

3240 ВЕЩЕСТВО ТВЕРДОЕ САМОРЕАКТИВНОЕ ТИПА F С РЕГУЛИРУЕМОЙ ТЕМПЕРАТУРОЙ).

ПЕРЕЧЕНЬ СВОДНЫХ ПОЗИЦИЙ

ДОПОЛНИТЕЛЬНАЯ ОПАСНОСТЬ			КЛАССИФИКАЦИОННЫЙ КОД	НОМЕР ООН	НАИМЕНОВАНИЕ ВЕЩЕСТВА ИЛИ ИЗДЕЛИЯ
Легковоспл. тверд. вещества	без доп. опасности	органич.	F1	3175	ВЕЩЕСТВА ТВЕРДЫЕ, СОДЕРЖ. ЛЕГКОВОСПЛ. ЖИДКОСТЬ, Н.У.К.
				1353	ВОЛОКНА, ПРОПИТАННЫЕ НИТРОЦЕЛЛЮЛОЗОЙ С НИЗКИМ СОДЕРЖАНИЕМ НИТРАТОВ, Н.У.К. ИЛИ
				1353	ТКАНИ, ПРОПИТАННЫЕ НИТРОЦЕЛЛЮЛОЗОЙ С НИЗКИМ СОДЕРЖАНИЕМ НИТРАТОВ, Н.У.К.
				1325	ВЕЩЕСТВО ТВЕРДОЕ ЛЕГКОВОСПЛ. ОРГАНИЧЕСКОЕ, Н.У.К.
		органич расплавлен.	F2	3176	ВЕЩЕСТВО ТВЕРДОЕ ЛЕГКОВОСПЛ. ОРГАНИЧЕСКОЕ РАСПЛАВЛЕННОЕ Н.У.К.
		неорганич.	F3	3089	ПОРОШОК МЕТАЛЛИЧЕСКИЙ ЛЕГКОВОСПЛ. Н.У.К.[А) Б)]
				3181	СОЛИ МЕТАЛЛОВ ОРГАНИЧЕСКИХ СОЕДИНЕНИЙ ЛЕГКОВОСПЛАМЕНЯЮЩИЕСЯ, Н.У.К.
				3182	ГИДРИДЫ МЕТАЛЛОВ ЛЕГКОВОСПЛАМЕНЯЮЩИЕСЯ, Н.У.К [В)]
				3178	ВЕЩЕСТВО ТВЕРДОЕ ЛЕГКОВОСПЛ. НЕОРГАНИЧЕСКОЕ, Н.У.К.
	окисляющиеся		F0	3097	ВЕЩЕСТВО ТВЕРДОЕ ЛЕГКОВОСПЛ.ОКИСЛЯЮЩЕЕ, Н.У.К. (НЕ ДОПУСКАЕТСЯ, СМ. ПУНКТ 2.2.41.2.2)
	ЯДОВИТЫЕ FT	органич	FT1	2926	ВЕЩЕСТВО ТВЕРДОЕ ЛЕГКОВОСПЛ. ЯДОВИТОЕ ОРГАНИЧ., Н.У.К.
		неорганич.	FT2	3179	ВЕЩЕСТВО ТВЕРД. ЛЕГКОВОСПЛ. ЯДОВИТОЕ НЕОРГАНИЧ., Н.У.К.
	КОРРОЗИОННЫЕ FC	органич	FC1	2925	ВЕЩЕСТВО ТВЕРД. ЛЕГКОВОСПЛ.КОРРОЗИОН. ОРГАНИЧ., Н.У.К.
		неорганич.	FC2	3180	ВЕЩЕСТВО ТВЕРД. ЛЕГКОВОСПЛ. КОРРОЗИОННОЕ НЕОРГАНИЧЕСКОЕ, Н.У.К.
Твердые десенсибилизированные взрывчат. вещества	без доп. опасности		D	3319	НИТРОГЛИЦЕРИНА СМЕСЬ ДЕСЕНСИБИЛИЗИРОВАННАЯ ТВЕРДАЯ, Н.У.К., С МАССОВОЙ ДОЛЕЙ НИТРОГЛИЦЕРИНА БОЛЕЕ 2%, НО НЕ БОЛЕЕ 10%
				3344	ПЕНТАЭРИТРИТТЕТРАНИТРАТА СМЕСЬ ДЕСЕНСИБИЛИЗИРОВАННАЯ ТВЕРДАЯ, Н.У.К., С МАССОВОЙ ДОЛЕЙ ПЭТН БОЛЕЕ 10%, НО НЕ БОЛЕЕ 20% (НИКАКИХ ДРУГИХ СВОДНЫХ ПОЗИЦИЙ НЕ ИМЕЕТСЯ. ЧТО КАСАЕТСЯ ДРУГИХ ВЕЩЕСТВ, ТО В КАЧЕСТВЕ ВЕЩЕСТВ КЛАССА 4.1 К ПЕРЕВОЗКЕ ДОПУСКАЮТСЯ ТОЛЬКО ВЕЩЕСТВА, ПЕРЕЧИСЛЕННЫЕ В ТАБЛИЦЕ А ГЛАВЫ 3.2.)
	ЯДОВИТЫЕ		DT		В КАЧЕСТВЕ ВЕЩЕСТВ КЛАССА 4.1 К ПЕРЕВОЗКЕ ДОПУСКАЮТСЯ ТОЛЬКО ВЕЩЕСТВА, ПЕРЕЧИСЛЕННЫЕ В ТАБЛИЦЕ А ГЛАВЫ 3.2
					ЖИДКОСТЬ САМОРЕАКТИВНАЯ ТИПА А . НЕ ДОПУСКАЕТСЯ К ПЕРЕВОЗКЕ, СМ. П .2.2.41.2.3

			ВЕЩЕСТВО ТВЕРДОЕ САМОРЕАКТИВНОЕ ТИПА А. НЕ ДОПУСКАЕТСЯ К ПЕРЕВОЗКЕ, СМ. ПУНКТ 2.2.41.2.3
			3221 ЖИДКОСТЬ САМОРЕАКТИВНАЯ ТИПА В
самореактивные вещества SR			3222 ВЕЩЕСТВО ТВЕРДОЕ САМОРЕАКТИВНОЕ ТИПА В
			3223 ЖИДКОСТЬ САМОРЕАКТИВНАЯ ТИПА С
			3224 ВЕЩЕСТВО ТВЕРДОЕ САМОРЕАКТИВНОЕ ТИПА С
	без регу-лирования температуры	SR1	3225 ЖИДКОСТЬ САМОРЕАКТИВНАЯ ТИПА D
			3226 ВЕЩЕСТВО ТВЕРДОЕ САМОРЕАКТИВНОЕ ТИПА D
			3227 ЖИДКОСТЬ САМОРЕАКТИВНАЯ ТИПА Е
			3228 ВЕЩЕСТВО ТВЕРДОЕ САМОРЕАКТИВНОЕ ТИПА Е
			3229 ЖИДКОСТЬ САМОРЕАКТИВНАЯ ТИПА F
			3230 ВЕЩЕСТВО ТВЕРДОЕ САМОРЕАКТИВНОЕ ТИПА F
			ЖИДКОСТЬ САМОРЕАКТИВНАЯ ТИПА G НЕ ПОДПАДАЮТ ПОД ДЕЙСТВИЕ ПОЛОЖЕНИЙ, ПРИМЕНЯЕМЫХ К КЛАССУ 4.1, СМ. ПУНКТ 2.2.41.1.1.11
			ВЕЩЕСТВО ТВЕРДОЕ САМОРЕАКТИВНОЕ ТИПА G НЕ ПОДПАДАЮТ ПОД ДЕЙСТВИЕ ПОЛОЖЕНИЙ, ПРИМЕНЯЕМЫХ К КЛАССУ 4.1, СМ. ПУНКТ 2.2.41.1.1.11
	с регули-руемой температурой	SR2	3231 ЖИДКОСТЬ САМОРЕАКТИВНАЯ ТИПА В С РЕГУЛИРУЕМОЙ ТЕМПЕРАТУРОЙ (К ПЕРЕВОЗКЕ ЖЕЛЕЗНОДОРОЖНЫМ ТРАНСПОРТОМ НЕ ДОПУСКАЮТСЯ, СМ. 2.2.41.2.3)
			3232 ВЕЩЕСТВО ТВЕРДОЕ САМОРЕАКТИВНОЕ ТИПА В С РЕГУЛИРУЕМОЙ (К ПЕРЕВОЗКЕ ЖЕЛЕЗНОДОРОЖНЫМ ТРАНСПОРТОМ НЕ ДОПУСКАЮТСЯ, СМ. П. 2.2.41.2.3)
			3233 ЖИДКОСТЬ САМОРЕАКТИВНАЯ ТИПА С С РЕГУЛИРУЕМОЙ ТЕМПЕРАТУРОЙ (К ПЕРЕВОЗКЕ ЖЕЛЕЗНОДОРОЖНЫМ ТРАНСПОРТОМ НЕ ДОПУСКАЮТСЯ, СМ. 2.2.41.2.3)
			3234 ВЕЩЕСТВО ТВЕРДОЕ САМОРЕАКТИВНОЕ ТИПА С С РЕГУЛИРУЕМОЙ ТЕМПЕРАТУРОЙ (К ПЕРЕВОЗКЕ ЖЕЛЕЗНОДОРОЖНЫМ ТРАНСПОРТОМ НЕ ДОПУСКАЮТСЯ, СМ. П.2.2.41.2.3)
			3235 ЖИДКОСТЬ САМОРЕАКТИВНАЯ ТИПА D С РЕГУЛИРУЕМОЙ ТЕМПЕРАТУРОЙ (К ПЕРЕВОЗКЕ ЖЕЛЕЗНОДОРОЖНЫМ ТРАНСПОРТОМ НЕ ДОПУСКАЮТСЯ, СМ.П. 2.2.41.2.3)
			3236 ВЕЩЕСТВО ТВЕРДОЕ САМОРЕАКТИВНОЕ ТИПА D С РЕГУЛИРУЕМОЙ ТЕМПЕРАТУРОЙ К ПЕРЕВОЗКЕ ЖЕЛЕЗНОДОРОЖНЫМ ТРАНСПОРТОМ НЕ ДОПУСКАЮТСЯ, СМ. П. 2.2.41.2.3)
			3237 ЖИДКОСТЬ САМОРЕАКТИВНАЯ ТИПА Е С РЕГУЛИРУЕМОЙ ТЕМПЕРАТУРОЙ (К ПЕРЕВОЗКЕ ЖЕЛЕЗНОДОРОЖНЫМ ТРАНСПОРТОМ НЕ ДОПУСКАЮТСЯ, СМ. П. 2.2.41.2.3)
			3238 ВЕЩЕСТВО ТВЕРДОЕ САМОРЕАКТИВНОЕ ТИПА Е С РЕГУЛИРУЕМОЙ ТЕМПЕРАТУРОЙ (К ПЕРЕВОЗКЕ ЖЕЛЕЗНОДОРОЖНЫМ ТРАНСПОРТОМ НЕ ДОПУСКАЮТСЯ, СМ. 2.2.41.2.3)
			3239 ЖИДКОСТЬ САМОРЕАКТИВНАЯ ТИПА F С РЕГУЛИРУЕМОЙ ТЕМПЕРАТУРОЙ К ПЕРЕВОЗКЕ ЖЕЛЕЗНОДОРОЖНЫМ ТРАНСПОРТОМ НЕ ДОПУСКАЮТСЯ, СМ. П. 2.2.41.2.3)
			3240 ВЕЩЕСТВО ТВЕРДОЕ САМОРЕАКТИВНОЕ ТИПА F С РЕГУЛИРУЕМОЙ К ПЕРЕВОЗКЕ ЖЕЛЕЗНОДОРОЖНЫМ ТРАНСПОРТОМ НЕ ДОПУСКАЮТСЯ, СМ. П.2.2.41.2.3)

а) Металлы и сплавы металлов в порошке или в другом легковоспламеняющемся виде, способные к самовозгоранию, являются веществами класса 4.2.

б) Металлы и сплавы металлов в порошке или в другом легковоспламеняющемся виде, которые при взаимодействии с водой выделяют воспламеняющиеся газы, являются веществами класса 4.3.

в) Гидриды металлов, которые при взаимодействии с водой выделяют воспламеняющиеся газы, являются веществами класса 4.3. Алюминия боргидрид или алюминия боргидрид в устройствах являются веществами класса 4.2, № ООН 2870.

2.2.41.1 Перечень самореактивных веществ

Примечание: В отношении методов упаковки см. п. 4.1.4.1, инструкция по упаковке P520*, и п. 4.1.7.1.*

НАИМЕНОВАНИЕ ВЕЩЕСТВА	Концентрация (%)	Метод упаковки	Номер ООН	Примечания
АЗОДИКАРБОНАМИД, СОСТАВ ТИПА B, С РЕГУЛИРУЕМОЙ ТЕМПЕРАТУРОЙ	< 100		3232	Перевозка запрещена
АЗОДИКАРБОНАМИД, СОСТАВ ТИПА C	< 100	OP6	3224	(1)
АЗОДИКАРБОНАМИД, СОСТАВ ТИПА C, С РЕГУЛИРУЕМОЙ ТЕМПЕРАТУРОЙ	< 100		3236	Перевозка запрещена
АЗОДИКАРБОНАМИД, СОСТАВ ТИПА D	< 100	OP7	3226	(2)
АЗОДИКАРБОНАМИД, СОСТАВ ТИПА D, С РЕГУЛИРУЕМОЙ ТЕМПЕРАТУРОЙ	< 100		3236	Перевозка запрещена
2,2'-АЗОДИ (2,4-ДИМЕТИЛ-4-МЕТОКСИВАЛЕРОНИТРИЛ)	100		3236	Перевозка запрещена
2.2'-АЗОДИ(2,4-ДИМЕТИЛВАЛЕРОНИТРИЛ	100		3236	Перевозка запрещена
2,2'-АЗОДИ(ЭТИЛ-2-МЕТИЛПРОПИОНАТ)	100		3236	Перевозка запрещена
1.1-АЗОДИ(ГЕКСАГИДРОБЕЗОНИТРИЛ)	100	OP7	3226	
2,2'-АЗОДИ(ИЗОБУТИРОНИТРИЛ)	100		3234	Перевозка запрещена
2,2'-АЗОДИ(ИЗОБУТИРОНИТРИЛ), В ВИДЕ ПАСТЫ НА ОСНОВЕ ВОДЫ	≤50%	OP6	3224	
2,2'-АЗОДИ(2-МЕТИЛБУТИРОНИТРИЛ)	100		3236	Перевозка запрещена
БЕНЗОЛ-1,3-ДИСУЛЬФОНИЛГИДРАЗИД, В ВИДЕ ПАСТЫ	52	OP7	3226	
БЕНЗОЛА СУЛЬФОНИЛГИДРАЗИД	100	OP7	3226	
4-(БЕНЗИЛ(ЭТИЛ) АМИНО)-3-ЭТОКСИ-БЕНЗОЛДИАЗОНИЙЦИНКА ХЛОРИД	100	OP7	3226	
4-(БЕНЗИЛ(МЕТИЛ) АМИНО)-3-ЭТОКСИ-БЕНЗОЛДИАЗОНИЙЦИНКА ХЛОРИД	100		3236	Перевозка запрещена
3-ХЛОР-4-ДИЭТИЛАМИНБЕНЗОЛДИАЗОНИЙЦИНКА ХЛОРИД	100	OP7	3226	
2-ДИАЗО-1-НАФТОЛ-4-СУЛЬФОХЛОРИД	100	OP5	3222	(3)
2-ДИАЗО-1-НАФТОЛ-5-СУЛЬФОХЛОРИД	100	0P5	3222	(3)
2,5-ДИЭТОКСИ-4-МОРФОЛИНБЕНЗОЛДИАЗОНИЙЦИНКА ХЛОРИД	67-100		3236	Перевозка запрещена
2,5-ДИЭТОКСИ-4-МОРФОЛИНБЕНЗОЛДИАЗОНИЙЦИНКА ХЛОРИД	66		3236	Перевозка запрещена
2,5-ДИЭТОКСИ-4-МОРФОЛИН-БЕНЗОЛДИАЗОНИЙТЕТРАФТОРОБОРАТ	100		3236	Перевозка запрещена
2,5-ДИЭТОКСИ-4-(ФЕНИЛСУЛЬФОНИЛ) БЕНЗОЛ-ДИАЗОНИЙЦИНКА ХЛОРИД	100		3236	Перевозка запрещена
ДИЭТИЛЕНГЛИКОЛЬ-БИС-(АЛЛИЛКАРБОНАТ) + ДИИЗО-ПРОПИЛПЕРОКСИДИКАРБОНАТ	≥88 + ≤ 12		3237	Перевозка запрещена

НАИМЕНОВАНИЕ ВЕЩЕСТВА	Концентрация (%)	Метод упаковки	Номер ООН	Примечания
2,5-ДИМЕТОКСИ-4-(4-МЕТИЛФЕНИЛСУЛЬФОНИЛ) БЕНЗОЛДИАЗОНИЙЦИНКА ХЛОРИД	79		3236	Перевозка запрещена
4-ДИМЕТИЛАМИН-6-(2-ДИМЕТИЛ-АМИНЭТОКСИ)ТОЛУОЛ-2-ДИАЗОНИЙЦИНКА ХЛОРИД	100		3236	Перевозка запрещена
N,N'-ДИНИТРОЗО- N,N'-ДИМЕТИЛТЕРЕФТАЛАМИД, В ВИДЕ ПАСТЫ	72	OP6	3224	
N,N'-ДИНИТРОЗОПЕНТАМЕТИЛЕНТЕТРАМИН	82	OP6	3224	(4)
ДИФЕНИЛОКСИД-4,4'-ДИСУЛЬФОГИДРАЗИД	100	OP7	3226	
4-ДИПРОПИЛАМИНБЕНЗОЛДИАЗОНИЙЦИНКА ХЛОРИД	100	OP7	3226	
2-(N,N-ЭТОКСИКАРБОНИЛФЕНИЛАМИН)-3 МЕТОКСИ-4- (N-МЕТИЛ-N-ЦИКЛОГЕКСИЛАМИН)БЕНЗОЛДИАЗО-НИЙЦИНКА ХЛОРИД	63-92		3236	Перевозка запрещена
2-(N,N-ЭТОКСИКАРБОНИЛ-ФЕНИЛАМИН)-3-МЕТОКСИ-4- (N-МЕТИЛ-N-ЦИКЛОГЕКСИЛАМИН)БЕНЗОЛ-ДИАЗОНИЙЦИНКА ХЛОРИД	62		3236	Перевозка запрещена
N-ФОРМИЛ-2-(НИТРОМЕТИЛЕН)-1,3-ПЕРГИДРОТИАЗИН	100		3236	Перевозка запрещена
2-(2-ГИДРОКСИЭТОКСИ)-1-(ПИРРОЛИДИНИЛ-1)БЕНЗОЛ-4-ДИАЗОНИЙЦИНКА ХЛОРИД	100		3236	Перевозка запрещена
3-(2-ГИДРОКСИЭТОКСИ)-4-(ПИРРОЛИДИНИЛ-1)БЕН-ЗОЛДИАЗОНИЙЦИНКА ХЛОРИД	100		3236	Перевозка запрещена
2-(N,N-МЕТИЛАМИНЭТИЛКАРБОНИЛ)-4-(3.4-ДИМЕТИЛ- ФЕНИЛСУЛЬФОНИЛ) БЕНЗОЛДИАЗОНИЙ-ВОДОРОДСУЛЬФАТ	96		3236	Перевозка запрещена
4-МЕТИЛБЕНЗОЛСУЛЬФОНИЛГИДРАЗИД	100	OP7	3226	
3-МЕТИЛ-4-(ПИРРОЛИДИНИЛ-1) БЕНЗОЛДИАЗОНИЙТЕТРАФТОРОБОРАТ	95		3234	Перевозка запрещена
НАТРИЯ 2-ДИАЗО-1-НАФТОЛ-4-СУЛЬФОНАТ	100	OP7	3226	
НАТРИЯ 2-ДИАЗО-1-НАФТОЛ-5-СУЛЬФОНАТ	100	OP7	3226	
4-НИТРОЗОФЕНОЛ	100		3236	Перевозка запрещена
САМОРЕАКТИВНАЯ ЖИДКОСТЬ, ОБРАЗЕЦ		OP2	3223	(5)
САМОРЕАКТИВНАЯ ЖИДКОСТЬ, ОБРАЗЕЦ, С РЕГУЛИРУЕМОЙ ТЕМПЕРАТУРОЙ			3233	Перевозка запрещена

НАИМЕНОВАНИЕ ВЕЩЕСТВА	Концентрация (%)	Метод упаковки	Номер ООН	Примечания
САМОРЕАКТИВНОЕ ТВЕРДОЕ ВЕЩЕСТВО, ОБРАЗЕЦ		OP2	3224	(5)
САМОРЕАКТИВНОЕ ТВЕРДОЕ ВЕЩЕСТВО, ОБРАЗЕЦ, С РЕГУЛИРУЕМОЙ ТЕМПЕРАТУРОЙ			3234	Перевозка запрещена
ТЕТРАМИНПАЛЛАДИЙ (II) НИТРАТ	100		3234	Перевозка запрещена

(1) Составы азодикарбонамида, соответствующие критериям пункта 20.4.2 c) Руководства по испытаниям и критериям.

(2) Составы азодикарбонамида, соответствующие критериям пункта 20.4.2 d) Руководства по испытаниям и критериям.

(3) Требуется знак дополнительной опасности "ВЗРЫВЧАТОЕ ВЕЩЕСТВО" (образец № 1, см. пункт 5.2.2.2.2).

(4) С совместимым разбавителем, имеющим температуру кипения не ниже 150°C.

(5) См. пункт 2.2.41.1.15.

2.2.41.2 КЛАСС 4.2 САМОВОЗГОРАЮЩИЕ ВЕЩЕСТВА

2.2.42.1 Критерии

2.2.42.1.1 К классу 4.2 относятся:

– *пирофорные вещества* – вещества, включая смеси и растворы (жидкие или твердые), которые даже в малых количествах воспламеняются при контакте с воздухом в течение пяти минут. Эти вещества класса 4.2 наиболее подвержены самовозгоранию; и

– *самонагревающиеся вещества и изделия* – вещества и изделия, включая смеси и растворы, которые при контакте с воздухом без подвода энергии извне способны к самонагреванию. Эти вещества воспламеняются только в больших количествах (килограммы) и лишь через длительные периоды времени (часы или дни).

2.2.42.1.2 Вещества и изделия класса 4.2 подразделяются на:

S Самовозгорающиеся вещества без дополнительной опасности

- S1 Органические жидкие
- S2 Органические твердые
- S3 Неорганические жидкие
- S4 Неорганические твердые

SW Самовозгорающиеся вещества, выделяющие при взаимодействии с водой воспламеняющиеся газы

SO Самовозгорающиеся вещества, окисляющие

ST Самовозгорающиеся вещества, ядовитые[1]

- ST1 Органические ядовитые жидкие
- ST2 Органические ядовитые твердые
- ST3 Неорганические ядовитые жидкие
- ST4 Неорганические ядовитые твердые

[1] В тексте правил наряду с терминами “ядовитые “ и “едкие” применяются термины “токсичные” и “коррозионные”.

SC Самовозгорающиеся вещества, едкие[1]

SC1 Органические едкие жидкие

SC2 Органические едкие твердые

SC3 Неорганические едкие жидкие

SC4 Неорганические едкие твердые

Свойства

2.2.42.1.3 Причиной самонагревания этих веществ, приводящей к самовозгоранию, является реакция вещества с кислородом (содержащимся в воздухе), при которой выделяемое тепло не отводится достаточно быстро в окружающую среду. Самовозгорание происходит тогда, когда скорость образования тепла превышает скорость теплоотдачи и достигается температура самовоспламенения.

Классификация

2.2.42.1.4 Вещества и изделия, отнесенные к классу 4.2, перечислены в таблице А главы 3.2. Отнесение веществ и изделий, не указанных по наименованию в таблице А главы 3.2, к соответствующим конкретным позициям "Н.У.К." п.2.2.42.3 согласно положениям главы 2.1 может осуществляться на основе имеющегося опыта или на основе результатов процедур испытания в соответствии с Руководством по испытаниям и критериям, часть III, раздел 33.3. Отнесение к общим позициям "Н.У.К." класса 4.2 осуществляется на основе результатов процедур испытания в соответствии с Руководством по испытаниям и критериям, часть III, раздел 33.3; надлежит также учитывать практический опыт, если он обеспечивает более строгую классификацию.

2.2.42.1.5 При отнесении веществ или изделий, не указанных по наименованию, к одной из позиций, перечисленных в п. 2.2.42.3, на основе процедур испытания в соответствии с Руководством по испытаниям и критериям, часть III, раздел 33.3, применяются следующие критерии:

а) твердые вещества, самовозгорающиеся (пирофорные), должны быть отнесены к классу 4.2, если они воспламеняются при падении с высоты 1 м или в течение последующих пяти минут после высыпания;

б) жидкости, самовозгорающиеся (пирофорные), должны быть отнесены к классу 4.2, если:

1) если при смачивании инертного носителя, он воспламеняется в течение 5 мин., или

2) при смачивании сухой смятой ватманской фильтровальной бумаги № 3, она воспламеняется или обугливается в течение 5 мин.;

в) вещества должны быть отнесены к классу 4.2, если в образцах кубический формы со стороной 10 см при температуре испытания 140°С в течение 24 часов наблюдается самовозгорание или повышение температуры свыше 200°С. За основу этого критерия взята температура самовозгорания кубического образца древесного угля объемом 27 м^3, которая составляет 50°С. Вещества с температурой самовозгорания, превышающей 50°С при объеме 27 м^3, не должны относиться к классу 4.2.

Примечание 1: Вещества, перевозимые в упаковках объемом не более 3 м^3, освобождаются от действия требований для класса 4.2, если в ходе испытания, проводимого при температуре 120°С на кубическом образце со стороной 10 см, в течение 24 часов не наблюдается самовозгорания или повышения температуры образца свыше 180°С.

Примечание 2: Вещества, перевозимые в упаковках объемом не более 450 л, освобождаются от действия требований для класса 4.2, если в ходе испытания, проводимого при температуре 100°С на кубическом

образце со стороной 10 см, в течение 24 часов не наблюдается самовозгорания или повышения температуры свыше 160°С .

2.2.42.1.6 При внесении в вещества класса 4.2 добавок, в результате чего они попадают в категории опасности, отличные от категорий опасности, к которым относятся вещества, указанные по наименованию в таблице А главы 3.2, то эти смеси должны быть отнесены к тем позициям, к которым они относятся в силу их фактической степени опасности.

Примечание: В отношении классификации растворов и смесей (таких, как препараты и отходы) см. также раздел 2.1.3.

2.2.41.1.7 На основе процедуры испытания в соответствии с Руководством по испытаниям и критериям, часть III, раздел 33.3, и критериев, изложенных в п. 2.2.42.1.5, можно также определить, являются ли свойства какого-либо вещества, указанного по наименованию, такими, что положения этого класса не распространяются на данное вещество.

Назначение групп упаковки

2.2.42.1.8 Веществам и изделиям, отнесенным к различным позициям в таблице А главы 3.2, назначается группа упаковки I, II или III на основе процедур испытания в соответствии с Руководством по испытаниям и критериям, часть III, раздел 33.3, с применением следующих критериев:

а) самонагревающимся веществам (пирофорным), назначается группа упаковки I;

б) самонагревающимся веществам и изделиям, в кубическом образце которых со стороной 2,5 см при температуре испытания 140°С в течение 24 часов наблюдается самовозгорание или повышение температуры свыше 200°С, назначается группа упаковки II; веществам с температурой самовозгорания выше 50°С при объеме 450 литров не должна назначаться группа упаковки II;

в) веществам с малой степенью самонагревания, кубический образец которых со стороной 2,5 см при заданных условиях не проявляет свойств, упомянутых в подпункте б), но в кубическом образце которых со стороной 10 см при температуре испытания 140°С в течение 24 часов наблюдается самовозгорание или повышение температуры свыше 200°С , назначается группа упаковки III.

2.2.42.2 Вещества, которые не допускаются к перевозке

К перевозке не допускаются следующие вещества:

– № ООН 3255 трет-БУТИЛГИПОХЛОРИТ;

- окисляющие самонагревающиеся твердые вещества, отнесенные к № ООН 3127, если они не удовлетворяют требованиям, установленным для класса 1 (см. п. 2.1.3.7).

2.2.42.3 Перечень сводных позиций

ДОПОЛНИТЕЛЬНАЯ ОПАСНОСТЬ		КЛАССИФИКАЦИОННЫЙ КОД	НОМЕР ООН	НАИМЕНОВАНИЕ ВЕЩЕСТВА ИЛИ ИЗДЕЛИЯ
САМОВОЗГОРАЮЩИЕ ВЕЩЕСТВА				
без дополнительной опасности	органические	жидкие S1	2845	ПИРОФОРНАЯ ЖИДКОСТЬ ОРГАНИЧЕСКАЯ, Н.У.К
			3183	САМОНАГРЕВАЮЩАЯСЯ ЖИДКОСТЬ ОРГАНИЧЕСКАЯ, Н.У.К.
		твердые S2	1373	ВОЛОКНА ИЛИ ТКАНИ ЖИВОТНОГО, РАСТИТЕЛЬНОГО ИЛИ СИНТЕТИЧЕСКОГО ПРОИСХОЖДЕНИЯ, Н.У.К., ПРОПИТАННЫЕ МАСЛОМ
			2006	ПЛАСТМАССА НА НИТРОЦЕЛЛЮЛОЗНОЙ ОСНОВЕ САМОНАГРЕВАЮЩАЯСЯ, Н.У.К.
			3313	ПИГМЕНТЫ ОРГАНИЧЕСКИЕ САМОНАГРЕВАЮЩИЕСЯ
			2846	ВЕЩЕСТВО ТВЕРДОЕ ПИРОФОРНОЕ ОРГАНИЧЕСКОЕ, Н.У.К.
			3088	ВЕЩЕСТВО ТВЕРДОЕ САМОНАГРЕВАЮЩЕЕСЯ ОРГАНИЧЕСКОЕ, Н.У.К
S	неорганические	жидкие S3	3194	ЖИДКОСТЬ ПИРОФОРНАЯ НЕОРГАНИЧЕСКАЯ, Н.У.К
			3186	ЖИДКОСТЬ САМОНАГРЕВАЮЩАЯСЯ НЕОРГАНИЧЕСКАЯ, Н.У.К.
		твердые S4	1383	МЕТАЛЛ ПИРОФОРНЫЙ, Н.У.К., ИЛИ
			1383	СПЛАВ ПИРОФОРНЫЙ, Н.У.К.
			1378	КАТАЛИЗАТОР МЕТАЛЛИЧЕСКИЙ УВЛАЖНЕННЫЙ С ВИДИМЫМ ИЗБЫТКОМ ЖИДКОСТИ
			2881	КАТАЛИЗАТОР МЕТАЛЛИЧЕСКИЙ СУХОЙ
			3189	ПОРОШОК МЕТАЛЛИЧЕСКИЙ САМОНАГРЕВАЮЩИЙСЯ, Н.У.К. A)
			3205	АЛКОГОЛЯТЫ ЩЕЛОЧНОЗЕМЕЛЬНЫХ МЕТАЛЛОВ, Н.У.К.
			3200	ВЕЩЕСТВО ТВЕРДОЕ ПИРОФОРНОЕ НЕОРГАНИЧЕСКОЕ, Н.У.К.
			3190	ВЕЩЕСТВО ТВЕРДОЕ САМОНАГРЕВАЮЩЕЕСЯ НЕОРГАНИЧЕСКОЕ, Н.У.К.
реагирующие с водой		SW	2445	ЛИТИЙАЛКИЛЫ
			3051	АЛЮМИНИЙАЛКИЛЫ
			3052	АЛЮМИНИЙАЛКИЛГАЛОГЕНИДЫ ЖИДКИЕ ИЛИ
			3052	АЛЮМИНИЙАЛКИЛГАЛОГЕНИДЫ ТВЕРДЫЕ
			3053	МАГНИЙАЛКИЛЫ
			3076	АЛЮМИНИЯ АЛКИЛГИДРИДЫ

				2003 МЕТАЛЛОВ АЛКИЛЫ, РЕАГИРУЮЩИЕ С ВОДОЙ, Н.У.К., ИЛИ 2003 МЕТАЛЛОВ АРИЛЫ, РЕАГИРУЮЩИЕ С ВОДОЙ, Н.У.К 3049 МЕТАЛЛОВ АЛКИЛГАЛОГЕНИДЫ, РЕАГИРУЮЩИЕ С ВОДОЙ, Н.У.К., ИЛИ 3049 МЕТАЛЛОВ АРИЛГАЛОГЕНИДЫ, РЕАГИРУЮЩИЕ С ВОДОЙ, Н.У.К. 3050 МЕТАЛЛОВ АЛКИЛГИДРИДЫ, РЕАГИРУЮЩИЕ С ВОДОЙ, Н.У.К., ИЛИ 3050 МЕТАЛЛОВ АРИЛГИДРИДЫ, РЕАГИРУЮЩИЕ С ВОДОЙ, Н.У.К. *Б) В)* 3203 СОЕДИНЕНИЕ ПИРОФОРНОЕ МЕТАЛЛООРГАНИЧЕСКОЕ , РЕАГИРУЮЩЕЕ С ВОДОЙ, Н.У.К., ЖИДКОЕ *П)* ИЛИ 3203 СОЕДИНЕНИЕ ПИРОФОРНОЕ МЕТАЛЛООРГАНИЧЕСКОЕ , РЕАГИРУЮЩЕЕ С ВОДОЙ, Н.У.К., ТВЕРДОЕ *П)*
окисляющие			SO	3127 ВЕЩЕСТВО ТВЕРДОЕ САМОНАГРЕВАЮЩЕЕСЯ ОКИСЛЯЮЩЕЕ, Н.У.К. (НЕ ДОПУСКАЕТСЯ, СМ. ПУНКТ 2.2.42.2)
токсичные ST	органические	жидкие	ST1	3184 ЖИДКОСТЬ САМОНАГРЕВАЮЩАЯСЯ ТОКСИЧНАЯ ОРГАНИЧЕСКАЯ, Н.У.К.
		твердые	ST2	3128 ВЕЩЕСТВО ТВЕРДОЕ САМОНАГРЕВАЮЩЕЕСЯ ТОКСИЧНОЕ ОРГАНИЧЕСКОЕ, Н.У.К
	неорганические	жидкие	ST3	3187 ЖИДКОСТЬ САМОНАГРЕВАЮЩАЯСЯ ТОКСИЧНАЯ НЕОРГАНИЧЕСКАЯ, Н.У.К
		твердые	ST4	3191 ВЕЩЕСТВО ТВЕРДОЕ САМОНАГРЕВАЮЩЕЕСЯ ТОКСИЧНОЕ НЕОРГАНИЧЕСКОЕ, Н.У.К.
коррозионные SC	органические	жидкие	SC1	3185 ЖИДКОСТЬ САМОНАГРЕВАЮЩАЯСЯ КОРРОЗИОННАЯ ОРГАНИЧЕСКАЯ, Н.У.К.
		твердые	SC2	3126 ВЕЩЕСТВО ТВЕРДОЕ САМОНАГРЕВАЮЩЕЕСЯ КОРРОЗИОННОЕ ОРГАНИЧЕСКОЕ, Н.У.К.
	неорганические	жидкие	SC3	3188 ЖИДКОСТЬ САМОНАГРЕВАЮЩАЯСЯ КОРРОЗИОННАЯ НЕОРГАНИЧЕСКАЯ, Н.У.К
		твердые	SC4	3206 АЛКОГОЛЯТЫ ЩЕЛОЧНЫХ МЕТАЛЛОВ САМОНАГРЕВАЮЩИЕСЯ КОРРОЗИОННЫЕ, Н.У.К. 3192 ВЕЩЕСТВО ТВЕРДОЕ САМОНАГРЕВАЮЩЕЕСЯ КОРРОЗИОННОЕ НЕОРГАНИЧЕСКОЕ, Н.У.К.

Примечания:

а) Пыль и порошок металлов, нетоксичные, в неподверженном самовозгоранию виде, которые выделяют при взаимодействии с водой воспламеняющиеся газы, являются веществами класса 4.3.

б) Гидриды металлов в легковоспламеняющемся виде, за исключением № ООН 2870, являются веществами класса 4.1.

в) Гидриды металлов, выделяющие при взаимодействии с водой воспламеняющиеся газы, являются веществами класса 4.3.

г) Легковоспламеняющиеся растворы, содержащие металлоорганические соединения, не самовозгорающиеся и не выделяющие воспламеняющиеся газы при взаимодействии с водой, являются веществами класса 3. Металлоорганические соединения и их растворы, самовозгорающиеся, но выделяющие при взаимодействии с водой воспламеняющиеся газы, являются веществами класса 4.3.

2.2.43 КЛАСС 4.3 ВЕЩЕСТВА, ВЫДЕЛЯЮЩИЕ ВОСПЛАМЕНЯЮЩИЕСЯ ГАЗЫ ПРИ ВЗАИМОДЕЙСТВИИ С ВОДОЙ

2.2.43.1 Критерии

2.2.43.1.1 К классу 4.3 относятся вещества, которые при взаимодействии с водой выделяют воспламеняющиеся газы, способные образовывать с воздухом взрывчатые смеси, а также изделия, содержащие такие вещества.

2.2.43.1.2 Вещества и изделия класса 4.3 подразделяются на:

W Вещества, которые выделяют воспламеняющиеся газы при взаимодействии с водой, без дополнительной опасности, а также изделия, содержащие такие вещества

W1 Жидкие

W2 Твердые

W3 Изделия

WF1 Вещества, которые выделяют воспламеняющиеся газы при взаимодействии с водой, жидкие, легковоспламеняющиеся

WF2 Вещества, которые выделяют воспламеняющиеся газы при взаимодействии с водой, твердые, легковоспламеняющиеся

WS Вещества, которые выделяют воспламеняющиеся газы при взаимодействии с водой, твердые, самонагревающиеся

WO Вещества, которые выделяют воспламеняющиеся газы при взаимодействии с водой, окисляющие, твердые

WT Вещества, которые выделяют воспламеняющиеся газы при взаимодействии с водой, ядовитые[1]

WT1 Жидкие

WT2 Твердые

WC Вещества, которые выделяют воспламеняющиеся газы при взаимодействии с водой, легковоспламеняющиеся, едкие[1]

WC1 Жидкие

WC2 Твердые

---

[1] В тексте правил наряду с терминами “ядовитые “ и “едкие” применяются термины “токсичные” и “коррозионные”.

WFC Вещества, которые выделяют воспламеняющиеся газы при взаимодействии с водой, легковоспламеняющиеся, едкие

Свойства

2.2.43.1.3 Некоторые вещества при взаимодействии с водой могут выделять воспламеняющиеся газы, способные образовывать взрывчатые смеси с воздухом. Такие смеси легко воспламеняются от любых обычных источников зажигания, например открытого огня, искр слесарных инструментов или незащищенных электрических ламп. Образующиеся в результате этого взрывная волна и пламя могут создать опасность для людей и окружающей среды. Для определения того, приводит ли реакция вещества с водой к выделению опасного количества газов, которые могут воспламеняться, должен использоваться метод испытания, упомянутый в п. 2.2.43.1.4. Этот метод испытания не должен применяться к пирофорным веществам.

Классификация

2.2.43.1.4 Вещества и изделия, отнесенные к классу 4.3, перечислены в таблице А главы 3.2.

Отнесение веществ и изделий, не указанных по наименованию в таблице Аглавы 3.2, к соответствующей позиции п. 2.2.43.3 согласно положениям главы 2.1 должно осуществляться на основе результатов процедуры испытания в соответствии с Руководством по испытаниям и критериям, часть III, раздел 33.4; надлежит также учитывать практический опыт, если он обеспечивает более строгую классификацию.

2.2.43.1.5 При отнесении веществ, не указанных по наименованию, к одной из позиций, перечисленных в п.2.2.43.3, на основе результатов процедур испытания в соответствии с Руководством по испытаниям и критериям, часть III, раздел 33.4, применяются следующие критерии:

Вещество должно быть отнесено к классу 4.3, если:

а) на какой-либо стадии испытания происходит самопроизвольное воспламенение выделяемого газа; или

б) происходит выделение воспламеняющегося газа со скоростью более 1 литра на килограмм испытываемого вещества в час.

2.2.43.1.6 При внесении в вещества класса 4.2 добавок, в результате чего вещества класса 4.3 попадают в категории опасности, отличные от категорий опасности, к которым относятся вещества, указанные по наименованию в таблице А главы 3.2, то эти смеси должны быть отнесены к тем позициям, к которым они относятся в силу их фактической степени опасности.

Примечание: В отношении классификации растворов и смесей (таких, как препараты и отходы) см. также раздел 2.1.3.

2.2.43.1.7 На основе процедур испытания в соответствии с Руководством по испытаниям и критериям, часть III, раздел 33.4, и критериев, изложенных п. 2.2.43.1.5, можно также определить, являются ли свойства какого-либо вещества, указанного по наименованию, такими, что положения этого класса не распространяются на данное вещество.

Назначение групп упаковки

2.2.43.1.8 Веществам и изделиям, отнесенным к различным позициям в таблице А главы 3.2, назначается группа упаковки I, II или III на основе процедур испытания в соответствии с Руководством по испытаниям и критериям, часть III, раздел 33.4, с применением следующих критериев:

а) группа упаковки I назначается любому веществу, которое бурно реагирует с водой при температурах окружающей среды и в целом обнаруживает тенденцию к выделению газа, подверженного самовоспламенению, или которое легко реагирует с водой при температурах окружающей среды, выделяя при этом воспламеняющийся газ со скоростью, равной или превышающей 10 литров на килограмм вещества в минуту;

б) группа упаковки II назначается любому веществу, которое легко реагирует с водой при температурах окружающей среды, выделяя при этом воспламеняющийся газ с максимальной скоростью, равной или превышающей 20 литров на килограмм вещества в час, и которое не удовлетворяет критериям, установленным для группы упаковки I;

в) группа упаковки III назначается любому веществу, которое медленно реагирует с водой при температурах окружающей среды, выделяя при этом воспламеняющийся газ с максимальной скоростью, превышающей 1 литр на килограмм вещества в час, и которое не удовлетворяет критериям, установленным для групп упаковки I или II.

2.2.43.2 Вещества, которые не допускаются к перевозке

Воспламеняющиеся твердые вещества, реагирующие с водой, отнесенные к позиции с № ООН 3132, окисляющие твердые вещества, реагирующие с водой, отнесенные к позиции с № ООН 3133, и самонагревающиеся твердые вещества, реагирующие с водой, отнесенные к позиции с № ООН 3135, если они не удовлетворяют требованиям, установленным для класса 1 (см. также п. 2.1.3.7), к перевозке не допускаются

2.2.43.3 Перечень сводных позиций

ДОПОЛНИТЕЛЬНАЯ ОПАСНОСТЬ	КЛАССИФИКАЦИОННЫЙ КОД	НОМЕР ООН	НАИМЕНОВАНИЕ ВЕЩЕСТВА ИЛИ ИЗДЕЛИЯ

ВЕЩЕСТВА, ВЫДЕЛЯЮЩИЕ ВОСПЛАМЕНЯЮЩИЕСЯ ГАЗЫ ПРИ ВЗАИМОДЕЙСТВИИ С ВОДОЙ

без дополнительной опасности	жидкие	W1	1391	МЕТАЛЛ ЩЕЛОЧНОЙ ДИСПЕРГИРОВАННЫЙ ИЛИ
			1391	МЕТАЛЛ ЩЕЛОЧНОЗЕМЕЛЬНЫЙ ДИСПЕРГИРОВАННЫЙ
			1421	ЩЕЛОЧНЫХ МЕТАЛЛОВ СПЛАВ ЖИДКИЙ, Н.У.К.
			3148	РЕАГИРУЮЩАЯ С ВОДОЙ ЖИДКОСТЬ, Н.У.К
W	твердые	W2[a)]	1389	АМАЛЬГАМА ЩЕЛОЧНЫХ МЕТАЛЛОВ
			1390	АМИДЫ ЩЕЛОЧНЫХ МЕТАЛЛОВ
			1392	АМАЛЬГАМА ЩЕЛОЧНОЗЕМЕЛЬНЫХ МЕТАЛЛОВ
			1393	ЩЕЛОЧНОЗЕМЕЛЬНЫХ МЕТАЛЛОВ СПЛАВ, Н.У.К.
			1409	ГИДРИДЫ МЕТАЛЛОВ, РЕАГИРУЮЩИЕ С ВОДОЙ, Н.У.К.
			3170	АЛЮМИНИЯ ПОБОЧНЫЕ ПРОДУКТЫ ПЛАВКИ ИЛИ
			3170	АЛЮМИНИЯ ПОБОЧНЫЕ ПРОДУКТЫ ПЕРЕПЛАВКИ
			3208	ВЕЩЕСТВО МЕТАЛЛИЧЕСКОЕ , РЕАГИРУЮЩЕЕ С ВОДОЙ, Н.У.К.
			2813	ВЕЩЕСТВО ТВЕРДОЕ, РЕАГИРУЮЩЕЕ С ВОДОЙ , Н.У.К.

	изделия	W3	3292 БАТАРЕИ НАТРИЙСОДЕРЖАЩИЕ ИЛИ 3292 ЭЛЕМЕНТЫ НАТРИЙСОДЕРЖАЩИЕ
жидкие, легковоспламе-няющиеся		WF1[б)]	3207 СОЕДИНЕНИЕ МЕТАЛЛООРГАНИЧЕСКОЕ , РЕАГИРУЮЩЕЕ С ВОДОЙ, ЛЕГКОВОСПЛАМЕНЯЮЩЕЕСЯ, Н.У.К ИЛИ 3207 СОЕДИНЕНИЯ МЕТАЛЛООРГАНИЧЕСКОГО РАСТВОР, РЕАГИРУЮЩИЙ С ВОДОЙ, ЛЕГКОВОСПЛАМЕНЯЮЩИЙСЯ, Н.У.К., ИЛИ 3207 СОЕДИНЕНИЯ МЕТАЛЛООРГАНИЧЕСКОГО ДИСПЕРСИЯ, РЕАГИРУЮЩАЯ С ВОДОЙ, ЛЕГКОВОСПЛАМЕНЯЮЩАЯСЯ, Н.У.К.
твердые, легковоспламеня-ющиеся		WF2	3372 СОЕДИНЕНИЕ МЕТАЛЛООРГАНИЧЕСКОЕ ТВЕРДОЕ, РЕАГИРУЮЩЕЕ С ВОДОЙ, ЛЕГКОВОСПЛАМЕНЯЮЩИЕСЯ, Н.У.К 3132 ВЕЩЕСТВО ТВЕРДОЕ РЕАГИРУЮЩЕЕ С ВОДОЙ ЛЕГКО-ВОСПЛАМЕНЯЮЩЕЕСЯ, Н.У.К. (НЕ ДОПУСКАЕТСЯ, СМ. П. 2.2.43.2)
твердые, самонагреваю-щиеся		WS[в)]	3209 ВЕЩЕСТВО МЕТАЛЛИЧЕСКОЕ , РЕАГИРУЮЩЕЕ С ВОДОЙ, САМО-НАГРЕВАЮЩЕЕСЯ, Н.У.К. 3135 ВЕЩЕСТВО ТВЕРДОЕ, РЕАГИРУЮЩЕЕ С ВОДОЙ, САМОНАГРЕВАЮЩЕЕСЯ, Н.У.К. (НЕ ДОПУСКАЕТСЯ, СМ. П. 2.2.43.2)
твердые, окисляющие		WO	3133 ВЕЩЕСТВОТВЕРДОЕ, РЕАГИРУЮЩЕЕ С ВОДОЙ, ОКИСЛЯЮЩЕЕ, Н.У.К. (НЕ ДОПУСКАЕТСЯ, СМ. П. 2.2.43.2)
токсичные WT	жидкие	WT1	3130 ЖИДКОСТЬ, РЕАГИРУЮЩАЯ С ВОДОЙ ТОКСИЧНАЯ Н.У.К.
	твердые	WT2	3134 ВЕЩЕСТВО ТВЕРДОЕ, РЕАГИРУЮЩЕЕ С ВОДОЙ, ТОКСИЧНОЕ, Н.У.К.
коррозионные WC	жидкие	WC1	3129 ЖИДКОСТЬ, РЕАГИРУЮЩАЯ С ВОДОЙ, КОРРОЗИОННАЯ, Н.У.К.
	твердые	WC2	3131 ВЕЩЕСТВО ТВЕРДОЕ, РЕАГИРУЮЩЕЕ С ВОДОЙ, КОРРОЗИОННОЕ, Н.У.К.
легко воспламеня-ющиеся		WFC[г)]	2988 ХЛОРСИЛАНЫ, РЕАГИРУЮЩИЕ С ВОДОЙ, ЛЕГКОВОСПЛАМЕНЯЮЩИЕСЯ КОРРОЗИОННЫЕ, Н.У.К.

коррозионные	(Никаких других сводных позиций с этим классификационным кодом не имеется; при необходимости, отнесение к той или иной сводной позиции с тем или иным классификационным кодом осуществляется в соответствии с таблицей приоритета опасных свойств, приведенной в п. 2.1.3.9.)

а) Металлы и сплавы металлов, которые при взаимодействии с водой не выделяют воспламеняющиеся газы и не являются пирофорными или самонагревающимися, но легко воспламеняются, являются веществами класса 4.1. Щелочноземельные металлы и сплавы щелочноземельных металлов в пирофорном виде являются веществами класса 4.2. Пыль и порошки металлов в пирофорном виде являются веществами класса 4.2. Металлы и сплавы металлов в пирофорном виде являются веществами класса 4.2. Соединения фосфора с тяжелыми металлами, такими, как железо, медь и т. д., не подпадают под действие положений Прил. 2 к СМГС.

б) Легковоспламеняющиеся растворы с металлоорганическими соединениями в концентрациях, которые при взаимодействии с водой не выделяют в опасных количествах воспламеняющиеся газы и не воспламеняются самопроизвольно, являются веществами класса 3. Металлоорганические соединения и их растворы, которые воспламеняются самопроизвольно, являются веществами класса 4.2.

в) Металлы и сплавы металлов в пирофорном виде являются веществами класса 4.2.

г) Хлорсиланы с температурой вспышки ниже 23°C, которые при взаимодействии с водой не выделяют воспламеняющиеся газы, являются веществами класса 3. Хлорсиланы с температурой вспышки выше 23°C, которые при взаимодействии с водой не выделяют воспламеняющиеся газы, являются веществами класса 8.

2.2.51 Класс 5.1 Окисляющие вещества

2.2.51.1 Критерии

2.2.51.1.1 Название класса 5.1 охватывает вещества, которые, сами по себе необязательно являясь горючими, однако могут, обычно путем выделения кислорода, вызывать или поддерживать горение других материалов, а также изделия, содержащие такие вещества.

2.2.51.1.2 Вещества класса 5.1 и изделия, содержащие такие вещества, подразделяются на:

O Окисляющие вещества без дополнительной опасности или изделия, содержащие такие вещества

O1 Жидкие

O2 Твердые

O3 Изделия

OF Окисляющие вещества твердые легковоспламеняющиеся

OS Окисляющие вещества твердые, самонагревающиеся

OW Окисляющие вещества твердые, выделяющие легковоспламеняющиеся газы при соприкосновении с водой

OT Окисляющие вещества ядовитые e[1]

OT1 Жидкие

ОТ2 Твердые

ОС Окисляющие вещества едкие [31]

ОС1 Жидкие

ОС2 Твердые

ОТС Окисляющие вещества ядовитые, едкие [1].

2.2.51.1.3 Вещества и изделия, отнесенные к классу 5.1, перечислены в таблице А главы 3.2. Отнесение веществ и изделий, не указанных по наименованию в таблице А главы 3.2, к соответствующей позиции подраздела 2.2.51.3 согласно положениям главы 2.1 может осуществляться на основе испытаний, методов и критериев, предусмотренных в пунктах 2.2.51.1.6–2.2.51.1.9, ниже, и в Руководстве по испытаниям и критериям, часть III, раздел 34.4. В случае несоответствия результатов испытаний практическому опыту при принятии решения в первую очередь учитывается практический опыт.

2.2.51.1.4 Если в результате внесения в них добавок вещества класса 5.1 попадают в категории опасности, отличные от категорий опасности, к которым они относятся, по наименованию в таблице А главы 3.2, то эти смеси или растворы должны быть отнесены к тем позициям, к которым они относятся в согласно фактической степени опасности.

ПРИМЕЧАНИЕ: В отношении классификации растворов и смесей (таких, как препараты и отходы) см. также раздел 2.1.3.

2.2.51.1.5 На основе процедур испытания в соответствии с Руководством по испытаниям и критериям, часть III, раздел 34.4, и критериев, изложенных в пунктах 2.2.51.1.6– 2.2.51.1.9, можно также определить, являются ли свойства какого-либо вещества, указанного по наименованию в таблице А главы 3.2, такими, что положения этого класса не распространяются на данное вещество.

Окисляющие вещества твердые

Классификация

2.2.51.1.6 При отнесении веществ, не указанных по наименованию в таблице А главы 3.2, к одной из позиций, перечисленных в подразделе 2.2.51.3, на основе процедуры испытания в соответствии с Руководством по испытаниям и критериям, часть III, подраздел 34.4.1, применяются следующие критерии:

Вещество твердое должно быть отнесено к классу 5.1, если оно, будучи смешанным с целлюлозой в пропорции 4:1 или 1:1 (по массе), воспламеняется и горит или имеет среднюю продолжительность горения, не превышающую среднюю продолжительность горения бромата калия с целлюлозой, смешанными в пропорции 3:7 (по массе).

Назначение групп упаковки

2.2.51.1.7 Окисляющим веществам твердым, отнесенным к различным позициям в таблице А главы 3.2, назначается группа упаковки I, II или III на основе процедур испытания в соответствии с Руководством по испытаниям и критериям, часть III, раздел 34.4.1, с применением следующих критериев:

a) группа упаковки I: любое вещество, которое, будучи смешанным с целлюлозой в пропорции 4:1 или 1:1 (по массе), имеет среднюю продолжительность горения, которая меньше средней продолжительности горения бромата калия с целлюлозой, смешанными в пропорции 3:2 (по массе);

---

[1] В тексте правил наряду с терминами “ядовитые “ и “едкие” применяются термины “токсичные” и “коррозионные”.

б) группа упаковки II: любое вещество, которое, будучи смешанным с целлюлозой в пропорции 4:1 или 1:1 (по массе), имеет среднюю продолжительность горения, равную или меньше средней продолжительности горения бромата калия с целлюлозой, смешанными в пропорции 2:3 (по массе), и не удовлетворяет критериям отнесения к группе упаковки I;

в) группа упаковки III: любое вещество, которое, будучи смешанным с целлюлозой в пропорции 4:1 или 1:1 (по массе), имеет среднюю продолжительность горения, равную или меньше средней продолжительности горения бромата калия с целлюлозой, смешанными в пропорции 3:7 (по массе), и не удовлетворяет критериям отнесения к группам упаковки I и II.

Окисляющие вещества жидкие

Классификация

2.2.51.1.8 При отнесении окисляющих жидких веществ, не указанных по наименованию в таблице A главы 3.2, к одной из позиций, перечисленных в подразделе 2.2.51.3, на основе процедуры испытания в соответствии с Руководством по испытаниям и критериям, часть III, подраздел 34.4.2, применяются следующие критерии:

Вещество жидкое должно быть отнесено к классу 5.1, если оно, будучи смешанным с целлюлозой в пропорции 1:1 (по массе), имеет давление 2070 кПа (манометрическое давление) или выше и имеет среднее время повышения давления, которое меньше или равно среднему времени повышения давления 65-процентного водного раствора азотной кислоты с целлюлозой, смешанными в пропорции 1:1 (по массе).

Назначение групп упаковки

2.2.51.1.9 Веществам окисляющим жидким, отнесенным к различным позициям в таблице A главы 3.2, назначается группа упаковки I, II или III на основе процедур испытания в соответствии с Руководством по испытаниям и критериям, часть III, раздел 34.4.2, с применением следующих критериев:

а) группа упаковки I: любое вещество, которое, будучи смешанным с целлюлозой в пропорции 1:1 (по массе), самопроизвольно воспламеняется или имеет среднее время повышения давления, которое меньше среднего времени повышения давления 50-процентного раствора хлорной кислоты с целлюлозой, смешанными в пропорции 1:1 (по массе);

б) группа упаковки II: любое вещество, которое, будучи смешанным с целлюлозой в пропорции 1:1 (по массе), имеет среднее время повышения давления, которое меньше или равно среднему ремени повышения давления 40-процентного водного раствора хлората натрия с целлюлозой, смешанными в пропорции 1:1 (по массе), и не удовлетворяет критериям отнесения к группе упаковки I;

в) группа упаковки III: любое вещество, которое, будучи смешанным с целлюлозой в пропорции 1:1 (по массе), имеет среднее время повышения давления, которое меньше или равно среднему времени повышения давления 65-процентного водного раствора азотной кислоты с целлюлозой, смешанными в пропорции 1:1 (по массе), и не удовлетворяет критериям отнесения к группам упаковки I и II.

2.2.51.2 Вещества, не допускаемые к перевозке

2.2.51.2.1 Химически неустойчивые вещества класса 5.1 допускаются к перевозке только в том случае, если приняты необходимые меры для предотвращения их опасного разложения или полимеризации в ходе перевозки. Для этого надлежит, в частности, обеспечить, чтобы в сосудах или цистернах не было веществ, способных активировать эти реакции.

2.2.51.2.2 К перевозке не допускаются следующих веществ и смеси:

- окисляющие вещества твердые, самонагревающиеся, отнесенные к № ООН 3100; окисляющие вещества твердые, реагирующие с водой, отнесенные к № ООН 3121; и окисляющие вещества твердые, легковоспламеняющиеся, отнесенные к № ООН 3137, если они не удовлетворяют требованиям, установленным для класса 1 (см. также 2.1.3.7);
- водорода пероксид нестабилизированный или водорода пероксида водный раствор нестабилизированный, содержащий более 60% пероксида водорода;
- тетранитрометан, содержащий горючие примеси;
- растворы хлорной кислоты, содержащие более 72% кислоты (по массе), или смеси хлорной кислоты с любой жидкостью, кроме воды;
- раствор хлорноватой кислоты, содержащий более 10% хлорноватой кислоты, или смеси хлорноватой кислоты с любой жидкостью, кроме воды;
- галогенсодержащие соединения фтора, кроме таких, как № ООН 1745 БРОМА ПЕНТАФТОРИД, 1746 БРОМА ТРИФТОРИД и 2495 ЙОДА ПЕНТАФТОРИД отнесенных к классу 5.1, а также № ООН 1749 ХЛОРА ТРИФТОРИД и 2548 ХЛОРА ПЕНТАФТОРИД отнесенных к классу 2;
- хлорат аммония и его водные растворы, а также смеси хлората с солью аммония;
- хлорит аммония и его водные растворы, а также смеси хлорита с солью аммония;
- смеси гипохлорита с солью аммония;
- бромат аммония и его водные растворы, а также смеси бромата с солью аммония;
- перманганат аммония и его водные растворы, а также смеси перманганата с солью аммония;
- нитрат аммония, содержащий более 0,2% горючих веществ (включая любое органическое вещество, рассчитанное по углероду), если он не является компонентом вещества или изделия класса 1;
- удобрения с нитратом аммония (для определения содержания нитрата аммония все ионы нитрата, для которых в смеси присутствует молекулярный эквивалент ионов аммония, должны быть рассчитаны по нитрату аммония) или с горючими веществами, содержание которых превышает величины, указанные в специальном положении 307, кроме случаев, когда они допускаются к перевозке с соблюдением условий, применимых к классу 1;
- нитрит аммония и его водные растворы, а также смеси неорганического нитрита с солью аммония;
- смеси нитрата калия, нитрита натрия и соли аммония.

2.2.51.3 Перечень сборных позиций

ДОПОЛНИТЕЛЬНАЯ ОПАСНОСТЬ		КЛАСС И-ФИКАЦИ-ОННЫЙ КОД	НОМЕР ООН	НАИМЕНОВАНИЕ ВЕЩЕСТВА ИЛИ ИЗДЕЛИЯ
ОКИСЛЯЮЩИЕ ВЕЩЕСТВА				
без дополнительной опасности	Жидкие	O1	3210	ХЛОРАТОВ НЕОРГАНИЧЕСКИХ ВОДНЫЙ РАСТВОР, Н.У.К.
			3211	ПЕРХЛОРАТОВ НЕОРГАНИЧЕСКИХ ВОДНЫЙ РАСТВОР, Н.У.К.
			3213	БРОМАТОВ НЕОРГАНИЧЕСКИХ ВОДНЫЙ РАСТВОР, Н.У.К.
			3214	ПЕРМАНГАНАТОВ НЕОРГАНИЧЕСКИХ ВОДНЫЙ РАСТВОР, Н.У.К.
			3216	ПЕРСУЛЬФАТОВ НЕОРГАНИЧЕСКИХ ВОДНЫЙ РАСТВОР, Н.У.К.
			3218	НИТРАТОВ НЕОРГАНИЧЕСКИХ ВОДНЫЙ РАСТВОР, Н.У.К.
			3219	НИТРИТОВ НЕОРГАНИЧЕСКИХ ВОДНЫЙ РАСТВОР, Н.У.К.
			3139	ОКИСЛЯЮЩЕЕ ВЕЩЕСТВО ЖИДКОЕ, Н.У.К.
	твердые	O2	1450	БРОМАТЫ НЕОРГАНИЧЕСКИЕ, Н.У.К.
			1461	ХЛОРАТЫ НЕОРГАНИЧЕСКИЕ, Н.У.К.
			1462	ХЛОРИТЫ НЕОРГАНИЧЕСКИЕ, Н.У.К.
			1477	НИТРАТЫ НЕОРГАНИЧЕСКИЕ, Н.У.К.
			1481	ПЕРХЛОРАТЫ НЕОРГАНИЧЕСКИЕ, Н.У.К.
			1482	ПЕРМАНГАНАТЫ НЕОРГАНИЧЕСКИЕ, Н.У.К.
			1483	ПЕРОКСИДЫ НЕОРГАНИЧЕСКИЕ, Н.У.К..
			2627	НИТРИТЫ НЕОРГАНИЧЕСКИЕ, Н.У.К.
			3212	ГИПОХЛОРИТЫ НЕОРГАНИЧЕСКИЕ, Н.У.К.
			3215	ПЕРСУЛЬФАТЫ НЕОРГАНИЧЕСКИЕ, Н.У.К.
			1479	ОКИСЛЯЮЩЕЕ ВЕЩЕСТВО ТВЕРДОЕ, Н.У.К.
	изделия	O3	3356	ГЕНЕРАТОР КИСЛОРОДА ХИМИЧЕСКИЙ
твердые легковоспламеняющиеся		OF	3137	ОКИСЛЯЮЩЕЕ ВЕЩЕСТВО ТВЕРДОЕ ЛЕГКОВОСПЛАМЕНЯЮЩЕЕСЯ, Н.У.К. (НЕ ДОПУСКАЕТСЯ, СМ. 2.2.51.2)
твердые самонагревающиеся		OS	3100	ОКИСЛЯЮЩЕЕ ВЕЩЕСТВО ТВЕРДОЕ САМОНАГРЕВАЮЩЕЕСЯ, Н.У.К. (НЕ ДОПУСКАЕТСЯ, СМ. 2.2.51.2)
твердые, реагирующие с водой		OW	3121	ОКИСЛЯЮЩЕЕ ВЕЩЕСТВО ТВЕРДОЕ, РЕАГИРУЮЩЕЕ С ВОДОЙ, Н.У.К. (НЕ ДОПУСКАЕТСЯ, СМ. 2.2.51.2)

токсичные	ОТ	жидкие ОТ1	3099 ОКИСЛЯЮЩЕЕ ВЕЩЕСТВО ЖИДКОЕ ТОКСИЧНОЕ, Н.У.К.
		твердые ОТ2	3087 ОКИСЛЯЮЩЕЕ ВЕЩЕСТВО ТВЕРДОЕ ТОКСИЧНОЕ, Н.У.К.
коррозионные	ОС	жидкие ОС1	3098 ОКИСЛЯЮЩЕЕ ВЕЩЕСТВО ЖИДКОЕ КОРРОЗИОННОЕ, Н.У.К.
		твердые ОС2	3085 ОКИСЛЯЮЩЕЕ ВЕЩЕСТВО ТВЕРДОЕ КОРРОЗИОННОЕ, Н.У.К.
токсичные коррозионные		ОТС	(СБОРНЫХ ПОЗИЦИЙ С ЭТИМ КЛАССИФИКАЦИОННЫМ КОДОМ НЕ ИМЕЕТСЯ; ПРИ НЕОБХОДИМОСТИ ОТНЕСЕНИЕ К ТОЙ ИЛИ ИНОЙ СВОДНОЙ ПОЗИЦИИ С ТЕМ ИЛИ ИНЫМ КЛАССИФИКАЦИОННЫМ КОДОМ ОСУЩЕСТВЛЯЕТСЯ В СООТВЕТСТВИИ С ТАБЛИЦЕЙ ПРИОРИТЕТА ОПАСНЫХ СВОЙСТВ, ПРИВЕДЕННОЙ В ПОД 2.1.3.9.)

2.2.52 Класс 5.2 Органические пероксиды

2.2.52.1 Критерии

2.2.52.1.1 Название класса 5.2 охватывает органические пероксиды и препараты органических пероксидов.

2.2.52.1.2 Вещества класса 5.2 подразделяются на:

P1 Органические пероксиды, без регулирования температуры;

P2 Органические пероксиды, с регулированием температуры.

Определение

2.2.52.1.3 *Органические пероксиды* – это органические вещества, которые содержат двухвалентную структуру -O-O- и могут рассматриваться в качестве производных продуктов пероксида водорода, в котором один или оба атома водорода замещены органическими радикалами.

Свойства

2.2.52.1.4 Органические пероксиды склонны к экзотермическому разложению при нормальной или повышенной температуре. Разложение может начаться под воздействием тепла, контакта с примесями (например, кислотами, соединениями тяжелых металлов, аминами), трения или удара. Скорость разложения возрастает с температурой и зависит от состава органического пероксида. Разложение может приводить к образованию вредных или легковоспламеняющихся газов или паров. Некоторые из органических пероксидов могут разлагаться со взрывом, особенно в замкнутом пространстве. Это свойство можно изменить путем добавления растворителей или использования соответствующей тары. Многие органические пероксиды интенсивно горят. Надлежит избегать попадания органических пероксидов в глаза. Некоторые органические пероксиды даже при непродолжительном контакте приводят к серьезной травме роговой оболочки глаз или разъедают кожу.

ПРИМЕЧАНИЕ: Методы испытаний для определения воспламеняемости органических пероксидов изложены в Руководстве по испытаниям и критериям, часть III, раздел 32.4. Поскольку при нагревании органических пероксидов может начаться бурная реакция, рекомендуется определять их температуру вспышки с использованием небольшого количества образца согласно описанию, приведенному в *стандарте ISO 3679: 1983.*

Классификация

2.2.52.1.5 Любой органический пероксид должен рассматриваться на предмет отнесения к классу 5.2, за исключением таких препаратов органических пероксидов, которые содержат:

а) не более 1,0% активного кислорода, когда содержание пероксида водорода не превышает 1,0%;

б) не более 0,5% активного кислорода, когда содержание пероксида водорода составляет более 1,0%, но не более 7,0%.

ПРИМЕЧАНИЕ: Содержание (%) активного кислорода в препарате органических пероксидов определяется по формуле:

$16 \times \sum (n_i \times c_i / m_i)$,

где:

ni – число пероксидных групп на молекулу i-го органического пероксида;

ci – концентрация (% по массе) i-го органического пероксида;

mi – молекулярная масса i-го органического пероксида.

2.2.52.1.6 Органические пероксиды подразделяются на семь типов, согласно степени опасности, которую они представляют. Органические пероксиды ранжированы от типа A – пероксиды, которые не допускаются к перевозке в таре, в которой они испытываются, до типа G – пероксиды, на которые не распространяются положения класса 5.2.

Классификация пероксидов типов B до F непосредственно связана с их максимальным допустимым количеством на единицу тары. Принципы классификации веществ, не перечисленных в 2.2.52.4, изложены в Руководстве по испытаниям и критериям, часть II.

2.2.52.1.7 Органические пероксиды и препараты органических пероксидов, которые уже классифицированы и отнесены к соответствующей сборной позиции, перечислены в 2.2.52.4 с указанием соответствующего номера ООН, метода упаковки и, когда это необходимо, значений контрольной и критической температур.

В сборных позициях указаны:

– тип (B до F) органического пероксида (см. пункт 2.2.52.1.6, выше);

– физическое состояние (жидкое/твердое).

Смеси этих препаратов могут быть отнесены к тому же саму типу органического пероксида, к которому относится наиболее опасный компонент, и могут перевозиться в соответствии с условиями перевозки, предусмотренными для данного типа. Однако, поскольку два устойчивых компонента могут образовывать менее термически устойчивую смесь, должна быть определена температура самоускоряющегося разложения (ТСУР) смеси.

2.2.52.1.8 Классификация органических пероксидов, препаратов или смесей органических пероксидов, не перечисленных в 2.2.52.4, и их отнесение к какой-либо сборной позиции должны осуществляться компетентным органом страны происхождения. В решении об утверждении должны быть указаны результаты классификации и соответствующие условия перевозки. Если страна происхождения не является участником СМГС, то классификация и

условия перевозки должны быть признаны компетентным органом первой страны-участицы СМГС по маршруту перевозки груза.

2.2.52.1.9 Образцы органических пероксидов или препаратов органических пероксидов, не перечисленных в 2.2.52.4, в отношении которых не имеется полных данных о результатах испытаний и которые должны перевозиться для проведения испытаний или дополнительной оценки, должны быть отнесены к одной из позиций, предусмотренных для органических пероксидов типа С, при условии:

– имеющиеся данные указывают на то, что образец не может быть более опасен, чем органический пероксид типа В;

– образец упакован в соответствии с методом упаковки ОР2, и его количество на транспортную единицу не превышает 10 кг;

Образцы, требующие регулирования температуры к железнодорожной перевозке не допускаются.

Десенсибилизация органических пероксидов

2.2.52.1.10 Для обеспечения безопасности во время перевозки органические пероксиды во многих случаях десенсибилизируются путем добавления жидких или твердых органических веществ, твердых неорганических веществ или воды. Если указано процентное содержание веществ, то имеется в виду процентное содержание по массе, округленное до ближайшего целого числа. Как принцип, десенсибилизация осуществляется таким образом, чтобы в случае утечки органического пероксида его концентрация не достигла опасной степени.

2.2.52.1.11 Если в отношении конкретного препарата органического пероксида не указано иное, то к разбавителям, используемым для десенсибилизации, применяются следующие определения:

– разбавители типа А – органические жидкости, совместимые с данным органическим пероксидом и имеющие температуру кипения не ниже 150°С. Разбавители типа А могут использоваться для десенсибилизации всех органических пероксидов;

– разбавители типа В – органические жидкости, совместимые с данным органическим пероксидом и имеющие температуру кипения ниже 150°С, но не ниже 60°С и температуру вспышки не ниже 5°С.

Разбавители типа В могут использоваться для десенсибилизации всех органических пероксидов, если температура кипения жидкости по меньшей мере на 60°С выше ТСУР в грузовом месте весом 50 кг.

2.2.52.1.12 Разбавители, другие чем типа А или типа В, разрешаеться добавлять в препараты органических пероксидов, перечисленных в 2.2.52.4, при условии, что они совместимы с этими препаратами. Однако полная или частичная замена разбавителя типа А или типа В другим разбавителем с отличающимися свойствами требует повторной оценки препарата органического пероксида в соответствии с обычной процедурой классификации, предусмотренной для класса 5.2.

2.2.52.1.13 Воду можна использовать для десенсибилизации только тех органических пероксидов, которые перечислены в 2.2.52.4 или в решении компетентного органа, принятом согласно пункту 2.2.52.1.8, с указанием "с водой" или "устойчивая дисперсия в воде". Образцы органических пероксидов или препаратов органических пероксидов, не перечисленных в 2.2.52.4, могут также десенсибилизироваться водой при условии соблюдения требований 2.2.52.1.9.

2.2.52.1.14 Органические и неорганические твердые вещества разрешаеться использовать для десенсибилизации органических пероксидов при условии их совместимости. Совместимыми являются такие жидкости и твердые

вещества, которые не оказывают негативного воздействия на термическую устойчивость и тип опасности препарата органического пероксида.

2.2.52.1.15 -

2.2.52.1.18 Зарезервирован

2.2.52.2 Вещества, не допускаемые к перевозке

Следующие органические пероксиды не допускаются к перевозке на условиях класса 5.2:

- органические пероксиды типа A [см. Руководство по испытаниям и критериям, часть II, пункт 20.4.3 a)].

Следующие органические пероксиды, требующие регулирования температуры к железнодорожной перевозке не допускаются:

- органические пероксиды типа B и C с температурой самоускоряющегося разложения (ТСУР) ниже 50°C:

  № ООН 3111 ОРГАНИЧЕСКИЙ ПЕРОКСИД ТИПА B ЖИДКИЙ С РЕГУЛИРУЕМОЙ ТЕМПЕРАТУРОЙ;

  № ООН 3112 ОРГАНИЧЕСКИЙ ПЕРОКСИД ТИПА B ТВЕРДЫЙ С РЕГУЛИРУЕМОЙ ТЕМПЕРАТУРОЙ;

  № ООН 3113 ОРГАНИЧЕСКИЙ ПЕРОКСИД ТИПА C ЖИДКИЙ С РЕГУЛИРУЕМОЙ ТЕМПЕРАТУРОЙ;

  № ООН 3114 ОРГАНИЧЕСКИЙ ПЕРОКСИД ТИПА C ТВЕРДЫЙ С РЕГУЛИРУЕМОЙ ТЕМПЕРАТУРОЙ;

- органические пероксиды типа D которые реагируют средне при нагревании в замкнутом пространстве с ТСУР ≤ 50°C или слабо реагируют или не реагируют при нагревании в замкнутом пространстве с ТСУР ≤ 45°C:

  № ООН 3115 ОРГАНИЧЕСКИЙ ПЕРОКСИД ТИПА D ЖИДКИЙ С РЕГУЛИРУЕМОЙ ТЕМПЕРАТУРОЙ;

  № ООН 3116 ОРГАНИЧЕСКИЙ ПЕРОКСИД ТИПА D ТВЕРДЫЙ С РЕГУЛИРУЕМОЙ ТЕМПЕРАТУРОЙ;

- органические пероксиды типа E и F с ТСУР ≤ 45°C:

  № ООН 3117 ОРГАНИЧЕСКИЙ ПЕРОКСИД ТИПА E ЖИДКИЙ С РЕГУЛИРУЕМОЙ ТЕМПЕРАТУРОЙ;

  № ООН 3118 ОРГАНИЧЕСКИЙ ПЕРОКСИД ТИПА E ТВЕРДЫЙ С РЕГУЛИРУЕМОЙ ТЕМПЕРАТУРОЙ;

  № ООН 3119 ОРГАНИЧЕСКИЙ ПЕРОКСИД ТИПА F ЖИДКИЙ С РЕГУЛИРУЕМОЙ ТЕМПЕРАТУРОЙ;

  № ООН 3120 ОРГАНИЧЕСКИЙ ПЕРОКСИД ТИПА F ТВЕРДЫЙ С РЕГУЛИРУЕМОЙ ТЕМПЕРАТУРОЙ.

2.2.52.3 Перечень сводных позиций

	КЛАССИ-ФИКАЦИ-ОННЫЙ КОД	НОМЕР ООН	НАИМЕНОВАНИЕ ВЕЩЕСТВА ИЛИ ИЗДЕЛИЯ
Органические пероксиды			
			ОРГАНИЧЕСКИЙ ПЕРОКСИД ТИПА A ЖИДКИЙ НЕ ДОПУСКАЕТСЯ К ПЕРЕВОЗКЕ, СМ. 2.2.52.2
			ОРГАНИЧЕСКИЙ ПЕРОКСИД ТИПА A ТВЕРДЫЙ НЕ ДОПУСКАЕТСЯ К ПЕРЕВОЗКЕ, СМ. 2.2.52.2
		3101	ОРГАНИЧЕСКИЙ ПЕРОКСИД ТИПА B ЖИДКИЙ
		3102	ОРГАНИЧЕСКИЙ ПЕРОКСИД ТИПА B ТВЕРДЫЙ
		3103	ОРГАНИЧЕСКИЙ ПЕРОКСИД ТИПА C ЖИДКИЙ
		3104	ОРГАНИЧЕСКИЙ ПЕРОКСИД ТИПА C ТВЕРДЫЙ
		3105	ОРГАНИЧЕСКИЙ ПЕРОКСИД ТИПА D ЖИДКИЙ
без регулирования температуры	P1	3106	ОРГАНИЧЕСКИЙ ПЕРОКСИД ТИПА D ТВЕРДЫЙ
		3107	ОРГАНИЧЕСКИЙ ПЕРОКСИД ТИПА E ЖИДКИЙ
		3108	ОРГАНИЧЕСКИЙ ПЕРОКСИД ТИПА E ТВЕРДЫЙ
		3109	ОРГАНИЧЕСКИЙ ПЕРОКСИД ТИПА F ЖИДКИЙ
		3110	ОРГАНИЧЕСКИЙ ПЕРОКСИД ТИПА F ТВЕРДЫЙ
			ОРГАНИЧЕСКИЙ ПЕРОКСИД ТИПА G ЖИДКИЙ НЕ ПОДПАДАЕТ ПОД ДЕЙСТВИЕ ПОЛОЖЕНИЙ, ПРИМЕНЯЕМЫХ К КЛАССУ 5.2, СМ. 2.2.52.1.6
			ОРГАНИЧЕСКИЙ ПЕРОКСИД ТИПА G ТВЕРДЫЙ НЕ ПОДПАДАЕТ ПОД ДЕЙСТВИЕ ПОЛОЖЕНИЙ, ПРИМЕНЯЕМЫХ К КЛАССУ 5.2, СМ. 2.2.52.1.6
		3111	ОРГАНИЧЕСКИЙ ПЕРОКСИД ТИПА B ЖИДКИЙ С РЕГУЛИРУЕМОЙ ТЕМПЕРАТУРОЙ (К ЖЕЛЕЗОДОРОЖНОЙ ПЕРЕВОЗКЕ НЕ ДОПУСКАЮТСЯ СМ. 2.2.52.2)
		3112	ОРГАНИЧЕСКИЙ ПЕРОКСИД ТИПА B ТВЕРДЫЙ С РЕГУЛИРУЕМОЙ ТЕМПЕРАТУРОЙ (К ЖЕЛЕЗОДОРОЖНОЙ ПЕРЕВОЗКЕ НЕ ДОПУСКАЮТСЯ СМ. 2.2.52.2)
		3113	ОРГАНИЧЕСКИЙ ПЕРОКСИД ТИПА C ЖИДКИЙ С РЕГУЛИРУЕМОЙ ТЕМПЕРАТУРОЙ (К ЖЕЛЕЗОДОРОЖНОЙ ПЕРЕВОЗКЕ НЕ ДОПУСКАЮТСЯ СМ. 2.2.52.2)
		3114	ОРГАНИЧЕСКИЙ ПЕРОКСИД ТИПА C ТВЕРДЫЙ С РЕГУЛИРУЕМОЙ ТЕМПЕРАТУРОЙ (К ЖЕЛЕЗОДОРОЖНОЙ ПЕРЕВОЗКЕ НЕ ДОПУСКАЮТСЯ СМ. 2.2.52.2)
с регулированием температуры	P2	3115	ОРГАНИЧЕСКИЙ ПЕРОКСИД ТИПА D ЖИДКИЙ С РЕГУЛИРУЕМОЙ ТЕМПЕРАТУРОЙ (К ЖЕЛЕЗОДОРОЖНОЙ ПЕРЕВОЗКЕ НЕ ДОПУСКАЮТСЯ СМ. 2.2.52.2)

3116	ОРГАНИЧЕСКИЙ ПЕРОКСИД ТИПА D ТВЕРДЫЙ С РЕГУЛИРУЕМОЙ ТЕМПЕРАТУРОЙ (К ЖЕЛЕЗОДОРОЖНОЙ ПЕРЕВОЗКЕ НЕ ДОПУСКАЮТСЯ СМ. 2.2.52.2)
3117	ОРГАНИЧЕСКИЙ ПЕРОКСИД ТИПА E ЖИДКИЙ С РЕГУЛИРУЕМОЙ ТЕМПЕРАТУРОЙ (К ЖЕЛЕЗОДОРОЖНОЙ ПЕРЕВОЗКЕ НЕ ДОПУСКАЮТСЯ СМ. 2.2.52.2)
3118	ОРГАНИЧЕСКИЙ ПЕРОКСИД ТИПА E ТВЕРДЫЙ С РЕГУЛИРУЕМОЙ ТЕМПЕРАТУРОЙ (К ЖЕЛЕЗОДОРОЖНОЙ ПЕРЕВОЗКЕ НЕ ДОПУСКАЮТСЯ СМ. 2.2.52.2)
3119	ОРГАНИЧЕСКИЙ ПЕРОКСИД ТИПА F ЖИДКИЙ С РЕГУЛИРУЕМОЙ ТЕМПЕРАТУРОЙ (К ЖЕЛЕЗОДОРОЖНОЙ ПЕРЕВОЗКЕ НЕ ДОПУСКАЮТСЯ СМ. 2.2.52.2)
3120	ОРГАНИЧЕСКИЙ ПЕРОКСИД ТИПА F ТВЕРДЫЙ С РЕГУЛИРУЕМОЙ ТЕМПЕРАТУРОЙ (К ЖЕЛЕЗОДОРОЖНОЙ ПЕРЕВОЗКЕ НЕ ДОПУСКАЮТСЯ СМ. 2.2.52.2)

2.2.52.4 Перечень органических пероксидов, после классификации

ПРИМЕЧАНИЯ: В колонке "Метод упаковки" нижеследующей таблицы:

а) Буквы "OP" с последующей цифрой указывают на метод упаковки (см.4.1.4.1, инструкция по упаковке P520, и 4.1.7.1);

б) Буква "N" указывает что разрешается перевозка в КСМ (см. 4.1.4.1, инструкция по упаковке IBC520, и 4.1.7.2);

в) Буква "M" указывает что разрешается перевозка в цистернах (см. 4.2.1.13 и 4.2.4.1, инструкция по переносным цистернам T23; 4.3.2 *и 4.3.4.1.3* д), код цистерны L4BN для жидкостей и S4AN для твердых веществ).

ОРГАНИЧЕСКИЙ ПЕРОКСИД	КОНЦЕНТРАЦИЯ (%)	РАЗБАВИТЕЛЬ ТИПА А (%)	РАЗБАВИТЕЛЬ ТИПА В (%) 1)	ИНЕРТНОЕ ТВЕРДОЕ ВЕЩЕСТВО (%)	ВОДА (%)	МЕТОД УПАКОВКИ	НОМЕР ООН (ОБОБЩЕННАЯ РУБРИКА)	ВИДЫ ДОПОЛНИТЕЛЬНОЙ ОПАСНОСТИ И ЗАМЕЧАНИЯ
АЦЕТИЛАЦЕТОНА ПЕРОКСИД	≤ 42	≥48			≥ 8	OP7	3105	2)
"	≤ 32 ПАСТА					OP7	3106	20)
АЦЕТИЛБЕНЗОИЛА ПЕРОКСИД	≤ 45	≥ 55				OP7	3105	
АЦЕТИЛЦИКЛОГЕКСАНСУЛЬФОНИЛА ПЕРОКСИД	≤ 82				≥ 12		3112	ЗАПРЕЩЕНА
"	≤ 32		≥ 68				3115	ЗАПРЕЩЕНА
ТРЕТ-АМИЛА ГИДРОПЕРОКСИД	≤ 88	≥ 6			≥ 6	OP8	3107	
ТРЕТ-АМИЛПЕРОКСИАЦЕТАТ	≤ 62	≥ 38				OP8	3107	
ТРЕТ-АМИЛПЕРОКСИБЕНЗОАТ	≤ 100					OP5	3103	

ТРЕТ-АМИЛПЕРОКСИ-2-ЭТИЛГЕКСАНОАТ	≤100						3115	ЗАПРЕЩЕНА
ТРЕТ-АМИЛПЕРОКСИ-2-ЭТИЛГЕКСИЛ-КАРБОНАТ	≤100					OP7	3105	
ТРЕТ-АМИЛПЕРОКСИНЕОДЕКАНОАТ	≤ 77		≥ 23				3115	ЗАПРЕЩЕНА
ТРЕТ-АМИЛПЕРОКСИПИВАЛАТ	≤ 77		≥ 23				3113	ЗАПРЕЩЕНА
ТРЕТ-АМИЛПЕРОКСИ-3,5,5-ТРИМЕТИЛГЕКСАНОАТ	≤100					OP5	3101	3)
ТРЕТ-БУТИЛКУМИЛА ПЕРОКСИД >	> 42 - 100					OP7	3105	
"	≤42			≥ 58		OP7	3106	
Н-БУТИЛ-4,4-ДИ-(ТРЕТ-БУТИЛПЕРОКСИ)-ВАЛЕРАТ	> 52 - 100					OP5	3103	
"	≤ 52			≥ 48		OP7	3106	
"	≤ 42			≥ 58		OP8	3108	
ТРЕТ-БУТИЛА ГИДРОПЕРОКСИД	> 79 - 90				□ 10	OP5	3103	13)
"	≤ 80	≥ 20				OP7	3105	4) 13)
"	≤ 79				> 14	OP8	3107	13) 23)
"	≤ 72				≥ 28	OP8, N, M	3109	13)
ТРЕТ-БУТИЛА ГИДРОПЕРОКСИД+ ДИ-ТРЕТ-БУТИЛА ПЕРОКСИД	< 82 + > 9				≥ 7	OP5	3103	13)
ТРЕТ-БУТИЛМОНОПЕРОКСИМАЛЕАТ	> 52 - 100					OP5	3102	3)
"	≤ 52	≥ 48				OP6	3103	
"	≤ 52			≥ 48		OP8	3108	
"	≤ 52 - ПАСТА					OP8	3108	
ТЕ ТРЕТ-БУТИЛМОНОПЕРОКСИФТАЛАТ	≤ 100					OP5	3102	3)
ТРЕТ-БУТИЛПЕРОКСИАЦЕТАТ	> 52 - 77	≥ 23				OP5	3101	3)
"	> 32 - 52	≥ 48				OP6	3103	
"	≤ 32	≥ 68				OP8,N	3109	
" (В ЦИСТЕРНАХ	≤ 32		≥ 68				3119	ЗАПРЕЩЕНА
"	≤22		≥ 78			OP8	3109	25)
ТРЕТ-БУТИЛПЕРОКСИБЕНЗОАТ	> 77 - 100	< 22				OP5	3103	
"	> 52 - 77	≥ 23				OP7	3105	
"	≤ 52			≥ 48		OP7	3106	
ТРЕТ-БУТИЛПЕРОКСИБУТИЛФУМАРАТ	≤ 52	≥ 48				OP7	3105	
ТРЕТ-	≤ 77	≥ 23				OP7	3105	

БУТИЛПЕРОКСИКРОТОНАТ								
ТРЕТ-БУТИЛПЕРОКСИДИЭТИЛАЦЕТАТ	≤100						3113	ЗАПРЕЩЕНА
ТРЕТ-БУТИЛПЕРОКСИДИЭТИЛАЦЕТАТ + ТРЕТ-БУТИЛПЕРОКСИБЕНЗОАТ	33 + ≤ 33	≥ 33				OP7	3105	
ТРЕТ-БУТИЛПЕРОКСИ-2-ЭТИЛГЕКСАНОАТ	> 52 - 100						3113	ЗАПРЕЩЕНА
"	> 32 - 52		≥ 48				3117	ЗАПРЕЩЕНА
"	≤52			≥ 48			3118	ЗАПРЕЩЕНА
"	≤ 32		≥ 68				3119	ЗАПРЕЩЕНА
" (В КСМ)	≤ 32		≥ 68				3119	ЗАПРЕЩЕНА
" (В ЦИСТЕРНАХ)	≤ 32		≥ 68				3119	ЗАПРЕЩЕНА
ТРЕТ-БУТИЛПЕРОКСИ-2-ЭТИЛГЕКСАНОАТ + 2,2-ДИ-(ТРЕТ-БУТИЛПЕРОКСИ)-БУТАН	≤ 12 + ≤ 14	≥14		≥ 60		OP7	3106	
"	≤ 31 + ≤ 36		≥ 33				3115	ЗАПРЕЩЕНА
ТРЕТ-БУТИЛПЕРОКСИ-2-ЭТИЛГЕКСИЛКАРБОНАТ	≤ 100					OP7	3105	
ТРЕТ-БУТИЛПЕРОКСИИЗОБУТИРАТ	> 52 - 77		≥ 23				3111	ЗАПРЕЩЕНА
"	≤ 52		≥ 48				3115	ЗАПРЕЩЕНА
ТРЕТ-БУТИЛПЕРОКСИИЗОПРОПИЛ-КАРБОНАТ	≤ 77	≥ 23				OP5	3103	
1-(2-ТРЕТ-БУТИЛПЕРОКСИИЗОПРОПИЛ)-3-ИЗОПРОПЕНИЛБЕНЗОЛ	≤ 77	≥ 23				OP7	3105	
"	≤ 42			≥ 58		OP8	3108	
ТРЕТ-БУТИЛПЕРОКСИ-2-МЕТИЛБЕНЗОАТ	≤ 100					OP5	3103	
3-ТРЕТ-БУТИЛПЕРОКСИ-3-ФЕНИЛФТАЛИД	≤100					OP7	3106	
ТРЕТ-БУТИЛПЕРОКСИНЕОДЕКАНОАТ	> 77 - 100					OP7	3115	ЗАПРЕЩЕНА
"	□≤ 77		□ ≥23				3115	ЗАПРЕЩЕНА
" (В КСМ)	≤42 УСТОЙЧИВАЯ ДИСПЕРСИЯ В ВОДЕ						3119	ЗАПРЕЩЕНА

"	≤ 52 (УСТОЙЧИВАЯ ДИСПЕРСИЯ В ВОДЕ						3117	ЗАПРЕЩЕНА
"	≤ 42 УСТОЙЧИВАЯ ДИСПЕРСИЯ В ВОДЕ (ЗАМОРОЖЕННАЯ).						3118	ЗАПРЕЩЕНА
"	≤ 32	≥ 68					3119	ЗАПРЕЩЕНА
ТРЕТ-БУТИЛА ПЕРОКСИНЕОГЕПТАНОАТ	≤ 77	≥ 23					3115	ЗАПРЕЩЕНА
ТРЕТ-БУТИЛПЕРОКСИПИВАЛАТ	> 67 - 77	≥ 23					3113	ЗАПРЕЩЕНА
"	> 27 - 67		≥33				3115	ЗАПРЕЩЕНА
"	≤ 27		≥ 73				3119	ЗАПРЕЩЕНА
“(В КСГМГ)	≤ 27		≥ 73				3119	ЗАПРЕЩЕНА
" (В ЦИСТЕРНАХ)	≤ 27		≥ 73				3119	ЗАПРЕЩЕНА
ТРЕТ-БУТИЛПЕРОКСИСТЕАРИЛ-КАРБОНАТ	□≤100					OP7	3106	
ТРЕТ-БУТИЛПЕРОКСИ-3,5,5-ТРИМЕТИЛГЕКСАНОАТ	> 32 - 100					OP7	3105	
"	≤ 32	≥ 68				OP8,N	3109	
" (В ЦИСТЕРНАХ)	≤ 32		≥ 68				3119	ЗАПРЕЩЕНА
КИСЛОТА 3-ХЛОРПЕРОКСИБЕНЗОЙНАЯ	> 57 - 86			≥ 14		OP1	3102	3)
"	≤ 57			≥ 3	≥ 40	OP7	3106	
"	≤ 77			≥ 6	≥ 17	OP7	3106	
КУМИЛА ГИДРОПЕРОКСИД	> 90 - 98	≥ 10				OP8	3107	13)
"	≤ 90	≥ 10				OP8, N,M	3109	13) 18)
КУМИЛПЕРОКСИНЕОДЕКАНОАТ	≤ 77		≥ 23				3115	ЗАПРЕЩЕНА
"	≤ 52 УСТОЙЧИВАЯ ДИСПЕРСИЯ В ВОДЕ						3119	ЗАПРЕЩЕНА
" (В КСМ)	≤ 52 УСТОЙЧИВАЯ ДИСПЕРСИЯ В ВОДЕ						3119	ЗАПРЕЩЕНА
КУМИЛА ПЕРОКСИНЕОГЕПТАНОАТ	≤ 77	≥ 23					3115	ЗАПРЕЩЕНА
КУМИЛПЕРОКСИПИВАЛАТ	≤ 77		≥ 23				3115	ЗАПРЕЩЕНА
ЦИКЛОГЕКСАНОНА ПЕРОКСИД(Ы)	≤ 91				≥ 9	OP6	3104	13)
"	≤ 72	≥ 28				OP7	3105	5)
"	≤ 72 ПАСТА					OP7	3106	5) 20)
"	≤ 32			≥ 68			ОСВОБОЖДЕНА	
СПИРТА ДИАЦЕТОНОВОГО ПЕРОКСИДЫ	≤ 57		≥ 26		≥ 8		3115	ЗАПРЕЩЕНА
ДИАЦЕТИЛА ПЕРОКСИД	≤ 27		≥ 73				3115	ЗАПРЕЩЕНА

ДИ-ТРЕТ-АМИЛА ПЕРОКСИД	≤ 100					OP8	3107	
1,1-ДИ(ТРЕТ-АМИЛПЕРОКСИ)-ЦИКЛОГЕКСАН	≤ 82	≥ 18				OP6	3103	
ДИБЕНЗОИЛА ПЕРОКСИД	> 51 - 100			≤ 48		OP2	3102	3)
"	> 77 - 94				≥ 6	OP4	3102	3)
"	≤ 77				≥ 23	OP6	3104	
"	≤ 62			≥ 28	≥ 10	OP7	3106	
"	> 52 - 62 - ПАСТА					OP7	3106	20)
"	> 35 – 52			≥ 48		OP7	3106	
"	> 36 – 42	≥ 18			≤ 40	OP8	3107	
"	> 36 – 42	≥ 58				OP8	3107	
"	≤ 56,5 - ПАСТА				≥15	OP8	3108	
"	≤ 52 – ПАСТА					OP8	3108	20)
"	≤ 42 УСТОЙЧИВАЯ ДИСПЕРСИЯ В ВОДЕ					OP8, N	3109	
"	≤ 35			≥ 65			ОСВОБОЖДЕНА	
ДИБЕНЗИЛ ПЕРОКСИДИКАРБОНАТ	≤ 87				≥ 13		3112	ЗАПРЕЩЕНА
ДИ-ТРЕТ-БУТИЛА ПЕРОКСИД	> 32 - 100					OP8	3107	
"	≤ 52		≥ 48			OP8, N, M	3109	25)
ДИ-ТРЕТ-БУТИЛПЕРОКСИАЗЕЛАТ	≤ 52	≥48				OP7	3105	
2,2-ДИ-(ТРЕТ-БУТИЛПЕРОКСИ)-БУТАН	≤ 52	≥ 48				OP6	3103	
1,1-ДИ-(ТРЕТ-БУТИЛПЕРОКСИ)-ЦИКЛОГЕКСАН	> 80 - 100					OP5	3101	3)
"	> 52 - 80	≥ 20				OP5	3103	
"	> 42 - 52	≥ 48				OP7	3105	
"	≤ 42	≥ 13		≥ 45		OP7	3106	
"	≤ 27	≥ 36				OP8	3107	21)
"	≤ 42	≥ 58				OP8, N	3109	
"	≤ 13	≥ 13	≥ 74			OP8	3109	
ДИ-Н-БУТИЛПЕРОКСИДИКАРБОНАТ	> 27 -52		≥ 48				3115	ЗАПРЕЩЕНА
"	≤ 27		≥ 73				3117	ЗАПРЕЩЕНА
"	≤ 42 УСТОЙЧИВАЯ ДИСПЕРСИЯ В ВОДЕ						3118	ЗАПРЕЩЕНА
ДИ-(ВТОР-БУТИЛПЕРОКСИ)-ДИКАРБОНАТ	> 52 - 100						3113	ЗАПРЕЩЕНА
"	≤ 52	≥ 48					3115	ЗАПРЕЩЕНА
ДИ-(4-ТРЕТ-БУТИЛЦИКЛОГЕКСИЛ)-ПЕРОКСИДИКАРБОНАТ	100						3114	ЗАПРЕЩЕНА

"	≤ 42 УСТОЙЧИВАЯ ДИСПЕРСИЯ В ВОДЕ						3119	ЗАПРЕЩЕНА
ДИ-(2-ТРЕТ-БУТИЛПЕРОКСИ-ИЗОПРОПИЛ)-БЕНЗОЛ(Ы)	> 42 - 100			≤ 57		OP7	3106	
"	≤ 42			≥ 58			ОСВОБОЖДЕНА	
ДИ-(ТРЕТ-БУТИЛПЕРОКСИ)-ФТАЛАТ	> 42 - 52	≥ 48				OP7	3105	
"	≤ 52 ПАСТА					OP7	3106	20)
"	≤ 42	≥ 58				OP8	3107	
2,2-ДИ-(ТРЕТ-БУТИЛПЕРОКСИ)-ПРОПАН	≤ 52	≥ 48				OP7	3105	
"	≤ 42	≥ 13		≥ 45		OP7	3106	
1,1-ДИ-(ТРЕТ-БУТИЛПЕРОКСИ)-3,3,5-ТРИМЕТИЛЦИКЛОГЕКСАН	> 90 - 100					OP5	3101	3)
"	> 57 - 90	≥ 10				OP5	3103	
"	≤ 77		≥23			OP7	3105	
"	≤ 57			43		OP7	3106	
"	≤ 57	≥ 43				OP8	3107	
"	≤ 32	≥ 26	≥ 42			OP8	3107	
ДИЦЕТИЛПЕРОКСИДИКАРБОНАТ	≤ 100						3116	ЗАПРЕЩЕНА
"	≤ 42 УСТОЙЧИВАЯ ДИСПЕРСИЯ В ВОДЕ.						3119	ЗАПРЕЩЕНА
ДИДЕКАНОИЛА ПЕРОКСИД	≤ 100						3114	ЗАПРЕЩЕНА
ДИ-2,4-ДИХЛОРБЕНЗОИЛА ПЕРОКСИД	≤ 77				≥ 23	OP5	3102	3)
"	≤52 – ПАСТА					OP7	3106	20)
"	≤ 32			≥ 68			ОСВОБОЖДЕНА	
ДИЭТИЛПЕРОКСИДИКАРБОНАТ	≤ 27		≥ 73				3115	ЗАПРЕЩЕНА
ДИКУМИЛА ПЕРОКСИД	> 42 - 100			≤ 57		OP8, M	3110	12)
"	≤ 52			≥ 48			ОСВОБОЖДЕНА	
2,2-ДИ-(4,4-ДИ(ТРЕТ-БУТИЛПЕРОКСИ) ЦИКЛОГЕКСИЛ)-ПРОПАН	≤ 42			≥ 58		OP7	3106	
"	≤ 22		≥ 78			OP8	3107	
ДИ-4-ХЛОРБЕЗОИЛА ПЕРОКСИД	≤77				≥ 23	OP5	3102	3)
"	≤ 52 – ПАСТА С СИЛИКОГЕЛЕВЫМ МАСЛОМ					OP7	3106	
ДИ-(2-ЭТОКСИЭТИЛ)-ПЕРОКСИДИКАРБОНАТ	≤52		≥ 48				3115	ЗАПРЕЩЕНА
ДИ-(2-ЭТИЛГЕКСИЛ)-ПЕРОКСИДИКАРБОНАТ	> 77 - 100						3113	ЗАПРЕЩЕНА
"	≤ 77		≥ 23				3115	ЗАПРЕЩЕНА
"	≤ 62 УСТОЙЧИВАЯ ДИСПЕРСИЯ В ВОДЕ.						3117	ЗАПРЕЩЕНА

" (В КСМ)	≤ 52 УСТОЙЧИВАЯ ДИСПЕРСИЯ В ВОДЕ.						3119	ЗАПРЕЩЕНА
"	≤ 52 УСТОЙЧИВАЯ ДИСПЕРСИЯ В ВОДЕ.						3119	ЗАПРЕЩЕНА
"	≤42 УСТОЙЧИВАЯ ДИСПЕРСИЯ В ВОДЕ						3118	ЗАПРЕЩЕНА
2,2-ДИГИДРОПЕРОКСИПРОПАН	≤ 27			≥ 73		OP5	3102	3)
ДИ-(1-ГИДРОКСИЦИКЛОГЕКСИЛ)-ПЕРОКСИД	≤100					OP7	3106	
ДИИЗОБУТИРИЛА ПЕРОКСИД	> 32 - 52		≥ 48				3111	ЗАПРЕЩЕНА
"	≤ 32		≥ 68				3115	ЗАПРЕЩЕНА
ДИИЗОПРОПИЛБЕНЗОЛА ДИГИДРОПЕРОКСИД	≤ 82	≥ 5			≥ 5	OP7	3106	24)
ДИИЗОПРОПИЛПЕРОКСИДИКАРБОНАТ	> 52 - 100					OP2	3112	ЗАПРЕЩЕНА
"	≤ 52		≥ 48			OP7	3115	ЗАПРЕЩЕНА
ДИИЗОТРИДЕЦИЛПЕРОКСИДИ-КАРБОНАТ	≤100					OP7	3115	ЗАПРЕЩЕНА
ДИЛАУРОИЛПЕРОКСИДИ-КАРБОНАТ	≤100					OP7	3106	
"	≤ 42 УСТОЙЧИВАЯ ДИСПЕРСИЯ В ВОДЕ					OP8, N	3109	
ДИ-(3-МЕТОКСИБУТИЛ)-ПЕРОКСИДИКАРБОНАТ	≤ 52		≥ 48				3115	ЗАПРЕЩЕНА
ДИ-(2-МЕТИЛБЕНЗОИЛА) ПЕРОКСИД	≤ 87				≥ 13		3112	ЗАПРЕЩЕНА
ДИ-(3-МЕТИЛБЕНЗОИЛА) ПЕРОКСИД + БЕНЗОИЛА(3-МЕТИЛБЕНЗОИЛА) ПЕРОКСИД + ДИБЕНЗОИЛА ПЕРОКСИД	≤ 20 + ≤ 18 + ≤ 4		≥ 58				3115	ЗАПРЕЩЕНА
ДИ-(4-МЕТИЛБЕНЗОИЛА) ПЕРОКСИД	≤ 52 ПАСТА С СИЛИКОГЕЛЕВЫМ МАСЛОМ					OP7	3106	
2,5-ДИМЕТИЛ-2,5-ДИ-(БЕНЗОИЛПЕРОКСИ)-ГЕКСАН	> 82 - 100					OP5	3102	3)
"	≤ 82			≥ 18		OP7	3106	
"	≤ 82				≥ 18	OP5	3104	
2,5-ДИМЕТИЛ-2,5-ДИ-(ТРЕТ-БУТИЛПЕРОКСИ)-ГЕКСАН	> 52 - 100					OP7	3105	ЗАПРЕЩЕНА
"	≤ 52			≥ 48		OP7	3106	
"	≤47 ПАСТА					OP8	3108	
"	≤ 52	≥ 48				OP8	3109	
"	≤ 77			≥ 23		OP8	3108	
2,5-ДИМЕТИЛ-2,5-ДИ-(ТРЕТ-БУТИЛПЕРОКСИ)-ГЕКСИН-3	> 52 - 86	≥ 14				OP5	3103	26)
"	≤ 52			≥ 48		OP7	3106	

"	> 86 - 100					OP5	3101	3)
2,5-ДИМЕТИЛ-2,5-ДИ-(2-ЭТИЛГЕКСАНОИЛ-ПЕРОКСИ)ГЕКСАН	≤100						3113	
2,5-ДИМЕТИЛ-2,5-ДИГИДРОПЕРОКСИ-ГЕКСАН	≤ 82				≥ 18	OP6	3104	
2,5-ДИМЕТИЛ-2,5-ДИ-(3,5,5-ТРИМЕТИЛГЕКСАНОИЛПЕРОКСИ)-ГЕКСАН	≤ 77	≥ 23				OP7	3105	
1,1-ДИМЕТИЛ-3-ГИДРОКСИБУТИЛПЕРОКСИНЕОГЕПТАНОАТ	≤ 52	≥ 48					3117	ЗАПРЕЩЕНА
ДИМИРИСТИЛПЕРОКСИДИКАРБОНАТ	≤100						3116	ЗАПРЕЩЕНА
"	≤ 42 УСТОЙЧИВАЯ ДИСПЕРСИЯ В ВОДЕ						3119	ЗАПРЕЩЕНА
" (В КСМ)	≤ 42 УСТОЙЧИВАЯ ДИСПЕРСИЯ В ВОДЕ						3119	ЗАПРЕЩЕНА
ДИ-(2-НЕОДЕКАНОИЛПЕРОКСИИЗОПРОПИЛ)-БЕНЗОЛ	≤ 52	≥ 48					3115	ЗАПРЕЩЕНА
ДИ-Н-НОНАНОИЛА ПЕРОКСИД	≤100						3116	ЗАПРЕЩЕНА
ДИ-Н-ОКТАНОИЛА ПЕРОКСИД	≤100						3114	ЗАПРЕЩЕНА
КИСЛОТА ДИПЕРОКСИАЗЕЛАИНОВАЯ	≤ 27			≥ 73			3116	ЗАПРЕЩЕНА
КИСЛОТА ДИПЕРОКСИДОДЕКАИНОВАЯ	> 13 - 42			□ ≥58			3116	ЗАПРЕЩЕНА
"	□ ≤13			≥ 87			ОСВОБОЖДЕНА	
ДИ-(2-ФЕНОКСИЭТИЛ)-ПЕРОКСИДИКАРБОНАТ	> 85 - 100					OP5	3102	3)
"	≤ 85				≥ 15	OP7	3106	
ДИПРОПИОНИЛА ПЕРОКСИД	≤ 27		≥ 73				3117	ЗАПРЕЩЕНА
ДИ-Н-ПРОПИЛПЕРОКСИДИКАРБОНАТ	≤100						3113	ЗАПРЕЩЕНА
"	□ ≤77		≥ 23				3113	ЗАПРЕЩЕНА
ДИСТЕАРИЛПЕРОКСИДИКАРБОНАТ	≤ 87			≥ 13		OP7	3106	
КИСЛОТЫ ЯНТАРНОЙ ПЕРОКСИД	> 72 - 100					OP4	3102	3) 17)
"	≤ 72				≥ 28		3116	ЗАПРЕЩЕНА
ДИ-(3,5,5-ТРИМЕТИЛГЕКСАНОИЛА) ПЕРОКСИД	> 38 - 82	≥ 18					3115	ЗАПРЕЩЕНА
"	≤ 52 УСТОЙЧИВАЯ ДИСПЕРСИЯ В ВОДЕ						3119	ЗАПРЕЩЕНА

"	≤ 38	≥ 62					3119	ЗАПРЕЩЕНА
" (В КСМ)	≤ 38	≥ 62					3119	ЗАПРЕЩЕНА
" (В ЦИСТЕРНАХ)	≤38	≥ 62					3119	ЗАПРЕЩЕНА
ДИ-(3,5,5-ТРИМЕТИЛ-1,2-ДИОКСОЛАНИЛ-3)-ПЕРОКСИД	≤ 52 – ПАСТА						3116	ЗАПРЕЩЕНА
ЭТИЛ-3,3-ДИ-(ТРЕТ-АМИЛПЕРОКСИ)-БУТИРАТ	≤ 67	≥ 33				OP7	3105	
ЭТИЛ-3,3-ДИ-(ТРЕТ-БУТИЛПЕРОКСИ)-БУТИРАТ	> 77 - 100					OP5	3103	
"	≤ 77	≥ 23				OP7	3105	
"	≤ 52			≥ 48		OP7	3106	
3,3,6,6,9,9-ГЕКСАМЕТИЛ-1,2,4,5-ТЕТРАОКСАЦИКЛОНОНАН	> 52 - 100					OP4	3102	3)
"	≤ 52	≥ 48				OP7	3105	
"	≤ 52			≥48		OP7	3106	
ТРЕТ-ГЕКСИЛПЕРОКСИНЕОДЕКАНОАТ	≤ 71	≥ 29					3115	ЗАПРЕЩЕНА
ТРЕТ-ГЕКСИЛПЕРОКСИПИВАЛАТ	≤ 72		≥ 28				3115	ЗАПРЕЩЕНА
ИЗОПРОПИЛ-ВТОР-БУТИЛПЕРОКСИ-ДИКАРБОНАТ + ДИ-ВТОР-БУТИЛ-ПЕРОКСИДИКАРБОНАТ + ДИИЗОПРОПИЛПЕРОКСИДИКАРБОНАТ	≤ 32 + ≤ 15–18 + ≤ 12 - 15	≥ 38					3115	ЗАПРЕЩЕНА
ИЗОПРОПИЛ-ВТОР-БУТИЛПЕРОКСИ-ДИКАРБОНАТ + ДИ-ВТОР-БУТИЛ-ПЕРОКСИДИКАРБОНАТ + ДИИЗОПРОПИЛПЕРОКСИДИКАРБОНАТ	≤ 52 + ≤ 28 + ≤ 22						3111	ЗАПРЕЩЕНА
ИЗОПРОПИЛКУМИЛА ГИДРОПЕРОКСИД	≤ 72	≥ 28				OP8, M	3109	13)
П-МЕНТИЛА ГИДРОПЕРОКСИД	> 72 - 100					OP7	3105	13)
"	≤ 72	≥ 28				OP8, M	3109	27)
МЕТИЛЦИКЛОГЕКСАНОНА ПЕРОКСИД(Ы)	≤ 67		≥ 33				3115	ЗАПРЕЩЕНА
МЕТИЛЭТИЛКЕТОНА ПЕРОКСИД(Ы)	≤ 52	≥ 48				OP5	3101	3) 8) 13)
"	≤ 45	≥ 55				OP7	3105	9)
"	≤ 40	≥ 60				OP8	3107	10)
"	37	≥55			≥ 8	OP7	3105	9)
МЕТИЛИЗОБУТИЛКЕТОНА ПЕРОКСИД(Ы)	≤ 62	≥ 19				OP7	3105	22)

ОРГАНИЧЕСКИЙ ПЕРОКСИД, ОБРАЗЕЦ, ЖИДКИЙ						OP2	3103	11)
ОРГАНИЧЕСКИЙ ПЕРОКСИД, ОБРАЗЕЦ, ЖИДКИЙ, С РЕГУЛИРУЕМОЙ ТЕМПЕРАТУРОЙ							3113	ЗАПРЕЩЕНА
ОРГАНИЧЕСКИЙ ПЕРОКСИД, ОБРАЗЕЦ, ТВЕРДЫЙ						OP2	3104	11)
ОРГАНИЧЕСКИЙ ПЕРОКСИД, ОБРАЗЕЦ, ТВЕРДЫЙ, С РЕГУЛИРУЕМОЙ ТЕМПЕРАТУРОЙ							3114	ЗАПРЕЩЕНА
КИСЛОТА НАДУКСУСНАЯ ТИПА D СТАБИЛИЗИРОВАННАЯ	≤ 43					OP7	3105	13) 14) 19)
КИСЛОТА НАДУКСУСНАЯ ТИПА E СТАБИЛИЗИРОВАННАЯ	≤ 43					OP8	3107	13) 15) 19)
КИСЛОТА НАДУКСУСНАЯ ТИПА F СТАБИЛИЗИРОВАННАЯ	≤ 43					OP8, N	3109	13) 16) 19)
ПИНАНИЛА ГИДРОПЕРОКСИД	56 - 100					OP7	3105	13)
"	< 56	> 44				OP8, M	3109	
ТЕТРАГИДРОНАФТИЛА ГИДРОПЕРОКСИД	≤100					OP7	3106	
1,1,3,3-ТЕТРАМЕТИЛБУТИЛА ГИДРОПЕРОКСИД	≤100					OP7	3105	
1,1,3,3-ТЕТРАМЕТИЛБУТИЛПЕРОКСИ-2-ЭТИЛГЕКСАНОАТ	≤100						3115	ЗАПРЕЩЕНА
1,1,3,3-ТЕТРАМЕТИЛБУТИЛ-ПЕРОКСИНЕОДЕКАНОАТ	≤ 72		≥ 28				3115	ЗАПРЕЩЕНА
"	≤ 52 УСТОЙЧИВАЯ ДИСПЕРСИЯ В ВОДЕ						3119	ЗАПРЕЩЕНА
1,1,3,3-ТЕТРАМЕТИЛБУТИЛ-ПЕРОКСИФЕНОКСИАЦЕТАТ	≤ 37		≥ 63				3115	ЗАПРЕЩЕНА
3,6,9-ТРИЭТИЛ-3,6,9-ТРИМЕТИЛ-1,4,7-ТРИПЕРОКСОНАН	≤ 42	≥ 58				OP7	3105	28)

Замечания (касаются последней колонки таблицы в 2.2.52.4):

1) Разбавитель типа B может быть в любом случае заменен разбавителем типа A.

2) Свободный кислород <□4,7%.

3) Требуется дополнительной знак опасности "ВЗРЫВЧАТОЕ ВЕЩЕСТВО" (образец № 1, см. 5.2.2.2.2).

4) Разбавитель может быть заменен пероксидом ди-трет-бутила.

5) Свободный кислород <□□9%.

6) зарезервированный

7) зарезервированный

8) Свободный кислород > 10%.

9) Свободный кислород ≤ 10%.

10) Свободный кислород ≤ 8,2%.

11) См. 2.2.52.1.9.

12) При массе вещества до 2000 кг на один сосуд следует относить к ОРГАНИЧЕСКОМУ ПЕРОКСИДУ ТИПА F на основе результатов крупномасштабных испытаний.

13) Требуется знак дополнительной опасности "КОРРОЗИОННОЕ ВЕЩЕСТВО" (образец № 8, см.5.2.2.2.2).

14) Препараты надуксусной кислоты, отвечающие критериям Руководства по испытаниям и критериям, пункт 20.4.3 d).

15) Препараты надуксусной кислоты, отвечающие критериям Руководства по испытаниям и критериям, пункт 20.4.3 e).

16) Препараты надуксусной кислоты, отвечающие критериям Руководства по испытаниям и критериям, пункт 20.4.3 f).

17) Добавление воды в этот органический пероксид снижает его термическую устойчивость.

18) Знак дополнительной опасности "КОРРОЗИОННОЕ ВЕЩЕСТВО"(образец № 8, см. 5.2.2.2.2) не требуется, если концентрация составляет менее 80%.

19) Смесь с пероксидом водорода, водой и кислотой(ами).

20) С разбавителем типа А, с водой или без воды.

21) С содержанием этилбензола ≥36% по массе в дополнение к разбавителю типа А.

22) С содержанием метилизобутилкетона ≥19% по массе в дополнение к разбавителю типа А.

23) С содержанием пероксида ди-трет-бутила < 6%.

24) С содержанием 1-изопропилгидроперокси-4-изопропилгидроксибензола ≤ 8%.

25) Разбавитель типа В с температурой кипения > 110°С.

26) С содержанием гидропероксидов < 0,5%.

27) Для концентраций, превышающих 56%, требуется знак дополнительной опасности "КОРРОЗИОННОЕ ВЕЩЕСТВО"(образец № 8, см. 5.2.2.2.2).

28) Свободный активный кислород ≤ 7,6% в разбавителе типа А с испарением в диапазоне 220–260°С.

2.2.61 КЛАСС 6.1 ЯДОВИТЫЕ (ТОКСИЧНЫЕ) ВЕЩЕСТВА

2.2.61.1 Критерии

2.2.61.1.1 К классу 6.1 относятся вещества, о которых известно по опыту или в отношении которых можно предположить, исходя из результатов экспериментов, проведенных на животных, что они могут – при однократном или непродолжительном воздействии и в относительно малых количествах – причинить вред здоровью человека или явиться причиной смерти в случае их вдыхания, проникновения через кожу или проглатывания.

2.2.61.1.2 Вещества класса 6.1 подразделяются на:

T Ядовитые вещества без дополнительной опасности

T1 Органические, жидкие

T2 Органические, твердые

T3 Металлоорганические вещества

T4 Неорганические, жидкие

T5 Неорганические, твердые

T6 Жидкие, используемые в качестве пестицидов

T7 Твердые, используемые в качестве пестицидов

T8 Образцы

T9 Другие ядовитые вещества

TF Ядовитые вещества легковоспламеняющиеся

TF1 Жидкие

TF2 Жидкие, используемые в качестве пестицидов

TF3 Твердые

TS Ядовитые вещества самонагревающиеся, твердые

TW Ядовитые вещества, выделяющие воспламеняющиеся газы при взамодействии с водой

TW1 Жидкие

TW2 Твердые

TO Ядовитые вещества окисляющие

TO1 Жидкие

TO2 Твердые

TC Ядовитые вещества едкие

TC1 Органические, жидкие

TC2 Органические, твердые

TC3 Неорганические, жидкие

TC4 Неорганические, твердые

TFC Ядовитые вещества легковоспламеняющиеся, едкие.

Определения

2.2.61.1.3 Доза острого отравления при приеме внутрь *ЛД*$_{50}$ – такое количество введенного в организм вещества, которое может с наибольшей вероятностью вызвать в течение 14 суток смерть у половины молодых взрослых самцов и самок крыс-альбиносов. Число подопытных животных должно быть достаточным, чтобы дать статистически достоверный результат, и должно соответствовать принятой фармакологической практике. Результат выражается в миллиграммах на килограмм массы животного (мг/кг).

Доза острого отравления при проникновении через кожу *ЛД*$_{50}$ – такое количество вещества, которое при непрерывном контакте в течение 24 час с обнаженной кожей кроликов-альбиносов может с наибольшей вероятностью вызвать смерть у половины подопытных животных в течение 14 суток. Число подопытных животных должно быть достаточным, чтобы дать статистически достоверный результат, и должно соответствовать принятой фармакологической практике. Результат выражается в миллиграммах на килограмм массы животного (мг/кг).

Доза острого отравления при вдыхании *ЛК*$_{50}$ – такая концентрация пара, взвеси или пыли, которая при непрерывном вдыхании в течение 60 мин молодыми взрослыми самцами и самками крыс-альбиносов может с наибольшей вероятностью вызвать смерть у половины подопытных животных в течение 14 суток. Твердое вещество должно подвергаться испытанию в том случае, если по меньшей мере 10% его общей массы

может состоять из пыли, способной попасть в органы дыхания, например, если частицы имеют аэродинамический диаметр не более 10 мкм. Жидкое вещество должно подвергаться испытанию в том случае, если существует вероятность образования взвеси при его утечке из герметичной упаковки, используемой для перевозки. При испытаниях как твердых, так и жидких веществ более 90% (по массе) образца, приготовленного для испытания на ингаляционную токсичность, должны состоять из частиц, способных проникнуть в органы дыхания, как это определено выше. Результат выражается в миллиграммах на литр воздуха (мг/л) для пыли или взвесей и в миллилитрах на кубический метр воздуха (мл/м^3) для паров.

Классификация и назначение групп упаковки

2.2.61.1.4 Вещества класса 6.1 относятся к следующим трем группам упаковки в зависимости от степени опасности, которую они представляют при перевозке:

– группа упаковки I: сильноядовитые вещества,

– группа упаковки II: ядовитые вещества,

– группа упаковки III: слабоядовитые вещества.

2.2.61.1.5 Вещества, смеси, растворы и изделия, отнесенные к классу 6.1, поименованы в таблице А главы 3.2. Отнесение веществ, смесей и растворов, не указанных по наименованию в таблице А главы 3.2, к соответствующей позиции п. 2.2.61.3 и к соответствующей группе упаковки согласно положениям главы 2.1 должно осуществляться на основе критериев, изложенных в п.п. 2.2.61.1.6–2.2.61.1.11.

2.2.61.1.6 При определении степени токсичности того или иного вещества надлежит учитывать имеющиеся данные об отравлении людей при нечастных случаях, а также такие специфические свойства конкретного вещества, как жидкое состояние, высокая летучесть, особая способность проникать через кожу и выраженное биологическое воздействие.

2.2.61.1.7 При отсутствии данных о воздействии на людей степень токсичности вещества определяется на основании имеющихся данных, полученных в результате опытов на животных, в соответствии с нижеследующей таблицей:

	Группа упаковки	**Токсичность при приеме внутрь ЛД$_{50}$, мг/кг**	**Токсичность при воздействии через кожу ЛД$_{50}$, мг/кг**	**Токсичность при вдыхании пыли и взвесей ЛК$_{50}$, кг/л**
Сильноядовитые	I	$\leq$ 5	$\leq$ 40	$\leq$ 0.5
Ядовитые	II	> 5-50	> 40 - 200	> 0.5-2
Слабоядовитые	III [a)]	твердые вещества: >50-200 жидкости: >50-500	> 200 – 1000	> 2-10

[a)] *Слезоточивые газы включаются в группу упаковки II даже в том случае, если данные об их токсичности соответствуют критериям отнесения к группе упаковки III.*

2.2.61.1.7.1 Если вещество проявляет различные степени токсичности для двух или нескольких видов воздействия, его надлежит классифицировать с учетом наиболее высокой степени токсичности.

2.2.61.1.7.2 Вещества, отвечающие критериям класса 8 и характеризующиеся токсичностью при вдыхании пыли и взвесей ($ЛК_{50}$), обусловливающей их отнесение к группе упаковки I, должны классифицироваться как вещества класса 6.1 только в том случае, если их токсичность при приеме внутрь или воздействии через кожу находится по меньшей мере в диапазоне значений группы упаковки I или II. В противном случае вещество должно быть отнесено к классу 8 (см. сноску 6 к п. 2.2.8.1.4).

2.2.61.1.7.3 Критерии токсичности при вдыхании пыли и взвесей основаны на данных о $ЛК_{50}$ при вдыхании в течение 60 мин, и, если такие данные имеются, их надлежит использовать. Однако если известна только величина $ЛК_{50}$ при вдыхании в течение 4 часов, то соответствующие значения можно помножить на четыре и полученный результат использовать в приведенных выше критериях, т.е. величина $ЛК_{50}$, помноженная на четыре (4 часа), считается эквивалентной величине $ЛК_{50}$ (1 час).

Токсичность при вдыхании паров

2.2.61.1.8 Жидкости, выделяющие ядовитые пары, должны быть отнесены к следующим группам в зависимости от величины "V", означающей концентрацию насыщенного пара в воздухе (в мл/м^3 воздуха) (летучесть) при температуре 20 °C и нормальном атмосферном давлении:

	Группа упаковки	
Сильноядовитые	I	Если $V \geq 10$ $ЛК_{50}$ и $ЛК_{50} \leq 1\,000$ мл/м^3
Ядовитые	II	Если $V \geq ЛК_{50}$ и $ЛК_{50} \leq 3\,000$ мл/м^3 и жидкость не отвечает критериям отнесения к группе упаковки I
Слабоядовитые	III	Если $V \geq 1/5$ $ЛК_{50}$ и $ЛК_{50} \leq 5\,000$ мл/м^3 и жидкость не отвечает критериям отнесения к группам упаковки I и II

Эти критерии токсичности при вдыхании паров основаны на данных о $ЛК_{50}$ при вдыхании в течение 60 мин, и, если такие данные имеются, их надлежит использовать.

Однако если известна только величина $ЛК_{50}$ при вдыхании паров в течение 4 часов, то соответствующие значения можно помножить на четыре и полученный результат использовать в приведенных выше критериях, т. е. величина $ЛК_{50}$ (4 часа), считается эквивалентной величине $ЛК_{50}$ (1 час).

Ингаляционная токсичность паров – границы групп упаковки

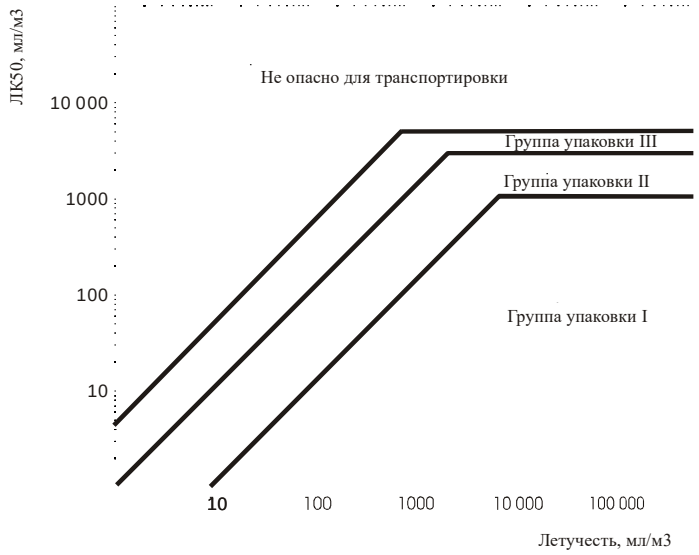

На приведенном рисунке в целях облегчения классификации критерии изображены в графической форме. Однако из-за аппроксимации, неизбежной при использовании графиков, вещества, находящиеся на границах групп упаковки или вблизи них, должны проверяться с помощью численных значений критериев.

Смеси жидкостей

2.2.61.1.9 Смеси жидкостей, являющихся токсичными при вдыхании, должны быть отнесены к группам упаковки на основе следующих критериев:

2.2.61.1.9.1 Если $ЛК_{50}$ известна для каждого токсичного компонента смеси, группу упаковки можно определить следующим образом:

а) рассчитать значение $ЛК_{50}$ смеси по формуле:

$$ЛК_{50\,(смесь)} = \frac{1}{\sum_{i=1}^{n} \frac{f_i}{ЛК_{50i}}}, \text{ где}$$

f_i – молярная доля i-го компонента смеси,

$ЛК_{50i}$ – средняя летальная концентрация i-го компонента, мл/м³;

б) рассчитать летучесть каждого компонента смеси по формуле:

$$V_i = \frac{P_i \times 10^6}{101{,}3}, \text{ мл/м}^3,$$

где P_i – парциальное давление насыщенного пара i-го компонента в кПа при температуре 20°C и нормальном атмосферном давлении;

в) рассчитать отношение летучести к $ЛК_{50}$ по формуле:

$$R = \sum_{i=1}^{n} \frac{V_i}{ЛК_{50I}}$$

г) полученные значения $ЛК_{50}$ (смесь) и R используются для определения группы упаковки смеси:

группа упаковки I $R \geq 10$ и $ЛК_{50}$ (смесь) ≤ 1000 мл/м³;

группа упаковки II $R \geq 1$ и $ЛК_{50}$ (смесь) $\leq$ 3000 мл/м^3, если смесь не отвечает критериям отнесения к группе упаковки I;

группа упаковки III $R \geq 1/5$ и $ЛК_{50}$ (смесь) $\leq$ 5000 мл/м^3, если смесь не отвечает критериям отнесения к группе упаковки I или II.

2.2.61.1.9.2 При отсутствии данных о $ЛК_{50}$ смесь ядовитых компонентов может быть отнесена к одной из групп на основе нижеизложенных упрощенных пороговых испытаний на токсичность. Если приводятся такие пороговые испытания, то для перевозки смеси должна определяться и использоваться наиболее высокая группа упаковки.

2.2.61.1.9.3 Смесь относится к группе упаковки I лишь в том случае, если она отвечает следующим двум критериям:

а) образец жидкой смеси доводится до парообразного состояния и рассеивается в воздухе таким образом, чтобы создать испытательную среду с концентрацией пара этой смеси в воздухе 1000 мл/м^3. Десять крыс-альбиносов (пять самцов и пять самок) помещаются в эту испытательную среду на один час и подвергаются наблюдению в течение 14 суток. Если за 14-дневный период наблюдения погибнут пять или более животных, то предполагается, что значение $ЛК_{50}$ данной смеси составляет 1000 мл/м^3 или меньше;

б) образец пара, находящийся в равновесии с жидкой смесью, смешивается с девятью равными объемами воздуха для создания испытательной среды. Десять крыс-альбиносов (пять самцов и пять самок) помещаются в эту испытательную среду на один час и подвергаются наблюдению в течение 14 суток. Если за 14-дневный период наблюдения погибнут пять или более животных, то предполагается, что летучесть данной смеси в 10 или более раз превышает значение $ЛК_{50}$ смеси.

2.2.61.1.9.4 Смесь относится к группе упаковки II лишь в том случае, если она отвечает следующим двум критериям и не отвечает критериям группы упаковки I:

а) образец жидкой смеси доводится до парообразного состояния и рассеивается в воздухе таким образом, чтобы создать испытательную среду с концентрацией пара этой смеси в воздухе 3000 мл/м^3. Десять крыс-альбиносов (пять самцов и пять самок) помещаются в испытательную среду на один час и подвергаются наблюдению в течение 14 суток. Если за 14-дневный период наблюдения погибнут пять или более животных, то предполагается, что значение $ЛК_{50}$ данной смеси составляет 3000 мл/м^3 или меньше;

б) образец пара, находящийся в равновесии с жидкой смесью, используется для создания испытательной среды. Десять крыс-альбиносов (пять самцов и пять самок) помещаются в эту испытательную среду на один час и подвергаются наблюдению в течение 14 суток. Если за 14-дневый период наблюдения погибнут пять или более животных, то предполагается, что летучесть данной смеси равна значению ее $ЛК_{50}$ или превышает его.

2.2.61.1.9.5 Смесь относится к группе III лишь в том случае, если она отвечает следующим двум критериям и не отвечает критериям групп упаковки I или II:

а) образец жидкой смеси доводится до парообразного состояния и рассеивается в воздухе таким образом, чтобы создать испытательную среду с концентрацией пара этой смеси в воздухе 5000 мл/м^3. Десять крыс-альбиносов (пять самцов и пять самок) помещаются в эту испытательную среду на один час и подвергаются наблюдению в течение 14 суток. Если за 14-дневный период наблюдения погибнут пять или более животных, то предполагается, что значение $ЛК_{50}$ данной смеси составляет 5000 мл/м^3 или меньше;

б) замеряется концентрация паров (летучесть) жидкой смеси, и если она равна или превышает 1000 мл/м^3, то предполагается, что летучесть данной смеси равна 1/5 значения ее $ЛК_{50}$ или превышает эту величину.

Методы определения токсичности смесей при приеме внутрь и воздействии через кожу

2.2.61.1.10 Для включения смесей в класс 6.1 и их отнесения к соответствующей группе упаковки согласно критериям токсичности при приеме внутрь и воздействии через кожу (см. п. 2.2.61.1.3) необходимо определить $ЛД_{50}$ смеси для острого отравления.

2.2.61.1.10.1 Если смесь содержит лишь одно активное вещество, $ЛД_{50}$ которого известна, то при отсутствии надежных данных об острой токсичности при приеме внутрь и воздействии через кожу смеси, подлежащей перевозке, значение $ЛД_{50}$ при приеме внутрь и воздействии через кожу можно рассчитать следующим способом:

$$ЛД_{50}\ \text{препарата} = \frac{ЛД_{50}\ \text{активного вещества} \times 100}{\text{процентное содержание активного вещества (по массе)}}\ \%.$$

2.2.61.1.10.2 Если смесь содержит более одного активного компонента, то для расчета ее $ЛД_{50}$ при приеме внутрь и воздействии через кожу можно использовать три возможных подхода. Предпочтительно получить надежные данные об остром отравлении смесью при приеме внутрь и воздействии через кожу, подлежащей перевозке. Если таких надежных и точных данных не имеется, то используется один из следующих методов:

а) классифицировать препарат в зависимости от наиболее опасного компонента смеси, как если бы он присутствовал в концентрации, равной совокупной концентрации всех активных компонентов; или

б) применить формулу:

$$\frac{C_A}{T_A} + \frac{C_B}{T_B} + \ldots + \frac{C_Z}{T_Z} = \frac{100}{T_M}$$

где:

C – процентное содержание компонентов A, B, ... Z в смеси;

T – $ЛД_{50}$ компонентов A, B, ... Z при приеме внутрь;

T_M – $ЛД_{50}$ смеси при приеме внутрь.

Примечание: Эта формула может также использоваться для расчета токсичности при воздействии через кожу при условии, что эти сведения существуют для одних и тех же видов по всем компонентам. При использовании этой формулы не учитываются такие возможные явления, как потенцирование или защита.

Классификация пестицидов

2.2.61.1.11 Все активные пестицидные вещества и их препараты, значения $ЛК_{50}$ и/или $ЛД_{50}$ которых известны и которые включены в класс 6.1, должны быть отнесены к надлежащим группам упаковки в соответствии с критериями, приведенными в п.п. 2.2.61.1.6 –2.2.61.1.9. Вещества и препараты, которые характеризуются дополнительными видами опасности, должны быть классифицированы в соответствии с таблицей приоритета опасных свойств, приведенной в п. 2.1.3.9, и отнесены к надлежащей группе упаковки.

2.2.61.1.11.1 Если $ЛД_{50}$ пестицида при приеме внутрь и воздействии через кожу не известна, но известна $ЛД_{50}$ его активного компонента (активных компонентов), то значение $ЛД_{50}$ препарата можно получить с помощью методов, изложенных в п. 2.2.61.1.10.

Примечание: Данные о $ЛД_{50}$, для токсичности ряда распространенных пестицидов, можно найти в издании документа "The WHO Recommended Classification of Pesticides by Hazard and Guidelines to Classification", который можно получить в секретариате Международной программы по химической безопасности, размещенном во Всемирной организации здравоохранения (ВОЗ) по адресу: 1211 Geneva 27, Switzerland. Хотя этот документ можно использовать в качестве источника данных о $ЛД_{50}$ пестицидов, изложенная в нем система классификации не должна применяться при классификации пестицидов для целей перевозки или при назначении им групп упаковки; для этих целей надлежит руководствоваться требованиями Прил. 2 к СМГС.

2.2.61.1.11.2 Наименование вещества, используемое для перевозки пестицида, надлежит выбирать в зависимости от активного компонента, физического состояния пестицида и дополнительной опасности, которую может представлять этот пестицид (см. п. 3.1.2).

2.2.61.1.12 Если в результате внесения добавок вещества класса 6.1 попадают в категории опасности, отличные от категорий опасности, к которым относятся вещества, поименованные в таблице А главы 3.2, то эти смеси или растворы должны быть отнесены к тем позициям, к которым они относятся в силу их фактической степени опасности.

Примечание:В отношении классификации растворов и смесей (таких, как препараты и отходы) см. также п. 2.1.3.

2.2.61.1.13 На основе критериев, приведенных в п.п. 2.2.61.1.4 – 2.2.61.1.10, можно также определить, являются ли свойства раствора или смеси, указанных по наименованию или содержащих указанное вещество, такими, что на этот раствор или эту смесь не распространяются требования, установленные для класса 6.1.

Вещества, растворы и смеси, за исключением веществ и препаратов, используемых в качестве пестицидов, которые не соответствуют критериям директив 67/548/ЕЕС[4] или 88/379/ЕЕС[5] (с внесенными в них изменениями) и поэтому не классифицированы как сильноядовитые, ядовитые или вредные для здоровья в соответствии с этими директивами (с внесенными в них изменениями), могут рассматриваться как вещества, не принадлежащие к классу 6.1.

2.2.61.2 Вещества, которые не допускаются к перевозке

2.2.61.2.1 Химически нестабильные вещества класса 6.1 допускаются к перевозке лишь в том случае, если приняты необходимые меры для предотвращения их опасного разложения или полимеризации во время перевозки. Для этого необходимо обеспечить, чтобы в сосудах и цистернах не содержалось никаких веществ, способных активизировать эти реакции.

2.2.61.2.2 К перевозке не допускаются следующие вещества и смеси:

– водорода цианид безводный или в растворе, не соответствующий описаниям позиций с № ООН 1051, 1613, 1614 и 3294;

– металлов карбонилы с температурой вспышки ниже 23 °С, за исключением № ООН 1259 НИКЕЛЯ КАРБОНИЛА и № ООН 1994 ЖЕЛЕЗА ПЕНТАКАРБОНИЛА;

---

[4] Директива 67/548/ЕЕС Совета от 27 июня 1967 года о сближении законов, правил и административных положений, касающихся классификации, упаковки и маркирования опасных веществ *(Official Journal of the European Communities No. L 196 от 16.08.1967,стр 1)*.

[5] Директива 88/379/ЕЕС Совета о сближении законов, правил и административных положений, касающихся классификации, упаковки и маркирования опасных препаратов *(Official Journal of the European Communities No. L 187 от 16.07.1988,стр. 14)*.

– 2,3,7,8–ТЕТРАХЛОРДИБЕНЗО–ПАРА–ДИОКСИН (ТХДД) в концентрациях, которые считаются сильноядовитыми в соответствии с критериями, приведенными в п. 2.2.61.1.7;

– № ООН 2249 ЭФИР ДИХЛОРМЕТИЛОВЫЙ, СИММЕТРИЧНЫЙ;

– Бария азид, в сухом виде или растворы, содержащие менее 50% воды или спирта;

– препараты фосфидов без добавок, ингибирующих выделение ядовитых воспламеняющихся газов.

– № ООН 0135 РТУТЬ ГРЕМУЧАЯ УВЛАЖНЕННАЯ

2.2.61.3 Перечень сводных позиций

ДОПОЛНИТЕЛЬНАЯ ОПАСНОСТЬ	КЛАССИФИКАЦИ-ОННЫЙ КОД		НОМЕР ООН	НАИМЕНОВАНИЕ ВЕЩЕСТВА ИЛИ ИЗДЕЛИЯ
Ядовитые вещества				
без дополнительной опасности	органические	жидкие [а] T1	1583	ХЛОРПИКРИНА СМЕСЬ, Н.У.К.
			1602	КРАСИТЕЛЬ ЖИДКИЙ ТОКСИЧНЫЙ, Н.У.К., ИЛИ
			1602	ПОЛУПРОДУКТ СИНТЕЗА КРАСИТЕЛЕЙ, ЖИДКИЙ, ТОКСИЧНЫЙ, Н.У.К.
			1693	ВЕЩЕСТВО СЛЕЗОТОЧИВОЕ ЖИДКОЕ, Н.У.К.
			1851	ПРЕПАРАТ ЛЕКАРСТВЕННЫЙ ЖИДКИЙ ТОКСИЧНЫЙ, Н.У.К.
			2206	ИЗОЦИОНАТЫ ТОКСИЧНЫЕ, Н.У.К., ИЛИ
			2206	ИЗОЦИОНАТА РАСТВОР ТОКСИЧНЫЙ, Н.У.К.
			3140	АЛКАЛОИДЫ ЖИДКИЕ, Н.У.К., ИЛИ
			3140	АЛКАЛОИДОВ СОЛИ ЖИДКИЕ, Н.У.К.
			3142	ЖИДКОСТЬ ДЕЗИНФИЦИРУЮЩАЯ ТОКСИЧНАЯ, Н.У.К
			3144	НИКОТИНА СОЕДИНЕНИЕ ЖИДКОЕ, Н.У.К., ИЛИ
			3144	НИКОТИНА ПРЕПАРАТ ЖИДКИЙ, Н.У.К.
			3172	ТОКСИНЫ, ИЗВЛЕЧЕННЫЕ ИЗ ЖИВЫХ ОРГАНИЗМОВ, ЖИДКИЕ, Н.У.К.
			3276	НИТРИЛЫ ТОКСИЧНЫЕ, Н.У.К.
			3278	СОЕДИНЕНИЕ ФОСФОРОРГАНИЧЕСКОЕ ТОКСИЧНОЕ, Н.У.К., ЖИДКОЕ
			2810	ЖИДКОСТЬ ТОКСИЧНАЯ ОРГАНИЧЕСКАЯ, Н.У.К.
		Твердые [а,б] T2	1544	АЛКАЛОИДЫ ТВЕРДЫЕ, Н.У.К., ИЛИ
			1544	АЛКАЛОИДОВ СОЛИ ТВЕРДЫЕ, Н.У.К..
			1601	ДЕЗИНФИЦИРУЮЩЕЕ СРЕДСТВО ТВЕРДОЕ ТОКСИЧНОЕ, Н.У.К.
			1655	НИКОТИНА СОЕДИНЕНИЕ ТВЕРДОЕ, Н.У.К., ИЛИ
			1655	НИКОТИНА ПРЕПАРАТ ТВЕРДЫЙ, Н.У.К.
			1693	ВЕЩЕСТВО СЛЕЗОТОЧИВОЕ ТВЕРДОЕ, Н.У.К.
			3143	КРАСИТЕЛЬ ТВЕРДЫЙ ТОКСИЧНЫЙ, Н.У.К., ИЛИ
			3143	ПОЛУПРОДУКТ СИНТЕЗА КРАСИТЕЛЕЙ ТВЕРДЫЙ ТОКСИЧНЫЙ, Н.У.К.
			3172	ТОКСИНЫ, ИЗВЛЕЧЕННЫЕ ИЗ ЖИВЫХ ОРГАНИЗМОВ, ТВЕРДЫЕ, Н.У.К.

			3249 ЛЕКАРСТВЕННЫЙ ПРЕПАРАТ ТВЕРДЫЙ ТОКСИЧНЫЙ, Н.У.К. 3278 ФОСФОРОРГАНИЧЕСКОЕ СОЕДИНЕНИЕ ТОКСИЧНОЕ, Н.У.К., ТВЕРДОЕ 2811 ТОКСИЧНОЕ ТВЕРДОЕ ВЕЩЕСТВО ОРГАНИЧЕСКОЕ, Н.У.К.
	Металлоорга-нические[г,д]	Т3	2026 ФЕНИЛРТУТИ СОЕДИНЕНИЕ, Н.У.К. 2788 ОЛОВООРГАНИЧЕСКОЕ СОЕДИНЕНИЕ ЖИДКОЕ, Н.У.К. 3146 ОЛОВООРГАНИЧЕСКОЕ СОЕДИНЕНИЕ ТВЕРДОЕ, Н.У.К. 3280 МЫШЬЯКА ОРГАНИЧЕСКОЕ СОЕДИНЕНИЕ, Н.У.К., ЖИДКОЕ ИЛИ 3280 МЫШЬЯКА ОРГАНИЧЕСКОЕ СОЕДИНЕНИЕ, Н.У.К., ТВЕРДОЕ 3281 КАРБОНИЛЫ МЕТАЛЛОВ, Н.У.К., ЖИДКИЕ ИЛИ 3281 КАРБОНИЛЫ МЕТАЛЛОВ, Н.У.К., ТВЕРДЫЕ 3282 МЕТАЛЛООРГАНИЧЕСКОЕ СОЕДИНЕНИЕ ТОКСИЧНОЕ, Н.У.К., ЖИДКОЕ ИЛИ 3282 МЕТАЛЛООРГАНИЧЕСКОЕ СОЕДИНЕНИЕ ТОКСИЧНОЕ, Н.У.К., ТВЕРДОЕ
НЕОРГАНИ-ЧЕСКИЕ	**ЖИД-КИЕ[Е]**	**Т4**	1556 МЫШЬЯКА СОЕДИНЕНИЕ ЖИДКОЕ, Н.У.К., НЕОРГАНИЧЕСКОЕ, ВКЛЮЧАЯ: АРСЕНАТЫ, Н.У.К.; АРСЕНИТЫ, Н.У.К.; И МЫШЬЯКА СУЛЬФИДЫ, Н.У.К. 1935 ЦИАНИДА РАСТВОР, Н.У.К. 2024 РТУТИ СОЕДИНЕНИЕ ЖИДКОЕ, Н.У.К. 3141 СУРЬМЫ СОЕДИНЕНИЕ НЕОРГАНИЧЕСКОЕ ЖИДКОЕ, Н.У.К. 3287 ТОКСИЧНАЯ ЖИДКОСТЬ НЕОРГАНИЧЕСКАЯ, Н.У.К.
	ТВЕР-ДЫЕ[Е,ж]	**Т5**	1549 СУРЬМЫ СОЕДИНЕНИЕ НЕОРГАНИЧЕСКОЕ ТВЕРДОЕ, Н.У.К. 1557 МЫШЬЯКА СОЕДИНЕНИЕ, ТВЕРДОЕ, Н.У.К., ВКЛЮЧАЯ: АРСЕНАТЫ, Н.У.К.; АРСЕНИТЫ, Н.У.К.; И МЫШЬЯКА СУЛЬФИДЫ, Н.У.К. 1564 БАРИЯ СОЕДИНЕНИЕ, Н.У.К. 1566 БЕРИЛЛИЯ СОЕДИНЕНИЕ, Н.У.К. 1588 ЦИАНИДЫ НЕОРГАНИЧЕСКИЕ ТВЕРДЫЕ, Н.У.К. 1707 ТАЛЛИЯ СОЕДИНЕНИЕ, Н.У.К. 2025 РТУТИ СОЕДИНЕНИЕ ТВЕРДОЕ, Н.У.К. 2291 СВИНЦА СОЕДИНЕНИЕ РАСТВОРИМОЕ, Н.У.К. 2570 КАДМИЯ СОЕДИНЕНИЕ 2630 СЕЛИНАТЫ ИЛИ 2630 СЕЛИНИТЫ 2856 ФТОРОСИЛИКАТЫ, Н.У.К. 3283 СЕЛЕНА СОЕДИНЕНИЕ, Н.У.К.

			3284 ТЕЛЛУРА СОЕДИНЕНИЕ, Н.У.К. 3285 ВАНАДИЯ СОЕДИНЕНИЕ, Н.У.К. 3288 ТОКСИЧНОЕ ТВЕРДОЕ ВЕЩЕСТВО НЕОРГАНИЧЕСКОЕ, Н.У.К.
ПЕСТИЦИДЫ	**ЖИДКИЕ**	**Т6**	2992 ПЕСТИЦИД НА ОСНОВЕ КАРБАМАТОВ ЖИДКИЙ ТОКСИЧНЫЙ 2994 ПЕСТИЦИД МЫШЬЯКСОДЕРЖАЩИЙ ЖИДКИЙ ТОКСИЧНЫЙ 2996 ПЕСТИЦИД ХЛОРОРГАНИЧЕСКИЙ ЖИДКИЙ ТОКСИЧНЫЙ 2998 ПЕСТИЦИД НА ОСНОВЕ ТРИАЗИНОВ ЖИДКИЙ ТОКСИЧНЫЙ 3006 ПЕСТИЦИД НА ОСНОВЕ ТИОКАРБАМАТОВ ЖИДКИЙ ТОКСИЧНЫЙ 3010 ПЕСТИЦИД МЕДЬСОДЕРЖАЩИЙ ЖИДКИЙ ТОКСИЧНЫЙ 3012 ПЕСТИЦИД РТУТЬСОДЕРЖАЩИЙ ЖИДКИЙ ТОКСИЧНЫЙ 3014 ПЕСТИЦИД–ПРОИЗВОДНЫЙ НИТРОФЕНОЛА ЖИДКИЙ ТОКСИЧНЫЙ 3016 ПЕСТИЦИД–ПРОИЗВОДНЫЙ ДИПИРИДИЛА ЖИДКИЙ ТОКСИЧНЫЙ 3018 ПЕСТИЦИД ФОСФОРОРГАНИЧЕСКИЙ ЖИДКИЙ ТОКСИЧНЫЙ 3020 ПЕСТИЦИД ОЛОВООРГАНИЧЕСКИЙ ЖИДКИЙ ТОКСИЧНЫЙ 3026 ПЕСТИЦИД–ПРОИЗВОДНЫЙ КУМАРИНА ЖИДКИЙ ТОКСИЧНЫЙ 3348 ПЕСТИЦИД–ПРОИЗВОДНЫЙ ФЕНОКСИУКСУСНОЙ КИСЛОТЫ ЖИДКИЙ ТОКСИЧНЫЙ 3352 ПЕСТИЦИД НА ОСНОВЕ ПИРЕТРОИДОВ ЖИДКИЙ ТОКСИЧНЫЙ 2902 ПЕСТИЦИД ЖИДКИЙ ТОКСИЧНЫЙ, Н.У.К.
	твер-дые	Т7	2757 ПЕСТИЦИД НА ОСНОВЕ КАРБАМАТОВ ТВЕРДЫЙ ТОКСИЧНЫЙ 2759 ПЕСТИЦИД МЫШЬЯКСОДЕРЖАЩИЙ ТВЕРДЫЙ ТОКСИЧНЫЙ 2761 ПЕСТИЦИД ХЛОРОРГАНИЧЕСКИЙ ТВЕРДЫЙ ТОКСИЧНЫЙ 2763 ПЕСТИЦИД НА ОСНОВЕ ТРИАЗИНОВ ТВЕРДЫЙ ТОКСИЧНЫЙ 2771 ПЕСТИЦИД НА ОСНОВЕ ТИОКАРБАМАТОВ ТВЕРДЫЙ ТОКСИЧНЫЙ 2775 ПЕСТИЦИД МЕДЬСОДЕРЖАЩИЙ ТВЕРДЫЙ ТОКСИЧНЫЙ 2777 ПЕСТИЦИД РТУТЬСОДЕРЖАЩИЙ ТВЕРДЫЙ ТОКСИЧНЫЙ 2779 ПЕСТИЦИД–ПРОИЗВОДНЫЙ НИТРОФЕНОЛА ТВЕРДЫЙ ТОКСИЧНЫЙ 2781 ПЕСТИЦИД–ПРОИЗВОДНЫЙ ДИПИРИДИЛА ТВЕРДЫЙ ТОКСИЧНЫЙ

			2783 ПЕСТИЦИД ФОСФОРОРГАНИЧЕСКИЙ ТВЕРДЫЙ ТОКСИЧНЫЙ 2786 ПЕСТИЦИД ОЛОВООРГАНИЧЕСКИЙ ТВЕРДЫЙ ТОКСИЧНЫЙ 3027 ПЕСТИЦИД–ПРОИЗВОДНЫЙ КУМАРИНА ТВЕРДЫЙ ТОКСИЧНЫЙ 3048 ПЕСТИЦИД НА ОСНОВЕ ФОСФИДА АЛЮМИНИЯ 3345 ПЕСТИЦИД–ПРОИЗВОДНЫЙ ФЕНОКСИУКСУСНОЙ КИСЛОТЫ ТВЕРДЫЙ ТОКСИЧНЫЙ 3349 ПЕСТИЦИД НА ОСНОВЕ ПИРЕТРОИДОВ ТВЕРДЫЙ ТОКСИЧНЫЙ 2588 ПЕСТИЦИД ТВЕРДЫЙ ТОКСИЧНЫЙ, Н.У.К.
	образцы	T8	3315 ОБРАЗЕЦ ХИМИЧЕСКИЙ ТОКСИЧНЫЙ, ЖИДКИЙ ИЛИ ТВЕРДЫЙ
	другие ядовитые вещества[3]	T9	3243 ВЕЩЕСТВА ТВЕРДЫЕ, СОДЕРЖАЩИЕ ТОКСИЧНУЮ ЖИДКОСТЬ, Н.У.К.
ЛЕГКОВОСПЛАМЕНЯЮЩИЕСЯ **TF**	**ЖИДКИЕ**[и,к]	**TF1**	3071 МЕРКАПТАНЫ ЖИДКИЕ ТОКСИЧНЫЕ ЛЕГКОВОСПЛАМЕНЯЮЩИЕСЯ, Н.У.К. ИЛИ 3071 МЕРКАПТАНОВ СМЕСЬ ЖИДКАЯ ТОКСИЧНАЯ ЛЕГКОВОСПЛАМЕНЯЮЩАЯСЯ, Н.У.К. 3080 ИЗОЦИОНАТЫ ТОКСИЧНЫЕ ЛЕГКОВОСПЛАМЕНЯЮЩИЕСЯ, Н.У.К., ИЛИ 3080 ИЗОЦИОНАТА РАСТВОР ТОКСИЧНЫЙ ЛЕГКОВОСПЛАМЕНЯЮЩИЙСЯ, Н.У.К. 3275 НИТРИЛЫ ТОКСИЧНЫЕ ЛЕГКОВОСПЛАМЕНЯЮЩИЕСЯ, Н.У.К. 3279 ФОСФОРОРГАНИЧЕСКОЕ СОЕДИНЕНИЕ ТОКСИЧНОЕ ЛЕГКОВОСПЛАМЕНЯЮЩЕЕСЯ, Н.У.К. 2929 ТОКСИЧНАЯ ЖИДКОСТЬ ЛЕГКОВОСПЛАМЕНЯЮЩАЯСЯ ОРГАНИЧЕСКАЯ, Н.У.К.
	пести-циды жидкие (температура вспышки – **не ниже 23°C)**	**TF2**	2991 ПЕСТИЦИД НА ОСНОВЕ КАРБАМАТОВ ЖИДКИЙ ТОКСИЧНЫЙ ЛЕГКОВОСПЛАМЕНЯЮЩИЙСЯ 2993 ПЕСТИЦИД МЫШЬЯКСОДЕРЖАЩИЙ ЖИДКИЙ, ТОКСИЧНЫЙ ЛЕГКОВОСПЛАМЕНЯЮЩИЙСЯ 2995 ПЕСТИЦИД ХЛОРОРГАНИЧЕСКИЙ ЖИДКИЙ ТОКСИЧНЫЙ ЛЕГКОВОСПЛАМЕНЯЮЩИЙСЯ 2997 ПЕСТИЦИД НА ОСНОВЕ ТРИАЗИНОВ ЖИДКИЙ ТОКСИЧНЫЙ ЛЕГКОВОСПЛАМЕНЯЮЩИЙСЯ 3005 ПЕСТИЦИД НА ОСНОВЕ ТИОКАРБАМАТОВ ЖИДКИЙ ТОКСИЧНЫЙ ЛЕГКОВОСПЛАМЕНЯЮЩИЙСЯ 3009 ПЕСТИЦИД МЕДЬСОДЕРЖАЩИЙ ЖИДКИЙ ТОКСИЧНЫЙ ЛЕГКОВОСПЛАМЕНЯЮЩИЙСЯ 3011 ПЕСТИЦИД РТУТЬСОДЕРЖАЩИЙ ЖИДКИЙ ТОКСИЧНЫЙ ЛЕГКОВОСПЛАМЕНЯЮЩИЙСЯ 3013 ПЕСТИЦИД–ПРОИЗВОДНЫЙ НИТРОФЕНОЛА ЖИДКИЙ ТОКСИЧНЫЙ ЛЕГКОВОСПЛАМЕНЯЮЩИЙСЯ

			3015 ПЕСТИЦИД–ПРОИЗВОДНЫЙ ДИПИРИДИЛА ЖИДКИЙ ТОКСИЧНЫЙ ЛЕГКОВОСПЛАМЕНЯЮЩИЙСЯ 3017 ПЕСТИЦИД ФОСФОРОРГАНИЧЕСКИЙ ЖИДКИЙ ТОКСИЧНЫЙ ЛЕГКОВОСПЛАМЕНЯЮЩИЙСЯ 3019 ПЕСТИЦИД ОЛОВООРГАНИЧЕСКИЙ ЖИДКИЙ ТОКСИЧНЫЙ ЛЕГКОВОСПЛАМЕНЯЮЩИЙСЯ 3025 ПЕСТИЦИД–ПРОИЗВОДНЫЙ КУМАРИНА ЖИДКИЙ ТОКСИЧНЫЙ ЛЕГКОВОСПЛАМЕНЯЮЩИЙСЯ 3347 ПЕСТИЦИД–ПРОИЗВОДНЫЙ ФЕНОКСИУКСУСНОЙ КИСЛОТЫ ЖИДКИЙ ТОКСИЧНЫЙ ЛЕГКОВОСПЛАМЕНЯЮЩИЙСЯ 3351 ПЕСТИЦИД НА ОСНОВЕ ПИРЕТРОИДОВ ЖИДКИЙ ТОКСИЧНЫЙ ЛЕГКОВОСПЛАМЕНЯЮЩИЙСЯ 2903 ПЕСТИЦИД ЖИДКИЙ ТОКСИЧНЫЙ ЛЕГКОВОСПЛАМЕНЯЮЩИЙСЯ, Н.У.К.
	твер-дые	TF3	2930 ТОКСИЧНОЕ ВЕЩЕСТВО ТВЕРДОЕ ЛЕГКОВОСПЛАМЕНЯЮЩЕЕСЯ ОРГАНИЧЕСКОЕ, Н.У.К.. 1700 СВЕЧИ ГАЗОВЫЕ СЛЕЗОТОЧИВЫЕ
твердые самонагревающиеся[в]		TS	3124 ТОКСИЧНОЕ ВЕЩЕСТВО ТВЕРДОЕ САМОНАГРЕВАЮЩЕЕСЯ, Н.У.К.
реагирующие с **ВОДОЙ**[г] **TW**	жидкие	TW1	3123 ТОКСИЧНАЯ ЖИДКОСТЬ, РЕАГИРУЮЩАЯ С ВОДОЙ, Н.У.К
	ТВЕР-ДЫЕ[н]	**TW2**	3125 ТОКСИЧНОЕ ВЕЩЕСТВО ТВЕРДОЕ, РЕАГИРУЮЩЕЕ С ВОДОЙ, Н.У.К.
окисляющие[л] TO	**ЖИД-КИЕ**	**TO1**	3122 ТОКСИЧНАЯ ЖИДКОСТЬ ОКИСЛЯЮЩАЯ, Н.У.К.
	твер-дые	TO2	3086 ТОКСИЧНОЕ ВЕЩЕСТВО ТВЕРДОЕ ОКИСЛЯЮЩЕЕ, Н.У.К.
КОРРОЗИОННЫЕ[м] **ОРГАНИЧЕ-КИЕ**	**ЖИД-КИЕ**	**TC 1**	3277 ХЛОРФОРМИАТЫ ТОКСИЧНЫЕ КОРРОЗИОННЫЕ Н.У.К. 3361 ХЛОРСИЛАНЫ ТОКСИЧНЫЕ КОРРОЗИОННЫЕ, Н.У.К. 2927 ТОКСИЧНАЯ ЖИДКОСТЬ КОРРОЗИОННАЯ ОРГАНИЧЕСКАЯ, Н.У.К.
	ТВЕР-ДЫЕ	**TC 2**	2928 ТОКСИЧНОЕ ВЕЩЕСТВО ТВЕРДОЕ КОРРОЗИОННОЕ ОРГАНИЧЕСКОЕ, Н.У.К.
TC НЕОРГАНИЧЕСКИЕ	**ЖИД-КИЕ**	**TC 3**	3289 ТОКСИЧНАЯ ЖИДКОСТЬ КОРРОЗИОННАЯ НЕОРГАНИЧЕСКАЯ, Н.У.К.

	ТВЕР-ДЫЕ	**TC 4**	3290 ТОКСИЧНОЕ ВЕЩЕСТВО ТВЕРДОЕ КОРРОЗИОННОЕ НЕОРГАНИЧЕСКОЕ, Н.У.К.

ЛЕГКОВОСПЛАМЕНЯЮЩИЕСЯ КОРРОЗИОННЫЕ	**TFC**	2742 ХЛОРФОРМИАТЫ ТОКСИЧНЫЕ КОРРОЗИОННЫЕ ЛЕГКОВОСПЛАМЕНЯЮЩИЕСЯ, Н.У.К. 3362 ХЛОРСИЛАНЫ ТОКСИЧНЫЕ КОРРОЗИОННЫЕ, ЛЕГКОВОСПЛАМЕНЯЮЩИЕСЯ, Н.У.К. (НИКАКИХ ДРУГИХ СВОДНЫХ ПОЗИЦИЙ НЕ ИМЕЕТСЯ; ПРИ НЕОБХОДИМОСТИ ОТНЕСЕНИЕ К ТОЙ ИЛИ ИНОЙ СВОДНОЙ ПОЗИЦИИ С ТЕМ ИЛИ ИНЫМ КЛАССИФИКАЦИОННЫМ КОДОМ ОСУЩЕСТВЛЯЕТСЯ ВСООТВЕТСТВИИ С ТАБЛИЦЕЙ ПРИОРИТЕТА ОПАСНЫХ СВОЙСТВ, ПРИВЕДЕННОЙ В ПУНКТЕ 2.1.3.9.)

Примечания:

а) Вещества и препараты, содержащие алкалоиды или никотин, используемые в качестве пестицидов, должны быть отнесены к № ООН 2588 ПЕСТИЦИДЫ ТВЕРДЫЕ ТОКСИЧНЫЕ, Н.У.К., № ООН 2902 ПЕСТИЦИДЫ ЖИДКИЕ ТОКСИЧНЫЕ, Н.У.К., или № ООН 2903 ПЕСТИЦИДЫ ЖИДКИЕ ТОКСИЧНЫЕ ЛЕГКОВОСПЛАМЕНЯЮЩИЕСЯ, Н.У.К.

б) Активные вещества и порошки или смеси веществ, предназначенных для лабораторных и экспериментальных целей и для изготовления фармацевтических препаратов, с другими веществами классифицируются в зависимости от их токсичности (см. пункты 2.2.61.1.7–2.2.61.1.11).

в) Самонагревающиеся слабоядовитые вещества и способные к самовозгоранию металлоорганические соединения являются веществами класса 4.2.

г) Реагирующие с водой слабоядовитые вещества или реагирующие с водой металлоорганические соединения являются веществами класса 4.3.

д) Ртути фульминат, увлажненный, с массовой долей воды или смеси спирта и воды не менее 20%, является веществом класса 1, № ООН 0135.

е) Положения Прил. 2 к СМГС не распространяются на феррицианиды, ферроцианиды, тиоцианаты щелочные и тиоцианаты аммония.

ж) Положения Прил. 2 к СМГС не распространяются на соли свинца и красители свинцовые, которые после перемешивания в течение одного часа с кислотой хлористоводородной 0,07 М в пропорции 1:1000 при температуре 23°С + 2°С растворимы не более чем на 5%.

з) Смеси твердые веществ, не подпадающих под действие положений Прил. 2 к СМГС, и ядовитых жидкостей можно перевозить под № ООН 3243 без применения к ним критериев отнесения к классу 6.1 при условии, что в момент погрузки вещества или закрывания тары, контейнера или транспортной единицы не имеется видимых следов излишка жидкости. Тара должна соответствовать типу конструкции, прошедшему испытание на герметичность для группы упаковки II. Эта позиция не должна использоваться для твердых веществ, содержащих жидкость, которой назначена группа упаковки I.

и) Сильноядовитые или ядовитые легковоспламеняющиеся жидкости с температурой вспышки ниже 23°С, за исключением сильноядовитых при вдыхании веществ, (№№ ООН 1051, 1092, 1098, 1143, 1163, 1182, 1185, 1238 1239, 1244, 1251, 1259, 1613, 1614, 1695, 1994, 2334, 2382, 2407, 2438, 2480, 2482, 2484, 2485, 2606, 2929, 3279 и 3294), являются веществами класса 3.

к) Слабоядовитые легковоспламеняющиеся жидкости, за исключением веществ и препаратов, используемых в качестве пестицидов, с температурой вспышки от 23°С до 61°С включительно, являются веществами класса 3.

л) Слабоядовитые окисляющие вещества являются веществами класса 5.1.
м) Слабоядовитые и слабокоррозионные вещества являются веществами класса 8.
н) Фосфиды металлов, отнесенные к № ООН 1360, 1397, 1432, 1714, 2011 и 2013, являются веществами класса 4.3.

2.2.62 КЛАСС 6.2 ИНФЕКЦИОННЫЕ ВЕЩЕСТВА

2.2.62.1 Критерии

2.2.62.1.1 К классу 6.2 относятся инфекционные вещества, содержащие патогенные организмы или есть основание полагать, что они их содержат. Патогенные организмы определяются как микроорганизмы (включая бактерии, вирусы, риккетсии, паразиты, грибки) или микроорганизмы-рекомбинанты (гибриды или мутанты), в отношении которых известно или имеются основания полагать, что они являются возбудителями инфекционных заболеваний животных или человека.

Вирусы, микроорганизмы, а также загрязненные ими изделия считаются веществами данного класса.

Примечание 1: Требования, применимые к этому классу, не распространяются на упомянутые выше вещества, если маловероятно, что они вызывают заболевания человека или животных.

Примечание 2: Инфекционные вещества подпадают под действие требований, применимых к этому классу, только в том случае, если они способны передавать заболевание человеку или животным в результате своего воздействия на них.

Примечание 3: К этому классу должны относиться генетически измененные микроорганизмы и организмы, биологические продукты, диагностические образцы и живые зараженные животные, если они отвечают критериям отнесения к данному классу.

Примечание 4: Ядовитые токсины растительного, животного или бактериального происхождения, которые не содержат каких-либо инфекционных веществ или организмов или которые не содержатся в них, являются веществами класса 6.1, № ООН 3172.

2.2.62.1.2 Вещества класса 6.2 подразделяются на:

I1 Инфекционные вещества, опасные для людей

I2 Инфекционные вещества, опасные только для животных

I3 Отходы больничного происхождения

I4 Диагностические образцы

Определения и классификация

2.2.62.1.3 Инфекционные вещества включаются в подкласс 6.2, и им присваивается номер ООН 2814 или 2900, в зависимости от конкретного случая, с учетом их отнесения к одной из трех групп риска на основе критериев, разработанных Всемирной организацией здравоохранения (ВОЗ) и опубликованных во втором издании (1993 года) ВОЗ "Руководство по биологической безопасности в лабораторных условиях". Группа риска характеризуется патогенными свойствами организма, способом и относительной легкостью передачи, степенью опасности, которой подвергаются индивид или особь и их группы, а также возможностью излечения с помощью известных и эффективных превентивных препаратов и методов лечения.

В зависимости от степени риска к каждой группе опасности применяются следующие критерии:

а) группа риска 4: патогенный организм, который обычно вызывает тяжелое заболевание человека или животного, легко передается, прямо или косвенно, одним индивидом (особью) другому и против которого обычно не имеется ни эффективных методов лечения, ни эффективной профилактики (высокая степень опасности для индивида или особи и их групп);

б) группа риска 3: патогенный организм, который обычно вызывает тяжелое заболевание человека или животного, но который не передается одним зараженным индивидом (особью) другому и против которого имеются эффективные методы лечения или эффективная профилактика высокая степень опасности для индивида или особи, и незначительная опасность для их групп);

в) группа риска 2: патогенный организм, который может вызвать заболевание человека или животного, но который представляет малозначительную опасность и против которого, хотя он способен вызвать острую инфекцию в результате своего воздействия, существуют эффективные методы лечения и эффективная профилактика, снижающие риск распространения инфекции умеренная опасность для индивида или особи и незначительная опасность для их групп).

Примечание: К группе риска 1 относятся микроорганизмы, малоспособные вызвать заболевание человека или животного (т. е. не представляющие никакой опасности или представляющие лишь незначительную опасность для индивида, особи или их групп). Вещества, содержащие лишь такие микроорганизмы, не считаются инфекционными в соответствии с настоящими положениями.

2.2.62.1.4 Инфекционным веществам, опасным только для животных (группа I2, упомянутая в пункте 2.2.62.1.2) и относящимся к группе риска 2, назначается группа упаковки II.

2.2.62.1.5 *Биологическими продуктами* являются продукты, полученные из живых организмов, изготовленные и распространенные в соответствии с требованиями национальных правительственных органов, которые могут устанавливать специальные требования в отношении разрешений, и используемые для профилактики, лечения или диагностики заболеваний человека или животного либо в целях связанных с этими разработками, опытов или исследований. Они включают готовые к использованию или незавершенные продукты, такие, как вакцины и диагностические продукты, но одними ими не ограничиваются.

В Прил. 2 к СМГС биологические продукты подразделяются на следующие группы:

а) продукты, содержащие патогенные организмы группы риска 1; продукты, содержащие патогенные организмы в таких условиях, что их способность вызывать заболевание незначительна или отсутствует; и продукты, о которых известно, что они не содержат патогенных организмов. Вещества, входящие в эту группу, не считаются инфекционными веществами в соответствии с Прил. 2 к СМГС;

б) продукты, изготовленные и упакованные в соответствии с требованиями национальных правительственных здравоохранительных органов и перевозимые в целях окончательной упаковки или распределения, а также для использования в лечебных целях врачами или частными лицами. Вещества, входящие в эту группу, не подпадают под действие правил, применимых к классу 6.2;

в) продукты, о которых известно или имеются основания полагать, что они содержат патогенные организмы групп риска 2, 3 или 4, и которые не удовлетворяют критериям подпункта б). Вещества, входящие в эту

группу, включаются в класс 6.2 под № ООН 2814 или 2900, в зависимости от конкретного случая.

Примечание*:* Некоторые биологические продукты, разрешенные для сбыта могут представлять биологическую опасность лишь в некоторых районах мира. В этом случае компетентные органы могут потребовать, чтобы эти биологические продукты удовлетворяли требованиям, применимым к инфекционным веществам, или ввести другие ограничения.

2.2.62.1.6 *Диагностическими образцами* являются любые материалы человеческого или животного происхождения, включая, экскременты, продукты секреции, кровь и ее компоненты, ткань и тканевые жидкости, перевозимые в целях диагностики или проведения научных исследований, за исключением живых зараженных животных.

Диагностическим образцам присваивается № ООН 3373, за исключением тех случаев, когда исходный пациент или животное страдают или могут страдать серьезным заболеванием, которое может легко, прямым или косвенным путем, передаваться от одного индивида или особи другим и для которого обычно не имеется эффективных методов лечения и профилактики; в этом случае им должны присваиваться № ООН 2814 или № ООН 2900.

ПРИМЕЧАНИЕ 1: *Положения Прил. 2 к СМГС не распространяются на кровь, собранную для переливания или изготовления кровепродуктов, а также кровепродукты и любые ткани или органы, предназначающиеся для трансплантации.*

ПРИМЕЧАНИЕ 2: *Присвоение № ООН 2814 или № ООН 2900 осуществляется с учетом известных данных из истории болезни пациента или животного, информации о местных эндемических условиях, симптомов заболевания пациента или животного или заключения специалистов относительно индивидуального состояния пациента или животного*

2.2.62.1.7 *Генетически измененными микроорганизмами и организмами*[6] являются микроорганизмы и организмы, генетический материал которых был преднамеренно изменен с помощью технических методов или с помощью процессов, которые не происходят в природе.

В Прил. 2 к СМГС генетически измененные микроорганизмы и организмы подразделяются на следующие группы:

а) генетически измененные микроорганизмы, которые соответствуют определению инфекционного вещества, приведенному в пункте 2.2.62.1.1, включаются в класс 6.2 под № ООН 2814 или 2900;

б) генетически измененные организмы, о которых известно или имеются основания предполагать, что они являются опасными для людей, животных или окружающей среды, перевозятся в соответствии с условиями, установленными компетентным органом страны происхождения;

в) животные, которые содержат генетически измененные микроорганизмы и организмы, соответствующие определению инфекционного вещества, или заражены ими, перевозятся в соответствии с условиями, установленными компетентным органом страны происхождения;

г) за исключением случаев, когда правительствами стран происхождения, транзита и назначения разрешается их безусловное использование, генетически измененные микроорганизмы, которые не соответствуют

---

[6] См. также директиву 90/219/EEC, Official Journal of the European Communities No. L 117 от 8 мая 1990, стр. 1.

определениям инфекционных веществ, но способны вызывать такие изменения животных, растений или микробиологических веществ, какие не происходят обычно при естественном размножении, включаются в класс 9 под № ООН 3245.

Примечание: Генетически измененные микроорганизмы, являющиеся инфекционными в соответствии с требованиями класса 6.2, не должны относиться № ООН 3291.

2.2.62.1.8 *Отходами* являются отходы лечения животных или людей или отходы биоисследований, вероятность присутствия инфекционных веществ в которых относительно мала. Им присваивается № ООН 3291. Отходам, содержащим инфекционные вещества, которые можно конкретно определить, присваиваются номера ООН 2814 или 2900 в зависимости от степени риска (см. пункт 2.2.62.1.3). Обеззараженные отходы, содержавшие ранее инфекционные вещества, считаются неопасными, если они не отвечают критериям, установленным для какого-либо другого класса.

2.2.62.1.9 Отходам больничного происхождения, которым присвоен № ООН 3291, назначается группа упаковки II.

2.2.62.1.10 Для перевозки веществ этого класса может требоваться поддержание определенной температуры.

2.2.62.2 Вещества, которые не допускаются к перевозке

Живые позвоночные или беспозвоночные животные не должны использоваться для целей перевозки инфекционного вещества, за исключением случаев, когда это вещество невозможно перевезти другим способом. Такие животные помещаются в подходящую тару, на которую наносятся надлежащие маркировка и обозначения, и перевозятся согласно соответствующим правилам, регулирующим транспортировку животных[7].

2.2.62.3 Перечень сводных позиций

	КЛАССИ-ФИКАЦИ-ОННЫЙ КОД	НОМЕР ООН	НАИМЕНОВАНИЕ ВЕЩЕСТВА ИЛИ ИЗДЕЛИЯ
Воздействие на людей	I1	2814	ВЕЩЕСТВО ИНФЕКЦИОННОЕ, ОПАСНОЕ ДЛЯ ЛЮДЕЙ
Воздействие только на животных	I2	2900	ВЕЩЕСТВО ИНФЕКЦИОННОЕ, ОПАСНОЕ ТОЛЬКО ДЛЯ ЖИВОТНЫХ
Отходы больничного происхождения	I3	3291	ОТХОДЫ БОЛЬНИЧНОГО ПРОИСХОЖДЕНИЯ, РАЗНЫЕ, Н.У.К **ПРИМЕЧАНИЕ**: "(БИО) МЕДИЦИНСКИЕ ОТХОДЫ, Н.У.К.", ИЛИ "МЕДИЦИНСКИЕ ОТХОДЫ, ПОДПАДАЮЩИЕ ПОД ДЕЙСТВИЕ СООТВЕТСТВУЮЩИХ ПРАВИЛ, Н.У.К.", МОГУТ ИСПОЛЬЗОВАТЬСЯ В КАЧЕСТВЕ АЛЬТЕРНАТИВНЫХ НАИМЕНОВАНИЙ ВМЕСТО "ОТХОДЫ БОЛЬНИЧНОГО ПРОИСХОЖДЕНИЯ, РАЗНЫЕ, Н.У.К.", ДЛЯ ПЕРЕВОЗКИ, ОСУЩЕСТВЛЯЕМОЙ ДО ИЛИ ПОСЛЕ МОРСКОЙ ИЛИ ВОЗДУШНОЙ ПЕРЕВОЗКИ.
ДИАГНОСТИЧЕСКИЕ ОБРАЗЦЫ	I4	3373	ДИАГНОСТИЧЕСКИЕ ОБРАЗЦЫ

[7] Такие правила содержатся, например, в директиве 91/628/EEC (Official Journal of the European Communities No. L 340 от 11 декабря 1991, стр. 17), а также в Рекомендациях Совета Европы (Комитета министров) по перевозке некоторых видов животных.

2.2.7 КЛАСС 7 РАДИОАКТИВНЫЕ МАТЕРИАЛЫ

2.2.7.1 Определение класса 7

2.2.7.1.1 *Радиоактивный материал* – это любой материал, содержащий радионуклиды, в котором удельная активность, а также полная активность груза превышают значения, указанные в пунктах 2.2.7.7.2.1–2.2.7.7.2.6.

2.2.7.1.2 Под действие Прил. 2 к СМГС не подпадают следующие радиоактивные материалы:

а) радиоактивные материалы, являющиеся неотъемлемой частью транспортных средств;

б) радиоактивные материалы, перемещаемые в пределах какого-либо учреждения подпадающие под действие соответствующих правил безопасности, действующих в данном учреждении, когда перемещение не предполагает использования железных дорог общего пользования;

в) радиоактивные материалы, имплантированные или введенные в организм человека или животного с целью диагностики или лечения;

г) радиоактивные материалы, находящиеся в потребительских товарах, допущенных регулирующим органом к использованию, после их продажи конечному пользователю;

д) природные материалы и руды, содержащие природные радионуклиды, которые не предполагается перерабатывать с целью использования этих радионуклидов, при условии, что удельная активность таких материалов не превышает более чем в 10 раз значения, указанные в п. 2.2.7.7.2.

2.2.7.2 Определения

A_1 и A_2

A_1 – значение активности радиоактивного материала особого вида, которое указано в таблице 2.2.7.7.2.1 или определяется согласно положениям п. 2.2.7.7.2 и используется при определении пределов активности в соответствии с требованиями Прил. 2 к СМГС.

A_2 – значение активности радиоактивного материала, иного, чем радиоактивный материал особого вида, которое указано в таблице 2.2.7.7.2.1 или определяется согласно положениям п. 2.2.7.7.2 и используется при определении пределов активности в соответствии с требованиями Прил. 2 к СМГС.

Утверждение

Многостороннее утверждение – утверждение соответствующим компетентным органом страны происхождения конструкции или перевозки, а также каждой страны, через территорию или на территорию которой должен транспортироваться груз.

Одностороннее утверждение – утверждение конструкции, которое требуется от компетентного органа только страны происхождения данной конструкции. Если страна происхождения не является участником СМГС, то утверждение требует подтверждения компетентным органом первой страны-участницы СМГС по пути следования груза. (см. п. 6.4.22.6).

Система локализации – система размещения делящегося материала и элементов упаковочного комплекта, определенная проектировщиком и одобренная компетентным органом в качестве системы, предназначенной обеспечивать безопасность по критичности.

Система защитной оболочки (герметизации) – система элементов упаковочного комплекта, определенная проектировщиком в качестве системы, предназначенной для удержания радиоактивного материала во время перевозки.

Радиоактивное загрязнение:

Радиоактивное загрязнение – наличие радиоактивности на поверхности в количествах, превышающих 0,4 Бк/см² для бета- или гамма-излучателей и для альфа-излучателей низкой токсичности или 0,04 Бк/см² для всех других альфа-излучателей.

Нефиксированное радиоактивное загрязнение – радиоактивное загрязнение, которое может быть удалено с поверхности при обычных условиях перевозки.

Фиксированное радиоактивное загрязнение – радиоактивное загрязнение, не являющееся нефиксированным радиоактивным загрязнением.

Индекс безопасности по критичности (ИБК), установленный для упаковки, транспортного пакета или контейнера, содержащих делящийся материал, – число, которое используется для контроля за общим количеством упаковок, транспортных пакетов или контейнеров, содержащих делящийся материал.

Конструкция – описание радиоактивного материала особого вида, радиоактивного материала с низкой способностью к рассеянию, упаковки или упаковочного комплекта, которое позволяет полностью идентифицировать их. Это описание может включать спецификации, инженерно-техническую документацию (чертежи), отчеты, подтверждающие соблюдение регламентирующих требований, а также другую соответствующую документацию.

Исключительное использование – использование только одним грузоотправителем вагона или большого контейнера, в отношении которых все начальные, промежуточные и окончательные погрузочные и разгрузочные операции осуществляются в соответствии с указаниями грузоотправителя или грузополучателя.

Делящийся материал – уран-233, уран-235, плутоний-239, плутоний-241 или любая комбинация этих радионуклидов. Под это определение не подпадают:

а) необлученный природный уран или обедненный уран, и

б) природный уран или обедненный уран, облученный только в реакторах на тепловых нейтронах.

Большой контейнер – контейнер, не являющийся малым контейнером в соответствии с

определениями, содержащимися в этом подразделе.

Радиоактивный материал с низкой способностью к рассеянию – твердый радиоактивный материал или твердый радиоактивный материал в герметичной капсуле, имеющий ограниченную способность к рассеиванию и не находящийся в порошкообразной форме.

Примечание: Радиоактивный материал с низкой способностью к рассеиванию может перевозиться воздушным транспортом в упаковках типа B(U) или B(M) в количествах, разрешенных для данной конструкции упаковки, как это указано в сертификате об утверждении. Данное определение включено сюда потому, что такие упаковки, содержащие радиоактивный материал с низкой способностью к рассеиванию, могут также перевозиться по железной дороге.

Материал с низкой удельной активностью (НУА), см. п. 2.2.7.3.

Альфа-излучатели низкой токсичности – природный уран; обедненный уран; природный торий; уран-235 или уран-238; торий-232; торий-228 и торий-230, содержащиеся в рудах или в форме физических и химических концентратов; или альфа-излучатели с периодом полураспада менее 10 суток.

Максимальное рабочее давление – максимальное давление, превышающее атмосферное давление на уровне моря, которое может возникнуть в системе защитной оболочки (герметизации) в течение одного года в условиях температурного режима и солнечной радиации, соответствующих окружающим условиям без вентилирования, без внешнего охлаждения посредством дополнительной системы или без мер эксплуатационного контроля во время перевозки.

Упаковка для радиоактивного материала – упаковочный комплект с его радиоактивным содержимым в представленном для перевозки виде. Положения Прил. 2 к СМГС распространяются на следующие типы упаковок, к которым применяются указанные в подразделе 2.2.7.7 пределы активности и ограничения в отношении материалов и которые удовлетворяют соответствующим требованиям:

а) освобожденная упаковка;

б) промышленная упаковка типа 1 (тип ПУ-1);

в) промышленная упаковка типа 2 (тип ПУ-2);

г) промышленная упаковка типа 3 (тип ПУ-3);

д) упаковка типа А;

ж) упаковка типа В (U);

з) упаковка типа В (М);

и) упаковка типа С.

К упаковкам, содержащим делящийся материал или гексафторид урана, применяются дополнительные требования (см. пункты 2.2.7.7.1.7 и 2.2.7.7.1.8).

Примечание: В отношении термина "упаковка" применительно к другим опасным грузам см. определения, содержащиеся в разделе 1.2.1 .)

Упаковочный комплект для радиоактивного материала – совокупность элементов, необходимых для полного размещения и удержания радиоактивного содержимого. В частности, он может включать одну или несколько приемных емкостей, поглощающие материалы, дистанционирующие конструкции, средства защиты от излучения и сервисное оборудование для заполнения, опорожнения, вентилирования и сброса давления; устройства для охлаждения, амортизации механических ударов, обработки груза и крепления, тепловой изоляции; а также сервисные устройства, составляющие одно целое с упаковкой. Упаковочный комплект может быть в форме ящика, коробки, бочки или аналогичной приемной емкости, но может представлять собой контейнер, резервуар или контейнер средней грузоподъемности для массовых грузов (КСМ).

Примечание: В отношении термина "упаковочный комплект" применительно к другим опасным грузам см. определения, содержащиеся в разделе 1.2.1.

Уровень излучения – соответствующая мощность дозы, выраженная в миллизивертах в час.

Радиоактивное содержимое – радиоактивный материал вместе с любыми находящимися в упаковочном комплекте радиоактивно загрязненными или активированными твердыми веществами, жидкостями и газами.

Малый контейнер – контейнер, любой из наружных габаритов которого не превышает 1,5 м или внутренний объем которого составляет не более 3 $м^3$.

Радиоактивный материал особого вида, см. п. 2.2.7.4.1.

Удельная активность радионуклида – активность на единицу массы данного нуклида. Удельная активность материала – активность на единицу массы или объема материала, в котором радионуклиды в основном распределены равномерно.

Объект с поверхностным радиоактивным загрязнением (ОПРЗ), см. п. 2.2.7.5.

Транспортный индекс (ТИ) – число, присвоенное упаковке, транспортному пакету, контейнеру либо неупакованным НУА-I или ОПРЗ-I, которое используется для обеспечения контроля за радиоактивным облучением.

Торий необлученный – торий, содержащий не более 10^{-7} г урана-233 на грамм тория-232.

Уран необлученный – уран, содержащий не более 2 x 10^3 Бк плутония на грамм урана-235, не более 9 x 10^6 Бк продуктов деления на грамм урана-235 и не более 5 x 10^{-3} грамм урана-236 на грамм урана-235.

Уран природный, обедненный, обогащенный:

Уран природный – химически выделенный уран, содержащий природную смесь изотопов урана (примерно 99,28% урана-238 и 0,72% урана-235 по массе).

Уран обедненный – уран, содержащий меньшее в процентном выражении количество урана-235 по массе по сравнению с природным ураном.

Уран обогащенный – уран, содержащий количество урана-235 в процентном выражении по массе больше 0,72%. Во всех случаях присутствует очень небольшое в процентном выражении по массе количество урана-234.

2.2.7.3 Материал с низкой удельной активностью (НУА), определение групп

2.2.7.3.1 Материал с низкой удельной активностью (НУА) – радиоактивный материал, который по своей природе имеет ограниченную удельную активность, или радиоактивный материал, к которому применяются пределы установленной средней удельной активности. Материалы внешней защиты, окружающей материал НУА, при определении установленной средней удельной активности не должны учитываться.

2.2.7.3.2 Материалы НУА входят в одну из трех групп:

a) НУА-I

1) урановые и ториевые руды и концентраты таких руд, а также другие руды, которые содержат радионуклиды природного происхождения и предназначаются для переработки с целью использования этих радионуклидов;

2) уран твердый необлученный природный или уран обедненный или торий природный либо их твердые или жидкие составы или смеси;

3) радиоактивные материалы, для которых величина A_2 не ограничивается, за исключением делящихся материалов в количествах, не подпадающих под освобождение по п. 6.4.11.2; или

4) другие радиоактивные материалы, в которых активность распределена по всему объему и установленная средняя удельная активность не превышает более чем в 30 раз значения концентрации активности, указанные в пунктах 2.2.7.7.2.1–2.2.7.7.2.6, за исключением делящихся материалов в количествах, не подпадающих под освобождение по п. 6.4.11.2.

б) НУА-II

1) вода с концентрацией трития до 0,8 ТБк/л; или

2) другие материалы, в которых активность распределена по всему объему, а установленная средняя удельная активность не превышает 10^{-4} A_2/г для твердых и газообразных веществ и 10^{-5} A_2/г для жидкостей.

в) НУА-III – твердые материалы (например, связанные отходы, активированные вещества), исключая порошки, в которых:

1) радиоактивный материал распределен по всему объему твердого материала или группы твердых объектов либо в основном равномерно распределен в твердом сплошном связывающем материале (например, бетоне, битуме, керамике и т. д.);

2) радиоактивный материал является относительно нерастворимым или структурно содержится в относительно нерастворимой матрице, в силу чего даже при разрушении упаковочного комплекта утечка радиоактивного материала в расчете на упаковку в результате выщелачивания при нахождении в воде в течение семи суток не будет превышать 0,1 A_2; и

3) установленная средняя удельная активность твердого материала без учета любого защитного материала не превышает 2 x 10^{-3} A_2/г.

2.2.7.3.3 Материал НУА-III должен быть твердым и обладать такими свойствами, чтобы при проведении указанных в п. 2.2.7.3.4 испытаний в отношении всего внутреннего содержимого упаковки активность воды не превышала 0,1 A_2.

2.2.7.3.4 Материал НУА-III должен испытываться следующим образом:

Образец материала в твердом состоянии, представляющий полное содержимое упаковки, должен погружаться на 7 суток в воду при температуре внешней среды. Объем воды для испытаний должен быть достаточным для того, чтобы в конце 7-суточного испытания оставшийся свободный объем непоглощенной и непрореагировавшей воды составлял по меньшей мере 10% объема собственно испытываемого твердого образца. Начальное значение pH воды должно составлять 6–8, а максимальная проводимость – 1 мСм/м при 20°C. После погружения испытываемого образца на 7 суток измеряется полная активность свободного объема воды.

Подтверждение соответствия рабочих характеристик требованиям, изложенным в п. 2.2.7.3.4, должно осуществляться в соответствии с пунктами 6.4.12.1 и 6.4.12.2.

2.2.7.4 Требования, предъявляемые к радиоактивному материалу особого вида

2.2.7.4.1 Радиоактивный материал особого вида – это:

а) нерассеивающийся твердый радиоактивный материал; или

б) герметичная капсула, содержащая радиоактивный материал, которая должна быть изготовлена таким образом, чтобы ее можно было открыть только путем разрушения.

Радиоактивный материал особого вида должен иметь как минимум один размер не менее 5 мм.

2.2.7.4.2 Радиоактивный материал особого вида должен обладать такими свойствами или должен быть таким, чтобы при испытаниях, указанных в пунктах 2.2.7.4.4–2.2.7.4.8, были выполнены следующие требования:

а) он не должен ломаться или разрушаться при испытаниях на столкновение, удар и изгиб, указанных, соответственно, в пунктах 2.2.7.4.5 а), б), в), 2.2.7.4.6 а);

б) он не должен плавиться или рассеиваться при соответствующих тепловых испытаниях, указанных, соответственно, в пунктах 2.2.7.4.5 г) или 2.2.7.4.6 б); и

в) активность воды при испытаниях на выщелачивание согласно пунктам 2.2.7.4.7 и 2.2.7.4.8 не должна превышать 2 кБк; или же для закрытых источников степень утечки после соответствующих испытаний методом оценки объемной утечки, указанных в ISO 9978:1992 "Радиационная защита – Закрытые радиоактивные источники – Методы испытания на утечку", не должна превышать соответствующего допустимого порога, согласованного компетентным органом.

2.2.7.4.3 Подтверждение соответствия рабочих характеристик требованиям, изложенным в пункте 2.2.7.4.2, должно осуществляться в соответствии с пунктами 6.4.12.1 и 6.4.12.2.

2.2.7.4.4 Образцы, представляющие собой или имитирующие радиоактивный материал особого вида, должны подвергаться испытанию на столкновение, испытанию на удар, испытанию на изгиб и тепловому испытанию, которые предусматриваются в п. 2.2.7.4.5, или альтернативным испытаниям, предписанным в п. 2.2.7.4.6. Для каждого из этих испытаний может использоваться отдельный образец. После каждого испытания должна проводиться оценка образца выщелачиванием или определением объема утечки с применением метода, не менее чувствительного, чем методы, указанные в п. 2.2.7.4.7 для нерассеивающегося твердого материала, или в п. 2.2.7.4.8 для материала в капсуле.

2.2.7.4.5 Соответствующие методы испытаний:

а) испытание на столкновение: образец сбрасывается на мишень с высоты 9 м. Мишень должна соответствовать предписаниям пункта 6.4.14;

б) испытание на удар: образец должен помещаться на свинцовую пластину, лежащую на гладкой твердой поверхности, и по нему производится удар плоской поверхностью болванки из мягкой стали с силой, равной удару груза массой 1,4 кг при свободном падении с высоты 1 м. Нижняя часть болванки должна иметь диаметр 25 мм с краями, имеющими радиус закругления (3,0±0,3) мм. Пластина из свинца твердостью 3,5–4,5 по шкале Виккерса и толщиной не более 25 мм должна иметь несколько большую поверхность, чем площадь опоры образца. Для каждого испытания на удар должна использоваться новая поверхность свинца. Удар болванкой по образцу должен производиться таким образом, чтобы нанести максимальное повреждение;

в) испытание на изгиб: это испытание должно применяться только к удлиненным и тонким источникам, имеющим длину не менее 10 см и отношение длины к минимальной ширине не менее 10. Образец должен жестко закрепляться в горизонтальном положении, так, чтобы половина его длины выступала за пределы места зажима. Положение образца должно быть таким, чтобы он получил максимальное повреждение при ударе плоской поверхностью стальной болванки по свободному концу образца. Сила удара болванки по образцу должна равняться силе удара груза массой 1,4 кг, свободно падающего с высоты 1 м. Плоская поверхность болванки должна иметь диаметр 25 мм с краями, имеющими радиус закругления (3,0±0,3) мм;

г) тепловое испытание: образец должен нагреваться на воздухе до температуры 800°C, выдерживаться при этой температуре в течение 10 минут, а затем естественно охлаждаться.

2.2.7.4.6 Образцы, представляющие собой или имитирующие радиоактивный материал, заключенный в герметичную капсулу, могут освобождаться от испытаний:

а) предписываемых в пунктах 2.2.7.4.5 а) и 2.2.7.4.5 б), при условии, что масса радиоактивного материала особого вида составляет менее 200 г и они вместо этого подвергаются испытанию на столкновение 4-го класса, предписываемому в стандарте ISO 2919:1980 "Радиационная защита – Закрытые радиоактивные источники – Общие требования и классификация"; и

б) предписываемых в п. 2.2.7.4.5 г), при условии, что они вместо этого подвергаются тепловому испытанию 6-го класса, предписываемому в стандарте ISO 2919:1980 "Радиационная защита – Закрытые радиоактивные источники – Общие требования и классификация".

2.2.7.4.7 Для образцов, представляющих собой или имитирующих нерассеивающийся твердый материал, оценка выщелачивания должна проводиться в следующем порядке:

а) образец должен погружаться на 7 суток в воду при температуре внешней среды. Объем используемой при испытании воды должен быть достаточным для того, чтобы в конце 7-суточного испытания оставшийся свободный объем непоглощенной и непрореагировавшей воды составлял по меньшей мере 10% от объема собственно твердого испытываемого образца. Начальное значение pH воды должно быть 6–8, а максимальная проводимость – 1 мСм/м при 20°C;

б) вода с образцом должна нагреваться до температуры (50 ± 5)°C, а образец – выдерживаться в этой температуре в течение 4 часов;

в) затем должна замеряться активность воды;

г) образец далее должен выдерживаться не менее 7 суток без обдува на воздухе при температуре не менее 30°C с относительной влажностью не менее 90%;

д) образец должен далее погружаться в воду с параметрами, указанными в подпункте а), выше; вода с образцом нагревается до температуры (50±5)°C, и образец выдерживается при этой температуре в течение 4 часов;

ж) после этого должна измеряться активность воды.

2.2.7.4.8 Для образцов, представляющих собой или имитирующих радиоактивный материал, заключенный в герметичную капсулу, должна проводиться либо оценка выщелачивания, либо оценка объемной утечки в следующем порядке:

а) Оценка выщелачивания должна предусматривать следующие этапы:

1) образец должен погружаться в воду при температуре внешней среды. Начальное значение pH воды должно быть 6–8, а максимальная проводимость – 1 мСм/м при температуре 20°C;

2) вода и образец должны нагреваться до температуры (50±5)°C, и образец выдерживается при этой температуре в течение 4 часов;

3) затем должна измеряться активность воды;

4) образец далее должен выдерживаться в течение не менее 7 суток без обдува на воздухе при температуре не менее 30°C с относительной влажностью не менее 90%;

5) должен быть повторен процесс, указанный в подпунктах 1), 2) и 3).

б) Проводимая вместо этого оценка объемной утечки должна включать любое приемлемое для компетентного органа испытание из числа предписанных в стандарте ISO 9978:1992 "Радиационная защита – Закрытые радиоактивные источники – Методы испытания на утечку".

2.2.7.5 Объект с поверхностным радиоактивным загрязнением (ОПРЗ), определение групп

Объект с поверхностным радиоактивным загрязнением (ОПРЗ) – твердый объект, который, не являясь сам по себе радиоактивным, содержит радиоактивный материал, распределенный на его поверхности. ОПРЗ относится к одной из двух групп:

а) ОПРЗ-I: твердый объект, на котором:

1) нефиксированное радиоактивное загрязнение на доступной поверхности, усредненное по площади 300 см^2 (или по всей поверхности, если ее площадь меньше 300 см^2), не превышает 4 Бк/см^2 для бета- и гамма-излучателей и альфа-излучателей низкой токсичности или 0,4 Бк/см^2 для всех других альфа-излучателей; и

2) фиксированное радиоактивное загрязнение на доступной поверхности, усредненное по площади 300 см^2 (или по всей поверхности, если ее площадь меньше 300 см^2), не превышает 4 x 10^4 Бк/см^2 для бета- и гамма-излучателей и для альфа-излучателей низкой токсичности или 4 x 10^3 Бк/см^2 для всех других альфа-излучателей; и

3) нефиксированное радиоактивное загрязнение плюс фиксированное радиоактивное загрязнение на недоступной поверхности, усредненное по площади 300 см^2 (или по всей поверхности, если ее площадь меньше 300 см^2), не превышает 4 x 10^4 Бк/см^2 для бета- и гамма-излучателей и для альфа-излучателей низкой токсичности или 4 x 10^3 Бк/см^2 для всех других альфа-излучателей.

б) ОПРЗ-II: твердый объект, на котором: фиксированное или нефиксированное радиоактивное загрязнение поверхности превышает соответствующие пределы, указанные для ОПРЗ-I в подпункте а), и на котором:

1) нефиксированное радиоактивное загрязнение на доступной поверхности, усредненное по площади 300 см^2 (или по всей поверхности, если ее площадь меньше 300 см^2), не превышает 400 Бк/см^2 для бета- и гамма-излучателей и альфа-излучателей низкой токсичности или 40 Бк/см^2 для всех других альфа-излучателей; и

2) фиксированное радиоактивное загрязнение на доступной поверхности, усредненное по площади 300 см^2 (или по всей поверхности, если ее площадь меньше 300 см^2), не превышает 8 x 10^5 Бк/см^2 для бета- и гамма-излучателей и для альфа-излучателей низкой токсичности или 8 x 10^4 Бк/см^2 для всех других альфа-излучателей; и

3) нефиксированное радиоактивное загрязнение плюс фиксированное радиоактивное загрязнение на недоступной поверхности, усредненное по площади 300 см^2 (или по всей поверхности, если ее площадь менее 300 см^2), не превышает 8 x 10^5 Бк/см^2 для бета- и гамма-излучателей и для альфа-излучателей низкой токсичности или 8 x 10^4 Бк/см^2 для всех других альфа-излучателей.

2.2.7.6 Определение транспортного индекса (ТИ) и индекса безопасности по критичности (ИБК)

2.2.7.6.1 Определение транспортного индекса

2.2.7.6.1.1 Значение транспортного индекса (ТИ) для упаковки, транспортного пакета или контейнера или для неупакованных НУА-I или ОПРЗ-I должно определяться следующим образом:

а) Определяется максимальный уровень излучения на расстоянии 1 м от внешних поверхностей упаковки, транспортного пакета, контейнера или неупакованных НУА-I или ОПРЗ-I. Измеренное значение в миллизивертах

в час (мЗв/ч) надо умножить на 100, и полученное число будет представлять собой транспортный индекс. В случае урановых и ториевых руд и их концентратов в качестве максимального уровня излучения в любой точке на расстоянии 1 м от внешней поверхности груза может быть принят следующий:

0,4 мЗв/ч – для руд и физических концентратов урана и тория;

0,3 мЗв/ч – для химических концентратов тория;

0,02 мЗв/ч – для химических концентратов урана, за исключением гексафторида урана.

б) Для резервуаров, контейнеров и неупакованных НУА-I и ОПРЗ-I значение, определенное согласно вышеизложенному подпункту а), должно быть умножено на соответствующий коэффициент пересчета, указанный в таблице 2.2.7.6.1.1.

в) Значение, полученное в соответствии с вышеизложенными подпунктами а) и б), выше, должно быть округлено в сторону повышения до первого десятичного знака (например, 1,13 округляется до 1,2), при этом значение 0,05 или менее можно считать равным нулю.

Таблица 2.2.7.6.1.1 Коэффициенты пересчета для крупногабаритных грузов

Наибольшая площадь поперечного сечения груза (S), $м^2$	Коэффициент пересчета
$S \leq 1$	1
$1 < S \leq 5$	2
$5 < S \leq 20$	3
$20 < S$	10

2.2.7.6.1.2 Транспортный индекс для каждого транспортного пакета, контейнера или вагона должен определяться либо как сумма транспортных индексов (ТИ) всех содержащихся в них упаковок, либо прямым измерением уровня излучения, за исключением случая нежестких транспортных пакетов, для которых транспортный индекс должен определяться только как сумма транспортных индексов (ТИ) всех упаковок.

2.2.7.6.2 Определение индекса безопасности по критичности (ИБК)

2.2.7.6.2.1 Индекс безопасности по критичности (ИБК) для упаковок, содержащих делящийся материал, должен вычисляться путем деления числа 50 на меньшее из двух значений N, выводимых согласно пунктам 6.4.11.11 и 6.4.11.12 (т. е. ИБК = 50/N). Значение индекса безопасности по критичности может равняться нулю, при условии что неограниченное число упаковок являются подкритичными (т. е. N в обоих случаях фактически равняется бесконечности).

2.2.7.6.2.2 Индекс безопасности по критичности для каждого груза должен определяться как сумма ИБК всех упаковок, содержащихся в этом грузе.

2.2.7.7 Пределы активности и ограничения для материалов

2.2.7.7.1 Пределы содержимого упаковок

2.2.7.7.1.1 Общие сведения

Количество радиоактивного материала в упаковке не должно превышать соответствующих пределов для упаковки данного типа, как указывается ниже.

2.2.7.7.1.2 Освобожденные упаковки

2.2.7.7.1.2.1 Применительно к радиоактивному материалу, кроме изделий, изготовленных из природного урана, обедненного урана или природного тория, освобожденная упаковка не должна содержать активности, превышающей следующие значения:

а) для радиоактивного материала, содержащегося в приборе или другом промышленном изделии, таком, как часы или электронная аппаратура, или являющегося их частью, – значения пределов, указанных в колонках 2 и 3 таблицы 2.2.7.7.1.2.1 для каждого отдельного предмета и каждой упаковки, соответственно; и

б) для радиоактивного материала, не содержащегося в приборе или другом промышленном изделии и не являющегося их частью, – значения пределов для упаковок, указанных в колонке 4 таблицы 2.2.7.7.1.2.1.

Таблица 2.2.7.7.1.2.1 Пределы активности для освобожденных упаковок

Физическое состояние содержимого	**Прибор или изделие**		**Материалы**
	Пределы для предметов[a)]	**Пределы упаковок[a)]**	**Пределы для упаковок**
Твердые материалы:			
особого вида	10^{-2} A_1	A_1	10^{-3} A_1
других видов	10^{-2} A_2	A_2	10^{-3} A_2
Жидкости	10^{-3} A_2	10^{-1} A_2	10^{-4} A_2
Газы:			
тритий	2×10^{-2} A_2	2×10^{-1} A_2	2×10^{-2} A_2
особого вида	10^{-3} A_1	10^{-2} A_1	10^{-3} A_1
других видов	10^{-3} A_2	10^{-2} A_2	10^{-3} A_2

a) В отношении смесей радионуклидов см. пункты 2.2.7.7.2.4–2.2.7.7.2.6.

Для изделий, изготовленных из природного урана, обедненного урана или природного тория, освобожденная упаковка может содержать любое количество такого материала, при условии что внешняя поверхность урана или тория покрыта неактивной оболочкой из металла или другого прочного материала.

2.2.7.7.1.3 Промышленные упаковки

Радиоактивное содержимое в отдельной упаковке с материалом НУА или в отдельной упаковке с ОПРЗ должно ограничиваться таким образом, чтобы не превышались уровни излучения, указанные в пункте 4.1.9.2.1, а активность в отдельной упаковке должна также ограничиваться таким образом, чтобы не превышались пределы активности для вагона или контейнера, указанные в разделе 7.5.11, CW 33(2).

2.2.7.7.1.4 Упаковки типа А

2.2.7.7.1.4.1 Упаковки типа А не должны содержать активность, превышающую следующие значения:

а) для радиоактивного материала особого вида – A_1; или

б) для всех других радиоактивных материалов – A_2.

2.2.7.7.1.4.2 В отношении смесей радионуклидов, состав и соответствующая активность которых известны, к радиоактивному содержимому упаковки типа А применяется следующее условие:

$$\sum_i \frac{B(i)}{A_1(i)} + \sum_j \frac{C(j)}{A_2(j)} \leq 1$$

где:

B(i) – активность i-го радионуклида в качестве радиоактивного материала особого вида, а $A_1(i)$ – значение A_1 для i-го радионуклида; и

C(j) – активность j-го радионуклида в качестве материала, не являющегося радиоактивным материалом особого вида, а $A_2(j)$ – значение A_2 для j-го радионуклида.

2.2.7.7.1.5 Упаковки типа B(U) и типа B(M)

2.2.7.7.1.5.1 Упаковки типа B(U) и типа B(M) не должны содержать:

а) активности, превышающей значения, разрешенные для данной конструкции упаковки;

б) радионуклиды, отличающиеся от тех, которые разрешены для данной конструкции упаковки; или

в) содержимого, форма либо физическое или химическое состояние которого отличается от тех, которые разрешены для данной конструкции упаковки, что указывается в их сертификатах об утверждении.

2.2.7.7.1.6 Упаковки типа C

Примечание: Упаковки типа C могут перевозиться воздушным транспортом с радиоактивным материалом в количествах, превышающих 3000 A_1 или 100 000 A_2, в зависимости от того, которое из этих значений меньше для радиоактивного материала особого вида, либо 3000 A_2 для всех остальных радиоактивных материалов. Хотя упаковки типа C не требуются для перевозки радиоактивного материала в таких количествах железнодорожным транспортом (достаточно упаковок типа B(U) или типа B(M)), нижеследующие требования излагаются потому, что такие упаковки могут перевозиться железнодорожным транспортом.

Упаковки типа C не должны содержать:

а) активности, превышающей значения, разрешенные для данной конструкции упаковки;

б) радионуклидов, отличающихся от тех, которые разрешены для данной конструкции упаковки; или

в) содержимого, форма либо физическое или химическое состояние которого отличаются от тех, которые разрешены для данной конструкции упаковки, что указывается в их сертификатах об утверждении.

2.2.7.7.1.7 Упаковки, содержащие делящиеся материалы

Упаковки с делящимися материалами не должны содержать:

а) массу делящегося материала, отличающуюся от разрешенной для данной конструкции упаковки;

б) любой радионуклид или делящийся материал, отличающиеся от тех, которые разрешены для данной конструкции упаковки; или

в) содержимого, форма, физическое или химическое состояние либо пространственное размещение которого отличается от тех, которые разрешены для данной конструкции упаковки, что указывается в их сертификатах об утверждении.

2.2.7.7.1.8 Упаковки, содержащие гексафторид урана

Масса гексафторида урана в упаковке не должна превышать значение, которое может привести к образованию незаполненного объема менее 5% при максимальной температуре упаковки, которая указывается для заводских систем, где будет использоваться упаковка. Гексафторид урана должен быть в твердой форме, а внутреннее давление в упаковке не должно превышать атмосферного давления при ее представлении для перевозки.

2.2.7.7.2 Уровни активности

2.2.7.7.2.1 В таблице 2.2.7.7.2.1 приведены следующие основные значения для отдельных радионуклидов:

а) A_1 и A_2 в ТБк;

б) удельная активность для материалов, на которые распространяется исключение, в Бк/г; и

в) пределы активности для грузов, на которые распространяется исключение, в Бк.

Таблица 2.2.7.7.2.1

Радионуклид (атомный номер)	A_1, ТБк	A_2, ТБк	Удельная активность для материала, на который распространяется исключение, Бк/г	Предел Активности для груза, на который распространяется исключение, Бк
1	2	3	4	5
Актиний (89)				
Ac-225 (a)	8×10^{-1}	6×10^{-3}	1×10^{1}	1×10^{4}
Ac-227 (a)	9×10^{-1}	9×10^{-5}	1×10^{-1}	1×10^{3}
Ac-228	6×10^{-1}	5×10^{-1}	1×10^{1}	1×10^{6}
Серебро (47)				
Ag-105	2×10^{0}	2×10^{0}	1×10^{2}	1×10^{6}
Ag-108m (a)	7×10^{-1}	7×10^{-1}	1×10^{1} (б)	1×10^{6} (б)
Ag-110m (a)	4×10^{-1}	4×10^{-1}	1×10^{1}	1×10^{6}
Ag-111	2×10^{0}	6×10^{-1}	1×10^{3}	1×10^{6}
Алюминий (13)				

Al-26	1×10^{-1}	1×10^{-1}	1×10^{1}	1×10^{5}
Америций (95)				
Am-241	1×10^{1}	1×10^{-3}	1×10^{0}	1×10^{4}
Am-242m (а)	1×10^{1}	1×10^{-3}	1×10^{0} (б)	1×10^{4} (б)
Am-243 (а)	5×10^{0}	1×10^{-3}	1×10^{0} (б)	1×10^{3} (б)
Аргон (18)				
Ar-37	4×10^{1}	4×10^{1}	1×10^{6}	1×10^{8}
Ar-39	4×10^{1}	2×10^{1}	1×10^{7}	1×10^{4}
Ar-41	3×10^{-1}	3×10^{-1}	1×10^{2}	1×10^{9}
Мышьяк (33)				
As-72	3×10^{-1}	3×10^{-1}	1×10^{1}	1×10^{5}
As-73	4×10^{1}	4×10^{1}	1×10^{3}	1×10^{7}
As-74	1×10^{0}	9×10^{-1}	1×10^{1}	1×10^{6}
As-76	3×10^{-1}	3×10^{-1}	1×10^{2}	1×10^{5}
As-77	2×10^{1}	7×10^{-1}	1×10^{3}	1×10^{6}
Астат (85)				
At-211 (а)	2×10^{1}	5×10^{-1}	1×10^{3}	1×10^{7}
Золото (79)				
Au-193	7×10^{0}	2×10^{0}	1×10^{2}	1×10^{7}
Au-194	1×10^{0}	1×10^{0}	1×10^{1}	1×10^{6}
Au-195	1×10^{1}	6×10^{0}	1×10^{2}	1×10^{7}
Au-198	1×10^{0}	6×10^{-1}	1×10^{2}	1×10^{6}
Au-199	1×10^{1}	6×10^{-1}	1×10^{2}	1×10^{6}
Барий (56)				
Ba-131 (а)	2×10^{0}	2×10^{0}	1×10^{2}	1×10^{6}
Ba-133	3×10^{0}	3×10^{0}	1×10^{2}	1×10^{6}
Ba-133m	2×10^{1}	6×10^{-1}	1×10^{2}	1×10^{6}
1	2	3	4	5
Ba-140 (а)	5×10^{-1}	3×10^{-1}	1×10^{1} (б)	1×10^{5} (б)
Бериллий (4)				
Be-7	2×10^{1}	2×10^{1}	1×10^{3}	1×10^{7}
Be-10	4×10^{1}	6×10^{-1}	1×10^{4}	1×10^{6}
Висмут (83)				
Bi-205	7×10^{-1}	7×10^{-1}	1×10^{1}	1×10^{6}
Bi-206	3×10^{-1}	3×10^{-1}	1×10^{1}	1×10^{5}
Bi-207	7×10^{-1}	7×10^{-1}	1×10^{1}	1×10^{6}
Bi-210	1×10^{0}	6×10^{-1}	1×10^{3}	1×10^{6}
Bi-210m (а)	6×10^{-1}	2×10^{-2}	1×10^{1}	1×10^{5}
Bi-212 (а)	7×10^{-1}	6×10^{-1}	1×10^{1} (б)	1×10^{5} (б)
Берклий (97)				
Bk-247	8×10^{0}	8×10^{-4}	1×10^{0}	1×10^{4}
Bk-249 (а)	4×10^{1}	3×10^{-1}	1×10^{3}	1×10^{6}

Бром (35)				
Br-76	4×10^{-1}	4×10^{-1}	1×10^{1}	1×10^{5}
Br-77	3×10^{0}	3×10^{0}	1×10^{2}	1×10^{6}
Br-82	4×10^{-1}	4×10^{-1}	1×10^{1}	1×10^{6}
Углерод (6)				
C-11	1×10^{0}	6×10^{-1}	1×10^{1}	1×10^{6}
C-14	4×10^{1}	3×10^{0}	1×10^{4}	1×10^{7}
Кальций (20)				
Ca-41	Не граничено	Не ограничено	1×10^{5}	1×10^{7}
Ca-45	4×10^{1}	1×10^{0}	1×10^{4}	1×10^{7}
Ca-47 (а)	3×10^{0}	3×10^{-1}	1×10^{1}	1×10^{6}
Кадмий (48)				
Cd-109	3×10^{1}	2×10^{0}	1×10^{4}	1×10^{6}
Cd-113m	4×10^{1}	5×10^{-1}	1×10^{3}	1×10^{6}
Cd-115 (а)	3×10^{0}	4×10^{-1}	1×10^{2}	1×10^{6}
Cd-115m	5×10^{-1}	5×10^{-1}	1×10^{3}	1×10^{6}
Церий (58)				
Ce-139	7×10^{0}	2×10^{0}	1×10^{2}	1×10^{6}
Ce-141	2×10^{1}	6×10^{-1}	1×10^{2}	1×10^{7}
Ce-143	9×10^{-1}	6×10^{-1}	1×10^{2}	1×10^{6}
Ce-144 (а)	2×10^{-1}	2×10^{-1}	1×10^{2} (б)	1×10^{5} (б)
Калифорний (98)				
Cf-248	4×10^{1}	6×10^{-3}	1×10^{1}	1×10^{4}
Cf-249	3×10^{0}	8×10^{-4}	1×10^{0}	1×10^{3}
Cf-250	2×10^{1}	2×10^{-3}	1×10^{1}	1×10^{4}
Cf-251	7×10^{0}	7×10^{-4}	1×10^{0}	1×10^{3}
Cf-252	5×10^{-2}	3×10^{-3}	1×10^{1}	1×10^{4}
Cf-253 (а)	4×10^{1}	4×10^{-2}	1×10^{2}	1×10^{5}
Cf-254	1×10^{-3}	1×10^{-3}	1×10^{0}	1×10^{3}
Хлор (17)				
Cl-36	1×10^{1}	6×10^{-1}	1×10^{4}	1×10^{6}
Cl-38	2×10^{-1}	2×10^{-1}	1×10^{1}	1×10^{5}
Кюрий (96)				
Cm-240	4×10^{1}	2×10^{-2}	1×10^{2}	1×10^{5}
Cm-241	2×10^{0}	1×10^{0}	1×10^{2}	1×10^{6}
Cm-242	4×10^{1}	1×10^{-2}	1×10^{2}	1×10^{5}
Cm-243	9×10^{0}	1×10^{-3}	1×10^{0}	1×10^{4}
Cm-244	2×10^{1}	2×10^{-3}	1×10^{1}	1×10^{4}
Cm-245	9×10^{0}	9×10^{-4}	1×10^{0}	1×10^{3}
Cm-246	9×10^{0}	9×10^{-4}	1×10^{0}	1×10^{3}
1	2	3	4	5

Cm-247 (a)	3×10^{0}	1×10^{-3}	1×10^{0}	1×10^{4}
Cm-248	2×10^{-2}	3×10^{-4}	1×10^{0}	1×10^{3}
Кобальт (27)				
Co-55	5×10^{-1}	5×10^{-1}	1×10^{1}	1×10^{6}
Co-56	3×10^{-1}	3×10^{-1}	1×10^{1}	1×10^{5}
Co-57	1×10^{1}	1×10^{1}	1×10^{2}	1×10^{6}
Co-58	1×10^{0}	1×10^{0}	1×10^{1}	1×10^{6}
Co-58m	4×10^{1}	4×10^{1}	1×10^{4}	1×10^{7}
Co-60	4×10^{-1}	4×10^{-1}	1×10^{1}	1×10^{5}
Хром (24)				
Cr-51	3×10^{1}	3×10^{1}	1×10^{3}	1×10^{7}
Цезий (55)				
Cs-129	4×10^{0}	4×10^{0}	1×10^{2}	1×10^{5}
Cs-131	3×10^{1}	3×10^{1}	1×10^{3}	1×10^{6}
Cs-132	1×10^{0}	1×10^{0}	1×10^{1}	1×10^{5}
Cs-134	7×10^{-1}	7×10^{-1}	1×10^{1}	1×10^{4}
Cs-134m	4×10^{1}	6×10^{-1}	1×10^{3}	1×10^{5}
Cs-135	4×10^{1}	1×10^{0}	1×10^{4}	1×10^{7}
Cs-136	5×10^{-1}	5×10^{-1}	1×10^{1}	1×10^{5}
Cs-137 (a)	2×10^{0}	6×10^{-1}	1×10^{1} (б)	1×10^{4} (б)
Медь (29)				
Cu-64	6×10^{0}	1×10^{0}	1×10^{2}	1×10^{6}
Cu-67	1×10^{1}	7×10^{-1}	1×10^{2}	1×10^{6}
Диспрозий (66)				
Dy-159	2×10^{1}	2×10^{1}	1×10^{3}	1×10^{7}
Dy-165	9×10^{-1}	6×10^{-1}	1×10^{3}	1×10^{6}
Dy-166 (a)	9×10^{-1}	3×10^{-1}	1×10^{3}	1×10^{6}
Эрбий (68)				
Er-169	4×10^{1}	1×10^{0}	1×10^{4}	1×10^{7}
Er-171	8×10^{-1}	5×10^{-1}	1×10^{2}	1×10^{6}
Европий (63)				
Eu-147	2×10^{0}	2×10^{0}	1×10^{2}	1×10^{6}
Eu-148	5×10^{-1}	5×10^{-1}	1×10^{1}	1×10^{6}
Eu-149	2×10^{1}	2×10^{1}	1×10^{2}	1×10^{7}
Eu-150 (короткоживущий)	2×10^{0}	7×10^{-1}	1×10^{3}	1×10^{6}
Eu-150 (долгоживущий)	7×10^{-1}	7×10^{-1}	1×10^{1}	1×10^{6}
Eu-152	1×10^{0}	1×10^{0}	1×10^{1}	1×10^{6}
Eu-152m	8×10^{-1}	8×10^{-1}	1×10^{2}	1×10^{6}
Eu-154	9×10^{-1}	6×10^{-1}	1×10^{1}	1×10^{6}
Eu-155	2×10^{1}	3×10^{0}	1×10^{2}	1×10^{7}
Eu-156	7×10^{-1}	7×10^{-1}	1×10^{1}	1×10^{6}
Фтор (9)				

F-18	1×10^{0}	6×10^{-1}	1×10^{1}	1×10^{6}
Железо (26)				
Fe-52 (a)	3×10^{-1}	3×10^{-1}	1×10^{1}	1×10^{6}
Fe-55	4×10^{1}	4×10^{1}	1×10^{4}	1×10^{6}
Fe-59	9×10^{-1}	9×10^{-1}	1×10^{1}	1×10^{6}
Fe-60 (a)	4×10^{1}	2×10^{-1}	1×10^{2}	1×10^{5}
Галлий (31)				
Ga-67	7×10^{0}	3×10^{0}	1×10^{2}	1×10^{6}
Ga-68	5×10^{-1}	5×10^{-1}	1×10^{1}	1×10^{5}
Ga-72	4×10^{-1}	4×10^{-1}	1×10^{1}	1×10^{5}
Гадолиний (64)				
Gd-146 (a)	5×10^{-1}	5×10^{-1}	1×10^{1}	1×10^{6}
1	2	3	4	5
Gd-148	2×10^{1}	2×10^{-3}	1×10^{1}	1×10^{4}
Gd-153	1×10^{1}	9×10^{0}	1×10^{2}	1×10^{7}
Gd-159	3×10^{0}	6×10^{-1}	1×10^{3}	1×10^{6}
Германий (32)				
Ge-68 (a)	5×10^{-1}	5×10^{-1}	1×10^{1}	1×10^{5}
Ge-71	4×10^{1}	4×10^{1}	1×10^{4}	1×10^{8}
Ge-77	3×10^{-1}	3×10^{-1}	1×10^{1}	1×10^{5}
Гафний (72)				
Hf-172 (a)	6×10^{-1}	6×10^{-1}	1×10^{1}	1×10^{6}
Hf-175	3×10^{0}	3×10^{0}	1×10^{2}	1×10^{6}
Hf-181	2×10^{0}	5×10^{-1}	1×10^{1}	1×10^{6}
Hf-182	граничено	ограничено	1×10^{2}	1×10^{6}
Ртуть (80)				
Hg-194 (a)	1×10^{0}	1×10^{0}	1×10^{1}	1×10^{6}
Hg-195m (a)	3×10^{0}	7×10^{-1}	1×10^{2}	1×10^{6}
Hg-197	2×10^{1}	1×10^{1}	1×10^{2}	1×10^{7}
Hg-197m	1×10^{1}	4×10^{-1}	1×10^{2}	1×10^{6}
Hg-203	5×10^{0}	1×10^{0}	1×10^{2}	1×10^{5}
Гольмий (67)				
Ho-166	4×10^{-1}	4×10^{-1}	1×10^{3}	1×10^{5}
Ho-166m	6×10^{-1}	5×10^{-1}	1×10^{1}	1×10^{6}
Йод (53)				
I-123	6×10^{0}	3×10^{0}	1×10^{2}	1×10^{7}
I-124	1×10^{0}	1×10^{0}	1×10^{1}	1×10^{6}
I-125	2×10^{1}	3×10^{0}	1×10^{3}	1×10^{6}
I-126	2×10^{0}	1×10^{0}	1×10^{2}	1×10^{6}
I-129	Не граничено	Не ограничено	1×10^{2}	1×10^{5}
I-131	3×10^{0}	7×10^{-1}	1×10^{2}	1×10^{6}

I-132	4×10^{-1}	4×10^{-1}	1×10^{1}	1×10^{5}
I-133	7×10^{-1}	6×10^{-1}	1×10^{1}	1×10^{6}
I-134	3×10^{-1}	3×10^{-1}	1×10^{1}	1×10^{5}
I-135 (a)	6×10^{-1}	6×10^{-1}	1×10^{1}	1×10^{6}
Индий (49)				
In-111	3×10^{0}	3×10^{0}	1×10^{2}	1×10^{6}
In-113m	4×10^{0}	2×10^{0}	1×10^{2}	1×10^{6}
In-114m (a)	1×10^{1}	5×10^{-1}	1×10^{2}	1×10^{6}
In-115m	7×10^{0}	1×10^{0}	1×10^{2}	1×10^{6}
Иридий (77)				
Ir-189 (a)	1×10^{1}	1×10^{1}	1×10^{2}	1×10^{7}
Ir-190	7×10^{-1}	7×10^{-1}	1×10^{1}	1×10^{6}
Ir-192	1×10^{0}(c)	6×10^{-1}	1×10^{1}	1×10^{4}
Ir-194	3×10^{-1}	3×10^{-1}	1×10^{2}	1×10^{5}
Калий (19)				
K-40	9×10^{-1}	9×10^{-1}	1×10^{2}	1×10^{6}
K-42	2×10^{-1}	2×10^{-1}	1×10^{2}	1×10^{6}
K-43	7×10^{-1}	6×10^{-1}	1×10^{1}	1×10^{6}
Криптон (36)				
Kr-79	$4 \text{ x } 10^{0}$	$1 \text{ x } 10^{0}$	$1 \text{ x } 10^{3}$	$1 \text{ x } 10^{5}$
Kr-81	4×10^{1}	4×10^{1}	1×10^{4}	1×10^{7}
Kr-85	1×10^{1}	1×10^{1}	1×10^{5}	1×10^{4}
Kr-85m	8×10^{0}	3×10^{0}	1×10^{3}	1×10^{10}
Kr-87	2×10^{-1}	2×10^{-1}	1×10^{2}	1×10^{9}
Лантан (57)				
La-137	3×10^{1}	6×10^{0}	1×10^{3}	1×10^{7}
1	2	3	4	5
La-140	4×10^{-1}	4×10^{-1}	1×10^{1}	1×10^{5}
Лютеций (71)				
Lu-172	6×10^{-1}	6×10^{-1}	1×10^{1}	1×10^{6}
Lu-173	8×10^{0}	8×10^{0}	1×10^{2}	1×10^{7}
Lu-174	9×10^{0}	9×10^{0}	1×10^{2}	1×10^{7}
Lu-174m	2×10^{1}	1×10^{1}	1×10^{2}	1×10^{7}
Lu-177	3×10^{1}	7×10^{-1}	1×10^{3}	1×10^{7}
Магний (12)				
Mg-28 (a)	3×10^{-1}	3×10^{-1}	1×10^{1}	1×10^{5}
Марганец (25)				
Mn-52	3×10^{-1}	3×10^{-1}	1×10^{1}	1×10^{5}
Mn-53	Не граничено	Не ограничено	1×10^{4}	1×10^{9}
Mn-54	1×10^{0}	1×10^{0}	1×10^{1}	1×10^{6}
Mn-56	3×10^{-1}	3×10^{-1}	1×10^{1}	1×10^{5}

Молибден (42)				
Mo-93	4×10^{1}	2×10^{1}	1×10^{3}	1×10^{8}
Mo-99 (a)	1×10^{0}	6×10^{-1}	1×10^{2}	1×10^{6}
Азот (7)				
N-13	9×10^{-1}	6×10^{-1}	1×10^{2}	1×10^{9}
Натрий (11)				
Na-22	5×10^{-1}	5×10^{-1}	1×10^{1}	1×10^{6}
Na-24	2×10^{-1}	2×10^{-1}	1×10^{1}	1×10^{5}
Ниобий (41)				
Nb-93m	4×10^{1}	3×10^{1}	1×10^{4}	1×10^{7}
Nb-94	7×10^{-1}	7×10^{-1}	1×10^{1}	1×10^{6}
Nb-95	1×10^{0}	1×10^{0}	1×10^{1}	1×10^{6}
Nb-97	9×10^{-1}	6×10^{-1}	1×10^{1}	1×10^{6}
Неодим (60)				
Nd-147	6×10^{0}	6×10^{-1}	1×10^{2}	1×10^{6}
Nd-149	6×10^{-1}	5×10^{-1}	1×10^{2}	1×10^{6}
Никель (28)				
Ni-59	Не граничено	Не ограничено	1×10^{4}	1×10^{8}
Ni-63	4×10^{1}	3×10^{1}	1×10^{5}	1×10^{8}
Ni-65	4×10^{-1}	4×10^{-1}	1×10^{1}	1×10^{6}
Нептуний (93)				
Np-235	4×10^{1}	4×10^{1}	1×10^{3}	1×10^{7}
Np-236 (короткоживущий)	2×10^{1}	2×10^{0}	1×10^{3}	1×10^{7}
Np-236 (долгоживущий)	9×10^{0}	2×10^{-2}	1×10^{2}	1×10^{5}
Np-237	2×10^{1}	2×10^{-3}	1×10^{0} (б)	1×10^{3} (б)
Np-239	7×10^{0}	4×10^{-1}	1×10^{2}	1×10^{7}
Осмий (76)				
Os-185	1×10^{0}	1×10^{0}	1×10^{1}	1×10^{6}
Os-191	1×10^{1}	2×10^{0}	1×10^{2}	1×10^{7}
Os-191m	4×10^{1}	3×10^{1}	1×10^{3}	1×10^{7}
Os-193	2×10^{0}	6×10^{-1}	1×10^{2}	1×10^{6}
Os-194 (a)	3×10^{-1}	3×10^{-1}	1×10^{2}	1×10^{5}
Фосфор (15)				
P-32	5×10^{-1}	5×10^{-1}	1×10^{3}	1×10^{5}
P-33	4×10^{1}	1×10^{0}	1×10^{5}	1×10^{8}
Протактиний (91)				
Pa-230 (a)	2×10^{0}	7×10^{-2}	1×10^{1}	1×10^{6}
Pa-231	4×10^{0}	4×10^{-4}	1×10^{0}	1×10^{3}
Pa-233	5×10^{0}	7×10^{-1}	1×10^{2}	1×10^{7}
Свинец (82)				
1	2	3	4	5

Pb-201	1×10^{0}	1×10^{0}	1×10^{-1}	1×10^{6}
Pb-202	4×10^{1}	2×10^{1}	1×10^{3}	1×10^{6}
Pb-203	4×10^{0}	3×10^{0}	1×10^{2}	1×10^{6}
Pb-205	Не ограничено	Не ограничено	1×10^{4}	1×10^{7}
Pb-210 (a)	1×10^{0}	5×10^{-2}	1×10^{1} (б)	1×10^{4} (б)
Pb-212 (a)	7×10^{-1}	2×10^{-1}	1×10^{1} (б)	1×10^{5} (б)
Палладий (46)				
Pd-103 (a)	4×10^{1}	4×10^{1}	1×10^{3}	1×10^{8}
Pd-107	Не ограничено	Не ограничено	1×10^{5}	1×10^{8}
Pd-109	2×10^{0}	5×10^{-1}	1×10^{3}	1×10^{6}
Прометий (61)				
Pm-143	3×10^{0}	3×10^{0}	1×10^{2}	1×10^{6}
Pm-144	7×10^{-1}	7×10^{-1}	1×10^{1}	1×10^{6}
Pm-145	3×10^{1}	1×10^{1}	1×10^{3}	1×10^{7}
Pm-147	4×10^{1}	2×10^{0}	1×10^{4}	1×10^{7}
Pm-148m (a)	8×10^{-1}	7×10^{-1}	1×10^{1}	1×10^{6}
Pm-149	2×10^{0}	6×10^{-1}	1×10^{3}	1×10^{6}
Pm-151	2×10^{0}	6×10^{-1}	1×10^{2}	1×10^{6}
Полоний (84)				
Po-210	4×10^{1}	2×10^{-2}	1×10^{1}	1×10^{4}
Празеодим (59)				
Pr-142	4×10^{-1}	4×10^{-1}	1×10^{2}	1×10^{5}
Pr-143	3×10^{0}	6×10^{-1}	1×10^{4}	1×10^{6}
Платина (78)				
Pt-188 (a)	1×10^{0}	8×10^{-1}	1×10^{1}	1×10^{6}
Pt-191	4×10^{0}	3×10^{0}	1×10^{2}	1×10^{6}
Pt-193	4×10^{1}	4×10^{1}	1×10^{4}	1×10^{7}
Pt-193m	4×10^{1}	5×10^{-1}	1×10^{3}	1×10^{7}
Pt-195m	1×10^{1}	5×10^{-1}	1×10^{2}	1×10^{6}
Pt-197	2×10^{1}	6×10^{-1}	1×10^{3}	1×10^{6}
Pt-197m	1×10^{1}	6×10^{-1}	1×10^{2}	1×10^{6}
Плутоний (94)				
Pu-236	3×10^{1}	3×10^{-3}	1×10^{1}	1×10^{4}
Pu-237	2×10^{1}	2×10^{1}	1×10^{3}	1×10^{7}
Pu-238	1×10^{1}	1×10^{-3}	1×10^{0}	1×10^{4}
Pu-239	1×10^{1}	1×10^{-3}	1×10^{0}	1×10^{4}
Pu-240	1×10^{1}	1×10^{-3}	1×10^{0}	1×10^{3}
Pu-241 (a)	4×10^{1}	6×10^{-2}	1×10^{2}	1×10^{5}
Pu-242	1×10^{1}	1×10^{-3}	1×10^{0}	1×10^{4}
Pu-244 (a)	4×10^{-1}	1×10^{-3}	1×10^{0}	1×10^{4}

Радий (88)				
Ra-223 (а)	4×10^{-1}	7×10^{-3}	1×10^{2} (б)	1×10^{5} (б)
Ra-224 (а)	4×10^{-1}	2×10^{-2}	1×10^{1} (б)	1×10^{5} (б)
Ra-225 (а)	2×10^{-1}	4×10^{-3}	1×10^{2}	1×10^{5}
Ra-226 (а)	2×10^{-1}	3×10^{-3}	1×10^{1} (б)	1×10^{4} (б)
Ra-228 (а)	6×10^{-1}	2×10^{-2}	1×10^{1} (б)	1×10^{5} (б)
Рубидий (37)				
Rb-81	2×10^{0}	8×10^{-1}	1×10^{1}	1×10^{6}
Rb-83 (а)	2×10^{0}	2×10^{0}	1×10^{2}	1×10^{6}
Rb-84	1×10^{0}	1×10^{0}	1×10^{1}	1×10^{6}
Rb-86	5×10^{-1}	5×10^{-1}	1×10^{2}	1×10^{5}
Rb-87	Не Ограничено	Не Ограничено	1×10^{4}	1×10^{7}
Rb (природный)	Не Ограничено	Не Ограничено	1×10^{4}	1×10^{7}
Рений (75)				
1	2	3	4	5
Re-184	1×10^{0}	1×10^{0}	1×10^{1}	1×10^{6}
Re-184m	3×10^{0}	1×10^{0}	1×10^{2}	1×10^{6}
Re-186	2×10^{0}	6×10^{-1}	1×10^{3}	1×10^{6}
Re-187	Не граничено	Не ограничено	1×10^{6}	1×10^{9}
Re-188	4×10^{-1}	4×10^{-1}	1×10^{2}	1×10^{5}
Re-189 (а)	3×10^{0}	6×10^{-1}	1×10^{2}	1×10^{6}
Re (природный)	Не граничено	Не ограничено	1×10^{6}	1×10^{9}
Родий (45)				
Rh-99	2×10^{0}	2×10^{0}	1×10^{1}	1×10^{6}
Rh-101	4×10^{0}	3×10^{0}	1×10^{2}	1×10^{7}
Rh-102	5×10^{-1}	5×10^{-1}	1×10^{1}	1×10^{6}
Rh-102m	2×10^{0}	2×10^{0}	1×10^{2}	1×10^{6}
Rh-103m	4×10^{1}	4×10^{1}	1×10^{4}	1×10^{8}
Rh-105	1×10^{1}	8×10^{-1}	1×10^{2}	1×10^{7}
Радон (86)				
Rn-222 (а)	3×10^{-1}	4×10^{-3}	1×10^{1} (б)	1×10^{8} (б)
Рутений (44)				
Ru-97	5×10^{0}	5×10^{0}	1×10^{2}	1×10^{7}
Ru-103 (а)	2×10^{0}	2×10^{0}	1×10^{2}	1×10^{6}
Ru-105	1×10^{0}	6×10^{-1}	1×10^{1}	1×10^{6}
Ru-106 (а)	2×10^{-1}	2×10^{-1}	1×10^{2} (б)	1×10^{5} (б)
Сера (16)				

S-35	4×10^{1}	3×10^{0}	1×10^{5}	1×10^{8}
Сурьма (51)				
Sb-122	4×10^{-1}	4×10^{-1}	1×10^{2}	1×10^{4}
Sb-124	6×10^{-1}	6×10^{-1}	1×10^{1}	1×10^{6}
Sb-125	2×10^{0}	1×10^{0}	1×10^{2}	1×10^{6}
Sb-126	4×10^{-1}	4×10^{-1}	1×10^{1}	1×10^{5}
Скандий (21)				
Sc-44	5×10^{-1}	5×10^{-1}	1×10^{1}	1×10^{5}
Sc-46	5×10^{-1}	5×10^{-1}	1×10^{1}	1×10^{6}
Sc-47	1×10^{1}	7×10^{-1}	1×10^{2}	1×10^{6}
Sc-48	3×10^{-1}	3×10^{-1}	1×10^{1}	1×10^{5}
Селен (34)				
Se-75	3×10^{0}	3×10^{0}	1×10^{2}	1×10^{6}
Se-79	4×10^{1}	2×10^{0}	1×10^{4}	1×10^{7}
Кремний (14)				
Si-31	6×10^{-1}	6×10^{-1}	1×10^{3}	1×10^{6}
Si-32	4×10^{1}	5×10^{-1}	1×10^{3}	1×10^{6}
Самарий (62)				
Sm-145	1×10^{1}	1×10^{1}	1×10^{2}	1×10^{7}
Sm-147	Не ограничено	Не ограничено	1×10^{1}	1×10^{4}
Sm-151	4×10^{1}	1×10^{1}	1×10^{4}	1×10^{8}
Sm-153	9×10^{0}	6×10^{-1}	1×10^{2}	1×10^{6}
Олово (50)				
Sn-113 (a)	4×10^{0}	2×10^{0}	1×10^{3}	1×10^{7}
Sn-117m	7×10^{0}	4×10^{-1}	1×10^{2}	1×10^{6}
Sn-119m	4×10^{1}	3×10^{1}	1×10^{3}	1×10^{7}
Sn-121m (a)	4×10^{1}	9×10^{-1}	1×10^{3}	1×10^{7}
Sn-123	8×10^{-1}	6×10^{-1}	1×10^{3}	1×10^{6}
Sn-125	4×10^{-1}	4×10^{-1}	1×10^{2}	1×10^{5}
Sn-126 (a)	6×10^{-1}	4×10^{-1}	1×10^{1}	1×10^{5}
Стронций (38)				
Sr-82 (a)	2×10^{-1}	2×10^{-1}	1×10^{1}	1×10^{5}
1	2	3	4	5
Sr-85	2×10^{0}	2×10^{0}	1×10^{2}	1×10^{6}
Sr-85m	5×10^{0}	5×10^{0}	1×10^{2}	1×10^{7}
Sr-87m	3×10^{0}	3×10^{0}	1×10^{2}	1×10^{6}
Sr-89	6×10^{-1}	6×10^{-1}	1×10^{3}	1×10^{6}
Sr-90 (a)	3×10^{-1}	3×10^{-1}	1×10^{2} (б)	1×10^{4} (б)
Sr-91 (a)	3×10^{-1}	3×10^{-1}	1×10^{1}	1×10^{5}
Sr-92 (a)	1×10^{0}	3×10^{-1}	1×10^{1}	1×10^{6}
Тритий (1)				

T(H-3)	4×10^{1}	4×10^{1}	1×10^{6}	1×10^{9}
Тантал (73)				
Ta-178 (долгоживущий)	1×10^{0}	8×10^{-1}	1×10^{1}	1×10^{6}
Ta-179	3×10^{1}	3×10^{1}	1×10^{3}	1×10^{7}
Ta-182	9×10^{-1}	5×10^{-1}	1×10^{1}	1×10^{4}
Тербий (65)				
Tb-157	4×10^{1}	4×10^{1}	1×10^{4}	1×10^{7}
Tb-158	1×10^{0}	1×10^{0}	1×10^{1}	1×10^{6}
Tb-160	1×10^{0}	6×10^{-1}	1×10^{1}	1×10^{6}
Технеций (43)				
Tc-95m (a)	2×10^{0}	2×10^{0}	1×10^{1}	1×10^{6}
Tc-96	4×10^{-1}	4×10^{-1}	1×10^{1}	1×10^{6}
Tc-96m (a)	4×10^{-1}	4×10^{-1}	1×10^{3}	1×10^{7}
Tc-97	Не ограничено	Не ограничено	1×10^{3}	1×10^{8}
Tc-97m	4×10^{1}	1×10^{0}	1×10^{3}	1×10^{7}
Tc-98	8×10^{-1}	7×10^{-1}	1×10^{1}	1×10^{6}
Tc-99	4×10^{1}	9×10^{-1}	1×10^{4}	1×10^{7}
Tc-99m	1×10^{1}	4×10^{0}	1×10^{2}	1×10^{7}
Теллур (52)				
Te-121	2×10^{0}	2×10^{0}	1×10^{1}	1×10^{6}
Te-121m	5×10^{0}	3×10^{0}	1×10^{2}	1×10^{5}
Te-123m	8×10^{0}	1×10^{0}	1×10^{2}	1×10^{7}
Te-125m	2×10^{1}	9×10^{-1}	1×10^{3}	1×10^{7}
Te-127	2×10^{1}	7×10^{-1}	1×10^{3}	1×10^{6}
Te-127m (a)	2×10^{1}	5×10^{-1}	1×10^{3}	1×10^{7}
Te-129	7×10^{-1}	6×10^{-1}	1×10^{2}	1×10^{6}
Te-129m (a)	8×10^{-1}	4×10^{-1}	1×10^{3}	1×10^{6}
Te-131m (a)	7×10^{-1}	5×10^{-1}	1×10^{1}	1×10^{6}
Te-132 (a)	5×10^{-1}	4×10^{-1}	1×10^{2}	1×10^{7}
Торий (90)				
Th-227	1×10^{1}	5×10^{-3}	1×10^{1}	1×10^{4}
Th-228 (a)	5×10^{-1}	1×10^{-3}	1×10^{0} (б)	1×10^{4} (б)
Th-229	5×10^{0}	5×10^{-4}	1×10^{0} (б)	1×10^{3} (б)
Th-230	1×10^{1}	1×10^{-3}	1×10^{0}	1×10^{4}
Th-231	4×10^{1}	2×10^{-2}	1×10^{3}	1×10^{7}
Th-232	Не ограничено	Не ограничено	1×10^{1}	1×10^{4}
Th-234 (a)	3×10^{-1}	3×10^{-1}	1×10^{3} (б)	1×10^{5} (б)
Th (природный)	Не Ограничено	Не Ограничено	1×10^{0} (б)	1×10^{3} (б)
Титан (22)				

Ti-44 (а)	5×10^{-1}	4×10^{-1}	1×10^{1}	1×10^{5}
Таллий (81)				
Tl-200	9×10^{-1}	9×10^{-1}	1×10^{1}	1×10^{6}
Tl-201	1×10^{1}	4×10^{0}	1×10^{2}	1×10^{6}
Tl-202	2×10^{0}	2×10^{0}	1×10^{2}	1×10^{6}
Tl-204	1×10^{1}	7×10^{-1}	1×10^{4}	1×10^{4}
Тулий (69)				
1	2	3	4	5
Tm-167	7×10^{0}	8×10^{-1}	1×10^{2}	1×10^{6}
Tm-170	3×10^{0}	6×10^{-1}	1×10^{3}	1×10^{6}
Tm-171	4×10^{1}	4×10^{1}	1×10^{4}	1×10^{8}
Уран (92)				
U-230 (быстрое легочное поглощение) (а), (г)	4×10^{1}	1×10^{-1}	1×10^{1} (б)	1×10^{5} (б)
U-230 (среднее легочное поглощение) (а), (д)	4×10^{1}	4×10^{-3}	1×10^{1}	1×10^{4}
U-230 (медленное легочное поглощение) (а), (е)	3×10^{1}	3×10^{-3}	1×10^{1}	1×10^{4}
U-232 (быстрое легочное поглощение) (г)	4×10^{1}	1×10^{-2}	1×10^{0} (б)	1×10^{3} (б)
U-232 (среднее легочное поглощение) (д)	4×10^{1}	7×10^{-3}	1×10^{1}	1×10^{4}
U-232 (медленное легочное поглощение) (е)	1×10^{1}	1×10^{-3}	1×10^{1}	1×10^{4}
U-233 (быстрое легочное поглощение) (г)	4×10^{1}	9×10^{-2}	1×10^{1}	1×10^{4}
U-233 (среднее легочное поглощение) (д)	4×10^{1}	2×10^{-2}	1×10^{2}	1×10^{5}
U-233 (медленное легочное поглощение) (е)	4×10^{1}	6×10^{-3}	1×10^{1}	1×10^{5}
U-234 (быстрое легочное поглощение) (г)	4×10^{1}	9×10^{-2}	1×10^{1}	1×10^{4}
U-234 (среднее легочное поглощение) (д)	4×10^{1}	2×10^{-2}	1×10^{2}	1×10^{5}
U-234 (медленное легочное поглощение) (е)	4×10^{1}	6×10^{-3}	1×10^{1}	1×10^{5}
U-235 (все типы легочного поглощения) (а), (г), (д), (е)	Не Ограничено	Не Ограничено	1×10^{1} (б)	1×10^{4} (б)
U-236 (быстрое легочное поглощение) (г)	Не Ограничено	Не Ограничено	1×10^{1}	1×10^{4}
U-236 (среднее легочное поглощение) (д)	4×10^{1}	2×10^{-2}	1×10^{2}	1×10^{5}

U-236 (медленное легочное поглощение) (е)	4×10^{1}	6×10^{-3}	1×10^{1}	1×10^{4}
U-238 (все типы легочного поглощения) (г),(д),(е)	Не ограничено	Не ограничено	1×10^{1} (б)	1×10^{4} (б)
U (природный)	Не Ограничено	Не Ограничено	1×10^{0} (б)	1×10^{3} (б)
щенный до 20% или менее) (ж)	Не Ограничено	Не Ограничено	1×10^{0}	1×10^{3}
U (обедненный)	Не Ограничено	Не Ограничено	1×10^{0}	1×10^{3}
Ванадий (23)				
V-48	4×10^{-1}	4×10^{-1}	1×10^{1}	1×10^{5}
V-49	4×10^{1}	4×10^{1}	1×10^{4}	1×10^{7}
Вольфрам (74)				
W-178 (а)	9×10^{0}	5×10^{0}	1×10^{1}	1×10^{6}
W-181	3×10^{1}	3×10^{1}	1×10^{3}	1×10^{7}
W-185	4×10^{1}	8×10^{-1}	1×10^{4}	1×10^{7}
W-187	2×10^{0}	6×10^{-1}	1×10^{2}	1×10^{6}
W-188 (а)	4×10^{-1}	3×10^{-1}	1×10^{2}	1×10^{5}
Ксенон (54)				
Xe-122 (а)	4×10^{-1}	4×10^{-1}	1×10^{2}	1×10^{9}
Xe-123	2×10^{0}	7×10^{-1}	1×10^{2}	1×10^{9}
Xe-127	4×10^{0}	2×10^{0}	1×10^{3}	1×10^{5}
1	2	3	4	5
Xe-131m	4×10^{1}	4×10^{1}	1×10^{4}	1×10^{4}
Xe-133	2×10^{1}	1×10^{1}	1×10^{3}	1×10^{4}
Xe-135	3×10^{0}	2×10^{0}	1×10^{3}	1×10^{10}
Иттрий (39)				
Y-87 (а)	1×10^{0}	1×10^{0}	1×10^{1}	1×10^{6}
Y-88	4×10^{-1}	4×10^{-1}	1×10^{1}	1×10^{6}
Y-90	3×10^{-1}	3×10^{-1}	1×10^{3}	1×10^{5}
Y-91	6×10^{-1}	6×10^{-1}	1×10^{3}	1×10^{6}
Y-91m	2×10^{0}	2×10^{0}	1×10^{2}	1×10^{6}
Y-92	2×10^{-1}	2×10^{-1}	1×10^{2}	1×10^{5}
Y-93	3×10^{-1}	3×10^{-1}	1×10^{2}	1×10^{5}
Иттербий (70)				
Yb-169	4×10^{0}	1×10^{0}	1×10^{2}	1×10^{7}
Yb-175	3×10^{1}	9×10^{-1}	1×10^{3}	1×10^{7}
Цинк (30)				

Zn-65	2×10^0	2×10^0	1×10^1	1×10^6
Zn-69	3×10^0	6×10^{-1}	1×10^4	1×10^6
Zn-69m (a)	3×10^0	6×10^{-1}	1×10^2	1×10^6
Цирконий (40)				
Zr-88	3×10^0	3×10^0	1×10^2	1×10^6
Zr-93	Не Ограничено	Не Ограничено	1×10^3 (б)	1×10^7 (б)
Zr-95 (a)	2×10^0	8×10^{-1}	1×10^1	1×10^6
Zr-97 (a)	4×10^{-1}	4×10^{-1}	1×10^1 (б)	1×10^5 (б)

а) Значения A_1 и/или A_2 включают вклад от дочерних нуклидов с периодом полураспада менее 10 суток.

б) Ниже перечислены материнские нуклиды и их дочерние продукты, включенные в вековое равновесие:

Sr-90 Y-90
Zr-93 Nb-93m
Zr-97 Nb-97
Ru-106 Rh-106
Cs-137 Ba-137m
Ce-134 La-134
Ce-144 Pr-144
Ba-140 La-140
Bi-212 Tl-208 (0,36), Po-212 (0,64)
Pb-210 Bi-210, Po-210
Pb-212 Bi-212, Tl-208 (0,36), Po-212 (0,64)
Rn-220 Po-216
Rn-222 Po-218, Pb-214, Bi-214, Po-214
Ra-223 Rn-219, Po-215, Pb-211, Bi-211, Tl-207
Ra-224 Rn-220, Po-216, Pb-212, Bi-212, Tl-208 (0,36), Po-212 (0,64)
Ra-226 Rn-222, Po-218, Pb-214, Bi-214, Po-214, Pb-210, Bi-210, Po-210
Ra-228 Ac-228
Th-226 Ra-222, Rn-218, Po-214
Th-228 Ra-224, Rn-220, Po-216, Pb-212, Bi-212, Tl-208 (0,36), Po-212 (0,64)
Th-229 Ra-225, Ac-225, Fr-221, At-217, Bi-213, Po-213, Pb-209
Th-прир. Ra-228, Ac-228, Th-228, Ra-224, Rn-220, Po-216, Pb-212, Bi-212,
Tl-208 (0,36), Po-212 (0,64)
Th-234 Pa-234m
U-230 Th-226, Ra-222, Rn-218, Po-214
U-232 Th-228, Ra-224, Rn-220, Po-216, Pb-212, Bi-212, Tl-208 (0,36),
Po-212 (0,64)
U-235 Th-231
U-238 Th-234, Pa-234m
U-прир. Th-234, Pa-234m, U-234, Th-230, Ra-226, Rn-222, Po-218, Pb-214,
Bi-214, Po-214, Pb-210, Bi-210, Po-210
U-240 Np-240m
Np-237 Pa-233
Am-242m Am-242
Am-243 Np-239

в) Количество может быть определено путем измерения скорости распада или уровня излучения на заданном расстоянии от источника.

г) Эти значения применяются только к соединениям урана, принимающим химическую форму UF6, UO2F2 и UO2(NO3)2 как в нормальных, так и в аварийных условиях перевозки.

д) Эти значения применяются только к соединениям урана, принимающим химическую форму UO3, UF4, UCl4, и к шестивалентным соединениям как в нормальных, так и в аварийных условиях перевозки.

ж) Эти значения применяются ко всем соединениям урана, кроме тех, которые указаны в пунктах г) и д), выше.

з) Эти значения применяются только к необлученному урану.

2.2.7.7.2.2 В отношении отдельных радионуклидов, не перечисленных в таблице 2.2.7.7.2.1, определение основных значений, о которых говорится в п. 2.2.7.7.2.1, должно требовать утверждения компетентным органом или, в случае международных перевозок, многостороннего утверждения. Когда химическая форма каждого радионуклида известна, разрешается использовать значение A_2, относящееся к его классу растворимости, согласно рекомендациям Международной комиссии по радиологической защите, при условии что во внимание принимаются химические формы радионуклида как в нормальных, так и в аварийных условиях перевозки. В качестве варианта могут, без утверждения компетентным органом, использоваться значения для радионуклидов, приведенные в таблице 2.2.7.7.2.2.

Таблица 2.2.7.7.2.2 Основные значения для неизвестных радионуклидов или смесей

Радиоактивное содержимое	**A_1, ТБк**		**A_2, ТБк**		**Удельная активность материала, на который распространяется исключение, Бк/г**	**Предел активности для груза, на который распространяется исключение, Бк**
Известно, что присутствуют только бета- или гамма-излучающие нуклиды	0,1	0.1	0,02	0.02	1×10^1	1×10^4
Известно, что присутствуют только альфа-излучающие нуклиды	0,2	0.2	9×10^{-5}	9×10^{-5}	1×10^{-1}	1×10^3
Нет соответствующих данных	0,001	0.001	9×10^{-5}	9×10^{-5}	1×10^{-1}	1×10^3

2.2.7.7.2.3 При расчете величин A_1 и A_2 для радионуклида, не указанного в таблице 2.2.7.7.2.1, одна цепочка радиоактивного распада, в которой радионуклиды присутствуют в естественных пропорциях и в которой отсутствует дочерний нуклид с периодом полураспада, превышающим либо 10 суток, либо период полураспада материнского нуклида, должна рассматриваться как один радионуклид; принимаемая во внимание активность и применяемое значение A_1 или A_2 должны соответствовать активности и значению материнского нуклида данной цепочки. В случае цепочек радиоактивного распада, в которых какой-нибудь дочерний нуклид имеет период полураспада, превышающий 10 суток, или период полураспада материнского нуклида, материнский нуклид и такие дочерние нуклиды должны рассматриваться как смеси различных нуклидов.

2.2.7.7.2.4 В случае смесей радионуклидов основные значения, о которых говорится в п. 2.2.7.7.2.1, могут определяться следующим образом:

$$X_m = \frac{1}{f_i},$$

$$\Sigma \frac{}{X_i},$$

Где

f(i) – доля активности или концентрация активности i-го радионуклида смеси;

X(i) – соответствующее значение A_1 или A_2 или соответственно концентрация активности для материала, на который распространяется изъятие, или предел активности для груза, на который распространяется изъятие, применительно к значению i-го радионуклида; и

Xm – производное значение A_1 или A_2 или концентрация активности для материала, на который распространяется изъятие, или предел активности для груза, на который распространяется изъятие, применительно к смеси.

2.2.7.7.2.5 Когда каждый радионуклид известен, но не известны индивидуальные активности некоторых из них, эти радионуклиды можно объединять в группы, и в формулах, приведенных в пунктах 2.2.7.7.2.4 и 2.2.7.7.1.4.2, могут использоваться соответственно наименьшие значения для радионуклидов в каждой группе. Группы могут составляться на основе полной альфа-активности и полной бета/гамма-активности, если они известны, с использованием наименьших значений соответственно для альфа-излучателей или бета/гамма-излучателей.

В случае отдельных радионуклидов или смесей радионуклидов, по которым отсутствуют соответствующие данные, используются значения, приведенные в таблице 2.2.7.7.2.2.

2.2.7.8 Пределы значений транспортного индекса (ТИ), индекса безопасности по критичности (ИБК) и уровня излучения для упаковок и транспортных пакетов

2.2.7.8.1 За исключением грузов, перевозимых в условиях исключительного использования, транспортный индекс любой упаковки или транспортного пакета не должен превышать 10, а индекс безопасности по критичности любой упаковки или транспортного пакета не должен превышать 50.

2.2.7.8.2 За исключением упаковок или транспортных пакетов, перевозимых в условиях исключительного использования по железным дорогам при соблюдении условий, указанных в пункте 7.5.11 CW33 (3.5) а), максимальный уровень излучения в любой точке внешней поверхности упаковки или транспортного пакета не должен превышать 2 мЗв/ч.

2.2.7.8.3 Максимальный уровень излучения в любой точке внешней поверхности упаковки в условиях исключительного использования не должен превышать 10 мЗв/ч.

2.2.7.8.4 Упаковки и транспортные пакеты должны быть отнесены к одной из следующих категорий: I-БЕЛАЯ, II-ЖЕЛТАЯ или III-ЖЕЛТАЯ в соответствии с условиями, указанными в таблице 2.2.7.8.4, и следующими требованиями:

а) применительно к упаковке или транспортному пакету при определении соответствующей категории должны приниматься во внимание как транспортный индекс, так и уровень излучения на поверхности. Если транспортный индекс удовлетворяет условию одной категории, а уровень излучения на поверхности удовлетворяет условию другой категории, то упаковка или транспортный пакет должны быть отнесены к более высокой категории. Для этой цели категория I-БЕЛАЯ должна рассматриваться как самая низкая категория;

б) транспортный индекс должен определяться согласно процедурам, указанным в пунктах 2.2.7.6.1.1 и 2.2.7.6.1.2;

в) если уровень излучения на поверхности превышает 2 мЗв/ч, упаковка или транспортный пакет должны перевозиться в условиях исключительного использования и с соблюдением положений п. 7.5.11 CW33 (3.5) а);

г) упаковка, перевозимая в специальных условиях, должна быть отнесена к категории III-ЖЕЛТАЯ;

д) транспортный пакет, который содержит упаковки, перевозимые в специальных условиях, должен быть отнесен к категории III-ЖЕЛТАЯ.

Таблица 2.2.7.8.4 Категории упаковок и транспортных пакетов

Транспортный индекс (ТИ)	**Максимальный уровень излучения в любой точке внешней поверхности**	**Категория**
0 [а)]	Не более 0,005 мЗв/ч	I-БЕЛАЯ
Больше 0, но не больше 1 [а)]	Больше 0,005 мЗв/ч, но не больше 0,5 мЗв/ч	II-ЖЕЛТАЯ
Больше 1, но не больше 10	Больше 0,5 мЗв/ч, но не больше 2 мЗв/ч	III-ЖЕЛТАЯ
Больше 10	Больше 2 мЗв/ч, но не больше 10 мЗв/ч	III-ЖЕЛТАЯ [б)]

а) Если измеренный ТИ не превышает 0,05, то приведенное значение может равняться нулю согласно п. 2.2.7.6.1.1 с).

б) Должны также перевозиться в условиях исключительного использования.

2.2.7.9 Требования и контроль в отношении перевозки освобожденных упаковок

2.2.7.9.1 Освобожденные упаковки, которые могут содержать радиоактивный материал в ограниченных количествах, приборы, промышленные изделия, указанные в п. 2.2.7.7.1.2, и порожние упаковочные комплекты, указанные в п. 2.2.7.9.6, могут перевозиться при соблюдении следующих требований:

а) требований, изложенных в пунктах 2.2.7.9.2, 3.3.1 (специальные положения 172 или 290), 4.1.9.1.2, 5.2.1.2, 5.2.1.7.1, 5.2.1.7.2, 5.2.1.7.3, 5.4.1.2.5.1 а), 7.5.11 CW33 (5.2) и, когда это применимо, в пунктах 2.2.7.9.3–2.2.7.9.6;

б) требований к освобожденным упаковкам, изложенных в п. 6.4.4;

в) если освобожденная упаковка содержит делящийся материал, то должно применяться одно из предусмотренных в п. 6.4.11.2 освобождений для делящихся материалов и должно выполняться требование п. 6.4.7.2.

2.2.7.9.2 Уровень излучения в любой точке внешней поверхности освобожденной упаковки не должен превышать 5 мкЗв/ч.

2.2.7.9.3 Радиоактивный материал, содержащийся в приборе или другом промышленном изделии или являющийся их частью, с активностью, не превышающей пределов для отдельных предметов и упаковок, указанных соответственно в колонках 2 и 3 таблицы 2.2.7.7.1.2.1, может перевозиться в освобожденной упаковке при том условии, что:

а) уровень излучения на расстоянии 10 см от любой точки внешней поверхности любого неупакованного прибора или изделия не превышает 0,1 мЗв/ч;

б) каждый прибор или предмет (за исключением часов или устройств с радиолюминесцентным покрытием) имеет маркировку "РАДИОАКТИВНО";

в) активный материал полностью закрыт неактивными элементами (устройство, единственной функцией которого является размещение внутри него радиоактивного материала, не должно рассматриваться в качестве прибора или промышленного изделия).

2.2.7.9.4 Радиоактивный материал в ином виде, чем указано в п. 2.2.7.9.3, с активностью, не превышающей предела, указанного в колонке 4 таблицы 2.2.7.7.1.2.1, может транспортироваться в освобожденной упаковке при условии, что:

а) упаковка сохраняет радиоактивное содержимое в обычных условиях перевозки;

б) упаковка имеет маркировку "РАДИОАКТИВНО", нанесенную на внутренней поверхности так, чтобы предупреждение о наличии радиоактивного материала было видно при вскрытии упаковки.

2.2.7.9.5 Промышленное изделие, в котором единственным радиоактивным материалом является необлученный природный уран, необлученный обедненный уран или необлученный природный торий, может перевозиться как освобожденная упаковка при условии, что внешняя поверхность урана или тория закрыта неактивной оболочкой, изготовленной из металла или какого-либо другого прочного материала.

2.2.7.9.6 Порожний упаковочный комплект, ранее содержавший радиоактивный материал, может перевозиться как освобожденная упаковка при условии, что:

а) он в технически исправном состоянии, надежно закрыт, и опломбирован

б) внешняя поверхность любой детали с ураном или торием в его конструкции закрыта неактивной оболочкой, изготовленной из металла или какого-либо другого прочного материала;

в) уровень внутреннего нефиксированного радиоактивного загрязнения не превышает более чем в 100 раз уровни, указанные в п. 4.1.9.1.2; и

г) знаки опасности, которые могли быть нанесены на него в соответствии с п. 5.2.2.1.11.1 должны быть закрыты или сняты.

2.2.7.9.7 Следующие положения не распространяются на освобожденные упаковки и контроль в отношении перевозки освобожденных упаковок:

2.2.7.4.1, 2.2.7.4.2, 4.1.9.1.3, 4.1.9.1.4, 5.1.3.2, 5.1.5.1.1, 5.1.5.1.2, 5.2.2.1.11.1, 5.4.1.2.5.1, за исключением подпункта а), 5.4.1.2.5.2, 5.4.1.3, 6.4.6.1, 7.5.11 CW 33, за исключением пункта (5.2).

2.2.7.10 Зарезервирован

2.2.8 КЛАСС 8 ЕДКИЕ (КОРРОЗИОННЫЕ) ВЕЩЕСТВА

2.2.8.1 Критерии

2.2.8.1.1 К классу 8 относятся вещества и изделия, которые в силу своих химических свойств воздействуют на эпителиальную ткань кожи или слизистой оболочки – при контакте с ней или которые в случае утечки или просыпания могут

вызвать повреждение или разрушение других грузов или транспортных средств, а также могут создать другие виды опасности. Наименование этого класса охватывает также другие вещества, которые образуют коррозионную жидкость лишь в присутствии воды или которые при наличии естественной влажности воздуха образуют коррозионные пары или взвеси.

2.2.8.1.2 Вещества и изделия класса 8 подразделяются на:

C1–C10 Едкие вещества без дополнительной опасности

C1–C4 Вещества, обладающие свойствами кислот

C1 Неорганические, жидкие

C2 Неорганические, твердые

C3 Органические, жидкие

C4 Органические, твердые

C5–C8 Вещества, обладающие свойствами оснований

C5 Неорганические, жидкие

C6 Неорганические, твердые

C7 Органические, жидкие

C8 Органические, твердые

C9–C10 Другие едкие вещества

C9 Жидкие

C10 Твердые

C11 Изделия

CF Едкие вещества, легковоспламеняющиеся

CF1 Жидкие

CF2 Твердые

CS Едкие вещества, самонагревающиеся

CS1 Жидкие

CS2 Твердые

CW Едкие вещества, выделяющие воспламеняющиеся газы при взаимодействии с водой

CW1 Жидкие

CW2 Твердые

CO Едкие вещества, окисляющие

CO1 Жидкие

CO2 Твердые

CT Едкие вещества, ядовитые

CT1 Жидкие

CT2 Твердые

CTF Едкие вещества, легковоспламеняющиеся, жидкие, ядовитые

COT Едкие вещества, окисляющие, ядовитые

Классификация и назначение групп упаковки

2.2.8.1.3 Вещества класса 8 относятся к группам упаковки в зависимости от степени опасности, которую они представляют при перевозке:

– группа упаковки I: сильнокоррозионные вещества,

– группа упаковки II: коррозионные вещества,

– группа упаковки III: слабокоррозионные вещества.

а) Группа упаковки I назначается веществам, которые вызывают разрушение неповрежденной кожи на всю ее толщину в течение периода наблюдения до 60 мин, отсчитываемого после трехминутного или менее продолжительного воздействия.

б) Группа упаковки II назначается веществам, которые вызывают разрушение неповрежденной кожи на всю ее толщину в течение периода наблюдения до 14 суток, отсчитываемого после воздействия, длившегося более 3 минут, но не более 60 мин.

в) Группа упаковки III назначается веществам, которые:

– вызывают разрушение неповрежденной кожи на всю ее толщину в течение периода но не более 4 час; или

– не считаются способными вызывать разрушение неповрежденной кожи на всю ее толщину, но которые подвергают коррозии стальные или алюминиевые поверхности со скоростью, превышающей 6,25 мм в год при температуре испытаний 55°C. Для испытаний стали используется сталь типа P235 [ISO 9328(II):1991] или сталь аналогичного типа, а для испытаний алюминия используется неплакированный алюминий типов 7075-T6 или AZ5GU-T6. Приемлемое испытание описано в стандарте ASTM G31-72 (подтвержденном в 1990 году).

2.2.8.1.4 Вещества и изделия, включенные в класс 8, поименованы в таблице A главы 3.2. Распределение веществ по группам упаковки I, II и III осуществляется на основе имеющегося опыта с учетом таких дополнительных факторов, как опасность при вдыхании[8] и способность вступать в реакцию с водой (включая образование опасных продуктов разложения).

2.2.8.1.5 Вещества, включая смеси, не поименованные в таблице A главы 3.2, могут быть отнесены к соответствующей позиции п. 2.2.8.3 и к соответствующей группе упаковки на основе длительности времени воздействия, приводящего к разрушению кожи человека на всю толщину ее слоя, в соответствии с критериями, изложенными в п. 2.2.8.1.3.

Вещества, которые не считаются способными вызывать разрушение кожи человека на всю толщину ее слоя, должны рассматриваться на предмет их способности вызывать коррозию на поверхности определенных металлов. При назначении группы упаковки надлежит учитывать опыт воздействия этих веществ на человека в результате несчастных случаев. Если такие сведения отсутствуют, распределение по группам должно осуществляться на основе данных, полученных в ходе опытов, проведенных в соответствии с инструкцией ОЭСР 404[9].

2.2.8.1.6 Если в результате внесения добавок вещества класса 8 попадают в категории опасности, отличные от категорий опасности, к которым относятся вещества, указанные по наименованию в таблице A главы 3.2, то эти смеси или растворы должны быть отнесены к тем позициям, к которым они относятся согласно их фактической степени опасности.

Примечание: В отношении классификации растворов и смесей (таких, как препараты и отходы) см. также раздел 2.1.3.

---

[8] Вещество или препарат, которые удовлетворяют критериям класса 8 и степень оксичности которых при вдыхании пыли и взвесей ($ЛК_{50}$) находится в пределах, установленных для группы упаковки I, а при проглатывании или воздействии на кожу – только в пределах, установленных для группы упаковки III, или ниже, относятся к классу 8.

[9] OECD Guidelines for Testing of Chemicals, No. 404 "Acute Dermal Irritation/Corrosion" (1992).

2.2.8.1.7 На основе критериев, приведенных в п. 2.2.8.1.3, можно также определить, являются ли свойства какого-либо раствора или какой-либо смеси, указанных по наименованию или содержащих поименно указанное вещество, такими, что на этот раствор или эту смесь не распространяются требования, установленные для этого класса.

2.2.8.1.8 Вещества, растворы и смеси могут рассматриваться как вещества, не принадлежащие к классу 8, если они

– не соответствуют критериям директив 67/548/ЕЕС[10] или 88/379/ЕЕС[11] (с внесенными в них изменениями) и поэтому не классифицированы как едкие или коррозионные в соответствии с этими директивами (с внесенными в них изменениями); и

– не оказывают коррозионного воздействия на сталь или алюминий.

Примечание: № ООН 1910 Кальция оксид и № ООН 2812 Натрия алюминат, указанные в Типовых правилах ООН, не подпадают под действие положений Прил. 2 к СМГС.

2.2.8.2 Вещества, не допускаемые к перевозке

2.2.8.2.1 Химические нестабильные вещества класса 8 допускаются к перевозке лишь том случае, если приняты необходимые меры для предотвращения их опасного разложения или полимеризации во время перевозки. Для этого надлежит, в частности, обеспечить, чтобы в сосудах и цистернах не содержалось никаких веществ, способных активировать эти реакции.

2.2.8.2.2 К перевозке не допускаются следующие вещества:

– № ООН 1798 КИСЛОТЫ АЗОТНОЙ И КИСЛОТЫ ХЛОРИСТОВОДОРОДНОЙ СМЕСЬ;

– химически нестабильные смеси кислоты серной отработанной;

– химически нестабильные смеси кислотные нитрующие или смеси неденитрированные остаточных серной и азотной кислот;

– кислоты хлорной водный раствор, содержащий более 72% чистой кислоты по массе, или смеси кислоты хлорной с любой другой жидкостью, кроме воды;

– серы триоксид с чистотой не менее 99,5%, нестабилизированный (без ингибитора).

2.2.8.3 Перечень сводных позиций

КЛАССИФИКАЦИОННЫЙ КОД	НОМЕР ООН	НАИМЕНОВАНИЕ ВЕЩЕСТВА ИЛИ ИЗДЕЛИЯ	ДОПОЛНИТЕЛЬНАЯ ОПАСНОСТЬ
		Едкие вещества без дополнительной опасности	

[10] Директива 67/548/ЕЕС Совета от 27 июня 1967 о сближении законов, правил и административных положений касающихся классификации, упаковки и маркировки опасных веществ (Official Journal of the European Communities No. L 196 of 16.08.1967, page 1).

[11] Директива 88/379/ЕЕС Совета о сближении законов, правил и административных положений, касающихся классификации, упаковки и маркирования опасных препаратов (Official Journal of the European Communities No. L 187 of 16.07.1988, page 14).

обладаю-щие свойствами кислот	неорганические	жидкие		2584 АЛКИЛСУЛЬФОКИСЛОТЫ ЖИДКИЕ, СОДЕРЖАЩИЕ БОЛЕЕ 5% СВОБОДНОЙ СЕРНОЙ КИСЛОТЫ, 2584 АРИЛСУЛЬФОКИСЛОТЫ ЖИДКИЕ, СОДЕРЖАЩИЕ БОЛЕЕ 5% СВОБОДНОЙ СЕРНОЙ КИСЛОТЫ 2693 БИСУЛЬФИТОВ ВОДНЫЙ РАСТВОР, Н.У.К. 2837 БИСУЛЬФАТОВ ВОДНЫЙ РАСТВОР 3264 ЖИДКОСТЬ КОРРОЗИОННАЯ КИСЛАЯ НЕОРГАНИЧЕСКАЯ, Н.У.К.
		твердые	C2	1740 ГИДРОДИФТОРИДЫ, Н.У.К. 2583 АЛКИЛСУЛЬФОКИСЛОТЫ ТВЕРДЫЕ СОДЕРЖАЩИЕ БОЛЕЕ 5% СВОБОДНОЙ СЕРНОЙ КИСЛОТЫ, ИЛИ 2583 АРИЛСУЛЬФОКИСЛОТЫ ТВЕРДЫЕ, СОДЕРЖАЩИЕ БОЛЕЕ 5% СВОБОДНОЙ СЕРНОЙ КИСЛОТЫ 3260 ВЕЩЕСТВО КОРРОЗИОННОЕ ТВЕРДОЕ, КИСЛОЕ НЕОРГАНИЧЕСКОЕ, Н.У.К.
	ОРГАНИЧЕСКИЕ	жидкие	C3	2586 АЛКИЛСУЛЬФОКИСЛОТЫ ЖИДКИЕ, СОДЕРЖАЩИЕ НЕ БОЛЕЕ 5% СВОБОДНОЙ СЕРНОЙ КИСЛОТЫ, ИЛИ 2586 АРИЛСУЛЬФОКИСЛОТЫ ЖИДКИЕ, СОДЕРЖАЩИЕ НЕ БОЛЕЕ 5% СВОБОДНОЙ СЕРНОЙ КИСЛОТЫ 2987 ХЛОРСИЛАНЫ КОРРОЗИОННЫЕ, Н.У.К. 3145 АЛКИЛФЕНОЛЫ ЖИДКИЕ, Н.У.К. (ВКЛЮЧАЯ ГОМОЛОГИ C_2-C_{12}) 3265 ЖИДКОСТЬ КОРРОЗИОННАЯ КИСЛАЯ ОРГАНИЧЕСКАЯ, Н.У.К.
		ТВЕРДЫЕ	**C4**	2430 АЛКИЛФЕНОЛЫ ТВЕРДЫЕ, Н.У.К. (ВКЛЮЧАЯ ГОМОЛОГИ C2-C12) 2585 АЛКИЛСУЛЬФОКИСЛОТЫ ТВЕРДЫЕ, СОДЕРЖАЩИЕ НЕ БОЛЕЕ 5% СВОБОДНОЙ СЕРНОЙ КИСЛОТЫ, ИЛИ 2585 АРИЛСУЛЬФОКИСЛОТЫ ТВЕРДЫЕ, СОДЕРЖАЩИЕ НЕ БОЛЕЕ 5% СВОБОДНОЙ СЕРНОЙ КИСЛОТЫ 3261 ВЕЩЕСТВО КОРРОЗИОННОЕ ТВЕРДОЕ КИСЛОЕ ОРГАНИЧЕСКОЕ, Н.У.К.
ОБЛАДАЮЩИЕ	**НЕОРГАНИЧЕСКИЕ**	**ЖИДКИЕ**	**C5**	1719 ЖИДКОСТЬ ЩЕЛОЧНАЯ ЕДКАЯ, Н.У.К. 2797 ЖИДКОСТЬ АККУМУЛЯТОРНАЯ ЩЕЛОЧНАЯ 3266 ЖИДКОСТЬ КОРРОЗИОННАЯ ЩЕЛОЧНАЯ НЕОРГАНИЧЕСКАЯ, Н.У.К.
		ТВЕРДЫЕ	**C6**	3262 ВЕЩЕСТВО КОРРОЗИОННОЕ ТВЕРДОЕ ЩЕЛОЧНОЕ НЕОРГАНИЧЕСКОЕ, Н.У.К.
СВОЙСТВАМИ **ОСНОВАНИЙ**	**ОРГАНИЧЕСКИЕ**	**ЖИДКИЕ**	**C7**	2735 АМИНЫ ЖИДКИЕ КОРРОЗИОННЫЕ Н.У.К., ИЛИ 2735 ПОЛИАМИНЫ ЖИДКИЕ КОРРОЗИОННЫЕ, Н.У.К. 3267 ЖИДКОСТЬ КОРРОЗИОННАЯ ЩЕЛОЧНАЯ ОРГАНИЧЕСКАЯ, Н.У.К.
		ТВЕРДЫЕ	**C8**	3259 АМИНЫ ТВЕРДЫЕ КОРРОЗИОННЫЕ, Н.У.К., ИЛИ 3259 ПОЛИАМИНЫ ТВЕРДЫЕ КОРРОЗИОННЫЕ, Н.У.К. 3263 ВЕЩЕСТВО КОРРОЗИОННОЕ ТВЕРДОЕ ЩЕЛОЧНОЕ ОРГАНИЧЕСКОЕ, Н.У.К.
		жидкие	C9	1903 ЖИДКОСТЬ ДЕЗИНФИЦИРУЮЩАЯ КОРРОЗИОННАЯ, Н.У.К.

другие коррозионные вещества			2801 КРАСИТЕЛЬ ЖИДКИЙ КОРРОЗИОННЫЙ, Н.У.К., ИЛИ 2801 ПОЛУПРОДУКТ СИНТЕЗА КРАСИТЕЛЕЙ ЖИДКИЙ КОРРОЗИОННЫЙ, Н.У.К. 3066КРАСКА (ВКЛЮЧАЯ КРАСКУ, ЛАК, ЭМАЛЬ, КРАСИТЕЛЬ, ШЕЛЛАК, ОЛИФУ, ПОЛИТУРУ, ЖИДКИЙ НАПОЛНИТЕЛЬ И ЖИДКУЮ ЛАКОВУЮ ОСНОВУ) ИЛИ 3066 МАТЕРИАЛ ЛАКОКРАСОЧНЫЙ (ВКЛЮЧАЯ РАСТВОРИТЕЛЬ ИЛИ РАЗБАВИТЕЛЬ КРАСКИ) 1760 ЖИДКОСТЬ КОРРОЗИОННАЯ, Н.У.К.
	твердые[а]	C10	3147 КРАСИТЕЛЬ ТВЕРДЫЙ КОРРОЗИОННЫЙ Н.У.К., ИЛИ 3147 ПОЛУПРОДУКТ СИНТЕЗА КРАСИТЕЛЕЙ ТВЕРДЫЙ КОРРОЗИОННЫЙ, Н.У.К 3244 ВЕЩЕСТВА ТВЕРДЫЕ, СОДЕРЖАЩИЕ КОРРОЗИОННУЮ ЖИДКОСТЬ, Н.У 1759 ВЕЩЕСТВО КОРРОЗИОННОЕ ТВЕРДОЕ, Н.У.К.
изделия		C11	2794 БАТАРЕИ ЖИДКОСТНЫЕ КИСЛОТНЫЕ ЭЛЕКТРИЧЕСКИЕ АККУМУЛЯТОРНЫЕ 2795 БАТАРЕИ ЖИДКОСТНЫЕ ЩЕЛОЧНЫЕ ЭЛЕКТРИЧЕСКИЕ АККУМУЛЯТОРНЫЕ 2800 БАТАРЕИ ЖИДКОСТНЫЕ НЕПРОЛИВАЮЩИЕСЯ ЭЛЕКТРИЧЕСКИЕ АККУМУЛЯТОРНЫЕ 3028 БАТАРЕИ СУХИЕ, СОДЕРЖАЩИЕ КАЛИЯ ГИДРОКСИД ТВЕРДЫЙ, ЭЛЕКТРИЧЕСКИЕ АККУМУЛЯТОРНЫЕ

Коррозионные вещества с дополнительной опасностью

Легковоспламеняющиеся[б,в,г] CF	жидкие	CF1	2734 АМИНЫ ЖИДКИЕ КОРРОЗИОННЫЕ ЛЕГКОВОСПЛАМЕНЯЮЩИЕСЯ, Н.У.К., ИЛИ 2734 ПОЛИАМИНЫ ЖИДКИЕ КОРРОЗИОННЫЕ ЛЕГКОВОСПЛАМЕНЯЮЩИЕСЯ, Н.У.К. 2986 ХЛОРСИЛАНЫ КОРРОЗИОННЫЕ ЛЕГКОВОСПЛАМЕНЯЮЩИЕСЯ, Н.У.К. 2920 ЖИДКОСТЬ КОРРОЗИОННАЯ ЛЕГКОВОСПЛАМЕНЯЮЩАЯСЯ, Н.У.К.
	твердые	CF2	2921 ВЕЩЕСТВО КОРРОЗИОННОЕ ТВЕРДОЕ ЛЕГКОВОСПЛАМЕНЯЮЩЕЕСЯ, Н.У.К.
самонагревающиеся CS	жидкие	CS1	3301 ЖИДКОСТЬ КОРРОЗИОННАЯ САМОНАГРЕВАЮЩАЯСЯ, Н.У.К.
	твердые	CS2	3095 ВЕЩЕСТВО КОРРОЗИОННОЕ ТВЕРДОЕ САМОНАГРЕВАЮЩЕЕСЯ, Н.У.К
реагирующие с водой CW	жидкие[г]	CW1	3094 ЖИДКОСТЬ КОРРОЗИОННАЯ, РЕАГИРУЮЩАЯ С ВОДОЙ, Н.У.К.

	твердые	CW2	3096 ВЕЩЕСТВО КОРРОЗИОННОЕ ТВЕРДОЕ, РЕАГИРУЮЩЕЕ С ВОДОЙ, Н.У.К.
окисляющие CO	жидкие	CO1	3093 ЖИДКОСТЬ КОРРОЗИОННАЯ ОКИСЛЯЮЩАЯ, Н.У.К
	твердые	CO2	3084 ВЕЩЕСТВО КОРРОЗИОННОЕ ТВЕРДОЕ ОКИСЛЯЮЩЕЕ, Н.У.К.
ЯДОВИТЫЕ[е] CT	**ЖИДКИЕ[д]**	**CT1**	2922 ЖИДКОСТЬ КОРРОЗИОННАЯ ЯДОВИТАЯ, Н.У.К
	ТВЕРДЫЕ[ж]	**CT2**	2923 ВЕЩЕСТВО КОРРОЗИОННОЕ ТВЕРДОЕ ЯДОВИТОЕ, Н.У.К.
ЛЕГКОВОСПЛАМЕНЯЮЩИЕСЯ ЖИДКИЕ ЯДОВИТЫЕ[г]		**CFT**	(СВОДНОЙ ПОЗИЦИИ С ЭТИМ КЛАССИФИКАЦИОННЫМ КОДОМ НЕ ИМЕЕТСЯ; ПРИ НЕОБХОДИМОСТИ ОТНЕСЕНИЕ К ТОЙ ИЛИ ИНОЙ СВОДНОЙ ПОЗИЦИИ С ТЕМ ИЛИ ИНЫМ КЛАССИФИКАЦИОННЫМ КОДОМ ОСУЩЕСТВЛЯЕТСЯ В СООТВЕТСТВИИ С ТАБЛИЦЕЙ ПРИОРИТЕТА ОПАСНЫХ СВОЙСТВ, ПРИВЕДЕННОЙ В П. 2.1.3.9.)
ОКИСЛЯЮЩИЕ, ЯДОВИТЫЕ[е,ж]		**COT**	**(Сводной позиции с этим классификационным кодом не имеется; при необходимости отнесение к той или иной сводной позиции с тем или иным классификационным кодом осуществляется в соответствии с таблицей приоритета опасных свойств, приведенной в п. 2.1.3.9.)**

[а] Смеси твердых веществ, не подпадающих под действие положений Прил. 2 к СМГС, и коррозионных жидкостей могут перевозиться под № ООН 3244 без применения к ним классификационных *критериев класса 8 при условии, что во время загрузки вещества или во время закрывания тары,* контейнера или транспортной единицы не имеется видимых следов излишка жидкости. Каждая *тара должна соответствовать типу конструкции, прошедшему испытание на герметичность для группы упаковки II.*

[б] Жидкости легковоспламеняющиеся коррозионные с температурой вспышки ниже 23°C, за исключение № ООН 2734 и 2920, являются веществами класса 3.

[в] Жидкости легковоспламеняющиеся слабокоррозионные с температурой вспышки от 23°C до 61°C являются веществами класса 3.

[г] Хлорсиланы, которые при взаимодействии с водой или влажным воздухом выделяют воспламеняющиеся газы, являются веществами класса 4.3.

[д] Хлорформиаты с преобладающими токсичными свойствами являются веществами класса 6.1.

[е] Едкие вещества с сильной ингаляционной токсичностью, определенные в п.п. 2.2.61.1.4–2.2.61.1.9, являются веществами класса 6.1.

[ж] № ООН 2505 АММОНИЯ ФТОРИД, № ООН 1812 КАЛИЯ ФТОРИД, № ООН 1690 НАТРИЯ ФТОРИД, № ООН 2674 НАТРИЯ ФТОРОСИЛИКАТ и № ООН 2856 ФТОРОСИЛИКАТЫ, Н.У.К., являются веществами класса 6.1.

2.2.9 КЛАСС 9 ПРОЧИЕ ОПАСНЫЕ ВЕЩЕСТВА И ИЗДЕЛИЯ

2.2.9.1 Критерии

2.2.9.1.1 К классу 9 относятся вещества и изделия, которые во время перевозки представляют опасность, не подпадающую под определение других классов.

2.2.9.1.2 Вещества и изделия класса 9 подразделяются на:

M1 Вещества, мелкая пыль которых при вдыхании может представлять опасность для здоровья

M2 Вещества и приборы, которые в случае пожара могут выделять диоксины

M3 Вещества, выделяющие легковоспламеняющиеся пары

M4 Литиевые батареи

M5 Спасательные средства

M6–M8 Вещества, опасные для окружающей среды:

M6 Загрязнитель водной среды жидкий

M7 Загрязнитель водной среды твердый

M8 Генетически измененные микроорганизмы и организмы

M9–M10 Вещества, перевозимые при повышенной температуре:

M9 Жидкие

M10 Твердые

M11 Прочие вещества, представляющие опасность при перевозке, но не соответствующие определениям других классов.

Определения и классификация

2.2.9.1.3 Вещества и изделия, отнесенные к классу 9, перечислены в таблице A главы 3.2. Отнесение веществ и изделий, непоименованных в таблице A главы 3.2, к соответствующей позиции этой таблицы или подраздела 2.2.9.3 осуществляется согласно положениям пунктов 2.2.9.1.4–2.2.9.1.14.

Вещества, мелкая пыль которых при вдыхании может представлять опасность для здоровья

2.2.9.1.4 Вещества, мелкая пыль которых при вдыхании может представлять опасность для здоровья, включают асбесты и смеси, содержащие асбесты.

Вещества и приборы, которые в случае пожара могут выделять диоксины

2.2.9.1.5 Вещества и приборы, которые в случае пожара могут выделять диоксины, включают полихлорированные дифенилы (ПХД), полихлорированные терфенилы (ПХТ), полигалогенированные дифенилы и терфенилы и смеси, содержащие эти вещества, а также приборы, такие, как трансформаторы, конденсаторы и устройства, содержащие эти вещества или смеси.

ПРИМЕЧАНИЕ: Положения Прил. 2 к СМГС не распространяются на смеси, содержащие не более 50 мг/кг ПХД или ПХТ.

Вещества, выделяющие легковоспламеняющиеся пары

2.2.9.1.6 Вещества, выделяющие легковоспламеняющиеся пары, включают полимеры, содержащие легковоспламеняющиеся жидкости с температурой вспышки не выше 55°C.

Литиевые батареи

2.2.9.1.7 Литиевые элементы и батареи могут быть отнесены к классу 9, если они отвечают требованиям специального положения 230 главы 3.3. Положения Прил. 2 к СМГС не распространяются на литиевые элементы и батареи, если они отвечают требованиям специального положения 188 главы 3.3. Они классифицируются в соответствии с процедурами, предусмотренными в разделе 38.3 Руководства по испытаниям и критериям.

Спасательные средства

2.2.9.1.8 Спасательные средства включают спасательные устройства и компоненты автотранспортных средств, соответствующие описаниям, содержащимся в специальных положениях 235 или 296 главы 3.3.

Вещества, опасные для окружающей среды

2.2.9.1.9 Вещества, опасные для окружающей среды, включают жидкие или твердые вещества – загрязнители водной среды, а также растворы и смеси этих веществ (такие, как препараты и отходы), которые не могут быть отнесены к другим классам или к любой другой позиции класса 9, указанной в таблице А главы 3.2. К ним также относятся генетически измененные микроорганизмы и организмы.

Загрязнители водной среды

2.2.9.1.10 Отнесение какого-либо вещества к позициям с № ООН 3082 ВЕЩЕСТВО ЖИДКОЕ, ОПАСНОЕ ДЛЯ ОКРУЖАЮЩЕЙ СРЕДЫ, Н.У.К., и № ООН 3077 ВЕЩЕСТВО ТВЕРДОЕ, ОПАСНОЕ ДЛЯ ОКРУЖАЮЩЕЙ СРЕДЫ, Н.У.К., в качестве загрязнителя водной среды осуществляется в соответствии с положениями раздела 2.3.5. Вещества, уже отнесенные к № ООН 3077 и 3082 как опасные для окружающей среды, перечислены в подразделе 2.2.9.4.

Генетически измененные микроорганизмы или организмы

2.2.9.1.11 Генетически измененные микроорганизмы представляют собой микроорганизмы, генетический материал которых был сознательно изменен при помощи технических средств или таких процессов, которые не могут произойти в естественных условиях. Генетически измененные микроорганизмы в соответствии с требованиями класса 9 – это микроорганизмы, которые не представляют опасности для человека и животных, но которые могут подвергнуть животных, растения, микробиологические вещества и экосистемы таким изменениям, которые не могут иметь место в естественных условиях.

Примечание 1: Генетически измененные микроорганизмы, являющиеся инфекционными, относятся к веществам класса 6.2, № ООН 2814 и № ООН 2900.

Примечание 2: Генетически измененные микроорганизмы, на сознательное введение которых в окружающую среду получено разрешение*, не подпадают под действие положений для этого класса.

Примечание 3: Живые позвоночные или беспозвоночные животные не должны использоваться для перевозки генетически измененных микроорганизмов, отнесенных к классу 9, кроме случаев, когда вещество не может перевозиться другим способом.

2.2.9.1.12 Генетически измененные организмы, в отношении которых известно или предполагается, что они являются опасными для окружающей среды, должны перевозиться в соответствии с условиями, установленными компетентным органом страны происхождения.

***Вещества, перевозимые при повышенной температуре**

2.2.9.1.13 Вещества при повышенной температуре включают вещества, перевозимые или предъявляемые для перевозки в жидком состоянии при температуре не ниже 100°С и – если они имеют температуру вспышки – ниже их температуры вспышки. К ним также относятся твердые вещества, перевозимые или предъявляемые для перевозки при температуре не ниже 240°С.

Примечание: Вещества, перевозимые при повышенной температуре могут быть отнесены к классу 9 лишь в том случае, если они не удовлетворяют критериям любого другого класса.

Прочие вещества, представляющие опасность при перевозке, но не соответствующие определениям других классов

2.2.9.1.14 К классу 9 относятся следующие вещества, не соответствующие определениям других классов:

твердые аммиачные соединения с температурой вспышки ниже 61° С;

дитиониты, представляющие незначительную опасность;

жидкости высокой летучести;

вещества, выделяющие ядовитые пары;

вещества, содержащие аллергены;

комплекты химических веществ и комплекты первой помощи.

Примечание: Положения Прил. 2 к СМГС не распространяются на

№ ООН 1845 углерода диоксид твердый (лед сухой),

№ ООН 2071 удобрения аммиачно-нитратные,

№ ООН 2216 муку рыбную (рыбные отходы) стабилизированную,

№ ООН 2807 материал намагниченный,

№ ООН 3166 двигатели внутреннего сгорания, в том числе в составе машинного оборудования или транспортных средств,

№ ООН 3171 транспортное средство, работающее на аккумуляторных батареях, или

№ ООН 3171 оборудование, работающее на аккумуляторных батареях (батареях жидкостных элементов),

№ ООН 3334 жидкость, перевозка которой воздушным транспортом регулируется правилами, н.у.к., и

№ ООН 3335 твердое вещество, перевозка которого воздушным транспортом регулируется правилами, н.у.к., перечисленные в Типовых правилах ООН.

Назначение групп упаковки

2.2.9.1.15 Веществам и изделиям класса 9, поименованным в таблице А главы 3.2, назначается одна из следующих групп упаковки в зависимости от степени опасности, которой они обладают:

группа упаковки II:	вещества со средней степенью опасности;
группа упаковки III:	вещества с низкой степенью опасности.

2.2.9.2 Вещества и изделия, которые не допускаются к перевозке

К перевозке не допускаются следующие вещества и изделия:

– литиевые батареи, не отвечающие требованиям специальных положений 188, 230, 287 или 636 главы 3.3;

– неочищенные порожние контейнеры для приборов, таких, как трансформаторы и конденсаторы, содержащие вещества, отнесенные к № ООН 2315, 3151 или 3152.

2.2.9.3 Перечень сводных позиций

	КЛАССИФИКАЦИОННЫЙ КОД	НОМЕР ООН	НАИМЕНОВАНИЕ ВЕЩЕСТВА ИЛИ ИЗДЕЛИЯ
Вещества, мелкая пыль которых при вдыхании может представлять опасность для здоровья			
	M1	2212	АСБЕСТ ГОЛУБОЙ (КРОЦИДОЛИТ) ИЛИ
		2212	АСБЕСТ КОРИЧНЕВЫЙ (АМОЗИТ, МИЗОРИТ)
		2590	АСБЕСТ БЕЛЫЙ (ХРИЗОТИЛ, АКТИНОЛИТ, АНТОФИЛЛИТ, ТРЕМОЛИТ)
Вещества и приборы, которые в случае пожара могут выделять диоксины	**M2**	2315	ПОЛИХЛОРДИФЕНИЛЫ
		3151	ПОЛИГАЛОГЕНИРОВАННЫЕ ДИФЕНИЛЫ ЖИДКИЕ ИЛИ
		3151	ПОЛИГАЛОГЕНИРОВАННЫЕ ТЕРФЕНИЛЫ ЖИДКИЕ
		3152	ПОЛИГАЛОГЕНИРОВАННЫЕ ДИФЕНИЛЫ ТВЕРДЫЕ ИЛИ
		3152	ПОЛИГАЛОГЕНИРОВАННЫЕ ТЕРФЕНИЛЫ ТВЕРДЫЕ
Вещества, выделяющие легковоспламеняющиеся пары	**M3**	2211	ПОЛИМЕР ВСПЕНИВАЮЩИЙСЯ ГРАНУЛИРОВАННЫЙ, ВЫДЕЛЯЮЩИЙ ЛЕГКО ВОСПЛАМЕНЯЮЩИЕСЯ ПАРЫ
		3314	ПЛАСТИЧНОЕ ФОРМОВОЧНОЕ СОЕДИНЕНИЕ В ВИДЕ ТЕСТООБРАЗНОЙ МАССЫ, В ФОРМЕ ЛИСТА ИЛИ ПОЛУЧЕННОЕ ПУТЕМ ЭКСТРУЗИИ ЖГУТА, ВЫДЕЛЯЮЩЕЕ ЛЕГКОВОСПЛАМЕНЯЮЩИЕСЯ ПАРЫ
Литиевые батареи	M4	3090	БАТАРЕИ ЛИТИЕВЫЕ
		3091	БАТАРЕИ ЛИТИЕВЫЕ В ОБОРУДОВАНИИ ИЛИ
		3091	БАТАРЕИ ЛИТИЕВЫЕ, УПАКОВАННЫЕ С ОБОРУДОВАНИЕМ
	M5	2990	СРЕДСТВА СПАСАТЕЛЬНЫЕ САМОНАДУВНЫЕ

Спасательные средства			3072 СРЕДСТВА СПАСАТЕЛЬНЫЕ НЕСАМОНАДУВНЫЕ, СОДЕРЖАЩИЕ В КАЧЕСТВЕ ОБОРУДОВАНИЯ ОПАСНЫЕ ГРУЗЫ 3268 УСТРОЙСТВА ГАЗОНАПОЛНИТЕЛЬНЫЕ НАДУВНЫХ ПОДУШЕК ИЛИ 3268 МОДУЛИ НАДУВНЫХ ПОДУШЕК ИЛИ 3268 УСТРОЙСТВА ПРЕДВАРИТЕЛЬНОГО НАТЯЖЕНИЯ РЕМНЕЙ БЕЗОПАСНОСТИ
Вещества, опасные для окружающей среды	Загрязнитель водной среды жидкий	M6	3082 ВЕЩЕСТВО ЖИДКОЕ, ОПАСНОЕ ДЛЯ ОКРУЖАЮЩЕЙ СРЕДЫ, Н.У.К.
	Загрязнитель водной среды твердый	M7	3077 ВЕЩЕСТВО ТВЕРДОЕ, ОПАСНОЕ ДЛЯ ОКРУЖАЮЩЕЙ СРЕДЫ, Н.У.К.
	Генетически измененные микроорганизмы и организмы	M8	**3245 МИКРООРГАНИЗМЫ ГЕНЕТИЧЕСКИ ИЗМЕНЕННЫЕ**
ВЕЩЕСТВА ПРИ ПОВЫШЕННОЙ ТЕМПЕРАТУРЕ	**ЖИДКИЕ**	**M9**	3257 ЖИДКОСТЬ ПРИ ПОВЫШЕННОЙ ТЕМПЕРАТУРЕ, Н.У.К., ПЕРЕВОЗИМАЯ ПРИ ТЕМПЕРАТУРЕ НЕ НИЖЕ 100°C, НО НИЖЕ ЕЕ ТЕМПЕРАТУРЫ ВСПЫШКИ (ВКЛЮЧАЯ РАСПЛАВЛЕННЫЕ МЕТАЛЛЫ, РАСПЛАВЛЕННЫЕ СОЛИ И Т. Д.)
	ТВЕРДЫЕ	M10	3258 ВЕЩЕСТВО ТВЕРДОЕ ПРИ ПОВЫШЕННОЙ ТЕМПЕРАТУРЕ, Н.У.К., ПРИ ТЕМПЕРАТУРЕ НЕ НИЖЕ 240°C
Прочие вещества или изделия, представляющие опасность при перевозке, но не подпадающие под определения других классов		**M11**	СВОДНОЙ ПОЗИЦИИ НЕ ИМЕЕТСЯ. ПОЛОЖЕНИЯ ДЛЯ КЛАССА 9 РАСПРОСТРАНЯЮТСЯ ТОЛЬКО НА СЛЕДУЮЩИЕ ВЕЩЕСТВА, ПРИВЕДЕННЫЕ В ТАБЛИЦЕ А ГЛАВЫ 3.2 ПОД ЭТИМ КЛАССИФИКАЦИОННЫМ КОДОМ: 1841 АЦЕТАЛЬДЕГИДАММИАК 1931 ЦИНКА ДИТИОНИТ (ЦИНКА ГИДРОСУЛЬФИТ) 1941 ДИБРОМДИФТОРМЕТАН 1990 БЕНЗАЛЬДЕГИД 2969 БОБЫ КАСТОРОВЫЕ, ИЛИ 2969 МУКА КАСТОРОВАЯ , ИЛИ 2969 ЖМЫХ КАСТОРОВЫЙ , ИЛИ 2969 ХЛОПЬЯ КАСТОРОВЫЕ 3316 КОМПЛЕКТ ХИМИЧЕСКИХ ВЕЩЕСТВ, ИЛИ КОМПЛЕКТ ПЕРВОЙ ПОМОЩИ 3359 ЕДИНИЦА ФУМИГИРОВАННАЯ ТРАНСПОРТНАЯ 3363 ВЕЩЕСТВА ОПАСНЫЕ В ОБОРУДОВАНИИ или 3363 ВЕЩЕСТВА ОПАСНЫЕ В ПРИБОРАХ

2.2.9.4 Вещества, уже классифицированные как опасные для окружающей среды, но не относящиеся к какому-либо другому классу или к другим позициям класса 9, кроме позиций под № ООН 3077 или 3082

№ ООН 3082 ВЕЩЕСТВО ЖИДКОЕ, ОПАСНОЕ ДЛЯ ОКРУЖАЮЩЕЙ СРЕДЫ, Н.У.К., жидкий загрязнитель водной среды

спирт C_6–C_{17} (вторичный) поли (3–6) этоксилат

спирт C_{12}–C_{15} поли (1–3) этоксилат

спирт C_{13}–C_{15} поли (1–6) этоксилат

альфа-циперметрин

бутилбензилфталат

хлорированные парафины (C_{10}–C_{13})

1-хлороктан

крезилдифенилфосфат

цифлутрин

децилакрилат

ди-норм-бутилфталат

1,6-дихлоргексан

диизопропилбензолы

изодецилакрилат

изодецилдифенилфосфат

изооктилнитрат

малатион

ресметрин

триарилфосфаты

трикрезилфосфаты

триэтилбензол

триксиленилфосфат

№ ООН 3077 ВЕЩЕСТВО ТВЕРДОЕ, ОПАСНОЕ ДЛЯ ОКРУЖАЮЩЕЙ СРЕДЫ, Н.У.К.,

твердый загрязнитель водной среды

хлоргексидин

хлорированные парафины (C_{10}–C_{13})

пара-дихлорбензол

дифенил

дифениловый эфир

фенбутадина оксид

ртути хлорид (каломель)

трибутилолова фосфат

цинка бромид

ГЛАВА 2.3
МЕТОДЫ ИСПЫТАНИЙ

2.3.0 Общие положения

Если в главе 2.2 или в настоящей главе не предусмотрено иное, то для классификации опасных грузов используются методы испытаний, изложенные в Руководстве по испытаниям и критериям.

2.3.1 Испытание бризантных взрывчатых веществ типа А на экссудацию

2.3.1.1 Помимо испытаний, указанных в Руководстве по испытаниям и критериям, бризантные ВВ типа А (№ ООН 0081) должны подвергаться испытанию на экссудацию, если они содержат более 40% жидкого эфира азотной кислоты.

2.3.1.2 Прибор для испытания бризантных ВВ на экссудацию (рис. 1–3) состоит из полого бронзового стакана высотой 40 мм с внутренним диаметром 15,7 мм. На стенке стакана имеется 20 отверстий диаметром 0,5 мм (4 ряда по 5 отверстий). Бронзовый поршень с цилиндрической частью длиной 48 мм при общей длине 52 мм может скользить в вертикально стоящем стакане. К поршню диаметром 15,6 мм прилагается груз массой 2220 г, с тем чтобы давление на основание стакана составляло 120 кПа (1,20 бара).

2.3.1.3 Из 5-8 г бризантного ВВ изготовляется валик длиной 30 мм и диаметром 15 мм; валик обертывается в тонкую ткань и вводится в стакан; затем сверху помещается поршень с грузом так, чтобы бризантное ВВ подвергалось давлению 120 кПа (1,20 бара). Отмечается время, по истечении которого с наружной стороны отверстий стакана появляются первые маслянистые капельки нитроглицерина.

2.3.1.4 Считается, что бризантное ВВ прошло испытание успешно, если до первого просачивания жидкости проходит более 5 мин. Испытание проводится при температуре +15…+25°C.

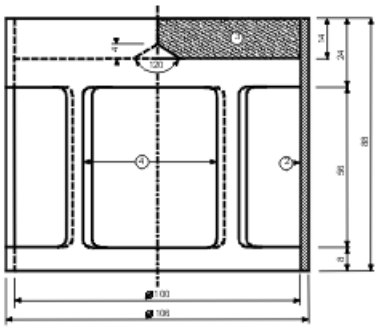

Рис.1. Колоколообразный груз массой 2220 г, который устанавливается на бронзовый поршень

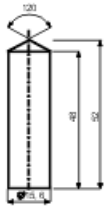

Рис. 2. Бронзовый поршень; размеры в мм

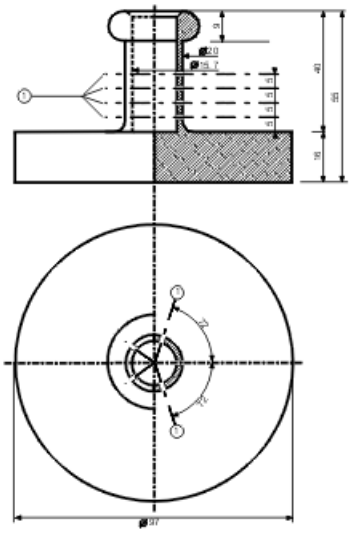

Рис. 3. Бронзовый стакан, размеры в мм

На рисунках 1–3:

1) 4 ряда по пять отверстий диаметром 0,5 мм

2) Медь

3) Свинцовая пластинка с центральным конусом с нижней стороны

4) 4 отверстия размером 46×56 мм, размещенные по окружности через равные промежутки

2.3.2 Испытания нитроцеллюлозных смесей класса 4.1

2.3.2.1 Нитроцеллюлоза при нагревании в течение 30 мин при температуре 132°C не должна выделять видимых коричневато-желтых паров оксидов азота. Температура самовоспламенения должна превышать 180°C. См. п.п. 2.3.2.3–2.3.2.8, 2.3.2.9 а) и 2.3.2.10.

2.3.2.2 3 г пластифицированной нитроцеллюлозы при нагревании в течение 60 мин при температуре 132°C не должны выделять видимых коричневато-желтых паров оксидов азота. Температура самовоспламенения должна превышать 170°C. См. п.п. 2.3.2.3–2.3.2.8, 2.3.2.9 б) и 2.3.2.10.

2.3.2.3 В случае расхождения мнений относительно возможности допущения некоторых веществ к железнодорожной перевозке должны применяться изложенные ниже процедуры испытаний.

2.3.2.4 Если при проведении испытаний для проверки условий устойчивости, предписанных выше в этом разделе, используются иные методы или процедуры испытаний, то они должны дать результаты, аналогичные тем, которые могли бы быть получены при применении нижеуказанных методов.

2.3.2.5 При проведении описываемых ниже испытаний на устойчивость путем нагревания температура в сушильной камере, содержащей испытываемый образец, не должна отклоняться более чем на 2°C от предписанной температуры; продолжительность испытания – 30 или 60 мин – должна соблюдаться с точностью до 2 мин. Сушильная камера должна быть устроена таким образом, чтобы температура в ней достигала предписываемой величины не позднее чем через 5 мин после помещения в нее образца.

2.3.2.6 Перед проведением испытаний, предусмотренных в п.п. 2.3.2.9 и 2.3.2.10, взятые в качестве образца вещества должны сушиться в течение не менее 15 часов при комнатной температуре в вакуум-сушилке, содержащей плавленый и зернистый кальция хлорид; вещество должно помещаться тонким слоем; с этой целью непорошкообразные и неволокнистые вещества надлежит либо измельчать, либо протирать, либо дробить на небольшие кусочки. Давление в сушилке должно составлять менее 6,5 кПа (0,065 бара).

2.3.2.7 До сушки в условиях, предусмотренных в п. 2.3.2.6, вещества, о которых говорится в п. 2.3.2.2, должны подвергаться предварительной сушке в хорошо вентилируемой сушильной камере при температуре 70°C; предварительная сушка должна продолжаться до тех пор, пока вещество не будет терять за 15 мин менее 0,3% своей первоначальной массы.

Слабонитрированная нитроцеллюлоза, предусмотренная в п. 2.3.2.1, должна сначала подвергаться предварительной сушке в условиях, указанных в п. 2.3.2.7; затем для завершения сушки нитроцеллюлоза помещается не менее, чем на 15 часов в сушилку, содержащую концентрированную серную кислоту.

2.3.2.9 Испытание на химическую устойчивость при нагревании

а) Испытание вещества, указанного в п. 2.3.2.1.

– В каждую из двух стеклянных пробирок, имеющих следующие размеры:

длина	350 мм,
внутренний диаметр	16 мм,
толщина стенок	1,5 мм,

помещается 1 г высушенного на кальция хлориде вещества (в случае необходимости должно производиться измельчения вещества на кусочки массой не более 0,05 г каждый). Затем обе пробирки плотно закрываются (но так, чтобы пробка не оказывала сопротивления) и помещаются в сушильную камеру таким образом, чтобы не менее 4/5 их длины оставались видимыми; в сушильной камере они выдерживаются в течение 30 мин при постоянной температуре 132°C. Ведется наблюдение за тем, не происходит ли в течение этого периода выделение газов оксидов азота в виде коричневато-желтых паров, хорошо видимых на белом фоне.

– В случае отсутствия таких паров вещество считается устойчивым.

б) Испытание пластифицированной нитроцеллюлозы (см. п. 2.3.2.2)

– 3 г пластифицированной нитроцеллюлозы помещается в стеклянные пробирки, аналогичные указанным в пункте а), которые затем переносятся в сушильную камеру и выдерживаются в ней при постоянной температуре 132°C.

- Пробирки, содержащие пластифицированную нитроцеллюлозу, выдерживаются в сушильной камере в течение 60 мин. При этом не должны выделяться видимые коричневато-желтые пары азота. Наблюдение и оценка производятся так же, как предусмотрено в пункте а).

2.3.2.10 Температура самовоспламенения (см. п.п. 2.3.2.1 и 2.3.2.2)

а) Температура самовоспламенения определяется путем нагревания 0,2 г вещества в стеклянной пробирке, погруженной в ванну из сплава Вуда. Пробирка помещается в ванну, когда температура ванны достигает 100°С. Затем температура ванны постепенно повышается на 5°С в минуту.

б) Пробирки должны иметь следующие размеры:

длина	125 мм
внутренний диаметр	15 мм
толщина стенок	0,5 мм.

Их следует погружать на глубину 20 мм.

в) Испытание повторяется три раза, причем каждый раз отмечается температура

самовоспламенения вещества, скорость горения, дефлаграция или детонация.

г) Отмеченная при этих трех испытаниях самая низкая температура является температурой самовоспламенения.

2.3.3 ИСПЫТАНИЯ ЛЕГКОВОСПЛАМЕНЯЮЩИХСЯ ЖИДКОСТЕЙ КЛАССОВ 3, 6.1 И 8

2.3.3.1 Испытание для определения температуры вспышки

2.3.3.1.1 Температура вспышки определяется при помощи одного из следующих приборов:

а) прибора системы Абеля;

б) прибора системы Абеля–Пенски;

в) прибора системы Таг;

г) прибора системы Пенски–Мартенса;

д) предусмотренного в стандарте ISO 3679: 1983 или ISO 3680: 1983.

2.3.3.1.2 Для определения температуры вспышки красок, клеев и аналогичных вязких материалов, содержащих растворители, должны использоваться только приборы и методы испытаний, пригодные для определения температуры вспышки вязких жидкостей, в соответствии со следующими стандартами:

а) международный стандарт ISO 3679: 1983;

б) международный стандарт ISO 3680: 1983;

в) международный стандарт ISO 1523: 1983;

г) немецкий стандарт DIN 53213: 1978, часть 1.

2.3.3.1.3 Испытание проводится либо по методу равновесия, либо по методу неравновесности.

2.3.3.1.4 Для проведения испытания по методу равновесия, см.:

а) международный стандарт ISO 1516: 1981;

б) международный стандарт ISO 3680: 1983;

в) международный стандарт ISO 1523: 1983;

г) международный стандарт ISO 3679: 1983.

2.3.3.1.5 Для проведения испытания по методу неравновесности:

а) с использованием прибора системы Абеля, см.:

– английский стандарт BS 2000, часть 170: 1995;

– французский стандарт NF MO7-011: 1988;

– французский стандарт NF T66-009: 1969;

б) с использованием прибора системы Абеля–Пенски, см:

– немецкий стандарт DIN 51755, часть 1: 1974 (для температур от 5°C до 65°C);

– немецкий стандарт DIN 51755, часть 2: 1978 (для температур ниже 5°C);

– французский стандарт NF MO7-036: 1984;

в) с использованием прибора системы Таг, см. американский стандарт ASTM D 56: 1993;

г) с использованием прибора системы Пенски–Мартенса, см.:

– международный стандарт ISO 2719: 1988;

– европейский стандарт EN 22719 в каждом из его национальных вариантов (например, BS 2000, часть 404/EN 22719): 1994;

– американский стандарт ASTM D 93: 1994;

– стандарт Нефтяного института IP 34: 1988.

2.3.3.1.6 Методы испытания, перечисленные в п.п. 2.3.3.1.4 и 2.3.3.1.5, применяются только для диапазонов температуры вспышки, указанных для каждого отдельного метода. При выборе метода испытания необходимо учитывать возможность возникновения химических реакций между испытываемым веществом и материалом прибора. Согласно правилам техники безопасности прибор должен размещаться в месте, защищенном от сквозняков. В целях безопасности при испытании органических пероксидов и самореактивных веществ, а также ядовитых веществ надлежит применять метод с использованием небольшого образца (около 2 мл).

2.3.3.1.7 Если температура вспышки, определенная по методу неравновесности согласно п. 2.3.3.1.5, составляет 23 + 2°C или 61 ± 2°C, то результат должен быть проверен для каждого температурного диапазона методом равновесия в соответствии с п. 2.3.3.1.4.

В случае расхождения мнений относительно классификации легковоспламеняющейся жидкости должна быть принята классификация, предложенная грузоотправителем, если при контрольном испытании с целью определения температуры вспышки будет получен результат, не отклоняющийся более чем на 2°C от предельных температур (соответственно, 23°C и 61°C), приведенных в п. 2.2.3.1. Если разница составляет более 2°C, необходимо провести еще одно контрольное испытание и принять самую низкую температуру по результатам обоих контрольных испытаний.

2.3.3.2 Испытание для определения содержания пероксида

Содержание пероксида в испытываемой жидкости определяется следующим образом:

В колбу Эрленмейера наливают испытываемую жидкость в количестве 5 г, взвешенной с точностью до 0,01 г, к которой добавляют 20 см^3 ангидрида уксусного и 1 г твердого порошка калия йодида; смесь взбалтывают и через 10 мин нагревают в течение 3 мин до температуры 60°C. В течение 5 мин смесь остывает, а затем к ней добавляют 25 см^3 воды. Смесь выдерживают в течение 30 мин, а затем свободный йод титруют раствором натрия тиосульфата без добавления индикатора; полное обесцвечивание

свидетельствует об окончании реакции. Содержание пероксида в образце (в пересчете на H_2O_2) можно рассчитать по формуле:

$$\frac{17\,n}{100\,p}\,,\ \%$$

где n – количество раствора натрия тиосульфата, $см^3$;
p – количество испытываемой жидкости, г.

2.3.4 ИСПЫТАНИЕ ДЛЯ ОПРЕДЕЛЕНИЯ ТЕКУЧЕСТИ

Для определения текучести жидких, вязких или пастообразных веществ и смесей применяется следующий метод испытания.

2.3.4.1 Испытательное оборудование

Пенетрометр, соответствующий стандарту ISO 2137-1985, с направляющим стержнем массой 47,5 г + 0,05 г; сетчатый диск из дюралюминия массой 102,5 г + 0,05 г с коническими отверстиями (см. рис. 1); сосуд с внутренним диаметром 72-80 мм, служащий для приема образца.

2.3.4.2 Процедура испытания

Образец помещают в пенетрационный сосуд не менее чем за 30 мин до измерения. Затем сосуд плотно закрывают и оставляют до начала измерения. Образец в плотно закрытом пенетрационном сосуде нагревают до 35+0,5°С и помещают на стол пенетрометра не ранее, чем за 2 мин до измерения. После этого острие S сетчатого диска вводят в соприкосновение с поверхностью жидкости и измеряют глубину проникновения.

2.3.4.3 Оценка результатов испытания

Вещество является пастообразным, если после соприкосновения острия S с поверхностью образца глубина проникновения, показываемая измерительным прибором, составляет:

а) за период времени погружения 5 с ± 0,1 с, составляет менее 15,0 мм ± 0,3 мм; или

б) за период времени погружения 5 с ± 0,1 с, составляет более 15,0 мм ± 0,3 мм, однако за дополнительное время погружения 55 с ± 0,5 с не превышает 5,0 мм ± 0,5 мм.

Примечание: В случае испытания образцов с определенной температурой текучести зачастую невозможно создать плоскую поверхность в пенетрационном сосуде и, таким образом, обеспечить четкие первоначальные условия для измерения при соприкосновении острия S с поверхностью. Кроме того, при испытании некоторых образцов воздействие сетчатого диска может явиться причиной упругой деформации поверхности и в первые несколько секунд имитировать более глубокое проникновение. В указанных случаях целесообразно применять оценку результатов согласно пункту б).

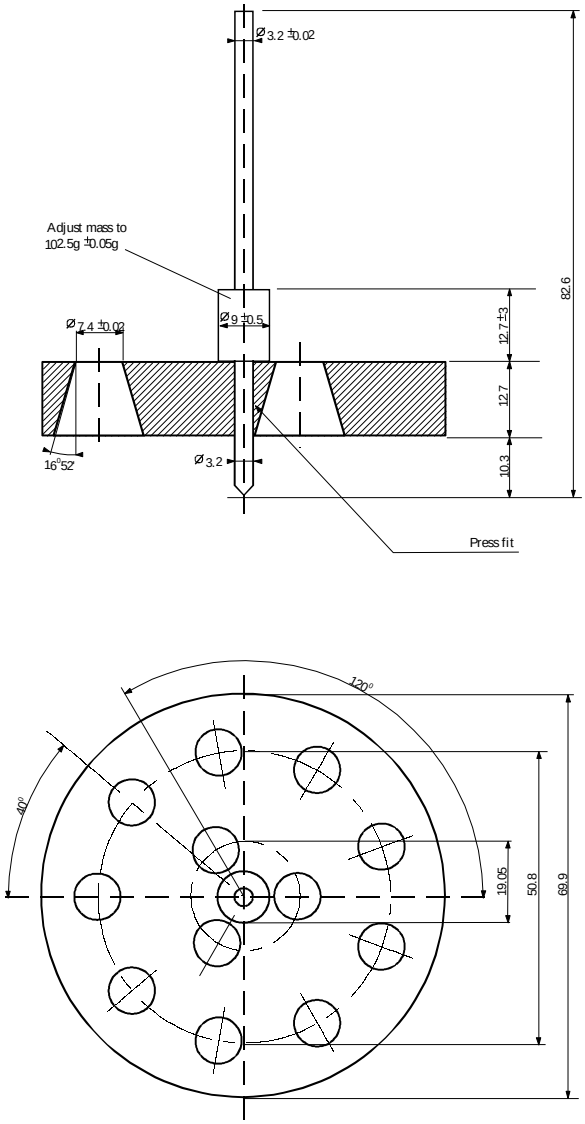

Рис. 1. Пенетрометр

Отрегулировать массу
до 102,5 г ± 0,05 г
Прессовая посадка

Неуказанные допуски составляют ±0,1 мм

2.3.5 ИСПЫТАНИЯ ДЛЯ ОПРЕДЕЛЕНИЯ ЭКОТОКСИЧНОСТИ, СТОЙКОСТИ И БИОЛОГИЧЕСКОЙ АККУМУЛЯЦИИ ВЕЩЕСТВ В ВОДНОЙ СРЕДЕ ДЛЯ ЦЕЛЕЙ ОТНЕСЕНИЯ К КЛАССУ 9

Примечание: В качестве методов испытания должны использоваться методы, принятые Организацией экономического сотрудничества и развития (ОЭСР) и Европейской комиссией (ЕК). Если используются другие методы, то они должны быть международно признаны, равноценны испытаниям ОЭСР и ЕК и указаны в протоколах испытаний.

2.3.5.1 Острая токсичность для рыб

Цель этого испытания заключается в определении значения концентрации, вызывающей гибель 50% подопытных особей. Речь идет о значении $ЛК_{50}$, т. е. о такой концентрации вещества в воде, которая вызывает гибель 50% подопытной группы рыб в ходе непрерывного испытания, продолжающегося не менее 96 часов. Для проведения испытания используются следующие виды рыб: полосатый ромб (Brachydanio rerio), черный толстоголов (Pimephales promelas) и радужная форель (Oncorhynchus mykiss). Рыбы подвергаются воздействию испытываемого вещества, добавляемого в воду в различных концентрациях (плюс одна контрольная проба). Измерения проводятся не реже, чем через каждые 24 часа. В конце 96-часового периода воздействия и, если возможно, при каждом измерении рассчитывается концентрация, вызывающая гибель 50% рыб. Определяется также концентрация, не дающая наблюдаемого эффекта на протяжении 96-часового периода воздействия.

2.3.5.2 Острая токсичность для дафний

Цель этого испытания заключается в определении значения эффективной концентрации вещества в воде, лишающей 50% дафний способности плавать ($ЭК_{50}$). Для проведения испытаний используются организмы daphnia magna и daphnia pulex. В течение 48 часов дафнии подвергаются воздействию испытываемого вещества, добавляемого в воду в различных концентрациях. Также определяется концентрация, не дающая наблюдаемого эффекта на протяжении 48-часового периода воздействия.

2.3.5.3 Торможение роста водорослей

Цель этого испытания заключается в определении воздействия химического вещества на рост водорослей в нормальных условиях. В течение 72 часов проводится сравнение с изменением биомассы и скорости роста водорослей в тех же условиях, но при отсутствии испытываемого химического вещества. Таким образом, получают значение эффективной концентрации, уменьшающей скорость роста водорослей на 50% ($ИК_{50скор}$), а также образование биомассы ($ИК_{50б}$).

2.3.5.4 Испытания для определения способности к быстрому биологическому разложению

Цель этих испытаний заключается в определении степени биологического разложения в нормальных аэробных условиях. Испытываемое вещество добавляется в малых концентрациях в питательный раствор, содержащий аэробные бактерии. Наблюдение за ходом разложения осуществляется в течение 28 суток путем определения параметра, указанного в используемом

методе испытаний. Существует несколько равноценных методов испытаний. Параметры включают уменьшение содержания растворенного органического углерода (РОУ), выделение диоксида углерода (CO_2) и потерю кислорода (O_2).

Считается, что вещество подвержено быстрому биологическому разложению, если в течение не более 28 суток удовлетворены следующие критерии (в течение не более 10 суток после момента, когда разложение впервые достигло 10%):

Уменьшение содержания РОУ: 70%

Выделение CO_2: 60% от расчетного уровня образования CO_2

Потеря O_2: 60% от расчетной потребности в O_2.

Если вышеуказанные критерии не удовлетворены, то испытание можно продолжить после истечения 28 суток, но тогда результат будет представлять собой внутреннюю способность испытываемого вещества к биологическому разложению. Для целей классификации обычно требуется результат, подтверждающий способность к "быстрому" биоразложению.

Когда имеются лишь данные по ХПК и $БПК_5$, считается, что вещество обладает способностью к быстрому биоразложению, если

$$\frac{БПК_5}{ХПК} \geq 0{,}5$$

БПК (биохимическая потребность в кислороде) определяется как масса растворенного кислорода, необходимая для процесса биохимического окисления удельного объема раствора вещества в предписанных условиях. Результат выражается в граммах БПК на грамм испытываемого вещества. Испытание, продолжающееся обычно 5 суток ($БПК_5$), проводится в соответствии с национальной стандартной процедурой испытаний.

ХПК (химическая потребность в кислороде) служит для измерения окисляемости вещества, выражаемой как равноценное содержание кислорода в окисляющем реагенте, потребляемом веществом в установленных лабораторных условиях. Результаты выражаются в граммах ХПК на грамм вещества. Может использоваться национальная стандартная процедура.

2.3.5.5 Испытания для определения способности к биологической аккумуляции

2.3.5.5.1 Цель этих испытаний заключается в определении способности к биологической аккумуляции с помощью равновесного отношения концентрации (к) вещества в растворителе к концентрации в воде или с помощью коэффициента биоконцентрации (кбк).

2.3.5.5.2 Равновесное отношение концентрации (к) вещества в растворителе к концентрации в воде обычно выражается как $\log_{10}$. Растворитель должен иметь ничтожно малую смешиваемость с водой, и вещество не должно ионизировать в воде. В качестве растворителя обычно используется норм-октанол.

В случае норм-октанола и воды результат является следующим:

$\log P_{ов} = \log_{10} [к_о/к_в]$,

где $P_{ов}$ – коэффициент распределения, полученный путем деления значения концентрации вещества в норм-октаноле ($к_о$) на значение концентрации вещества в воде ($к_в$).

Если $\log P_{ов} \geq 3{,}0$, то вещество способно к биоаккумуляции.

2.3.5.5.3 Коэффициент биоконцентрации (кбк) определяется как отношение концентрации испытываемого вещества в подопытных рыбах ($к_в$) к концентрации в испытываемой стоячей воде ($к_р$):

кбк = ($к_р$)/($к_в$).

Принцип испытания состоит в том, что рыба подвергается воздействию испытываемого вещества в растворе или дисперсии в воде в известных концентрациях. В зависимости от свойств испытываемого вещества может использоваться либо метод непрерывного потока, либо статичный или полустатичный метод – согласно избранной процедуре испытания. Рыбы подвергаются воздействию испытываемого вещества в течение установленного периода времени, после которого следует период, когда воздействие отсутствует. В течение этого второго периода измеряется скорость возрастания содержания в воде испытываемого вещества (т. е. темпы выделения или очищения).

(Подробные данные о различных процедурах испытания и методе расчета КБК приводятся в правилах ОЭСР: OECD Guidelines for Testing of Chemicals, methods 305A to 305E, 12 мая 1981.)

Вещество может иметь $\log P_{ов}$ более 3,0 и кбк менее 100; это будет означать незначительную способность к биоаккумуляции или отсутствие таковой. При наличии сомнений значение кбк превалирует над значением $\log P_{ов}$, как это указано на схеме процедуры в п. 2.3.5.7.

2.3.5.6 Критерии

Вещество может считаться загрязнителем водной среды, если оно удовлетворяет одному из следующих критериев:

наименьшее из значений $ЛК_{50}$ (96 часов) для рыб,

$ЭК_{50}$ (48 часов) для дафний или

$ИК_{50}$ (72 часа) для водорослей

– составляет не более 1 мг/л;

– составляет более 1 мг/л, но не более 10 мг/л, и вещество не способно к биологическому разложению;

– составляет более 1 мг/л, но не более 10 мг/л, и $\log P_{ов}$ составляет не менее 3,0 (если только экспериментально определенный кбк не более 100).

2.3.5.7 Используемая процедура

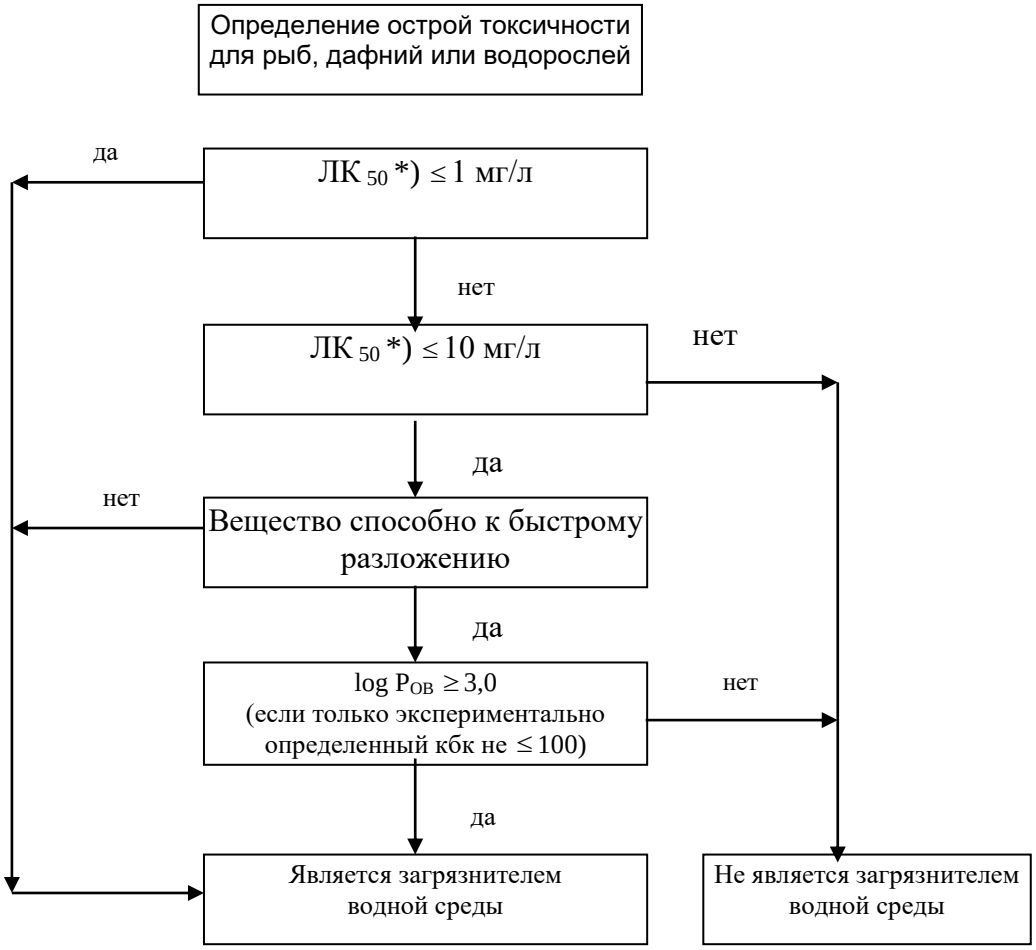

* Наименьшее значение соответственно $ЛК_{50}$ (96 часов), $ЭК_{50}$ (48 часов) или $ИК_{50}$ (72 часа) в данном случае.

кбк - коэффициент биоконцентрации.

ЧАСТЬ 3

ПЕРЕЧЕНЬ ОПАСНЫХ ГРУЗОВ, СПЕЦИАЛЬНЫЕ ПОЛОЖЕНИЯ И ИСКЛЮЧЕНИЯ ИЗ ПРАВИЛ, КАСАЮЩИЕСЯ ОПАСНЫХ ГРУЗОВ, УПАКОВАННЫХ В ОГРАНИЧЕННЫХ КОЛИЧЕСТВАХ

ГЛАВА 3.1

ОБЩИЕ ПОЛОЖЕНИЯ

3.1.1 Введение

Кроме положений, упомянутых или приведенных в таблицах части 3, должны выполняться общие требования каждой части, каждой главы и/или каждого раздела. Эти общие требования не приведены в таблицах. Когда какое-либо общее требование противоречит какому-либо специальному положению, преимущественную силу имеет специальное положение.

3.1.2 Надлежащее наименование груза

3.1.2.1 Надлежащим наименованием груза, указанным в таблице А, является та часть, которая напечатана заглавными буквами (с добавлением любых цифр, букв греческого алфавита, приставок "втор-", "трет-", "м-", "н-", "о-", "п-", являющихся неотъемлемой частью наименования). После основного надлежащего отгрузочного наименования может быть указано в скобках альтернативное надлежащее отгрузочное наименование-синоним [например, ЭТАНОЛ (СПИРТ ЭТИЛОВЫЙ)]. Части позиции, напечатанные строчными буквами, не должны считаться частью надлежащего наименования груза.

3.1.2.2 Если союзы, такие как "и" или "или", напечатаны строчными буквами или если части наименования разделены запятыми, то нет необходимости обязательно указывать полностью все наименование в транспортном документе или на упаковке. Это касается, в частности, случаев, когда под одним номером ООН перечислено несколько отдельных позиций. Ниже приводятся примеры выбора надлежащего наименования груза в случае таких позиций:

а) № ООН 1057 ЗАЖИГАЛКИ или БАЛЛОНЧИКИ ДЛЯ ЗАПРАВКИ ЗАЖИГАЛОК – надлежащим наименованием груза является наиболее подходящая из следующих возможных комбинаций:

ЗАЖИГАЛКИ;

БАЛЛОНЧИКИ ДЛЯ ЗАПРАВКИ ЗАЖИГАЛОК;

б) № ООН 3207 СОЕДИНЕНИЯ МЕТАЛЛООРГАНИЧЕСКИЕ или

СОЕДИНЕНИЯ МЕТАЛЛООРГАНИЧЕСКИЕ РАСТВОР или ДИСПЕРСИЯ, РЕАГИРУЮЩИЕ С ВОДОЙ, ЛЕГКОВОСПЛАМЕНЯЮЩИЕСЯ, Н.У.К. – надлежащим наименованием груза является наиболее подходящая из следующих возможных комбинаций:

СОЕДИНЕНИЕ МЕТАЛЛООРГАНИЧЕСКОЕ, РЕАГИРУЮЩЕЕ С ВОДОЙ, ЛЕГКОВОСПЛАМЕНЯЮЩЕЕСЯ, Н.У.К.

СОЕДИНЕНИЯ МЕТАЛЛООРГАНИЧЕСКИЕ-РАСТВОР, РЕАГИРУЮЩИЙ С ВОДОЙ, ЛЕГКОВОСПЛАМЕНЯЮЩИЙСЯ, Н.У.К.

СОЕДИНЕНИЯ МЕТАЛЛООРГАНИЧЕСКИЕ-ДИСПЕРСИЯ, РЕАГИРУЮЩАЯ С ВОДОЙ, ЛЕГКОВОСПЛАМЕНЯЮЩАЯСЯ, Н.У.К., каждая из которых дополняется техническим наименованием груза (см. п. 3.1.2.6.1).

3.1.2.3 Надлежащее наименование груза может, в зависимости от необходимости, использоваться в единственном или множественном числе.

Кроме того, когда определяющие слова используются как часть надлежащего наименования груза, порядок их указания в перевозочных документах или маркировке упаковок является произвольным. Например, вместо *«Диметиламина водный раствор»* можно указывать *«Водный раствор диметиламина»*. В таблицах А и В главы 3.2 наименование опасного груза указано следующим образом: в начале указывается имя существительное, далее прилагательное и другие дополнительные сведения. Для грузов класса 1 могут использоваться торговые или воинские наименования, содержащие надлежащее наименование груза с дополнительным описанием.

3.1.2.4 Уточняющее слово "ЖИДКИЙ" или "ТВЕРДЫЙ" (в зависимости от конкретного случая), если оно уже не указано прописными буквами в наименовании, содержащемся в таблице А в главе 3.2, должно быть добавлено в качестве части надлежащего наименования груза с конкретно указанным наименованием, которое из-за различных физических состояний своих изомеров может быть либо жидким, либо твердым (например, ДИНИТРОТОЛУОЛЫ ЖИДКИЕ; ДИНИТРОТОЛУОЛЫ ТВЕРДЫЕ).

3.1.2.5 Уточняющее слово "РАСПЛАВЛЕННЫЙ", если только оно уже не указано прописными буквами в наименовании, содержащемся в таблице А в главе 3.2, должно быть добавлено в качестве части надлежащего наименования груза, когда вещество, являющееся твердым в соответствии с определением, приведенным в разделе 1.2.1, предъявляется к перевозке в расплавленном состоянии (например, АЛКИЛФЕНОЛ ТВЕРДЫЙ, Н.У.К., РАСПЛАВЛЕННЫЙ).

3.1.2.6 Обобщенные или "не указанные конкретно" (Н.У.К.) наименования

3.1.2.6.1 При подготовке документации и нанесении маркировки на грузовые места, когда используется "Н.У.К." или "обобщенное" надлежащее наименование груза, к нему необходимо добавлять техническое наименование груза, если только национальное законодательство или какая-либо международная конвенция не запрещает его прямого упоминания в случае, когда речь идет о контролируемом веществе. Для конкретных позиций "Н.У.К." или "обобщенных" позиций, для которых эта дополнительная информация считается необходимой, в колонке 6 таблицы А в главе 3.2 указано специальное положение 274.

3.1.2.6.1.1 Техническое наименование должно указываться в скобках сразу же после надлежащего наименования груза. Оно должно быть признанным химическим или иным наименованием (см. термин в разделе 1.2.1.), используемым в настоящее время в научно-технических справочниках, журналах и других публикациях. Для этой цели не должны применяться коммерческие наименования. В случае пестицидов можно использовать только общее(ие) наименование(я) ИСО, другое(ие) наименование(я), содержащееся(иеся) в издании "The WHO Recommended Classification of Pesticides by Hazard and Guidelines to Classification", или наименование(я) активного(ых) вещества(веществ).

3.1.2.6.1.2 Когда какая-либо смесь опасных грузов описывается одной из позиций "Н.У.К." или "обобщенных" позиций, для которых в колонке 6 таблицы А в главе 3.2 предусмотрено специальное положение 274, необходимо указывать не более двух компонентов, которые в наибольшей степени обусловливают опасное свойство или опасные свойства смеси, за исключением контролируемых веществ, если их прямое упоминание запрещается национальным законодательством или какой-либо международной конвенцией. Если грузовое место, содержащее смесь, имеет какой-либо знак дополнительной опасности, то одним из двух указанных в скобках технических наименований должно быть наименование того компонента, который требует использования данного знака дополнительной опасности.

Примечание: см. п. 5.4.1.2.2.

3.1.2.6.1.3 Примеры, иллюстрирующие выбор надлежащего наименования груза, дополненного техническим наименованием груза, для позиций "Н.У.К.":

№ ООН 2003 АЛКИЛ МЕТАЛЛА, РЕАГИРУЮЩИЙ С ВОДОЙ, Н.У.К. (триметилгаллий);

№ ООН 2902 ПЕСТИЦИД ЖИДКИЙ ТОКСИЧНЫЙ, Н.У.К. (дразоксолон).

3.1.2.7 Смеси и растворы, содержащие одно опасное вещество

Когда смеси и растворы должны рассматриваться как опасное вещество, указанное по наименованию в соответствии с классификационными требованиями п. 2.1.3.3, в надлежащее отгрузочное наименование в качестве его части должно быть добавлено уточняющее слово "РАСТВОР" или "СМЕСЬ", в зависимости от конкретного случая, например: "АЦЕТОНА РАСТВОР". Кроме того, можно также указывать концентрацию раствора или смеси:, например: "АЦЕТОНА РАСТВОР, 75%".

Глава 3.2

ПЕРЕЧЕНЬ ОПАСНЫХ ГРУЗОВ

3.2.1 ТАБЛИЦА А. ПЕРЕЧЕНЬ ОПАСНЫХ ГРУЗОВ

Как правило, каждая строка таблицы А настоящей главы посвящена веществу (веществам) или изделию (изделиям), которое(ые) охватывается(ются) отдельным номером ООН. Однако в том случае, когда вещества или изделия, относящиеся к одному и тому же номеру ООН, обладают различными химическими или физическими свойствами и/или для них определены различные условия перевозки, для этого номера ООН могут использоваться несколько последовательно расположенных строк. Каждая колонка таблицы А посвящена отдельному вопросу, как это указано в пояснительных примечаниях ниже. В месте пересечения колонок и строк (клетке) содержится информация по тому вопросу, которому посвящена данная колонка, для вещества (веществ) или изделия (изделий), указанного(ых) в данной строке:

– в первых четырех клетках содержится информация, идентифицирующая вещество (вещества) или изделие (изделия), которому(ым) посвящена данная строка (дополнительная информация на этот счет может содержаться в специальных положениях, указанных в колонке 6);

- в последующих клетках указаны применимые специальные положения – либо в виде подробной информации, либо в виде кода. Код отсылает к подробной информации, содержащейся в части, главе, разделе и/или пункте, указанных в пояснительных примечаниях ниже. Незаполненная клетка означает либо то, что никакого специального положения не предусмотрено и применяются лишь общие требования, либо то, что действует ограничение на перевозку, указанное в пояснительных примечаниях;

следует учитывать, что в соответствующих клетках не содержится ссылок на

применяемые общие требования.

Ниже в пояснительных примечаниях для каждой колонки указаны часть (части), глава (главы), раздел (разделы) и/или пункт (пункты), в которых изложены эти общие требования.

Пояснительные примечания по каждой колонке:

Колонка 1 "номер ООН"

В этой колонке указан номер ООН:

– опасного вещества или изделия, если этому веществу или изделию присвоен

отдельный номер ООН, или

- обобщенной позиции или позиции "н.у.к.", к которой относятся опасные

вещества или изделия, не упомянутые по наименованию, в соответствии с

критериями части 2.

Колонка 2 "Наименование груза"

В этой колонке прописными буквами указано наименование вещества или изделия, если этому веществу или изделию присвоен отдельный номер ООН, либо наименование обобщенной позиции или позиции "н.у.к.", к которой это вещество или изделие отнесены в соответствии с критериями части 2. Это наименование должно использоваться в качестве надлежащего наименования груза или, когда это применимо, в качестве части надлежащего наименования груза (дополнительные сведения о надлежащем наименовании груза см. в разделе 3.1.2).

После надлежащего наименования груза строчными буквами могут приводиться дополнительные сведения уточняющего характера, например, "пропитанные маслом", "полученные при очистке каменноугольного газа", "с долей кристаллизационной воды менее 30 %" и т.д.

Колонка 3а "Класс"

В этой колонке указан номер класса, наименование которого охватывает данное опасное вещество или изделие. Номер класса присваивается в соответствии с процедурами и критериями части 2.

Колонка 3б "Классификационный код"

В этой колонке указан классификационный код опасного вещества или изделия.

– Для опасных веществ или изделий класса 1 код состоит из номера подкласса и буквы группы совместимости, присвоенных в соответствии с процедурами и критериями, изложенными в п. 2.2.1.1.4.

– Для опасных веществ или изделий класса 2 код состоит из номера и буквы(букв), обозначающей(их) группу опасных свойств; соответствующие пояснения содержатся в п.п. 2.2.2.1.2 и 2.2.2.1.3.

– Для опасных веществ или изделий классов 3, 4.1, 4.2, 4.3, 5.1, 5.2, 6.1, 6.2, 8 и 9 пояснения в отношении кодов содержатся в п.п. 2.2.x.1.2 [1].

– Опасные вещества или изделия класса 7 не имеют классификационного кода.

Колонка 4 "Группа упаковки"

В этой колонке указан(ы) номер(а) группы упаковки (I, II или III), присвоенные данному опасному веществу. Номер группы упаковки присваивается на основе процедур и критериев части 2. Некоторые изделия и вещества не отнесены к группам упаковки.

Колонка 5 "Знаки опасности"

В этой колонке указан номер образца знака(ов) опасности (см. п.п. 5.2.2.2 и 5.3.1.7), которые должны быть размещены на грузовых местах, вагонах, контейнерах, контейнерах-цистернах, переносных цистернах, МЭГК.

Однако:

для веществ или изделий класса 7 номер "7X" обозначает знак опасности образца № 7A, 7B или 7C в зависимости от соответствующей категории (см. пп. 2.2.7.8.4 и 5.2.2.1.11.1) или знак опасности, нанесенный на вагон № 7D (см. пп. 5.3.1.1.3 и 5.3.1.7.2);

- манипуляционный знак (наклейка) образца № 11 не указан в этой колонке; в каждом случае надлежит обращаться к п. 5.2.2.1.12;

– для отдельных веществ и изделий в скобках указывается дополнительный манипуляционный знак (наклейка) по образцу № 13 или 15 (см. п. 5.3.4), который обозначает соответственно, что:

---

[1] *x - номер класса опасного вещества или изделия, при необходимости без разделительной точки.*

вагон, вагон-цистерну, вагон-батарею во время проведения маневровой работы, следует перемещать осторожно, или
запрещено передвигать толчками или спускать с сортировочной горки

- Общие положения, касающиеся размещения знаков опасности (например, количество знаков, их расположение), изложены в п. 5.2.2.1 для грузовых мест и в разделе 5.3.1 для вагонов, контейнеров, контейнеров-цистерн, МЭГК, переносных цистерн.

Примечание: Специальные положения, указанные в колонке 6, могут содержать требования, изменяющие вышеупомянутые положения, касающиеся размещения знаков.

Колонка 6 "Специальные положения"

В этой колонке указаны цифровые коды специальных положений, которые должны выполняться. Эти положения охватывают широкий круг вопросов, в основном связанных с содержанием колонок 1–5 (например, запрещение перевозки, освобождение от действия требований, пояснения в отношении классификации некоторых видов соответствующих опасных грузов и дополнительные положения, касающиеся размещения знаков опасности или маркировки), и приводятся в главе 3.3 в порядке их номеров. Если колонка 6 не заполнена, то к содержанию колонок 1–5 для соответствующего опасного груза не применяется никаких специальных положений.

Колонка 7 "Ограниченные количества"

В этой колонке указан буквенно-цифровой код, имеющий следующее значение:

– "LQ 0" означает, что для данного опасного груза, упакованного в ограниченных количествах, не существует какого-либо освобождения от действия положений Прил. 2 к СМГС;

– все остальные коды, начинающиеся с букв "LQ", означают, что положения Прил. 2 к СМГС не применяются, если выполнены условия, указанные в главе 3.4 (общие условия раздела 3.4.1 и условия разделов 3.4.3, 3.4.4, 3.4.5 и 3.4.6 для соответствующего кода в зависимости от конкретного случая).

Колонка 8 "Инструкции по упаковке"

В этой колонке указаны буквенно-цифровые коды соответствующих инструкций по упаковке:

– буквенно-цифровые коды, начинающиеся с буквы "P", обозначающей инструкции по упаковке для тары и сосудов (за исключением КСМ и крупногабаритной тары), или с буквы "R", обозначающей инструкции по упаковке для легкой металлической тары. Эти инструкции приведены в порядке номеров в п. 4.1.4.1, и в них указаны тара и сосуды, которые разрешается использовать. В них также указано, какие из общих положений по упаковке, изложенных в разделах 4.1.1, 4.1.2 и 4.1.3, и какие из специальных положений по упаковке, изложенных в разделах 4.1.5, 4.1.6, 4.1.7, 4.1.8 и 4.1.9, должны выполняться. Если в колонке 8 не указан код, начинающийся с букв "P" или "R", то соответствующий опасный груз нельзя перевозить в таре;

– буквенно-цифровые коды, начинающиеся с букв "IBC", обозначают инструкции по упаковке для КСМ. Эти инструкции приведены в порядке номеров в п. 4.1.4.2, и в них указаны КСМ, которые разрешается использовать. В них также указано, какие из общих положений по упаковке, изложенных в разделах 4.1.1, 4.1.2 и 4.1.3, и какие из специальных положений по упаковке, изложенных в разделах 4.1.5, 4.1.6, 4.1.7, 4.1.8 и 4.1.9, должны

выполняться. Если в колонке 8 не указан код, начинающийся с букв "IBC", то соответствующий опасный груз нельзя перевозить в КСМ;

– буквенно-цифровые коды, начинающиеся с букв "LP", обозначают инструкции по упаковке для крупногабаритной тары. Эти инструкции приведены в порядке номеров в п. 4.1.4.3, и в них указана крупногабаритная тара, которую разрешается использовать. В них также указано, какие из общих положений по упаковке, изложенных в разделах 4.1.1, 4.1.2 и 4.1.3, и какие из специальных положений по упаковке, изложенных в разделах 4.1.5, 4.1.6, 4.1.7, 4.1.8 и 4.1.9, должны выполняться. Если в колонке 8 не указан код, начинающийся с букв "LP", то соответствующий опасный груз нельзя перевозить в крупногабаритной таре;

– буквенно-цифровые коды, начинающиеся с букв "PR", обозначают инструкции по упаковке для отдельных сосудов, работающих под давлением. Эти инструкции приведены в порядке номеров в п. 4.1.4.4, и в них указаны работающие под давлением сосуды, которые разрешается использовать. В них также указано, какие из общих положений по упаковке, изложенных в разделах 4.1.1, 4.1.2 и 4.1.3, и какие из специальных положений по упаковке, изложенных в разделах 4.1.5, 4.1.6, 4.1.7, 4.1.8 и 4.1.9, должны выполняться.

Примечание: Специальные положения по упаковке, указанные в колонке 9а, могут содержать требования, изменяющие вышеупомянутые инструкции по упаковке.

Колонка 9а "Специальные положения по упаковке"

В этой колонке указаны буквенно-цифровые коды соответствующих специальных положений по упаковке:

– буквенно-цифровые коды, начинающиеся с букв "PP" или "RR", обозначают специальные положения по упаковке для тары и сосудов (за исключением КСМ и крупногабаритной тары), которые также должны выполняться. Эти положения изложены в п. 4.1.4.1 в конце соответствующей инструкции по упаковке (с буковой "P" или "R"), указанной в колонке 8. Если в колонке 9а не указан код, начинающийся с букв "PP" или "RR", то ни одно из специальных положений по упаковке, приведенных в конце соответствующей инструкции по упаковке, не применяется;

– буквенно-цифровые коды, начинающиеся с буквы "B", обозначают специальные положения по упаковке для КСМ, которые также должны выполняться. Эти положения изложены в п. 4.1.4.2 в конце соответствующей инструкции по упаковке (с буквами "IBC"), указанной в колонке 8. Если в колонке 9а не указан код, начинающийся с буквы "B", то ни одно из специальных положений по упаковке, приведенных в конце соответствующей инструкции по упаковке, не применяется;

– буквенно-цифровые коды, начинающиеся с буквы "L", обозначают специальные положения по упаковке для крупногабаритной тары, которые также должны выполняться. Эти положения изложены в п. 4.1.4.3 в конце соответствующей инструкции по упаковке (с буквами "LP"), указанной в колонке 8. Если в колонке 9а не указан код, начинающийся с буквы "L", то ни одно из специальных положений по упаковке, приведенных в конце соответствующей инструкции по упаковке, не применяется.

Колонка 9б "Положения по совместной упаковке"

В этой колонке указаны начинающиеся с букв "MP" буквенно-цифровые коды соответствующих положений по совместной упаковке. Эти положения приведены в порядке номеров в разделе 4.1.10. Если в колонке 9б не указан код, начинающийся с букв "MP", то применяются только общие требования (см. пп. 4.1.1.5 и 4.1.1.6).

Колонка 10 "Инструкции по переносным цистернам"

В этой колонке указан буквенно-цифровой код, присвоенный инструкции по переносным цистернам согласно пп. 4.2.4.2.1 – 4.2.4.2.4 и 4.2.4.2.6. Эта инструкция по переносным цистернам соответствует наименее строгим положениям, которые могут применяться при перевозке данного вещества в переносных цистернах. Коды, обозначающие другие инструкции по переносным цистернам, которые также разрешается применять при перевозке данного вещества, приведены в п. 4.2.4.2.5. Если код не указан, перевозка в переносных цистернах не разрешается.

Общие требования, касающиеся конструкции, изготовления, оборудования, официального утверждения типа, испытаний и маркировки переносных цистерн, изложены в главе 6.7. Общие требования, касающиеся использования (например, наполнения), изложены в разделах 4.2.1–4.2.3.

Примечание: Специальные положения, указанные в колонке 11, могут содержать требования, изменяющие вышеупомянутые требования.

Колонка 11 "Специальные положения по переносным цистернам"

В этой колонке указаны буквенно-цифровые коды специальных положений по переносным цистернам, которые также должны выполняться. Эти коды, начинающиеся с букв "TP", обозначают специальные положения по изготовлению и использованию переносных цистерн. Эти специальные положения изложены в п. 4.2.4.3.

Колонка 12 "Код цистерны"

В этой колонке указан буквенно-цифровой код, обозначающий тип цистерны согласно пп. 4.3.3.1.1 (для газов класса 2) или 4.3.4.1.1 (для веществ классов 3–9). Этот тип цистерны соответствует наименее строгим положениям по цистернам, которые могут применяться при перевозке соответствующего вещества в цистернах, отвечающих требованиям Приложения 2 к СМГС. Коды, обозначающие другие разрешенные типы цистерн, приведены в п. 4.3.3.1.2 (для газов класса 2) или 4.3.4.1.2 (для веществ классов 3–9). Если код не указан, то этот груз в цистернах не перевозится запрещается. Если в этой колонке указан код цистерны для твердых веществ (S) и для жидкостей (L), это означает, что данное вещество может перевозиться в твердом или жидком (расплавленном) состоянии. Как правило, это положение применяется к веществам, имеющим температуру плавления в диапазоне 20°C–180°C.

Общие требования, касающиеся изготовления, оборудования, официального утверждения типа, испытаний и маркировки, которые не указаны в коде цистерны, изложены в разделах 6.8.1, 6.8.2, 6.8.3 и 6.8.5. Общие требования, касающиеся использования (например, максимальная степень наполнения, минимальное испытательное давление), изложены в разделах 4.3.1–4.3.4. Указанная после кода цистерны буква "(M)" означает, что вещество может также перевозиться в вагонах-батареях или МЭГК.

Указанный после кода цистерны знак "(+)" означает, что альтернативное использование цистерн и иерархия, предусмотренная в п. 4.3.4.1.3, не применяется. В отношении цистерн из армированных волокном пластмасс см. раздел 4.4.1 и главу 6.9.

Примечание: Специальные положения, указанные в колонке 13, могут содержать требования, изменяющие вышеупомянутые требования.

Колонка 13 "Специальные положения по цистернам Прил. 2 к СМГС"

В этой колонке указаны буквенно-цифровые коды специальных положений по цистернам СМГС, которые также должны выполняться:

– буквенно-цифровые коды, начинающиеся с букв "TU", обозначают специальные положения по использованию этих цистерн, которые приведены в разделе 4.3.5;

– буквенно-цифровые коды, начинающиеся с букв "TC", обозначают специальные положения по изготовлению этих цистерн, которые приведены в разделе 6.8.4 а);

– буквенно-цифровые коды, начинающиеся с букв "TE", обозначают специальные положения по элементам оборудования этих цистерн, которые приведены в разделе 6.8.4 б);

– буквенно-цифровые коды, начинающиеся с букв "TA", обозначают специальные положения по официальному утверждению типа этих цистерн, которые приведены в разделе 6.8.4 в);

– буквенно-цифровые коды, начинающиеся с букв "TT", обозначают специальные положения по испытаниям этих цистерн, которые приведены в разделе 6.8.4 г);

– буквенно-цифровые коды, начинающиеся с букв "TM", обозначают специальные положения по маркировке этих цистерн, которые приведены в разделе 6.8.4 д).

Колонка 14 (Зарезервирован)

Колонка 15 (Зарезервирован)

Колонка 16 "Специальные положения по перевозке грузовых мест"

В этой колонке указан(ы) начинающийся(иеся) с буквы "W" буквенно-цифровой(ые) код(ы) применимых специальных положений (если такие предусмотрены), касающихся перевозки в грузовых местах. Эти положения изложены в разделе 7.2.4. Общие положения, касающиеся перевозки грузовых мест, содержатся в главах 7.1 и 7.2.

Примечание: Кроме того, должны соблюдаться указанные в колонке 18 специальные положения, касающиеся погрузки, разгрузки и обработки груза.

Колонка 17 "Специальные положения по перевозке навалом/насыпью"

В этой колонке указан(ы) начинающийся(иеся) с букв "VW" буквенно- цифровой(ые) код(ы) соответствующих специальных положений, касающихся перевозки навалом /насыпью. Эти положения изложены в разделе 7.3.3. Если код не указан, то перевозка навалом/насыпью не разрешается. Общие положения, касающиеся перевозки навалом/ насыпью, содержатся в главах 7.1 и 7.3.

Примечание: Кроме того, должны соблюдаться указанные в колонке 18 специальные положения, касающиеся погрузки, разгрузки и обработки груза.

Колонка 18 "Специальные положения по погрузке, разгрузке и обработке"

В этой колонке указан(ы) начинающийся(иеся) с букв "CW" буквенно-цифровой(ые) код(ы) соответствующих специальных положений, касающихся погрузки, разгрузки и обработки груза. Эти положения изложены в разделе 7.5.11. Если код не указан, в колонке 18 применяются только общие положения (см. разделы 7.5.1–7.5.4 и 7.5.8).

Колонка 19 (зарезервировано)

Колонка 20 "Код опасности"

В этой колонке указан дву- или трех- значный номер (которому в некоторых случаях предшествует буква "Х") для веществ и изделий классов 2-9 или классификационный код, для класса 1 (см. колонка 3б). Код опасности проставляется в верхней части таблички оранжевого цвета, когда это требуется в соответствии с положениями п. 5.3.2.1. Значение кодов опасности приведено в п. 5.3.2.3.

Колонка 21а "Номер аварийной карточки[1]"

В этой колонке указаны номера аварийных карточек, которые отправитель должен проставить в графе 11 "Наименование груза" накладной. Порядок записи в накладной приведен в разделе 5.4.1. Если в колонке 21а отсутствуют сведения об аварийной карточке, это свидетельствует о том, что на этот груз аварийная карточка в настоящее время не разработана и отправитель/получатель заблаговременно обязан ее разработать и приложить к перевозочным документам.

Колонка 21б "Минимальные нормы прикрытия[1]"

В этой колонке указаны минимальные нормы прикрытия, которые отправитель должен проставить в графе 11 накладной "Наименование груза". Порядок записи в накладной приведен в разделе 5.4.1.Если в данной колонке имеется дробь - то в числителе указываются минимальные нормы прикрытия при перевозке опасных грузов в крытых вагонах и контейнерах. В знаменателе указываются минимальные нормы прикрытия при перевозке опасных грузов в вагонах-цистернах, контейнерах-цистернах, переносных цистернах. Знак « – » (прочерк), проставленный в колонке 21б, означает, что при перевозке данного опасного груза прикрытия не требуется. Отсутствие сведений в колонке 21б означает, что при перевозке данного опасного груза минимальные нормы прикрытия не разработаны.

Прикрытие - минимальное число физических вагонов, отделяющих вагоны, загруженные опасными грузами от локомотивов и вагонов с людьми:
первая цифра – от ведущего локомотива (если дробь, то числитель – от паровоза на твердом топливе, знаменатель – от электровоза, тепловоза или паровоза на нефтяном топливе);
вторая цифра – от подталкивающего локомотива на твердом топливе, со знаком* - от всех подталкивающих локомотивов;
третья цифра – от вагонов с людьми;
четвертая цифра – от локомотива на твердом топливе при маневрах;
знак "0" – прикрытия не требуется.

Колонка 21в "Условия роспуска с сортировочной горки[1]"

В этой колонке указаны отметки, касающиеся мер безопасности при производстве маневровой работы и роспуска вагонов с сортировочных горок, которые отправитель должен проставить в графе 11 накладной «Наименование груза».

Если в данной колонке имеется дробь, то:
в числителе указываются условия роспуска с сортировочных горок при перевозке опасных грузов в крытых вагонах и контейнерах;

---

[1] Требования, изложенные в пояснениях к колонкам 21а, 21б, 21в не применяются при отправлении грузов из Венгерской Республики, Республики Польша и Словацкой Республики или при переоформлении накладной в указанных странах.

в знаменателе указываются условия роспуска с сортировочных горок при перевозке опасных грузов в вагонах-цистернах, контейнерах-цистернах, переносных цистернах; знак « – » (прочерк), проставленный в колонке 21в, означает, что при перевозке данного опасного груза не имеется особых условий роспуска с сортировочных горок.

Отсутствие сведений в колонке 21в означает, что при перевозке данного опасного груза условия роспуска с сортировочных горок не разработаны

Примечание: Если в колонке 5 для определенных веществ указаны манипуляционные наклейки 13 и 15 и они противоречат требованиям, изложенным в колонке 21в, то в этом случае при маневровой работе необходимо руководствоваться требованиями, изложенными в колонке 21в.

Таблица А

Перечень опасных грузов

[1] Требования, изложенные в пояснениях к колонкам 21а, 21б, 21в не применяются при отправлении грузов из Венгерской Республики, Республики Польша и Словацкой Республики или при переоформлении накладной в указанных странах.

Номер ООН	Наименование груза	Класс	Классификационный код	Группа упаковки	Знаки опасности	Специальные положения	Ограниченные количества	Тара			Переносная цистерна		Цистерна Прил. 2 к СМГС		Специальные положения по:			Код опасности	Дополнительные отметки в накладной			Номер ООН	Наименование груза
								Инструкции по упаковке	Специальные положения по упаковке	Положения по совместной упаковке	Инструкции	Специальные положения	Код цистерны	Специальные положения	Перевозке грузовых мест	Перевозке навалом/насыпью	Погрузке, разгрузке и обработке		Номер аварийной карточки	Минимальные нормы прикрытия	Условия роспуска с сортировочной горки		
	3.1.2	2.2	2.2	2.1.1.3	5.2.2	3.3	3.4.6	4.1.4	4.1.4	4.1.10	4.2.4.2	4.2.4.3	4.3	4.3.5, 6.8.4	7.2.4	7.3.3	7.5.11	5.3.2.3	5.4.1	5.4.1	5.4.1		3.1.2
1	2	3а	3б	4	5	6	7	8	9а	9б	10	11	12	13	16	17	18	20	21а	21б	21в	1	2
0004	АММОНИЯ ПИКРАТ сухой или с массовой долей воды менее 10%	1	1.1D		1(+13)		LQ0	P112a P112b P112c	PP26	MP20					W2 W3		CW1	1.1D				0004	АММОНИЯ ПИКРАТ сухой или с массовой долей воды менее 10%
0005	ПАТРОНЫ ДЛЯ ОРУЖИЯ с разрывным зарядом	1	1.1F		1(+13)		LQ0	P130		MP23					W2		CW1	1.1F				0005	ПАТРОНЫ ДЛЯ ОРУЖИЯ с разрывным зарядом
0006	ПАТРОНЫ ДЛЯ ОРУЖИЯ с разрывным зарядом	1	1.1E		1(+13)		LQ0	P130 LP101	PP67 L1	MP21					W2		CW1	1.1E				0006	ПАТРОНЫ ДЛЯ ОРУЖИЯ с разрывным зарядом
0007	ПАТРОНЫ ДЛЯ ОРУЖИЯ с разрывным зарядом	1	1.2F		1(+13)		LQ0	P130		MP23					W2		CW1	1.2F				0007	ПАТРОНЫ ДЛЯ ОРУЖИЯ с разрывным зарядом
0009	БОЕПРИПАСЫ ЗАЖИГАТЕЛЬНЫЕ, снаряженные или не снаряженные разрывным, вышибным или метательным зарядом	1	1.2G		1		LQ0	P130 LP101	PP67 L1	MP23					W2		CW1	1.2G				0009	БОЕПРИПАСЫ ЗАЖИГАТЕЛЬНЫЕ, снаряженные или не снаряженные разрывным, вышибным или метательным зарядом
0010	БОЕПРИПАСЫ ЗАЖИГАТЕЛЬНЫЕ, снаряженные или не снаряженные разрывным, вышибным или метательным зарядом	1	1.3G		1		LQ0	P130 LP101	PP67 L1	MP23					W2		CW1	1.3G				0010	БОЕПРИПАСЫ ЗАЖИГАТЕЛЬНЫЕ, снаряженные или не снаряженные разрывным, вышибным или метательным зарядом
0012	ПАТРОНЫ ДЛЯ ОРУЖИЯ С ИНЕРТНЫМ СНАРЯДОМ или ПАТРОНЫ ДЛЯ СТРЕЛКОВОГО ОРУЖИЯ	1	1.4S		1.4		LQ0	P130		MP23 MP24					W2		CW1	1.4S				0012	ПАТРОНЫ ДЛЯ ОРУЖИЯ С ИНЕРТНЫМ СНАРЯДОМ или ПАТРОНЫ ДЛЯ СТРЕЛКОВОГО ОРУЖИЯ
0014	ПАТРОНЫ ДЛЯ ОРУЖИЯ ХОЛОСТЫЕ или ПАТРОНЫ ДЛЯ СТРЕЛКОВОГО ОРУЖИЯ ХОЛОСТЫЕ	1	1.4S		1.4		LQ0	P130		MP23 MP24					W2		CW1	1.4S				0014	ПАТРОНЫ ДЛЯ ОРУЖИЯ ХОЛОСТЫЕ или ПАТРОНЫ ДЛЯ СТРЕЛКОВОГО ОРУЖИЯ ХОЛОСТЫЕ
0015	БОЕПРИПАСЫ ДЫМОВЫЕ, снаряженные или не снаряженные разрывным, вышибным или метательным зарядом	1	1.2G		1	204	LQ0	P130 LP101	PP67 L1	MP23					W2		CW1	1.2G				0015	БОЕПРИПАСЫ ДЫМОВЫЕ, снаряженные или не снаряженные разрывным, вышибным или метательным зарядом
0016	БОЕПРИПАСЫ ДЫМОВЫЕ, снаряженные или не снаряженные разрывным, вышибным или метательным зарядом	1	1.3G		1	204	LQ0	P130 LP101	PP67 L1	MP23					W2		CW1	1.3G				0016	БОЕПРИПАСЫ ДЫМОВЫЕ, снаряженные или не снаряженные разрывным, вышибным или метательным зарядом
0018	БОЕПРИПАСЫ СЛЕЗОТОЧИВЫЕ, снаряженные или не снаряженные разрывным, вышибным или метательным зарядом	1	1.2G		1+6.1+8		LQ0	P130 LP101	PP67 L1	MP23					W2		CW1 CW28	1.2G				0018	БОЕПРИПАСЫ СЛЕЗОТОЧИВЫЕ, снаряженные или не снаряженные разрывным, вышибным или метательным зарядом
0019	БОЕПРИПАСЫ СЛЕЗОТОЧИВЫЕ, снаряженные или не снаряженные разрывным, вышибным или метательным зарядом	1	1.3G		1+6.1+8		LQ0	P130 LP101	PP67 L1	MP23					W2		CW1 CW28	1.3G				0019	БОЕПРИПАСЫ СЛЕЗОТОЧИВЫЕ, снаряженные или не снаряженные разрывным, вышибным или метательным зарядом
0020	БОЕПРИПАСЫ С ОТРАВЛЯЮЩИМИ ВЕЩЕСТВАМИ с разрывным, вышибным или метательным зарядом	1	1.2K	ПЕРЕВОЗКА ЗАПРЕЩЕНА									ПЕРЕВОЗКА ЗАПРЕЩЕНА									0020	БОЕПРИПАСЫ С ОТРАВЛЯЮЩИМИ ВЕЩЕСТВАМИ с разрывным, вышибным или метательным зарядом

0021	БОЕПРИПАСЫ С ОТРАВЛЯЮЩИМИ ВЕЩЕСТВАМИ с разрывным, вышибным или метательным зарядом	1	1.3K	ПЕРЕВОЗКА ЗАПРЕЩЕНА									ПЕРЕВОЗКА ЗАПРЕЩЕНА									0021	БОЕПРИПАСЫ С ОТРАВЛЯЮЩИМИ ВЕЩЕСТВАМИ с разрывным, вышибным или метательным зарядом
0027	ПОРОХ ДЫМНЫЙ (ПОРОХ ЧЕРНЫЙ) гранулированный или в порошке	1	1.1D		1(+13)		LQ0	P113	PP50	MP20 MP24					W2 W3		CW1	1.1D				0027	ПОРОХ ДЫМНЫЙ (ПОРОХ ЧЕРНЫЙ) гранулированный или в порошке
0028	ПОРОХ ДЫМНЫЙ (ПОРОХ ЧЕРНЫЙ) ПРЕССОВАННЫЙ или ПОРОХ ДЫМНЫЙ (ПОРОХ ЧЕРНЫЙ) В ШАШКАХ	1	1.1D		1(+13)		LQ0	P113	PP51	MP20 MP24					W2		CW1	1.1D				0028	ПОРОХ ДЫМНЫЙ (ПОРОХ ЧЕРНЫЙ) ПРЕССОВАННЫЙ или ПОРОХ ДЫМНЫЙ (ПОРОХ ЧЕРНЫЙ) В ШАШКАХ
0029	ДЕТОНАТОРЫ НЕЭЛЕКТРИЧЕСКИЕ для взрывных работ	1	1.1B		1(+13)		LQ0	P131	PP68	MP23					W2		CW1	1.1B				0029	ДЕТОНАТОРЫ НЕЭЛЕКТРИЧЕСКИЕ для взрывных работ
0030	ДЕТОНАТОРЫ ЭЛЕКТРИЧЕСКИЕ для взрывных работ	1	1.1B		1(+13)		LQ0	P131		MP23					W2		CW1	1.1B				0030	ДЕТОНАТОРЫ ЭЛЕКТРИЧЕСКИЕ для взрывных работ
0033	БОМБЫ с разрывным зарядом	1	1.1F		1(+13)		LQ0	P130		MP23					W2		CW1	1.1F				0033	БОМБЫ с разрывным зарядом
0034	БОМБЫ с разрывным зарядом	1	1.1D		1(+13)		LQ0	P130 LP101	PP67 L1	MP21					W2		CW1	1.1D				0034	БОМБЫ с разрывным зарядом
0035	БОМБЫ с разрывным зарядом	1	1.2D		1		LQ0	P130 LP101	PP67 L1	MP21					W2		CW1	1.2D				0035	БОМБЫ с разрывным зарядом
0037	ФОТОАВИАБОМБЫ	1	1.1F		1(+13)		LQ0	P130		MP23					W2		CW1	1.1F				0037	ФОТОАВИАБОМБЫ
0038	ФОТОАВИАБОМБЫ	1	1.1D		1(+13)		LQ0	P130 LP101	PP67 L1	MP21					W2		CW1	1.1D				0038	ФОТОАВИАБОМБЫ
0039	ФОТОАВИАБОМБЫ	1	1.2G		1		LQ0	P130 LP101	PP67 L1	MP23					W2		CW1	1.2G				0039	ФОТОАВИАБОМБЫ
0042	ДЕТОНАТОРЫ ВТОРИЧНЫЕ без первичного детонатора	1	1.1D		1(+13)		LQ0	P132a P132b		MP21					W2		CW1	1.1D				0042	ДЕТОНАТОРЫ ВТОРИЧНЫЕ без первичного детонатора
0043	ЗАРЯДЫ РАЗРЫВНЫЕ взрывчатые	1	1.1D		1(+13)		LQ0	P133	PP69	MP21					W2		CW1	1.1D				0043	ЗАРЯДЫ РАЗРЫВНЫЕ взрывчатые
0044	КАПСЮЛИ-ВОСПЛАМЕНИТЕЛИ	1	1.4S		1.4		LQ0	P133		MP23 MP24					W2		CW1	1.4S				0044	КАПСЮЛИ-ВОСПЛАМЕНИТЕЛИ
0048	ЗАРЯДЫ ПОДРЫВНЫЕ	1	1.1D		1(+13)		LQ0	P130 LP101	PP67 L1	MP21					W2		CW1	1.1D				0048	ЗАРЯДЫ ПОДРЫВНЫЕ
0049	ПАТРОНЫ ОСВЕТИТЕЛЬНЫЕ	1	1.1G		1(+13)		LQ0	P135		MP23					W2		CW1	1.1G				0049	ПАТРОНЫ ОСВЕТИТЕЛЬНЫЕ
0050	ПАТРОНЫ ОСВЕТИТЕЛЬНЫЕ	1	1.3G		1		LQ0	P135		MP23					W2		CW1	1.3G				0050	ПАТРОНЫ ОСВЕТИТЕЛЬНЫЕ
0054	ПАТРОНЫ СИГНАЛЬНЫЕ	1	1.3G		1		LQ0	P135		MP23 MP24					W2		CW1	1.3G				0054	ПАТРОНЫ СИГНАЛЬНЫЕ
0055	ГИЛЬЗЫ ПАТРОННЫЕ ПУСТЫЕ С КАПСЮЛЯМИ	1	1.4S		1.4		LQ0	P136		MP23					W2		CW1	1.4S				0055	ГИЛЬЗЫ ПАТРОННЫЕ ПУСТЫЕ С КАПСЮЛЯМИ
0056	БОМБЫ ГЛУБИННЫЕ	1	1.1D		1(+13)		LQ0	P130 LP101	PP67 L1	MP21					W2		CW1	1.1D				0056	БОМБЫ ГЛУБИННЫЕ
0059	ЗАРЯДЫ КУМУЛЯТИВНЫЕ без детонатора	1	1.1D		1(+13)		LQ0	P137	PP70	MP21					W2		CW1	1.1D				0059	ЗАРЯДЫ КУМУЛЯТИВНЫЕ без детонатора
0060	ЗАРЯДЫ ДОПОЛНИТЕЛЬНЫЕ ВЗРЫВЧАТЫЕ	1	1.1D		1(+13)		LQ0	P132a P132b		MP21					W2		CW1	1.1D				0060	ЗАРЯДЫ ДОПОЛНИТЕЛЬНЫЕ ВЗРЫВЧАТЫЕ
0065	ШНУР ДЕТОНИРУЮЩИЙ гибкий	1	1.1D		1(+13)		LQ0	P139	PP71 PP72	MP21					W2		CW1	1.1D				0065	ШНУР ДЕТОНИРУЮЩИЙ гибкий
0066	ШНУР ОГНЕПРОВОДНЫЙ	1	1.4G		1.4		LQ0	P140		MP23					W2		CW1	1.4G				0066	ШНУР ОГНЕПРОВОДНЫЙ
0070	РЕЗАКИ КАБЕЛЬНЫЕ ВЗРЫВЧАТЫЕ	1	1.4S		1.4		LQ0	P134 LP102		MP23					W2		CW1	1.4S				0070	РЕЗАКИ КАБЕЛЬНЫЕ ВЗРЫВЧАТЫЕ
0072	ЦИКЛОТРИМЕТИЛЕНТРИНИТРАМИН (ГЕКСОГЕН, ЦИКЛОНИТ, RDX) УВЛАЖНЕННЫЙ с массовой долей воды не менее 15%	1	1.1D		1(+15)	266	LQ0	P112a	PP45	MP20					W2		CW1	1.1D				0072	ЦИКЛОТРИМЕТИЛЕНТРИНИТРАМИН (ГЕКСОГЕН, ЦИКЛОНИТ, RDX) УВЛАЖНЕННЫЙ с массовой долей воды не менее 15%
0073	ДЕТОНАТОРЫ ДЛЯ БОЕПРИПАСОВ	1	1.1B		1(+13)		LQ0	P133		MP23					W2		CW1	1.1B				0073	ДЕТОНАТОРЫ ДЛЯ БОЕПРИПАСОВ
0074	ДИАЗОДИНИТРОФЕНОЛ УВЛАЖНЕННЫЙ с массовой долей воды или смеси спирта и воды не менее 40%	1	1.1A	ПЕРЕВОЗКА ЗАПРЕЩЕНА									ПЕРЕВОЗКА ЗАПРЕЩЕНА									0074	ДИАЗОДИНИТРОФЕНОЛ УВЛАЖНЕННЫЙ с массовой долей воды или смеси спирта и воды не менее 40%

0075	ДИЭТИЛЕНГЛИКОЛЬДИНИТРАТ ДЕСЕНСИБИЛИЗИРОВАННЫЙ с массовой долей нелетучего и нерастворимого в воде флегматизатора не менее 25%	1	1.1D		1(+15)	266	LQ0	P115	PP53 PP54 PP57 PP58	MP20					W2		CW1	1.1D				0075	ДИЭТИЛЕНГЛИКОЛЬДИНИТРАТ ДЕСЕНСИБИЛИЗИРОВАННЫЙ с массовой долей нелетучего и нерастворимого в воде флегматизатора не менее 25%
0076	ДИНИТРОФЕНОЛ сухой или увлажненный с массовой долей воды менее 15%	1	1.1D		1+6.1(+13)		LQ0	P112a P112b P112c	PP26	MP20					W2 W3		CW1 CW28	1.1D				0076	ДИНИТРОФЕНОЛ сухой или увлажненный с массовой долей воды менее 15%
0077	ДИНИТРОФЕНОЛЯТЫ щелочных металлов сухие или увлажненные с массовой долей воды менее 15%	1	1.3C		1+6.1(+13)		LQ0	P114a P114b	PP26	MP20					W2 W3		CW1 CW28	1.3C				0077	ДИНИТРОФЕНОЛЯТЫ щелочных металлов сухие или увлажненные с массовой долей воды менее 15%
0078	ДИНИТРОРЕЗОРЦИН сухой или увлажненный с массовой долей воды менее 15%	1	1.1D		1(+13)		LQ0	P112a P112b P112c	PP26	MP20					W2 W3		CW1	1.1D				0078	ДИНИТРОРЕЗОРЦИН сухой или увлажненный с массовой долей воды менее 15%
0079	ГЕКСАНИТРОДИФЕНИЛАМИН (ДИПИКРИЛАМИН, ГЕКСИЛ)	1	1.1D		1(+13)		LQ0	P112b P112c		MP20					W2 W3		CW1	1.1D				0079	ГЕКСАНИТРОДИФЕНИЛАМИН (ДИПИКРИЛАМИН, ГЕКСИЛ)
0081	ВЕЩЕСТВО ВЗРЫВЧАТОЕ БРИЗАНТНОЕ, ТИП А	1	1.1D		1(+13)	616 617	LQ0	P116	PP63 PP66	MP20					W2 W3		CW1	1.1D				0081	ВЕЩЕСТВО ВЗРЫВЧАТОЕ БРИЗАНТНОЕ, ТИП А
0082	ВЕЩЕСТВО ВЗРЫВЧАТОЕ БРИЗАНТНОЕ, ТИП В	1	1.1D		1(+13)	617	LQ0	P116 IBC100	PP61 PP62 PP65 B9	MP20					W2 W3		CW1	1.1D				0082	ВЕЩЕСТВО ВЗРЫВЧАТОЕ БРИЗАНТНОЕ, ТИП В
0083	ВЕЩЕСТВО ВЗРЫВЧАТОЕ БРИЗАНТНОЕ, ТИП С	1	1.1D		1(+15)	267 617	LQ0	P116		MP20					W2 W3		CW1	1.1D				0083	ВЕЩЕСТВО ВЗРЫВЧАТОЕ БРИЗАНТНОЕ, ТИП С
0084	ВЕЩЕСТВО ВЗРЫВЧАТОЕ БРИЗАНТНОЕ, ТИП D	1	1.1D		1(+13)	617	LQ0	P116		MP20					W2		CW1	1.1D				0084	ВЕЩЕСТВО ВЗРЫВЧАТОЕ БРИЗАНТНОЕ, ТИП D
0092	РАКЕТЫ ОСВЕТИТЕЛЬНЫЕ, ЗАПУСКАЕМЫЕ С ЗЕМЛИ	1	1.3G		1		LQ0	P135		MP23					W2		CW1	1.3G				0092	РАКЕТЫ ОСВЕТИТЕЛЬНЫЕ, ЗАПУСКАЕМЫЕ С ЗЕМЛИ
0093	РАКЕТЫ ОСВЕТИТЕЛЬНЫЕ АВИАЦИОННЫЕ	1	1.3G		1		LQ0	P135		MP23					W2		CW1	1.3G				0093	РАКЕТЫ ОСВЕТИТЕЛЬНЫЕ АВИАЦИОННЫЕ
0094	ПОРОХ ДЛЯ ПИРОТЕХНИЧЕСКИХ ИЗДЕЛИЙ	1	1.1G		1(+13)		LQ0	P113	PP49	MP20					W2 W3		CW1	1.1G				0094	ПОРОХ ДЛЯ ПИРОТЕХНИЧЕСКИХ ИЗДЕЛИЙ
0099	ТОРПЕДЫ ВЗРЫВЧАТЫЕ для нефтескважин без детонатора	1	1.1D		1(+13)		LQ0	P134 LP102		MP21					W2		CW1	1.1D				0099	ТОРПЕДЫ ВЗРЫВЧАТЫЕ для нефтескважин без детонатора
0101	ВЗРЫВАТЕЛЬ НЕДЕТОНИРУЮЩИЙ	1	1.3G		1		LQ0	P140	PP74 PP75	MP23					W2		CW1	1.3G				0101	ВЗРЫВАТЕЛЬ НЕДЕТОНИРУЮЩИЙ
0102	ШНУР (ЗАПАЛ) ДЕТОНИРУЮЩИЙ в металлической оболочке	1	1.2D		1		LQ0	P139	PP71	MP21					W2		CW1	1.2D				0102	ШНУР (ЗАПАЛ) ДЕТОНИРУЮЩИЙ в металлической оболочке
0103	ЗАПАЛ трубчатый в металлической оболочке	1	1.4G		1.4		LQ0	P140		MP23					W2		CW1	1.4G				0103	ЗАПАЛ трубчатый в металлической оболочке
0104	ШНУР (ЗАПАЛ) ДЕТОНИРУЮЩИЙ СЛАБОГО ДЕЙСТВИЯ в металлической оболочке	1	1.4D		1.4		LQ0	P139	PP71	MP21					W2		CW1	1.4D				0104	ШНУР (ЗАПАЛ) ДЕТОНИРУЮЩИЙ СЛАБОГО ДЕЙСТВИЯ в металлической оболочке
0105	ШНУР ОГНЕПРОВОДНЫЙ БЕЗОПАСНЫЙ	1	1.4S		1.4		LQ0	P140	PP73	MP23					W2		CW1	1.4S				0105	ШНУР ОГНЕПРОВОДНЫЙ БЕЗОПАСНЫЙ
0106	ТРУБКИ ДЕТОНАЦИОННЫЕ ручные или ружейные	1	1.1B		1(+13)		LQ0	P141		MP23					W2		CW1	1.1B				0106	ТРУБКИ ДЕТОНАЦИОННЫЕ ручные или ружейные
0107	ТРУБКИ ДЕТОНАЦИОННЫЕ	1	1.2B		1(+13)		LQ0	P141		MP23					W2		CW1	1.2B				0107	ТРУБКИ ДЕТОНАЦИОННЫЕ
0110	ГРАНАТЫ ПРАКТИЧЕСКИЕ ручные или ружейные	1	1.4S		1.4		LQ0	P141		MP23					W2		CW1	1.4S				0110	ГРАНАТЫ ПРАКТИЧЕСКИЕ ручные или ружейные
0113	ГУАНИЛНИТРОЗОАМИНОГУАНИЛИДЕНГИДРАЗИН УВЛАЖНЕННЫЙ с массовой долей воды не менее 30%	1	1.1A	ПЕРЕВОЗКА ЗАПРЕЩЕНА											ПЕРЕВОЗКА ЗАПРЕЩЕНА							0113	ГУАНИЛНИТРОЗОАМИНОГУАНИЛИДЕНГИДРАЗИН УВЛАЖНЕННЫЙ с массовой долей воды не менее 30%
0114	ГУАНИЛНИТРОЗОАМИНОГУАНИЛТЕТРАЗЕН (ТЕТРАЗЕН) УВЛАЖНЕННЫЙ с массовой долей воды или смеси спирта и воды не менее 30%	1	1.1A	ПЕРЕВОЗКА ЗАПРЕЩЕНА											ПЕРЕВОЗКА ЗАПРЕЩЕНА							0114	ГУАНИЛНИТРОЗОАМИНОГУАНИЛТЕТРАЗЕН (ТЕТРАЗЕН) УВЛАЖНЕННЫЙ с массовой долей воды или смеси спирта и воды не менее 30%

0118	ГЕКСОЛИТ (ГЕКСОТОЛ) сухой или увлажненный с массовой долей воды менее 15%	1	1.1D		1(+13)		LQ0	P112a P112b P112c		MP20					W2 W3		CW1	1.1D				0118	ГЕКСОЛИТ (ГЕКСОТОЛ) сухой или увлажненный с массовой долей воды менее 15%
0121	ВОСПЛАМЕНИТЕЛИ	1	1.1G		1(+13)		LQ0	P142		MP23					W2		CW1	1.1G				0121	ВОСПЛАМЕНИТЕЛИ
0124	СНАРЯДЫ ПЕРФОРАТОРНЫЕ для нефтескважин без детонатора	1	1.1D		1(+13)		LQ0	P101		MP21					W2		CW1	1.1D				0124	СНАРЯДЫ ПЕРФОРАТОРНЫЕ для нефтескважин без детонатора
0129	СВИНЦА АЗИД УВЛАЖНЕННЫЙ с массовой долей воды или смеси спирта и воды не менее 20%	1	1.1A	ПЕРЕВОЗКА ЗАПРЕЩЕНА									ПЕРЕВОЗКА ЗАПРЕЩЕНА									0129	СВИНЦА АЗИД УВЛАЖНЕННЫЙ с массовой долей воды или смеси спирта и воды не менее 20%
0130	СВИНЦА СТИФНАТ (СВИНЦА ТРИНИТРОРЕЗОРЦИНАТ) УВЛАЖНЕННЫЙ с массовой долей воды или смеси спирта и воды не менее 20%	1	1.1A	ПЕРЕВОЗКА ЗАПРЕЩЕНА									ПЕРЕВОЗКА ЗАПРЕЩЕНА									0130	СВИНЦА СТИФНАТ (СВИНЦА ТРИНИТРОРЕЗОРЦИНАТ) УВЛАЖНЕННЫЙ с массовой долей воды или смеси спирта и воды не менее 20%
0131	ВОСПЛАМЕНИТЕЛИ ОГНЕПРОВОДНОГО ШНУРА	1	1.4S		1.4		LQ0	P142		MP23					W2		CW1	1.4S				0131	ВОСПЛАМЕНИТЕЛИ ОГНЕПРОВОДНОГО ШНУРА
0132	СОЛИ МЕТАЛЛОВ ДЕФЛАГРИРУЮЩИЕ, НИТРОПРОИЗВОДНЫЕ АРОМАТИЧЕСКОГО РЯДА, Н.У.К.	1	1.3C		1(+13)	274	LQ0	P114a P114b	PP26	MP2					W2 W3		CW1	1.3C				0132	СОЛИ МЕТАЛЛОВ ДЕФЛАГРИРУЮЩИЕ, НИТРОПРОИЗВОДНЫЕ АРОМАТИЧЕСКОГО РЯДА, Н.У.К.
0133	МАННИТГЕКСАНИТРАТ (НИТРОМАННИТ) УВЛАЖНЕННЫЙ с массовой долей воды или смеси спирта и воды не менее 40%	1	1.1D		1(+15)	266	LQ0	P112a		MP20					W2		CW1	1.1D				0133	МАННИТГЕКСАНИТРАТ (НИТРОМАННИТ) УВЛАЖНЕННЫЙ с массовой долей воды или смеси спирта и воды не менее 40%
0135	РТУТЬ ГРЕМУЧАЯ УВЛАЖНЕННАЯ с массовой долей воды или смеси спирта и воды не менее 20%	1	1.1A	ПЕРЕВОЗКА ЗАПРЕЩЕНА									ПЕРЕВОЗКА ЗАПРЕЩЕНА									0135	РТУТЬ ГРЕМУЧАЯ УВЛАЖНЕННАЯ с массовой долей воды или смеси спирта и воды не менее 20%
0136	МИНЫ с разрывным зарядом	1	1.1F		1(+13)		LQ0	P130		MP23					W2		CW1	1.1F				0136	МИНЫ с разрывным зарядом
0137	МИНЫ с разрывным зарядом	1	1.1D		1(+13)		LQ0	P130 LP101	PP67 L1	MP21					W2		CW1	1.1D				0137	МИНЫ с разрывным зарядом
0138	МИНЫ с разрывным зарядом	1	1.2D		1		LQ0	P130 LP101	PP67 L1	MP21					W2		CW1	1.2D				0138	МИНЫ с разрывным зарядом
0143	НИТРОГЛИЦЕРИН ДЕСЕНСИБИЛИЗИРОВАННЫЙ с массовой долей нелетучего и нерастворимого в воде флегматизатора не менее 40%	1	1.1D		1+6.1(+15)	266 271	LQ0	P115	PP53 PP54 PP57 PP58	MP20					W2		CW1 CW28	1.1D				0143	НИТРОГЛИЦЕРИН ДЕСЕНСИБИЛИЗИРОВАННЫЙ с массовой долей нелетучего и нерастворимого в воде флегматизатора не менее 40%
0144	НИТРОГЛИЦЕРИНА СПИРТОВОЙ РАСТВОР с массовой долей нитроглицерина более 1%, но не более 10%	1	1.1D		1(+13)	500	LQ0	P115	PP45 PP55 PP56 PP59 PP60	MP20					W2		CW1	1.1D				0144	НИТРОГЛИЦЕРИНА СПИРТОВОЙ РАСТВОР с массовой долей нитроглицерина более 1%, но не более 10%
0146	НИТРОКРАХМАЛ сухой или увлажненный с массовой долей воды менее 20%	1	1.1D		1(+15)		LQ0	P112a P112b P112c		MP20					W2 W3		CW1	1.1D				0146	НИТРОКРАХМАЛ сухой или увлажненный с массовой долей воды менее 20%
0147	НИТРОМОЧЕВИНА	1	1.1D		1(+13)		LQ0	P112b		MP20					W2 W3		CW1	1.1D				0147	НИТРОМОЧЕВИНА
0150	ПЕНТАЭРИТРИТТЕТРАНИТРАТ (ПЕНТАЭРИТРИТОЛ ТЕТРАНИТРАТ; ПЭТН) УВЛАЖНЕННЫЙ с массовой долей воды не менее 25% или ПЕНТАЭРИТРИТТЕТРАНИТРАТ (ПЕНТАЭРИТРИТОЛ ТЕТРАНИТРАТ; ПЭТН) ДЕСЕНСИБИЛИЗИРОВАННЫЙ с массовой долей флегматизатора не менее 15%	1	1.1D		1(+15)	266	LQ0	P112a P112b		MP20					W2 W3		CW1	1.1D				0150	ПЕНТАЭРИТРИТТЕТРАНИТРАТ (ПЕНТАЭРИТРИТОЛ ТЕТРАНИТРАТ; ПЭТН) УВЛАЖНЕННЫЙ с массовой долей воды не менее 25% или ПЕНТАЭРИТРИТТЕТРАНИТРАТ (ПЕНТАЭРИТРИТОЛ ТЕТРАНИТРАТ; ПЭТН) ДЕСЕНСИБИЛИЗИРОВАННЫЙ с массовой долей флегматизатора не менее 15%

0151	ПЕНТОЛИТ сухой или увлажненный с массовой долей воды менее 15%	1	1.1D		1(+13)		LQ0	P112a P112b P112c		MP20					W2 W3		CW1	1.1D				0151	ПЕНТОЛИТ сухой или увлажненный с массовой долей воды менее 15%
0153	ТРИНИТРОАНИЛИН (ПИКРАМИД)	1	1.1D		1(+13)		LQ0	P112b P112c		MP20					W2 W3		CW1	1.1D				0153	ТРИНИТРОАНИЛИН (ПИКРАМИД)
0154	ТРИНИТРОФЕНОЛ (КИСЛОТА ПИКРИНОВАЯ) сухой или увлажненный с массовой долей воды менее 30%	1	1.1D		1(+13)		LQ0	P112a P112b P112c	PP26	MP20					W2 W3		CW1	1.1D				0154	ТРИНИТРОФЕНОЛ (КИСЛОТА ПИКРИНОВАЯ) сухой или увлажненный с массовой долей воды менее 30%
0155	ТРИНИТРОХЛОРБЕНЗОЛ (ПИКРИЛХЛОРИД)	1	1.1D		1(+13)		LQ0	P112b P112c		MP20					W2 W3		CW1	1.1D				0155	ТРИНИТРОХЛОРБЕНЗОЛ (ПИКРИЛХЛОРИД)
0159	ПОРОХ В БРИКЕТАХ (ПАСТА ПОРОХОВАЯ) УВЛАЖНЕННЫЙ с массовой долей воды не менее 25%	1	1.3C		1(+13)	266	LQ0	P111	PP43	MP20					W2		CW1	1.3C				0159	ПОРОХ В БРИКЕТАХ (ПАСТА ПОРОХОВАЯ) УВЛАЖНЕННЫЙ с массовой долей воды не менее 25%
0160	ПОРОХ БЕЗДЫМНЫЙ	1	1.1C		1(+15)		LQ0	P114b	PP50 PP52	MP20 MP24					W2 W3		CW1	1.1C				0160	ПОРОХ БЕЗДЫМНЫЙ
0161	ПОРОХ БЕЗДЫМНЫЙ	1	1.3C		1(+13)		LQ0	P114b	PP50 PP52	MP20 MP24					W2 W3		CW1	1.3C				0161	ПОРОХ БЕЗДЫМНЫЙ
0167	СНАРЯДЫ с разрывным зарядом	1	1.1F		1(+13)		LQ0	P130		MP23					W2		CW1	1.1F				0167	СНАРЯДЫ с разрывным зарядом
0168	СНАРЯДЫ с разрывным зарядом	1	1.1D		1(+13)		LQ0	P130 LP101	PP67 L1	MP21					W2		CW1	1.1D				0168	СНАРЯДЫ с разрывным зарядом
0169	СНАРЯДЫ с разрывным зарядом	1	1.2D		1		LQ0	P130 LP101	PP67 L1	MP21					W2		CW1	1.2D				0169	СНАРЯДЫ с разрывным зарядом
0171	БОЕПРИПАСЫ ОСВЕТИТЕЛЬНЫЕ, снаряженные или не снаряженные разрывным, вышибным или метательным зарядом	1	1.2G		1		LQ0	P130 LP101	PP67 L1	MP23					W2		CW1	1.2G				0171	БОЕПРИПАСЫ ОСВЕТИТЕЛЬНЫЕ, снаряженные или не снаряженные разрывным, вышибным или метательным зарядом
0173	УСТРОЙСТВА РАСЦЕПЛЕНИЯ ВЗРЫВЧАТЫЕ	1	1.4S		1.4		LQ0	P134 LP102		MP23					W2		CW1	1.4S				0173	УСТРОЙСТВА РАСЦЕПЛЕНИЯ ВЗРЫВЧАТЫЕ
0174	ЗАКЛЕПКИ ВЗРЫВЧАТЫЕ	1	1.4S		1.4		LQ0	P134 LP102		MP23					W2		CW1	1.4S				0174	ЗАКЛЕПКИ ВЗРЫВЧАТЫЕ
0180	РАКЕТЫ с разрывным зарядом	1	1.1F		1(+13)		LQ0	P130		MP23					W2		CW1	1.1F				0180	РАКЕТЫ с разрывным зарядом
0181	РАКЕТЫ с разрывным зарядом	1	1.1E		1(+13)		LQ0	P130 LP101	PP67 L1	MP21					W2		CW1	1.1E				0181	РАКЕТЫ с разрывным зарядом
0182	РАКЕТЫ с разрывным зарядом	1	1.2E		1		LQ0	P130 LP101	PP67 L1	MP21					W2		CW1	1.2E				0182	РАКЕТЫ с разрывным зарядом
0183	РАКЕТЫ с инертной головкой	1	1.3C		1		LQ0	P130 LP101	PP67 L1	MP22					W2		CW1	1.3C				0183	РАКЕТЫ с инертной головкой
0186	ДВИГАТЕЛИ РАКЕТНЫЕ	1	1.3C		1		LQ0	P130 LP101	PP67 L1	MP22 MP24					W2		CW1	1.3C				0186	ДВИГАТЕЛИ РАКЕТНЫЕ
0190	ВЕЩЕСТВ ВЗРЫВЧАТЫХ ОБРАЗЦЫ, кроме инициирующих ВВ	1				16 274	LQ0	P101		MP2					W2		CW1					0190	ВЕЩЕСТВ ВЗРЫВЧАТЫХ ОБРАЗЦЫ, кроме инициирующих ВВ
0191	УСТРОЙСТВА СИГНАЛЬНЫЕ РУЧНЫЕ	1	1.4G		1.4		LQ0	P135		MP23 MP24					W2		CW1	1.4G				0191	УСТРОЙСТВА СИГНАЛЬНЫЕ РУЧНЫЕ
0192	ПЕТАРДЫ ЖЕЛЕЗНОДОРОЖНЫЕ ВЗРЫВЧАТЫЕ	1	1.1G		1(+13)		LQ0	P135		MP23					W2		CW1	1.1G				0192	ПЕТАРДЫ ЖЕЛЕЗНОДОРОЖНЫЕ ВЗРЫВЧАТЫЕ
0193	ПЕТАРДЫ ЖЕЛЕЗНОДОРОЖНЫЕ ВЗРЫВЧАТЫЕ	1	1.4S		1.4		LQ0	P135		MP23					W2		CW1	1.4S				0193	ПЕТАРДЫ ЖЕЛЕЗНОДОРОЖНЫЕ ВЗРЫВЧАТЫЕ
0194	СИГНАЛЫ БЕДСТВИЯ судовые	1	1.1G		1(+13)		LQ0	P135		MP23 MP24					W2		CW1	1.1G				0194	СИГНАЛЫ БЕДСТВИЯ судовые
0195	СИГНАЛЫ БЕДСТВИЯ судовые	1	1.3G		1		LQ0	P135		MP23 MP24					W2		CW1	1.3G				0195	СИГНАЛЫ БЕДСТВИЯ судовые
0196	СИГНАЛЫ ДЫМОВЫЕ	1	1.1G		1(+13)		LQ0	P135		MP23					W2		CW1	1.1G				0196	СИГНАЛЫ ДЫМОВЫЕ
0197	СИГНАЛЫ ДЫМОВЫЕ	1	1.4G		1.4		LQ0	P135		MP23 MP24					W2		CW1	1.4G				0197	СИГНАЛЫ ДЫМОВЫЕ
0204	СИГНАЛЫ ЗВУКОВЫЕ ВЗРЫВЧАТЫЕ	1	1.2F		1(+13)		LQ0	P134 LP102		MP23					W2		CW1	1.2F				0204	СИГНАЛЫ ЗВУКОВЫЕ ВЗРЫВЧАТЫЕ
0207	ТЕТРАНИТРОАНИЛИН	1	1.1D		1(+13)		LQ0	P112b P112c		MP20					W2 W3		CW1	1.1D				0207	ТЕТРАНИТРОАНИЛИН

0208	ТРИНИТРОФЕНИЛМЕТИЛНИТРАМИН (ТЕТРИЛ)	1	1.1D		1(+15)		LQ0	P112b P112c		MP20					W2 W3		CW1	1.1D				0208	ТРИНИТРОФЕНИЛМЕТИЛНИТРАМИН (ТЕТРИЛ)
0209	ТРИНИТРОТОЛУОЛ (ТНТ) сухой или увлажненный с массовой долей воды менее 30%	1	1.1D		1(+13)		LQ0	P112b P112c	PP46	MP20					W2 W3		CW1	1.1D				0209	ТРИНИТРОТОЛУОЛ (ТНТ) сухой или увлажненный с массовой долей воды менее 30%
0212	ТРАССЕРЫ ДЛЯ БОЕПРИПАСОВ	1	1.3G		1		LQ0	P133	PP69	MP23					W2		CW1	1.3G				0212	ТРАССЕРЫ ДЛЯ БОЕПРИПАСОВ
0213	ТРИНИТРОАНИЗОЛ	1	1.1D		1(+13)		LQ0	P112b P112c		MP20					W2 W3		CW1	1.1D				0213	ТРИНИТРОАНИЗОЛ
0214	ТРИНИТРОБЕНЗОЛ сухой или увлажненный с массовой долей воды менее 30%	1	1.1D		1(+13)		LQ0	P112a P112b P112c		MP20					W2 W3		CW1	1.1D				0214	ТРИНИТРОБЕНЗОЛ сухой или увлажненный с массовой долей воды менее 30%
0215	КИСЛОТА ТРИНИТРОБЕНЗОЙНАЯ сухая или увлажненная с массовой долей воды менее 30%	1	1.1D		1(+13)		LQ0	P112a P112b P112c		MP20					W2 W3		CW1	1.1D				0215	КИСЛОТА ТРИНИТРОБЕНЗОЙНАЯ сухая или увлажненная с массовой долей воды менее 30%
0216	ТРИНИТРО-м-КРЕЗОЛ	1	1.1D		1(+13)		LQ0	P112b P112c	PP26	MP20					W2 W3		CW1	1.1D				0216	ТРИНИТРО-м-КРЕЗОЛ
0217	ТРИНИТРОНАФТАЛИН	1	1.1D		1(+13)		LQ0	P112b P112c		MP20					W2 W3		CW1	1.1D				0217	ТРИНИТРОНАФТАЛИН
0218	ТРИНИТРОФЕНЕТОЛ	1	1.1D		1(+13)		LQ0	P112b P112c		MP20					W2 W3		CW1	1.1D				0218	ТРИНИТРОФЕНЕТОЛ
0219	ТРИНИТРОРЕЗОРЦИН (КИСЛОТА СТИФНИНОВАЯ) сухой или увлажненный с массовой долей воды или смеси спирта и воды менее 20%	1	1.1D		1(+15)		LQ0	P112a P112b P112c	PP26	MP20					W2 W3		CW1	1.1D				0219	ТРИНИТРОРЕЗОРЦИН (КИСЛОТА СТИФНИНОВАЯ) сухой или увлажненный с массовой долей воды или смеси спирта и воды менее 20%
0220	МОЧЕВИНЫ НИТРАТ сухой или увлажненный с массовой долей воды менее 20%	1	1.1D		1(+13)		LQ0	P112a P112b P112c		MP20					W2 W3		CW1	1.1D				0220	МОЧЕВИНЫ НИТРАТ сухой или увлажненный с массовой долей воды менее 20%
0221	БОЕГОЛОВКИ ТОРПЕД с разрывным зарядом	1	1.1D		1(+13)		LQ0	P130 LP101	PP67 L1	MP21					W2		CW1	1.1D				0221	БОЕГОЛОВКИ ТОРПЕД с разрывным зарядом
0222	АММОНИЯ НИТРАТ, содержащий более 0,2% горючих веществ (включая любое органическое вещество, рассчитанное по углероду), исключая примеси любого другого вещества	1	1.1D		1(+13)		LQ0	P112b P112c	PP47	MP20					W2 W3		CW1	1.1D				0222	АММОНИЯ НИТРАТ, содержащий более 0,2% горючих веществ (включая любое органическое вещество, рассчитанное по углероду), исключая примеси любого другого вещества
0223	УДОБРЕНИЕ АММИАЧНО-НИТРАТНОЕ более взрывоопасное, чем аммония нитрат, содержащий 0,2% горючих веществ (включая любое органическое вещество, рассчитанное по углероду), исключая примеси любого другого вещества	1	1.1D		1(+13)		LQ0	P112b P112c	PP47	MP20					W2 W3		CW1	1.1D				0223	УДОБРЕНИЕ АММИАЧНО-НИТРАТНОЕ более взрывоопасное, чем аммония нитрат, содержащий 0,2% горючих веществ (включая любое органическое вещество, рассчитанное по углероду), исключая примеси любого другого вещества
0224	БАРИЯ АЗИД сухой или увлажненный с массовой долей воды менее 50%	1	1.1A	ПЕРЕВОЗКА ЗАПРЕЩЕНА									ПЕРЕВОЗКА ЗАПРЕЩЕНА									0224	БАРИЯ АЗИД сухой или увлажненный с массовой долей воды менее 50%
0225	ДЕТОНАТОРЫ ВТОРИЧНЫЕ С ПЕРВИЧНЫМ ДЕТОНАТОРОМ	1	1.1B		1(+13)		LQ0	P133	PP69	MP23					W2		CW1	1.1B				0225	ДЕТОНАТОРЫ ВТОРИЧНЫЕ С ПЕРВИЧНЫМ ДЕТОНАТОРОМ
0226	ЦИКЛОТЕТРАМЕТИЛЕНТЕТРАНИТРАМИН (НМХ; ОКТОГЕН) УВЛАЖНЕННЫЙ с массовой долей воды не менее 15%	1	1.1D		1(+15)	266	LQ0	P112a	PP45	MP20					W2		CW1	1.1D				0226	ЦИКЛОТЕТРАМЕТИЛЕНТЕТРАНИТРАМИН (НМХ; ОКТОГЕН) УВЛАЖНЕННЫЙ с массовой долей воды не менее 15%
0234	НАТРИЯ ДИНИТРО-о-КРЕЗОЛЯТ сухой или увлажненный с массовой долей воды менее 15%	1	1.3C		1(+13)		LQ0	P114a P114b	PP26	MP20					W2 W3		CW1	1.3C				0234	НАТРИЯ ДИНИТРО-о-КРЕЗОЛЯТ сухой или увлажненный с массовой долей воды менее 15%
0235	НАТРИЯ ПИКРАМАТ сухой или увлажненный с массовой долей воды менее 20%	1	1.3C		1(+13)		LQ0	P114a P114b	PP26	MP20					W2 W3		CW1	1.3C				0235	НАТРИЯ ПИКРАМАТ сухой или увлажненный с массовой долей воды менее 20%
0236	ЦИРКОНИЯ ПИКРАМАТ сухой или увлажненный с массовой долей воды менее 20%	1	1.3C		1(+13)		LQ0	P114a P114b	PP26	MP20					W2 W3		CW1	1.3C				0236	ЦИРКОНИЯ ПИКРАМАТ сухой или увлажненный с массовой долей воды менее 20%

0237	ЗАРЯДЫ КУМУЛЯТИВНЫЕ ГИБКИЕ УДЛИНЕННЫЕ	1	1.4D		1.4		LQ0	P138		MP21					W2		CW1	1.4D				0237	ЗАРЯДЫ КУМУЛЯТИВНЫЕ ГИБКИЕ УДЛИНЕННЫЕ
0238	РАКЕТЫ ТРОСОМЕТАТЕЛЬНЫЕ	1	1.2G		1		LQ0	P130		MP23 MP24					W2		CW1	1.2G				0238	РАКЕТЫ ТРОСОМЕТАТЕЛЬНЫЕ
0240	РАКЕТЫ ТРОСОМЕТАТЕЛЬНЫЕ	1	1.3G		1		LQ0	P130		MP23 MP24					W2		CW1	1.3G				0240	РАКЕТЫ ТРОСОМЕТАТЕЛЬНЫЕ
0241	ВЕЩЕСТВО ВЗРЫВЧАТОЕ БРИЗАНТНОЕ, ТИП Е	1	1.1D		1(+13)	617	LQ0	P116 IBC100	PP61 PP62 PP65 B10	MP20					W2		CW1	1.1D				0241	ВЕЩЕСТВО ВЗРЫВЧАТОЕ БРИЗАНТНОЕ, ТИП Е
0242	ЗАРЯДЫ МЕТАТЕЛЬНЫЕ ДЛЯ ОРУДИЙ	1	1.3C		1		LQ0	P130		MP22					W2		CW1	1.3C				0242	ЗАРЯДЫ МЕТАТЕЛЬНЫЕ ДЛЯ ОРУДИЙ
0243	БОЕПРИПАСЫ ЗАЖИГАТЕЛЬНЫЕ С БЕЛЫМ ФОСФОРОМ с разрывным, вышибным или метательным зарядом	1	1.2H		1(+13)		LQ0	P130 LP101	PP67 L1	MP23					W2		CW1	1.2H				0243	БОЕПРИПАСЫ ЗАЖИГАТЕЛЬНЫЕ С БЕЛЫМ ФОСФОРОМ с разрывным, вышибным или метательным зарядом
0244	БОЕПРИПАСЫ ЗАЖИГАТЕЛЬНЫЕ С БЕЛЫМ ФОСФОРОМ с разрывным, вышибным или метательным зарядом	1	1.3H		1(+13)		LQ0	P130 LP101	PP67 L1	MP23					W2		CW1	1.3H				0244	БОЕПРИПАСЫ ЗАЖИГАТЕЛЬНЫЕ С БЕЛЫМ ФОСФОРОМ с разрывным, вышибным или метательным зарядом
0245	БОЕПРИПАСЫ ДЫМОВЫЕ С БЕЛЫМ ФОСФОРОМ с разрывным, вышибным или метательным зарядом	1	1.2H		1(+13)		LQ0	P130 LP101	PP67 L1	MP23					W2		CW1	1.2H				0245	БОЕПРИПАСЫ ДЫМОВЫЕ С БЕЛЫМ ФОСФОРОМ с разрывным, вышибным или метательным зарядом
0246	БОЕПРИПАСЫ ДЫМОВЫЕ С БЕЛЫМ ФОСФОРОМ с разрывным, вышибным или метательным зарядом	1	1.3H		1(+13)		LQ0	P130 LP101	PP67 L1	MP23					W2		CW1	1.3H				0246	БОЕПРИПАСЫ ДЫМОВЫЕ С БЕЛЫМ ФОСФОРОМ с разрывным, вышибным или метательным зарядом
0247	БОЕПРИПАСЫ ЗАЖИГАТЕЛЬНЫЕ, снаряженные жидкостью или гелем, с разрывным, вышибным или метательным зарядом	1	1.3J		1(+13)		LQ0	P101		MP23					W2		CW1	1.3J				0247	БОЕПРИПАСЫ ЗАЖИГАТЕЛЬНЫЕ, снаряженные жидкостью или гелем, с разрывным, вышибным или метательным зарядом
0248	УСТРОЙСТВА ВОДОАКТИВИРУЕМЫЕ с разрывным, вышибным или метательным зарядом	1	1.2L		1(+13)	274	LQ0	P144	PP77	MP1					W2		CW1 CW4	1.2L				0248	УСТРОЙСТВА ВОДОАКТИВИРУЕМЫЕ с разрывным, вышибным или метательным зарядом
0249	УСТРОЙСТВА ВОДОАКТИВИРУЕМЫЕ с разрывным, вышибным или метательным зарядом	1	1.3L		1(+13)	274	LQ0	P144	PP77	MP1					W2		CW1 CW4	1.3L				0249	УСТРОЙСТВА ВОДОАКТИВИРУЕМЫЕ с разрывным, вышибным или метательным зарядом
0250	ДВИГАТЕЛИ РАКЕТНЫЕ С ГИПЕРГОЛИЧЕСКОЙ ЖИДКОСТЬЮ с вышибным зарядом или без него	1	1.3L		1(+13)		LQ0	P101		MP1					W2		CW1 CW4	1.3L				0250	ДВИГАТЕЛИ РАКЕТНЫЕ С ГИПЕРГОЛИЧЕСКОЙ ЖИДКОСТЬЮ с вышибным зарядом или без него
0254	БОЕПРИПАСЫ ОСВЕТИТЕЛЬНЫЕ, снаряженные или не снаряженные разрывным, вышибным или метательным зарядом	1	1.3G		1		LQ0	P130 LP101	PP67 L1	MP23					W2		CW1	1.3G				0254	БОЕПРИПАСЫ ОСВЕТИТЕЛЬНЫЕ, снаряженные или не снаряженные разрывным, вышибным или метательным зарядом
0255	ДЕТОНАТОРЫ ЭЛЕКТРИЧЕСКИЕ для взрывных работ	1	1.4B		1.4		LQ0	P131		MP23					W2		CW1	1.4B				0255	ДЕТОНАТОРЫ ЭЛЕКТРИЧЕСКИЕ для взрывных работ
0257	ТРУБКИ ДЕТОНАЦИОННЫЕ	1	1.4B		1.4		LQ0	P141		MP23					W2		CW1	1.4B				0257	ТРУБКИ ДЕТОНАЦИОННЫЕ
0266	ОКТОЛИТ (ОКТОЛ) сухой или увлажненный с массовой долей воды менее 15%	1	1.1D		1(+13)		LQ0	P112a P112b P112c		MP20					W2 W3		CW1	1.1D				0266	ОКТОЛИТ (ОКТОЛ) сухой или увлажненный с массовой долей воды менее 15%
0267	ДЕТОНАТОРЫ НЕЭЛЕКТРИЧЕСКИЕ для взрывных работ	1	1.4B		1.4		LQ0	P131	PP68	MP23					W2		CW1	1.4B				0267	ДЕТОНАТОРЫ НЕЭЛЕКТРИЧЕСКИЕ для взрывных работ
0268	ДЕТОНАТОРЫ ВТОРИЧНЫЕ С ПЕРВИЧНЫМ ДЕТОНАТОРОМ	1	1.2B		1(+13)		LQ0	P133	PP69	MP23					W2		CW1	1.2B				0268	ДЕТОНАТОРЫ ВТОРИЧНЫЕ С ПЕРВИЧНЫМ ДЕТОНАТОРОМ
0271	ЗАРЯДЫ МЕТАТЕЛЬНЫЕ	1	1.1C		1(+13)		LQ0	P143	PP76	MP22					W2		CW1	1.1C				0271	ЗАРЯДЫ МЕТАТЕЛЬНЫЕ
0272	ЗАРЯДЫ МЕТАТЕЛЬНЫЕ	1	1.3C		1		LQ0	P143	PP76	MP22					W2		CW1	1.3C				0272	ЗАРЯДЫ МЕТАТЕЛЬНЫЕ

0275	ПАТРОНЫ ДЛЯ ЗАПУСКА МЕХАНИЗМОВ	1	1.3C		1		LQ0	P134 LP102		MP22					W2		CW1	1.3C				0275	ПАТРОНЫ ДЛЯ ЗАПУСКА МЕХАНИЗМОВ
0276	ПАТРОНЫ ДЛЯ ЗАПУСКА МЕХАНИЗМОВ	1	1.4C		1.4		LQ0	P134 LP102		MP22					W2		CW1	1.4C				0276	ПАТРОНЫ ДЛЯ ЗАПУСКА МЕХАНИЗМОВ
0277	ПАТРОНЫ ДЛЯ НЕФТЕСКВАЖИН	1	1.3C		1		LQ0	P134 LP102		MP22					W2		CW1	1.3C				0277	ПАТРОНЫ ДЛЯ НЕФТЕСКВАЖИН
0278	ПАТРОНЫ ДЛЯ НЕФТЕСКВАЖИН	1	1.4C		1.4		LQ0	P134 LP102		MP22					W2		CW1	1.4C				0278	ПАТРОНЫ ДЛЯ НЕФТЕСКВАЖИН
0279	ЗАРЯДЫ МЕТАТЕЛЬНЫЕ ДЛЯ ОРУДИЙ	1	1.1C		1(+13)		LQ0	P130		MP22					W2		CW1	1.1C				0279	ЗАРЯДЫ МЕТАТЕЛЬНЫЕ ДЛЯ ОРУДИЙ
0280	ДВИГАТЕЛИ РАКЕТНЫЕ	1	1.1C		1(+13)		LQ0	P130 LP101	PP67 L1	MP22					W2		CW1	1.1C				0280	ДВИГАТЕЛИ РАКЕТНЫЕ
0281	ДВИГАТЕЛИ РАКЕТНЫЕ	1	1.2C		1		LQ0	P130 LP101	PP67 L1	MP22					W2		CW1	1.2C				0281	ДВИГАТЕЛИ РАКЕТНЫЕ
0282	НИТРОГУАНИДИН (ПИКРИТ) сухой или увлажненный с массовой долей воды менее 20%	1	1.1D		1(+13)		LQ0	P112a P112b P112c		MP20					W2 W3		CW1	1.1D				0282	НИТРОГУАНИДИН (ПИКРИТ) сухой или увлажненный с массовой долей воды менее 20%
0283	ДЕТОНАТОРЫ ВТОРИЧНЫЕ без первичного детонатора	1	1.2D		1		LQ0	P132a P132b		MP21					W2		CW1	1.2D				0283	ДЕТОНАТОРЫ ВТОРИЧНЫЕ без первичного детонатора
0284	ГРАНАТЫ ручные или ружейные с разрывным зарядом	1	1.1D		1(+13)		LQ0	P141		MP21					W2		CW1	1.1D				0284	ГРАНАТЫ ручные или ружейные с разрывным зарядом
0285	ГРАНАТЫ ручные или ружейные с разрывным зарядом	1	1.2D		1		LQ0	P141		MP21					W2		CW1	1.2D				0285	ГРАНАТЫ ручные или ружейные с разрывным зарядом
0286	БОЕГОЛОВКИ РАКЕТ с разрывным зарядом	1	1.1D		1(+13)		LQ0	P130 LP101	PP67 L1	MP21					W2		CW1	1.1D				0286	БОЕГОЛОВКИ РАКЕТ с разрывным зарядом
0287	БОЕГОЛОВКИ РАКЕТ с разрывным зарядом	1	1.2D		1		LQ0	P130 LP101	PP67 L1	MP21					W2		CW1	1.2D				0287	БОЕГОЛОВКИ РАКЕТ с разрывным зарядом
0288	ЗАРЯДЫ КУМУЛЯТИВНЫЕ ГИБКИЕ УДЛИНЕННЫЕ	1	1.1D		1(+13)		LQ0	P138		MP21					W2		CW1	1.1D				0288	ЗАРЯДЫ КУМУЛЯТИВНЫЕ ГИБКИЕ УДЛИНЕННЫЕ
0289	ШНУР ДЕТОНИРУЮЩИЙ гибкий	1	1.4D		1.4		LQ0	P139	PP71 PP72	MP21					W2		CW1	1.4D				0289	ШНУР ДЕТОНИРУЮЩИЙ гибкий
0290	ШНУР (ЗАПАЛ) ДЕТОНИРУЮЩИЙ в металлической оболочке	1	1.1D		1(+13)		LQ0	P139	PP71	MP21					W2		CW1	1.1D				0290	ШНУР (ЗАПАЛ) ДЕТОНИРУЮЩИЙ в металлической оболочке
0291	БОМБЫ с разрывным зарядом	1	1.2F		1(+13)		LQ0	P130		MP23					W2		CW1	1.2F				0291	БОМБЫ с разрывным зарядом
0292	ГРАНАТЫ ручные или ружейные с разрывным зарядом	1	1.1F		1(+13)		LQ0	P141		MP23					W2		CW1	1.1F				0292	ГРАНАТЫ ручные или ружейные с разрывным зарядом
0293	ГРАНАТЫ ручные или ружейные с разрывным зарядом	1	1.2F		1(+13)		LQ0	P141		MP23					W2		CW1	1.2F				0293	ГРАНАТЫ ручные или ружейные с разрывным зарядом
0294	МИНЫ с разрывным зарядом	1	1.2F		1(+13)		LQ0	P130		MP23					W2		CW1	1.2F				0294	МИНЫ с разрывным зарядом
0295	РАКЕТЫ с разрывным зарядом	1	1.2F		1(+13)		LQ0	P130		MP23					W2		CW1	1.2F				0295	РАКЕТЫ с разрывным зарядом
0296	СИГНАЛЫ ЗВУКОВЫЕ ВЗРЫВЧАТЫЕ	1	1.1F		1(+13)		LQ0	P134 LP102		MP23					W2		CW1	1.1F				0296	СИГНАЛЫ ЗВУКОВЫЕ ВЗРЫВЧАТЫЕ
0297	БОЕПРИПАСЫ ОСВЕТИТЕЛЬНЫЕ, снаряженные или не снаряженные разрывным, вышибным или метательным зарядом	1	1.4G		1.4		LQ0	P130 LP101	PP67 L1	MP23					W2		CW1	1.4G				0297	БОЕПРИПАСЫ ОСВЕТИТЕЛЬНЫЕ, снаряженные или не снаряженные разрывным, вышибным или метательным зарядом
0299	ФОТОАВИАБОМБЫ	1	1.3G		1		LQ0	P130 LP101	PP67 L1	MP23					W2		CW1	1.3G				0299	ФОТОАВИАБОМБЫ
0300	БОЕПРИПАСЫ ЗАЖИГАТЕЛЬНЫЕ, снаряженные или не снаряженные разрывным, вышибным или метательным зарядом	1	1.4G		1.4		LQ0	P130 LP101	PP67 L1	MP23					W2		CW1	1.4G				0300	БОЕПРИПАСЫ ЗАЖИГАТЕЛЬНЫЕ, снаряженные или не снаряженные разрывным, вышибным или метательным зарядом
0301	БОЕПРИПАСЫ СЛЕЗОТОЧИВЫЕ с разрывным, вышибным или метательным зарядом	1	1.4G		1.4+6.1+8		LQ0	P130 LP101	PP67 L1	MP23					W2		CW1 CW28	1.4G				0301	БОЕПРИПАСЫ СЛЕЗОТОЧИВЫЕ с разрывным, вышибным или метательным зарядом
0303	БОЕПРИПАСЫ ДЫМОВЫЕ, снаряженные или не снаряженные разрывным, вышибным или метательным зарядом	1	1.4G		1.4	204	LQ0	P130 LP101	PP67 L1	MP23					W2		CW1	1.4G				0303	БОЕПРИПАСЫ ДЫМОВЫЕ, снаряженные или не снаряженные разрывным, вышибным или метательным зарядом

0305	ПОРОХ ДЛЯ ПИРОТЕХНИЧЕСКИХ ИЗДЕЛИЙ	1	1.3G		1		LQ0	P113	PP49	MP20					W2 W3		CW1	1.3G				0305	ПОРОХ ДЛЯ ПИРОТЕХНИЧЕСКИХ ИЗДЕЛИЙ
0306	ТРАССЕРЫ ДЛЯ БОЕПРИПАСОВ	1	1.4G		1.4		LQ0	P133	PP69	MP23					W2		CW1	1.4G				0306	ТРАССЕРЫ ДЛЯ БОЕПРИПАСОВ
0312	ПАТРОНЫ СИГНАЛЬНЫЕ	1	1.4G		1.4		LQ0	P135		MP23 MP24					W2		CW1	1.4G				0312	ПАТРОНЫ СИГНАЛЬНЫЕ
0313	СИГНАЛЫ ДЫМОВЫЕ	1	1.2G		1		LQ0	P135		MP23					W2		CW1	1.2G				0313	СИГНАЛЫ ДЫМОВЫЕ
0314	ВОСПЛАМЕНИТЕЛИ	1	1.2G		1		LQ0	P142		MP23					W2		CW1	1.2G				0314	ВОСПЛАМЕНИТЕЛИ
0315	ВОСПЛАМЕНИТЕЛИ	1	1.3G		1		LQ0	P142		MP23					W2		CW1	1.3G				0315	ВОСПЛАМЕНИТЕЛИ
0316	ТРУБКИ ЗАЖИГАТЕЛЬНЫЕ	1	1.3G		1		LQ0	P141		MP23					W2		CW1	1.3G				0316	ТРУБКИ ЗАЖИГАТЕЛЬНЫЕ
0317	ТРУБКИ ЗАЖИГАТЕЛЬНЫЕ	1	1.4G		1.4		LQ0	P141		MP23					W2		CW1	1.4G				0317	ТРУБКИ ЗАЖИГАТЕЛЬНЫЕ
0318	ГРАНАТЫ ПРАКТИЧЕСКИЕ ручные или ружейные	1	1.3G		1		LQ0	P141		MP23					W2		CW1	1.3G				0318	ГРАНАТЫ ПРАКТИЧЕСКИЕ ручные или ружейные
0319	ВТУЛКИ КАПСЮЛЬНЫЕ	1	1.3G		1		LQ0	P133		MP23					W2		CW1	1.3G				0319	ВТУЛКИ КАПСЮЛЬНЫЕ
0320	ВТУЛКИ КАПСЮЛЬНЫЕ	1	1.4G		1.4		LQ0	P133		MP23					W2		CW1	1.4G				0320	ВТУЛКИ КАПСЮЛЬНЫЕ
0321	ПАТРОНЫ ДЛЯ ОРУЖИЯ с разрывным зарядом	1	1.2E		1		LQ0	P130 LP101	PP67 L1	MP21					W2		CW1	1.2E				0321	ПАТРОНЫ ДЛЯ ОРУЖИЯ с разрывным зарядом
0322	ДВИГАТЕЛИ РАКЕТНЫЕ С ГИПЕРГОЛИЧЕСКОЙ ЖИДКОСТЬЮ с вышибным зарядом или без него	1	1.2L		1(+13)		LQ0	P101		MP1					W2		CW1 CW4	1.2L				0322	ДВИГАТЕЛИ РАКЕТНЫЕ С ГИПЕРГОЛИЧЕСКОЙ ЖИДКОСТЬЮ с вышибным зарядом или без него
0323	ПАТРОНЫ ДЛЯ ЗАПУСКА МЕХАНИЗМОВ	1	1.4S		1.4		LQ0	P134 LP102		MP23					W2		CW1	1.4S				0323	ПАТРОНЫ ДЛЯ ЗАПУСКА МЕХАНИЗМОВ
0324	СНАРЯДЫ с разрывным зарядом	1	1.2F		1(+13)		LQ0	P130		MP23					W2		CW1	1.2F				0324	СНАРЯДЫ с разрывным зарядом
0325	ВОСПЛАМЕНИТЕЛИ	1	1.4G		1.4		LQ0	P142		MP23					W2		CW1	1.4G				0325	ВОСПЛАМЕНИТЕЛИ
0326	ПАТРОНЫ ДЛЯ ОРУЖИЯ ХОЛОСТЫЕ	1	1.1C		1(+13)		LQ0	P130		MP22					W2		CW1	1.1C				0326	ПАТРОНЫ ДЛЯ ОРУЖИЯ ХОЛОСТЫЕ
0327	ПАТРОНЫ ДЛЯ ОРУЖИЯ ХОЛОСТЫЕ или ПАТРОНЫ ДЛЯ СТРЕЛКОВОГО ОРУЖИЯ ХОЛОСТЫЕ	1	1.3C		1		LQ0	P130		MP22					W2		CW1	1.3C				0327	ПАТРОНЫ ДЛЯ ОРУЖИЯ ХОЛОСТЫЕ или ПАТРОНЫ ДЛЯ СТРЕЛКОВОГО ОРУЖИЯ ХОЛОСТЫЕ
0328	ПАТРОНЫ ДЛЯ ОРУЖИЯ С ИНЕРТНЫМ СНАРЯДОМ	1	1.2C		1		LQ0	P130 LP101	PP67 L1	MP22					W2		CW1	1.2C				0328	ПАТРОНЫ ДЛЯ ОРУЖИЯ С ИНЕРТНЫМ СНАРЯДОМ
0329	ТОРПЕДЫ с разрывным зарядом	1	1.1E		1(+13)		LQ0	P130 LP101	PP67 L1	MP21					W2		CW1	1.1E				0329	ТОРПЕДЫ с разрывным зарядом
0330	ТОРПЕДЫ с разрывным зарядом	1	1.1F		1(+13)		LQ0	P130		MP23					W2		CW1	1.1F				0330	ТОРПЕДЫ с разрывным зарядом
0331	ВЕЩЕСТВО ВЗРЫВЧАТОЕ БРИЗАНТНОЕ, ТИП В	1	1.5D		1.5	617	LQ0	P116 IBC100	PP61 PP62 PP64 PP65	MP20					W2		CW1	1.5D				0331	ВЕЩЕСТВО ВЗРЫВЧАТОЕ БРИЗАНТНОЕ, ТИП В
0332	ВЕЩЕСТВО ВЗРЫВЧАТОЕ БРИЗАНТНОЕ, ТИП Е	1	1.5D		1.5	617	LQ0	P116 IBC100	PP61 PP62 PP65	MP20					W2		CW1	1.5D				0332	ВЕЩЕСТВО ВЗРЫВЧАТОЕ БРИЗАНТНОЕ, ТИП Е
0333	СРЕДСТВА ПИРОТЕХНИЧЕСКИЕ	1	1.1G		1(+13)	645	LQ0	P135		MP23 MP24					W2 W3		CW1	1.1G				0333	СРЕДСТВА ПИРОТЕХНИЧЕСКИЕ
0334	СРЕДСТВА ПИРОТЕХНИЧЕСКИЕ	1	1.2G		1	645	LQ0	P135		MP23 MP24					W2 W3		CW1	1.2G				0334	СРЕДСТВА ПИРОТЕХНИЧЕСКИЕ
0335	СРЕДСТВА ПИРОТЕХНИЧЕСКИЕ	1	1.3G		1	645	LQ0	P135		MP23 MP24					W2 W3		CW1	1.3G				0335	СРЕДСТВА ПИРОТЕХНИЧЕСКИЕ
0336	СРЕДСТВА ПИРОТЕХНИЧЕСКИЕ	1	1.4G		1.4	645	LQ0	P135		MP23 MP24					W2		CW1	1.4G				0336	СРЕДСТВА ПИРОТЕХНИЧЕСКИЕ
0337	СРЕДСТВА ПИРОТЕХНИЧЕСКИЕ	1	1.4S		1.4	645	LQ0	P135		MP23 MP24					W2		CW1	1.4S				0337	СРЕДСТВА ПИРОТЕХНИЧЕСКИЕ
0338	ПАТРОНЫ ДЛЯ ОРУЖИЯ ХОЛОСТЫЕ или ПАТРОНЫ ДЛЯ СТРЕЛКОВОГО ОРУЖИЯ ХОЛОСТЫЕ	1	1.4C		1.4		LQ0	P130		MP22					W2		CW1	1.4C				0338	ПАТРОНЫ ДЛЯ ОРУЖИЯ ХОЛОСТЫЕ или ПАТРОНЫ ДЛЯ СТРЕЛКОВОГО ОРУЖИЯ ХОЛОСТЫЕ
0339	ПАТРОНЫ ДЛЯ ОРУЖИЯ С ИНЕРТНЫМ СНАРЯДОМ или ПАТРОНЫ ДЛЯ СТРЕЛКОВОГО ОРУЖИЯ	1	1.4C		1.4		LQ0	P130		MP22					W2		CW1	1.4C				0339	ПАТРОНЫ ДЛЯ ОРУЖИЯ С ИНЕРТНЫМ СНАРЯДОМ или ПАТРОНЫ ДЛЯ СТРЕЛКОВОГО ОРУЖИЯ

0340	НИТРОЦЕЛЛЮЛОЗА сухая или увлажненная с массовой долей воды (или спирта) менее 25%	1	1.1D		1(+15)		LQ0	P112a P112b		MP20					W2 W3		CW1	1.1D				0340	НИТРОЦЕЛЛЮЛОЗА сухая или увлажненная с массовой долей воды (или спирта) менее 25%
0341	НИТРОЦЕЛЛЮЛОЗА немодифицированная или пластифицированная с массовой долей пластификатора менее 18%	1	1.1D		1(+15)		LQ0	P112b		MP20					W2 W3		CW1	1.1D				0341	НИТРОЦЕЛЛЮЛОЗА немодифицированная или пластифицированная с массовой долей пластификатора менее 18%
0342	НИТРОЦЕЛЛЮЛОЗА ПРОПИТАННАЯ с массовой долей спирта не менее 25%	1	1.3C		1(+13)	105	LQ0	P114a	PP43	MP20					W2		CW1	1.3C				0342	НИТРОЦЕЛЛЮЛОЗА ПРОПИТАННАЯ с массовой долей спирта не менее 25%
0343	НИТРОЦЕЛЛЮЛОЗА ПЛАСТИФИЦИРОВАННАЯ с массовой долей пластификатора не менее 18%	1	1.3C		1(+13)	105	LQ0	P111		MP20					W2		CW1	1.3C				0343	НИТРОЦЕЛЛЮЛОЗА ПЛАСТИФИЦИРОВАННАЯ с массовой долей пластификатора не менее 18%
0344	СНАРЯДЫ с разрывным зарядом	1	1.4D		1.4		LQ0	P130 LP101	PP67 L1	MP21					W2		CW1	1.4D				0344	СНАРЯДЫ с разрывным зарядом
0345	СНАРЯДЫ инертные с трассером	1	1.4S		1.4		LQ0	P130 LP101	PP67 L1	MP23					W2		CW1	1.4S				0345	СНАРЯДЫ инертные с трассером
0346	СНАРЯДЫ с разрывным или вышибным зарядом	1	1.2D		1		LQ0	P130 LP101	PP67 L1	MP21					W2		CW1	1.2D				0346	СНАРЯДЫ с разрывным или вышибным зарядом
0347	СНАРЯДЫ с разрывным или вышибным зарядом	1	1.4D		1.4		LQ0	P130 LP101	PP67 L1	MP21					W2		CW1	1.4D				0347	СНАРЯДЫ с разрывным или вышибным зарядом
0348	ПАТРОНЫ ДЛЯ ОРУЖИЯ с разрывным зарядом	1	1.4F		1.4		LQ0	P130		MP23					W2		CW1	1.4F				0348	ПАТРОНЫ ДЛЯ ОРУЖИЯ с разрывным зарядом
0349	ИЗДЕЛИЯ ВЗРЫВЧАТЫЕ, Н.У.К.	1	1.4S		1.4	178 274	LQ0	P101		MP2					W2		CW1	1.4S				0349	ИЗДЕЛИЯ ВЗРЫВЧАТЫЕ, Н.У.К.
0350	ИЗДЕЛИЯ ВЗРЫВЧАТЫЕ, Н.У.К.	1	1.4B		1.4	178 274	LQ0	P101		MP2					W2		CW1	1.4B				0350	ИЗДЕЛИЯ ВЗРЫВЧАТЫЕ, Н.У.К.
0351	ИЗДЕЛИЯ ВЗРЫВЧАТЫЕ, Н.У.К.	1	1.4C		1.4	178 274	LQ0	P101		MP2					W2		CW1	1.4C				0351	ИЗДЕЛИЯ ВЗРЫВЧАТЫЕ, Н.У.К.
0352	ИЗДЕЛИЯ ВЗРЫВЧАТЫЕ, Н.У.К.	1	1.4D		1.4	178 274	LQ0	P101		MP2					W2		CW1	1.4D				0352	ИЗДЕЛИЯ ВЗРЫВЧАТЫЕ, Н.У.К.
0353	ИЗДЕЛИЯ ВЗРЫВЧАТЫЕ, Н.У.К.	1	1.4G		1.4	178 274	LQ0	P101		MP2					W2		CW1	1.4G				0353	ИЗДЕЛИЯ ВЗРЫВЧАТЫЕ, Н.У.К.
0354	ИЗДЕЛИЯ ВЗРЫВЧАТЫЕ, Н.У.К.	1	1.1L		1(+13)	178 274	LQ0	P101		MP1					W2		CW1 CW4	1.1L				0354	ИЗДЕЛИЯ ВЗРЫВЧАТЫЕ, Н.У.К.
0355	ИЗДЕЛИЯ ВЗРЫВЧАТЫЕ, Н.У.К.	1	1.2L		1(+13)	178 274	LQ0	P101		MP1					W2		CW1 CW4	1.2L				0355	ИЗДЕЛИЯ ВЗРЫВЧАТЫЕ, Н.У.К.
0356	ИЗДЕЛИЯ ВЗРЫВЧАТЫЕ, Н.У.К.	1	1.3L		1(+13)	178 274	LQ0	P101		MP1					W2		CW1 CW4	1.3L				0356	ИЗДЕЛИЯ ВЗРЫВЧАТЫЕ, Н.У.К.
0357	ВЕЩЕСТВА ВЗРЫВЧАТЫЕ, Н.У.К.	1	1.1L		1(+13)	178 274	LQ0	P101		MP1					W2		CW1 CW4	1.1L				0357	ВЕЩЕСТВА ВЗРЫВЧАТЫЕ, Н.У.К.
0358	ВЕЩЕСТВА ВЗРЫВЧАТЫЕ, Н.У.К.	1	1.2L		1(+13)	178 274	LQ0	P101		MP1					W2		CW1 CW4	1.2L				0358	ВЕЩЕСТВА ВЗРЫВЧАТЫЕ, Н.У.К.
0359	ВЕЩЕСТВА ВЗРЫВЧАТЫЕ, Н.У.К.	1	1.3L		1(+13)	178 274	LQ0	P101		MP1					W2		CW1 CW4	1.3L				0359	ВЕЩЕСТВА ВЗРЫВЧАТЫЕ, Н.У.К.
0360	ДЕТОНАТОРОВ СБОРКИ НЕЭЛЕКТРИЧЕСКИЕ для взрывных работ	1	1.1B		1(+13)		LQ0	P131		MP23					W2		CW1	1.1B				0360	ДЕТОНАТОРОВ СБОРКИ НЕЭЛЕКТРИЧЕСКИЕ для взрывных работ
0361	ДЕТОНАТОРОВ СБОРКИ НЕЭЛЕКТРИЧЕСКИЕ для взрывных работ	1	1.4B		1.4		LQ0	P131		MP23					W2		CW1	1.4B				0361	ДЕТОНАТОРОВ СБОРКИ НЕЭЛЕКТРИЧЕСКИЕ для взрывных работ
0362	БОЕПРИПАСЫ ПРАКТИЧЕСКИЕ	1	1.4G		1.4		LQ0	P130 LP101	PP67 L1	MP23					W2		CW1	1.4G				0362	БОЕПРИПАСЫ ПРАКТИЧЕСКИЕ
0363	БОЕПРИПАСЫ ИСПЫТАТЕЛЬНЫЕ	1	1.4G		1.4		LQ0	P130 LP101	PP67 L1	MP23					W2		CW1	1.4G				0363	БОЕПРИПАСЫ ИСПЫТАТЕЛЬНЫЕ
0364	ДЕТОНАТОРЫ ДЛЯ БОЕПРИПАСОВ	1	1.2B		1(+13)		LQ0	P133		MP23					W2		CW1	1.2B				0364	ДЕТОНАТОРЫ ДЛЯ БОЕПРИПАСОВ
0365	ДЕТОНАТОРЫ ДЛЯ БОЕПРИПАСОВ	1	1.4B		1.4		LQ0	P133		MP23					W2		CW1	1.4B				0365	ДЕТОНАТОРЫ ДЛЯ БОЕПРИПАСОВ
0366	ДЕТОНАТОРЫ ДЛЯ БОЕПРИПАСОВ	1	1.4S		1.4		LQ0	P133		MP23					W2		CW1	1.4S				0366	ДЕТОНАТОРЫ ДЛЯ БОЕПРИПАСОВ
0367	ТРУБКИ ДЕТОНАЦИОННЫЕ	1	1.4S		1.4		LQ0	P141		MP23					W2		CW1	1.4S				0367	ТРУБКИ ДЕТОНАЦИОННЫЕ

0368	ТРУБКИ ЗАЖИГАТЕЛЬНЫЕ	1	1.4S		1.4		LQ0	P141		MP23					W2		CW1	1.4S				0368	ТРУБКИ ЗАЖИГАТЕЛЬНЫЕ
0369	БОЕГОЛОВКИ РАКЕТ с разрывным зарядом	1	1.1F		1(+13)		LQ0	P130		MP23					W2		CW1	1.1F				0369	БОЕГОЛОВКИ РАКЕТ с разрывным зарядом
0370	БОЕГОЛОВКИ РАКЕТ с разрывным или вышибным зарядом	1	1.4D		1.4		LQ0	P130 LP101	PP67 L1	MP21					W2		CW1	1.4D				0370	БОЕГОЛОВКИ РАКЕТ с разрывным или вышибным зарядом
0371	БОЕГОЛОВКИ РАКЕТ с разрывным или вышибным зарядом	1	1.4F		1.4		LQ0	P130		MP23					W2		CW1	1.4F				0371	БОЕГОЛОВКИ РАКЕТ с разрывным или вышибным зарядом
0372	ГРАНАТЫ ПРАКТИЧЕСКИЕ ручные или ружейные	1	1.2G		1		LQ0	P141		MP23					W2		CW1	1.2G				0372	ГРАНАТЫ ПРАКТИЧЕСКИЕ ручные или ружейные
0373	УСТРОЙСТВА СИГНАЛЬНЫЕ РУЧНЫЕ	1	1.4S		1.4		LQ0	P135		MP23 MP24					W2		CW1	1.4S				0373	УСТРОЙСТВА СИГНАЛЬНЫЕ РУЧНЫЕ
0374	СИГНАЛЫ ЗВУКОВЫЕ ВЗРЫВЧАТЫЕ	1	1.1D		1(+13)		LQ0	P134 LP102		MP21					W2		CW1	1.1D				0374	СИГНАЛЫ ЗВУКОВЫЕ ВЗРЫВЧАТЫЕ
0375	СИГНАЛЫ ЗВУКОВЫЕ ВЗРЫВЧАТЫЕ	1	1.2D		1		LQ0	P134 LP102		MP21					W2		CW1	1.2D				0375	СИГНАЛЫ ЗВУКОВЫЕ ВЗРЫВЧАТЫЕ
0376	ВТУЛКИ КАПСЮЛЬНЫЕ	1	1.4S		1.4		LQ0	P133		MP23					W2		CW1	1.4S				0376	ВТУЛКИ КАПСЮЛЬНЫЕ
0377	КАПСЮЛИ-ВОСПЛАМЕНИТЕЛИ	1	1.1B		1(+13)		LQ0	P133		MP23					W2		CW1	1.1B				0377	КАПСЮЛИ-ВОСПЛАМЕНИТЕЛИ
0378	КАПСЮЛИ-ВОСПЛАМЕНИТЕЛИ	1	1.4B		1.4		LQ0	P133		MP23					W2		CW1	1.4B				0378	КАПСЮЛИ-ВОСПЛАМЕНИТЕЛИ
0379	ГИЛЬЗЫ ПАТРОННЫЕ ПУСТЫЕ С КАПСЮЛЯМИ	1	1.4C		1.4		LQ0	P136		MP22					W2		CW1	1.4C				0379	ГИЛЬЗЫ ПАТРОННЫЕ ПУСТЫЕ С КАПСЮЛЯМИ
0380	ИЗДЕЛИЯ ПИРОФОРНЫЕ	1	1.2L		1(+13)		LQ0	P101		MP1					W2		CW1 CW4	1.2L				0380	ИЗДЕЛИЯ ПИРОФОРНЫЕ
0381	ПАТРОНЫ ДЛЯ ЗАПУСКА МЕХАНИЗМОВ	1	1.2C		1		LQ0	P134 LP102		MP22					W2		CW1	1.2C				0381	ПАТРОНЫ ДЛЯ ЗАПУСКА МЕХАНИЗМОВ
0382	ЭЛЕМЕНТЫ ЦЕПИ ВЗРЫВАНИЯ, Н.У.К.	1	1.2B		1(+13)	178 274	LQ0	P101		MP2					W2		CW1	1.2B				0382	ЭЛЕМЕНТЫ ЦЕПИ ВЗРЫВАНИЯ, Н.У.К.
0383	ЭЛЕМЕНТЫ ЦЕПИ ВЗРЫВАНИЯ, Н.У.К.	1	1.4B		1.4	178 274	LQ0	P101		MP2					W2		CW1	1.4B				0383	ЭЛЕМЕНТЫ ЦЕПИ ВЗРЫВАНИЯ, Н.У.К.
0384	ЭЛЕМЕНТЫ ЦЕПИ ВЗРЫВАНИЯ, Н.У.К.	1	1.4S		1.4	178 274	LQ0	P101		MP2					W2		CW1	1.4S				0384	ЭЛЕМЕНТЫ ЦЕПИ ВЗРЫВАНИЯ, Н.У.К.
0385	5-НИТРОБЕНЗОТРИАЗОЛ	1	1.1D		1(+13)		LQ0	P112b P112c		MP20					W2 W3		CW1	1.1D				0385	5-НИТРОБЕНЗОТРИАЗОЛ
0386	КИСЛОТА ТРИНИТРОБЕНЗОЛСУЛЬФОНОВАЯ	1	1.1D		1(+13)		LQ0	P112b P112c	PP26	MP20					W2 W3		CW1	1.1D				0386	КИСЛОТА ТРИНИТРОБЕНЗОЛСУЛЬФОНОВАЯ
0387	ТРИНИТРОФТОРЕНОН	1	1.1D		1(+13)		LQ0	P112b P112c		MP20					W2 W3		CW1	1.1D				0387	ТРИНИТРОФТОРЕНОН
0388	ТРИНИТРОТОЛУОЛА (ТНТ) И ТРИНИТРОБЕНЗОЛА СМЕСЬ или ТРИНИТРОТОЛУОЛА (ТНТ) И ГЕКСАНИТРОСТИЛЬБЕНА СМЕСЬ	1	1.1D		1(+13)		LQ0	P112b P112c		MP20					W2 W3		CW1	1.1D				0388	ТРИНИТРОТОЛУОЛА (ТНТ) И ТРИНИТРОБЕНЗОЛА СМЕСЬ или ТРИНИТРОТОЛУОЛА (ТНТ) И ГЕКСАНИТРОСТИЛЬБЕНА СМЕСЬ
0389	ТРИНИТРОТОЛУОЛА (ТНТ) СМЕСЬ, СОДЕРЖАЩАЯ ТРИНИТРОБЕНЗОЛ И ГЕКСАНИТРОСТИЛЬБЕН	1	1.1D		1(+13)		LQ0	P112b P112c		MP20					W2 W3		CW1	1.1D				0389	ТРИНИТРОТОЛУОЛА (ТНТ) СМЕСЬ, СОДЕРЖАЩАЯ ТРИНИТРОБЕНЗОЛ И ГЕКСАНИТРОСТИЛЬБЕН
0390	ТРИТОНАЛ	1	1.1D		1(+13)		LQ0	P112b P112c		MP20					W2 W3		CW1	1.1D				0390	ТРИТОНАЛ
0391	ЦИКЛОТРИМЕТИЛЕНТРИНИТРАМИНА (ГЕКСОГЕНА; ЦИКЛОНИТА; RDX) И ЦИКЛОТЕТРАМЕТИЛЕНТЕТРАНИТРАМИНА (HMX; ОКТОГЕН) СМЕСЬ УВЛАЖНЕННАЯ с массовой долей воды не менее 15% или ЦИКЛОТРИМЕТИЛЕНТРИНИТРАМИНА И ЦИКЛОТЕТРАМЕТИЛЕНТЕТРАНИТРАМИНА СМЕСЬ ДЕСЕНСИБИЛИЗИРОВАННАЯ с массовой долей флегматизатора не менее 10%	1	1.1D		1(+15)	266	LQ0	P112a P112b		MP20					W2 W3		CW1	1.1D				0391	ЦИКЛОТРИМЕТИЛЕНТРИНИТРАМИНА (ГЕКСОГЕНА; ЦИКЛОНИТА; RDX) И ЦИКЛОТЕТРАМЕТИЛЕНТЕТРАНИТРАМИНА (HMX; ОКТОГЕН) СМЕСЬ УВЛАЖНЕННАЯ с массовой долей воды не менее 15% или ЦИКЛОТРИМЕТИЛЕНТРИНИТРАМИНА И ЦИКЛОТЕТРАМЕТИЛЕНТЕТРАНИТРАМИНА СМЕСЬ ДЕСЕНСИБИЛИЗИРОВАННАЯ с массовой долей флегматизатора не менее 10%

0392	ГЕКСАНИТРОСТИЛЬБЕН	1	1.1D		1(+13)		LQ0	P112b P112c		MP20					W2 W3		CW1	1.1D				0392	ГЕКСАНИТРОСТИЛЬБЕН
0393	ГЕКСАТОНАЛ	1	1.1D		1(+13)		LQ0	P112b		MP20					W2 W3		CW1	1.1D				0393	ГЕКСАТОНАЛ
0394	ТРИНИТРОРЕЗОРЦИН (КИСЛОТА СТИФНИНОВАЯ) УВЛАЖНЕННЫЙ с массовой долей воды или смеси спирта и воды не менее 20%	1	1.1D		1(+15)		LQ0	P112a	PP26	MP20					W2		CW1	1.1D				0394	ТРИНИТРОРЕЗОРЦИН (КИСЛОТА СТИФНИНОВАЯ) УВЛАЖНЕННЫЙ с массовой долей воды или смеси спирта и воды не менее 20%
0395	ДВИГАТЕЛИ РАКЕТНЫЕ ЖИДКОСТНЫЕ, ЗАПРАВЛЕННЫЕ ТОПЛИВОМ	1	1.2J		1(+13)		LQ0	P101		MP23					W2		CW1	1.2J				0395	ДВИГАТЕЛИ РАКЕТНЫЕ ЖИДКОСТНЫЕ, ЗАПРАВЛЕННЫЕ ТОПЛИВОМ
0396	ДВИГАТЕЛИ РАКЕТНЫЕ ЖИДКОСТНЫЕ, ЗАПРАВЛЕННЫЕ ТОПЛИВОМ	1	1.3J		1(+13)		LQ0	P101		MP23					W2		CW1	1.3J				0396	ДВИГАТЕЛИ РАКЕТНЫЕ ЖИДКОСТНЫЕ, ЗАПРАВЛЕННЫЕ ТОПЛИВОМ
0397	РАКЕТЫ, ЗАПРАВЛЕННЫЕ ЖИДКИМ ТОПЛИВОМ, с разрывным зарядом	1	1.1J		1(+13)		LQ0	P101		MP23					W2		CW1	1.1J				0397	РАКЕТЫ, ЗАПРАВЛЕННЫЕ ЖИДКИМ ТОПЛИВОМ, с разрывным зарядом
0398	РАКЕТЫ, ЗАПРАВЛЕННЫЕ ЖИДКИМ ТОПЛИВОМ, с разрывным зарядом	1	1.2J		1(+13)		LQ0	P101		MP23					W2		CW1	1.2J				0398	РАКЕТЫ, ЗАПРАВЛЕННЫЕ ЖИДКИМ ТОПЛИВОМ, с разрывным зарядом
0399	БОМБЫ С ЛЕГКОВОСПЛАМЕНЯЮЩЕЙСЯ ЖИДКОСТЬЮ с разрывным зарядом	1	1.1J		1(+13)		LQ0	P101		MP23					W2		CW1	1.1J				0399	БОМБЫ С ЛЕГКОВОСПЛАМЕНЯЮЩЕЙСЯ ЖИДКОСТЬЮ с разрывным зарядом
0400	БОМБЫ С ЛЕГКОВОСПЛАМЕНЯЮЩЕЙСЯ ЖИДКОСТЬЮ с разрывным зарядом	1	1.2J		1(+13)		LQ0	P101		MP23					W2		CW1	1.2J				0400	БОМБЫ С ЛЕГКОВОСПЛАМЕНЯЮЩЕЙСЯ ЖИДКОСТЬЮ с разрывным зарядом
0401	ДИПИКРИЛСУЛЬФИД сухой или увлажненный с массовой долей воды менее 10%	1	1.1D		1(+13)		LQ0	P112a P112b P112c		MP20					W2 W3		CW1	1.1D				0401	ДИПИКРИЛСУЛЬФИД сухой или увлажненный с массовой долей воды менее 10%
0402	АММОНИЯ ПЕРХЛОРАТ	1	1.1D		1(+13)	152	LQ0	P112b P112c		MP20					W2 W3		CW1	1.1D				0402	АММОНИЯ ПЕРХЛОРАТ
0403	РАКЕТЫ ОСВЕТИТЕЛЬНЫЕ АВИАЦИОННЫЕ	1	1.4G		1.4		LQ0	P135		MP23					W2		CW1	1.4G				0403	РАКЕТЫ ОСВЕТИТЕЛЬНЫЕ АВИАЦИОННЫЕ
0404	РАКЕТЫ ОСВЕТИТЕЛЬНЫЕ АВИАЦИОННЫЕ	1	1.4S		1.4		LQ0	P135		MP23					W2		CW1	1.4S				0404	РАКЕТЫ ОСВЕТИТЕЛЬНЫЕ АВИАЦИОННЫЕ
0405	ПАТРОНЫ СИГНАЛЬНЫЕ	1	1.4S		1.4		LQ0	P135		MP23 MP24					W2		CW1	1.4S				0405	ПАТРОНЫ СИГНАЛЬНЫЕ
0406	ДИНИТРОЗОБЕНЗОЛ	1	1.3C		1(+13)		LQ0	P114b		MP20					W2 W3		CW1	1.3C				0406	ДИНИТРОЗОБЕНЗОЛ
0407	КИСЛОТА ТЕТРАЗОЛ-1-УКСУСНАЯ	1	1.4C		1.4		LQ0	P114b		MP20					W2		CW1	1.4C				0407	КИСЛОТА ТЕТРАЗОЛ-1-УКСУСНАЯ
0408	ТРУБКИ ДЕТОНАЦИОННЫЕ с защитными элементами	1	1.1D		1(+13)		LQ0	P141		MP21					W2		CW1	1.1D				0408	ТРУБКИ ДЕТОНАЦИОННЫЕ с защитными элементами
0409	ТРУБКИ ДЕТОНАЦИОННЫЕ с защитными элементами	1	1.2D		1		LQ0	P141		MP21					W2		CW1	1.2D				0409	ТРУБКИ ДЕТОНАЦИОННЫЕ с защитными элементами
0410	ТРУБКИ ДЕТОНАЦИОННЫЕ с защитными элементами	1	1.4D		1.4		LQ0	P141		MP21					W2		CW1	1.4D				0410	ТРУБКИ ДЕТОНАЦИОННЫЕ с защитными элементами
0411	ПЕНТАЭРИТРИТТЕТРАНИТРАТ (ПЕНТАЭРИТРОЛТЕТРАНИТРАТ; ПЭТН) с массовой долей парафина не менее 7%	1	1.1D		1(+15)	131	LQ0	P112b P112c		MP20					W2 W3		CW1	1.1D				0411	ПЕНТАЭРИТРИТТЕТРАНИТРАТ (ПЕНТАЭРИТРОЛТЕТРАНИТРАТ; ПЭТН) с массовой долей парафина не менее 7%
0412	ПАТРОНЫ ДЛЯ ОРУЖИЯ с разрывным зарядом	1	1.4E		1.4		LQ0	P130 LP101	PP67 L1	MP21					W2		CW1	1.4E				0412	ПАТРОНЫ ДЛЯ ОРУЖИЯ с разрывным зарядом
0413	ПАТРОНЫ ДЛЯ ОРУЖИЯ ХОЛОСТЫЕ	1	1.2C		1		LQ0	P130		MP22					W2		CW1	1.2C				0413	ПАТРОНЫ ДЛЯ ОРУЖИЯ ХОЛОСТЫЕ
0414	ЗАРЯДЫ МЕТАТЕЛЬНЫЕ ДЛЯ ОРУДИЙ	1	1.2C		1		LQ0	P130		MP22					W2		CW1	1.2C				0414	ЗАРЯДЫ МЕТАТЕЛЬНЫЕ ДЛЯ ОРУДИЙ
0415	ЗАРЯДЫ МЕТАТЕЛЬНЫЕ	1	1.2C		1		LQ0	P143	PP76	MP22					W2		CW1	1.2C				0415	ЗАРЯДЫ МЕТАТЕЛЬНЫЕ

0417	ПАТРОНЫ ДЛЯ ОРУЖИЯ С ИНЕРТНЫМ СНАРЯДОМ или ПАТРОНЫ ДЛЯ СТРЕЛКОВОГО ОРУЖИЯ	1	1.3C		1		LQ0	P130		MP22					W2		CW1	1.3C				0417	ПАТРОНЫ ДЛЯ ОРУЖИЯ С ИНЕРТНЫМ СНАРЯДОМ или ПАТРОНЫ ДЛЯ СТРЕЛКОВОГО ОРУЖИЯ
0418	РАКЕТЫ ОСВЕТИТЕЛЬНЫЕ, ЗАПУСКАЕМЫЕ С ЗЕМЛИ	1	1.1G		1(+13)		LQ0	P135		MP23					W2		CW1	1.1G				0418	РАКЕТЫ ОСВЕТИТЕЛЬНЫЕ, ЗАПУСКАЕМЫЕ С ЗЕМЛИ
0419	РАКЕТЫ ОСВЕТИТЕЛЬНЫЕ, ЗАПУСКАЕМЫЕ С ЗЕМЛИ	1	1.2G		1		LQ0	P135		MP23					W2		CW1	1.2G				0419	РАКЕТЫ ОСВЕТИТЕЛЬНЫЕ, ЗАПУСКАЕМЫЕ С ЗЕМЛИ
0420	РАКЕТЫ ОСВЕТИТЕЛЬНЫЕ АВИАЦИОННЫЕ	1	1.1G		1(+13)		LQ0	P135		MP23					W2		CW1	1.1G				0420	РАКЕТЫ ОСВЕТИТЕЛЬНЫЕ АВИАЦИОННЫЕ
0421	РАКЕТЫ ОСВЕТИТЕЛЬНЫЕ АВИАЦИОННЫЕ	1	1.2G		1		LQ0	P135		MP23					W2		CW1	1.2G				0421	РАКЕТЫ ОСВЕТИТЕЛЬНЫЕ АВИАЦИОННЫЕ
0424	СНАРЯДЫ инертные с трассером	1	1.3G		1		LQ0	P130 LP101	PP67 L1	MP23					W2		CW1	1.3G				0424	СНАРЯДЫ инертные с трассером
0425	СНАРЯДЫ инертные с трассером	1	1.4G		1.4		LQ0	P130 LP101	PP67 L1	MP23					W2		CW1	1.4G				0425	СНАРЯДЫ инертные с трассером
0426	СНАРЯДЫ с разрывным или вышибным зарядом	1	1.2F		1(+13)		LQ0	P130		MP23					W2		CW1	1.2F				0426	СНАРЯДЫ с разрывным или вышибным зарядом
0427	СНАРЯДЫ с разрывным или вышибным зарядом	1	1.4F		1.4		LQ0	P130		MP23					W2		CW1	1.4F				0427	СНАРЯДЫ с разрывным или вышибным зарядом
0428	ИЗДЕЛИЯ ПИРОТЕХНИЧЕСКИЕ для технических целей	1	1.1G		1(+13)		LQ0	P135		MP23 MP24					W2		CW1	1.1G				0428	ИЗДЕЛИЯ ПИРОТЕХНИЧЕСКИЕ для технических целей
0429	ИЗДЕЛИЯ ПИРОТЕХНИЧЕСКИЕ для технических целей	1	1.2G		1		LQ0	P135		MP23 MP24					W2		CW1	1.2G				0429	ИЗДЕЛИЯ ПИРОТЕХНИЧЕСКИЕ для технических целей
0430	ИЗДЕЛИЯ ПИРОТЕХНИЧЕСКИЕ для технических целей	1	1.3G		1		LQ0	P135		MP23 MP24					W2		CW1	1.3G				0430	ИЗДЕЛИЯ ПИРОТЕХНИЧЕСКИЕ для технических целей
0431	ИЗДЕЛИЯ ПИРОТЕХНИЧЕСКИЕ для технических целей	1	1.4G		1.4		LQ0	P135		MP23 MP24					W2		CW1	1.4G				0431	ИЗДЕЛИЯ ПИРОТЕХНИЧЕСКИЕ для технических целей
0432	ИЗДЕЛИЯ ПИРОТЕХНИЧЕСКИЕ для технических целей	1	1.4S		1.4		LQ0	P135		MP23 MP24					W2		CW1	1.4S				0432	ИЗДЕЛИЯ ПИРОТЕХНИЧЕСКИЕ для технических целей
0433	ПОРОХ В БРИКЕТАХ (ПАСТА ПОРОХОВАЯ), ПРОПИТАННЫЙ не менее 17% спирта по массе	1	1.1C		1(+13)	266	LQ0	P111		MP20					W2		CW1	1.1C				0433	ПОРОХ В БРИКЕТАХ (ПАСТА ПОРОХОВАЯ), ПРОПИТАННЫЙ не менее 17% спирта по массе
0434	СНАРЯДЫ с разрывным или вышибным зарядом	1	1.2G		1		LQ0	P130 LP101	PP67 L1	MP23					W2		CW1	1.2G				0434	СНАРЯДЫ с разрывным или вышибным зарядом
0435	СНАРЯДЫ с разрывным или вышибным зарядом	1	1.4G		1.4		LQ0	P130 LP101	PP67 L1	MP23					W2		CW1	1.4G				0435	СНАРЯДЫ с разрывным или вышибным зарядом
0436	РАКЕТЫ с вышибным зарядом	1	1.2C		1		LQ0	P130 LP101	PP67 L1	MP22					W2		CW1	1.2C				0436	РАКЕТЫ с вышибным зарядом
0437	РАКЕТЫ с вышибным зарядом	1	1.3C		1		LQ0	P130 LP101	PP67 L1	MP22					W2		CW1	1.3C				0437	РАКЕТЫ с вышибным зарядом
0438	РАКЕТЫ с вышибным зарядом	1	1.4C		1.4		LQ0	P130 LP101	PP67 L1	MP22					W2		CW1	1.4C				0438	РАКЕТЫ с вышибным зарядом
0439	ЗАРЯДЫ КУМУЛЯТИВНЫЕ без детонатора	1	1.2D		1		LQ0	P137	PP70	MP21					W2		CW1	1.2D				0439	ЗАРЯДЫ КУМУЛЯТИВНЫЕ без детонатора
0440	ЗАРЯДЫ КУМУЛЯТИВНЫЕ без детонатора	1	1.4D		1.4		LQ0	P137	PP70	MP21					W2		CW1	1.4D				0440	ЗАРЯДЫ КУМУЛЯТИВНЫЕ без детонатора
0441	ЗАРЯДЫ КУМУЛЯТИВНЫЕ без детонатора	1	1.4S		1.4		LQ0	P137	PP70	MP23					W2		CW1	1.4S				0441	ЗАРЯДЫ КУМУЛЯТИВНЫЕ без детонатора
0442	ЗАРЯДЫ ВЗРЫВЧАТЫЕ ПРОМЫШЛЕННЫЕ без детонатора	1	1.1D		1(+13)		LQ0	P137		MP21					W2		CW1	1.1D				0442	ЗАРЯДЫ ВЗРЫВЧАТЫЕ ПРОМЫШЛЕННЫЕ без детонатора
0443	ЗАРЯДЫ ВЗРЫВЧАТЫЕ ПРОМЫШЛЕННЫЕ без детонатора	1	1.2D		1		LQ0	P137		MP21					W2		CW1	1.2D				0443	ЗАРЯДЫ ВЗРЫВЧАТЫЕ ПРОМЫШЛЕННЫЕ без детонатора
0444	ЗАРЯДЫ ВЗРЫВЧАТЫЕ ПРОМЫШЛЕННЫЕ без детонатора	1	1.4D		1.4		LQ0	P137		MP21					W2		CW1	1.4D				0444	ЗАРЯДЫ ВЗРЫВЧАТЫЕ ПРОМЫШЛЕННЫЕ без детонатора
0445	ЗАРЯДЫ ВЗРЫВЧАТЫЕ ПРОМЫШЛЕННЫЕ без детонатора	1	1.4S		1.4		LQ0	P137		MP23					W2		CW1	1.4S				0445	ЗАРЯДЫ ВЗРЫВЧАТЫЕ ПРОМЫШЛЕННЫЕ без детонатора
0446	ГИЛЬЗЫ СГОРАЕМЫЕ ПУСТЫЕ БЕЗ КАПСЮЛЯ	1	1.4C		1.4		LQ0	P136		MP22					W2		CW1	1.4C				0446	ГИЛЬЗЫ СГОРАЕМЫЕ ПУСТЫЕ БЕЗ КАПСЮЛЯ
0447	ГИЛЬЗЫ СГОРАЕМЫЕ ПУСТЫЕ БЕЗ КАПСЮЛЯ	1	1.3C		1		LQ0	P136		MP22					W2		CW1	1.3C				0447	ГИЛЬЗЫ СГОРАЕМЫЕ ПУСТЫЕ БЕЗ КАПСЮЛЯ
0448	КИСЛОТА 5-МЕРКАПТО-ТЕТРАЗОЛ-1-УКСУСНАЯ	1	1.4C		1.4		LQ0	P114b		MP20					W2		CW1	1.4C				0448	КИСЛОТА 5-МЕРКАПТО-ТЕТРАЗОЛ-1-УКСУСНАЯ

0449	ТОРПЕДЫ С ЖИДКИМ ТОПЛИВОМ, снаряженные или не снаряженные разрывным зарядом	1	1.1J		1(+13)		LQ0	P101		MP23					W2		CW1	1.1J				0449	ТОРПЕДЫ С ЖИДКИМ ТОПЛИВОМ, снаряженные или не снаряженные разрывным зарядом
0450	ТОРПЕДЫ С ЖИДКИМ ТОПЛИВОМ с инертной головкой	1	1.3J		1(+13)		LQ0	P101		MP23					W2		CW1	1.3J				0450	ТОРПЕДЫ С ЖИДКИМ ТОПЛИВОМ с инертной головкой
0451	ТОРПЕДЫ с разрывным зарядом	1	1.1D		1(+13)		LQ0	P130 LP101	PP67 L1	MP21					W2		CW1	1.1D				0451	ТОРПЕДЫ с разрывным зарядом
0452	ГРАНАТЫ ПРАКТИЧЕСКИЕ ручные или ружейные	1	1.4G		1.4		LQ0	P141		MP23					W2		CW1	1.4G				0452	ГРАНАТЫ ПРАКТИЧЕСКИЕ ручные или ружейные
0453	РАКЕТЫ ТРОСОМЕТАТЕЛЬНЫЕ	1	1.4G		1.4		LQ0	P130		MP23					W2		CW1	1.4G				0453	РАКЕТЫ ТРОСОМЕТАТЕЛЬНЫЕ
0454	ВОСПЛАМЕНИТЕЛИ	1	1.4S		1.4		LQ0	P142		MP23					W2		CW1	1.4S				0454	ВОСПЛАМЕНИТЕЛИ
0455	ДЕТОНАТОРЫ НЕЭЛЕКТРИЧЕСКИЕ для взрывных работ	1	1.4S		1.4		LQ0	P131	PP68	MP23					W2		CW1	1.4S				0455	ДЕТОНАТОРЫ НЕЭЛЕКТРИЧЕСКИЕ для взрывных работ
0456	ДЕТОНАТОРЫ ЭЛЕКТРИЧЕСКИЕ для взрывных работ	1	1.4S		1.4		LQ0	P131		MP23					W2		CW1	1.4S				0456	ДЕТОНАТОРЫ ЭЛЕКТРИЧЕСКИЕ для взрывных работ
0457	ЗАРЯДЫ РАЗРЫВНЫЕ ПЛАСТИФИЦИРОВАННЫЕ	1	1.1D		1(+13)		LQ0	P130		MP21					W2		CW1	1.1D				0457	ЗАРЯДЫ РАЗРЫВНЫЕ ПЛАСТИФИЦИРОВАННЫЕ
0458	ЗАРЯДЫ РАЗРЫВНЫЕ ПЛАСТИФИЦИРОВАННЫЕ	1	1.2D		1		LQ0	P130		MP21					W2		CW1	1.2D				0458	ЗАРЯДЫ РАЗРЫВНЫЕ ПЛАСТИФИЦИРОВАННЫЕ
0459	ЗАРЯДЫ РАЗРЫВНЫЕ ПЛАСТИФИЦИРОВАННЫЕ	1	1.4D		1.4		LQ0	P130		MP21					W2		CW1	1.4D				0459	ЗАРЯДЫ РАЗРЫВНЫЕ ПЛАСТИФИЦИРОВАННЫЕ
0460	ЗАРЯДЫ РАЗРЫВНЫЕ ПЛАСТИФИЦИРОВАННЫЕ	1	1.4S		1.4		LQ0	P130		MP23					W2		CW1	1.4S				0460	ЗАРЯДЫ РАЗРЫВНЫЕ ПЛАСТИФИЦИРОВАННЫЕ
0461	ЭЛЕМЕНТЫ ЦЕПИ ВЗРЫВАНИЯ, Н.У.К.	1	1.1B		1(+13)	178 274	LQ0	P101		MP2					W2		CW1	1.1B				0461	ЭЛЕМЕНТЫ ЦЕПИ ВЗРЫВАНИЯ, Н.У.К.
0462	ИЗДЕЛИЯ ВЗРЫВЧАТЫЕ, Н.У.К.	1	1.1C		1(+13)	178 274	LQ0	P101		MP2					W2		CW1	1.1C				0462	ИЗДЕЛИЯ ВЗРЫВЧАТЫЕ, Н.У.К.
0463	ИЗДЕЛИЯ ВЗРЫВЧАТЫЕ, Н.У.К.	1	1.1D		1(+13)	178 274	LQ0	P101		MP2					W2		CW1	1.1D				0463	ИЗДЕЛИЯ ВЗРЫВЧАТЫЕ, Н.У.К.
0464	ИЗДЕЛИЯ ВЗРЫВЧАТЫЕ, Н.У.К.	1	1.1E		1(+13)	178 274	LQ0	P101		MP2					W2		CW1	1.1E				0464	ИЗДЕЛИЯ ВЗРЫВЧАТЫЕ, Н.У.К.
0465	ИЗДЕЛИЯ ВЗРЫВЧАТЫЕ, Н.У.К.	1	1.1F		1(+13)	178 274	LQ0	P101		MP2					W2		CW1	1.1F				0465	ИЗДЕЛИЯ ВЗРЫВЧАТЫЕ, Н.У.К.
0466	ИЗДЕЛИЯ ВЗРЫВЧАТЫЕ, Н.У.К.	1	1.2C		1	178 274	LQ0	P101		MP2					W2		CW1	1.2C				0466	ИЗДЕЛИЯ ВЗРЫВЧАТЫЕ, Н.У.К.
0467	ИЗДЕЛИЯ ВЗРЫВЧАТЫЕ, Н.У.К.	1	1.2D		1	178 274	LQ0	P101		MP2					W2		CW1	1.2D				0467	ИЗДЕЛИЯ ВЗРЫВЧАТЫЕ, Н.У.К.
0468	ИЗДЕЛИЯ ВЗРЫВЧАТЫЕ, Н.У.К.	1	1.2E		1	178 274	LQ0	P101		MP2					W2		CW1	1.2E				0468	ИЗДЕЛИЯ ВЗРЫВЧАТЫЕ, Н.У.К.
0469	ИЗДЕЛИЯ ВЗРЫВЧАТЫЕ, Н.У.К.	1	1.2F		1(+13)	178 274	LQ0	P101		MP2					W2		CW1	1.2F				0469	ИЗДЕЛИЯ ВЗРЫВЧАТЫЕ, Н.У.К.
0470	ИЗДЕЛИЯ ВЗРЫВЧАТЫЕ, Н.У.К.	1	1.3C		1	178 274	LQ0	P101		MP2					W2		CW1	1.3C				0470	ИЗДЕЛИЯ ВЗРЫВЧАТЫЕ, Н.У.К.
0471	ИЗДЕЛИЯ ВЗРЫВЧАТЫЕ, Н.У.К.	1	1.4E		1.4	178 274	LQ0	P101		MP2					W2		CW1	1.4E				0471	ИЗДЕЛИЯ ВЗРЫВЧАТЫЕ, Н.У.К.
0472	ИЗДЕЛИЯ ВЗРЫВЧАТЫЕ, Н.У.К.	1	1.4F		1.4	178 274	LQ0	P101		MP2					W2		CW1	1.4F				0472	ИЗДЕЛИЯ ВЗРЫВЧАТЫЕ, Н.У.К.
0473	ВЕЩЕСТВА ВЗРЫВЧАТЫЕ, Н.У.К.	1	1.1A	ПЕРЕВОЗКА ЗАПРЕЩЕНА									ПЕРЕВОЗКА ЗАПРЕЩЕНА									0473	ВЕЩЕСТВА ВЗРЫВЧАТЫЕ, Н.У.К.
0474	ВЕЩЕСТВА ВЗРЫВЧАТЫЕ, Н.У.К.	1	1.1C		1(+13)	178 274	LQ0	P101		MP2					W2 W3		CW1	1.1C				0474	ВЕЩЕСТВА ВЗРЫВЧАТЫЕ, Н.У.К.
0475	ВЕЩЕСТВА ВЗРЫВЧАТЫЕ, Н.У.К.	1	1.1D		1(+13)	178 274	LQ0	P101		MP2					W2 W3		CW1	1.1D				0475	ВЕЩЕСТВА ВЗРЫВЧАТЫЕ, Н.У.К.
0476	ВЕЩЕСТВА ВЗРЫВЧАТЫЕ, Н.У.К.	1	1.1G		1(+13)	178 274	LQ0	P101		MP2					W2 W3		CW1	1.1G				0476	ВЕЩЕСТВА ВЗРЫВЧАТЫЕ, Н.У.К.
0477	ВЕЩЕСТВА ВЗРЫВЧАТЫЕ, Н.У.К.	1	1.3C		1(+13)	178 274	LQ0	P101		MP2					W2 W3		CW1	1.3C				0477	ВЕЩЕСТВА ВЗРЫВЧАТЫЕ, Н.У.К.
0478	ВЕЩЕСТВА ВЗРЫВЧАТЫЕ, Н.У.К.	1	1.3G		1	178 274	LQ0	P101		MP2					W2 W3		CW1	1.3G				0478	ВЕЩЕСТВА ВЗРЫВЧАТЫЕ, Н.У.К.
0479	ВЕЩЕСТВА ВЗРЫВЧАТЫЕ, Н.У.К.	1	1.4C		1.4	178 274	LQ0	P101		MP2					W2		CW1	1.4C				0479	ВЕЩЕСТВА ВЗРЫВЧАТЫЕ, Н.У.К.

0480	ВЕЩЕСТВА ВЗРЫВЧАТЫЕ, Н.У.К.	1	1.4D		1.4	178 274	LQ0	P101		MP2					W2		CW1	1.4D				0480	ВЕЩЕСТВА ВЗРЫВЧАТЫЕ, Н.У.К.
0481	ВЕЩЕСТВА ВЗРЫВЧАТЫЕ, Н.У.К.	1	1.4S		1.4	178 274	LQ0	P101		MP2					W2		CW1	1.4S				0481	ВЕЩЕСТВА ВЗРЫВЧАТЫЕ, Н.У.К.
0482	ВЕЩЕСТВА ВЗРЫВЧАТЫЕ ОЧЕНЬ НИЗКОЙ ЧУВСТВИТЕЛЬНОСТИ (ВЕЩЕСТВА ВЗРЫВЧАТЫЕ ОНЧ), Н.У.К.	1	1.5D		1.5	178 274	LQ0	P101		MP2					W2		CW1	1.5D				0482	ВЕЩЕСТВА ВЗРЫВЧАТЫЕ ОЧЕНЬ НИЗКОЙ ЧУВСТВИТЕЛЬНОСТИ (ВЕЩЕСТВА ВЗРЫВЧАТЫЕ ОНЧ), Н.У.К.
0483	ЦИКЛОТРИМЕТИЛЕНТРИНИТРАМИН (ГЕКСОГЕН, ЦИКЛОНИТ; RDX) ДЕСЕНСИБИЛИЗИРОВАННЫЙ	1	1.1D		1(+13)		LQ0	P112b P112c		MP20					W2 W3		CW1	1.1D				0483	ЦИКЛОТРИМЕТИЛЕНТРИНИТРАМИН (ГЕКСОГЕН, ЦИКЛОНИТ; RDX) ДЕСЕНСИБИЛИЗИРОВАННЫЙ
0484	ЦИКЛОТЕТРАМЕТИЛЕНТЕТРАНИТРАМИН (ОКТОГЕН; HMX) ДЕСЕНСИБИЛИЗИРОВАННЫЙ	1	1.1D		1(+13)		LQ0	P112b P112c		MP20					W2 W3		CW1	1.1D				0484	ЦИКЛОТЕТРАМЕТИЛЕНТЕТРАНИТРАМИН (ОКТОГЕН; HMX) ДЕСЕНСИБИЛИЗИРОВАННЫЙ
0485	ВЕЩЕСТВА ВЗРЫВЧАТЫЕ, Н.У.К.	1	1.4G		1.4	178 274	LQ0	P101		MP2					W2 W3		CW1	1.4G				0485	ВЕЩЕСТВА ВЗРЫВЧАТЫЕ, Н.У.К.
0486	ИЗДЕЛИЯ ВЗРЫВЧАТЫЕ ЧРЕЗВЫЧАЙНО НИЗКОЙ ЧУВСТВИТЕЛЬНОСТИ (ИЗДЕЛИЯ ВЗРЫВЧАТЫЕ ЧНЧ)	1	1.6N		1.6		LQ0	P101		MP23					W2		CW1	1.6N				0486	ИЗДЕЛИЯ ВЗРЫВЧАТЫЕ ЧРЕЗВЫЧАЙНО НИЗКОЙ ЧУВСТВИТЕЛЬНОСТИ (ИЗДЕЛИЯ ВЗРЫВЧАТЫЕ ЧНЧ)
0487	СИГНАЛЫ ДЫМОВЫЕ	1	1.3G		1		LQ0	P135		MP23					W2		CW1	1.3G				0487	СИГНАЛЫ ДЫМОВЫЕ
0488	БОЕПРИПАСЫ ПРАКТИЧЕСКИЕ	1	1.3G		1		LQ0	P130 LP101	PP67 L1	MP23					W2		CW1	1.3G				0488	БОЕПРИПАСЫ ПРАКТИЧЕСКИЕ
0489	ДИНИТРОГЛИКОЛЬУРИЛ (ДИНГУ)	1	1.1D		1(+13)		LQ0	P112b P112c		MP20					W2 W3		CW1	1.1D				0489	ДИНИТРОГЛИКОЛЬУРИЛ (ДИНГУ)
0490	НИТРОТРИАЗОЛОН (НТО)	1	1.1D		1(+13)		LQ0	P112b P112c		MP20					W2 W3		CW1	1.1D				0490	НИТРОТРИАЗОЛОН (НТО)
0491	ЗАРЯДЫ МЕТАТЕЛЬНЫЕ	1	1.4C		1.4		LQ0	P143	PP76	MP22					W2		CW1	1.4C				0491	ЗАРЯДЫ МЕТАТЕЛЬНЫЕ
0492	ПЕТАРДЫ ЖЕЛЕЗНОДОРОЖНЫЕ ВЗРЫВЧАТЫЕ	1	1.3G		1		LQ0	P135		MP23					W2		CW1	1.3G				0492	ПЕТАРДЫ ЖЕЛЕЗНОДОРОЖНЫЕ ВЗРЫВЧАТЫЕ
0493	ПЕТАРДЫ ЖЕЛЕЗНОДОРОЖНЫЕ ВЗРЫВЧАТЫЕ	1	1.4G		1.4		LQ0	P135		MP23					W2		CW1	1.4G				0493	ПЕТАРДЫ ЖЕЛЕЗНОДОРОЖНЫЕ ВЗРЫВЧАТЫЕ
0494	СНАРЯДЫ ПЕРФОРАТОРНЫЕ для нефтескважин без детонатора	1	1.4D		1.4		LQ0	P101		MP21					W2		CW1	1.4D				0494	СНАРЯДЫ ПЕРФОРАТОРНЫЕ для нефтескважин без детонатора
0495	ВЕЩЕСТВО ВЗРЫВЧАТОЕ МЕТАТЕЛЬНОЕ ЖИДКОЕ	1	1.3C		1(+13)	224	LQ0	P115	PP53 PP54 PP57 PP58	MP20					W2		CW1	1.3C				0495	ВЕЩЕСТВО ВЗРЫВЧАТОЕ МЕТАТЕЛЬНОЕ ЖИДКОЕ
0496	ОКТОНАЛ	1	1.1D		1(+13)		LQ0	P112b P112c		MP20					W2 W3		CW1	1.1D				0496	ОКТОНАЛ
0497	ВЕЩЕСТВО ВЗРЫВЧАТОЕ МЕТАТЕЛЬНОЕ ЖИДКОЕ	1	1.1C		1(+13)	224	LQ0	P115	PP53 PP54 PP57 PP58	MP20					W2		CW1	1.1C				0497	ВЕЩЕСТВО ВЗРЫВЧАТОЕ МЕТАТЕЛЬНОЕ ЖИДКОЕ
0498	ВЕЩЕСТВО ВЗРЫВЧАТОЕ МЕТАТЕЛЬНОЕ ТВЕРДОЕ	1	1.1C		1(+13)		LQ0	P114b		MP20					W2		CW1	1.1C				0498	ВЕЩЕСТВО ВЗРЫВЧАТОЕ МЕТАТЕЛЬНОЕ ТВЕРДОЕ
0499	ВЕЩЕСТВО ВЗРЫВЧАТОЕ МЕТАТЕЛЬНОЕ ТВЕРДОЕ	1	1.3C		1(+13)		LQ0	P114b		MP20					W2		CW1	1.3C				0499	ВЕЩЕСТВО ВЗРЫВЧАТОЕ МЕТАТЕЛЬНОЕ ТВЕРДОЕ
0500	ДЕТОНАТОРОВ СБОРКИ НЕЭЛЕКТРИЧЕСКИЕ для взрывных работ	1	1.4S		1.4		LQ0	P131		MP23					W2		CW1	1.4S				0500	ДЕТОНАТОРОВ СБОРКИ НЕЭЛЕКТРИЧЕСКИЕ для взрывных работ
0501	ВЕЩЕСТВО ВЗРЫВЧАТОЕ МЕТАТЕЛЬНОЕ ТВЕРДОЕ	1	1.4C		1.4		LQ0	P114b		MP20					W2		CW1	1.4C				0501	ВЕЩЕСТВО ВЗРЫВЧАТОЕ МЕТАТЕЛЬНОЕ ТВЕРДОЕ
0502	РАКЕТЫ с инертной головкой	1	1.2C		1		LQ0	P130 LP101	PP67 L1	MP22					W2		CW1	1.2C				0502	РАКЕТЫ с инертной головкой
0503	УСТРОЙСТВА ГАЗОНАПОЛНИТЕЛЬНЫЕ НАДУВНЫХ ПОДУШЕК, или МОДУЛИ НАДУВНЫХ ПОДУШЕК, или УСТРОЙСТВА ПРЕДВАРИТЕЛЬНОГО НАТЯЖЕНИЯ РЕМНЕЙ БЕЗОПАСНОСТИ	1	1.4G		1.4	235 289	LQ0	P135		MP23					W2		CW1	1.4G				0503	СТРОЙСТВА ГАЗОНАПОЛНИТЕЛЬНЫЕ НАДУВНЫХ ПОДУШЕК, или МОДУЛИ НАДУВНЫХ ПОДУШЕК, или УСТРОЙСТВА ПРЕДВАРИТЕЛЬНОГО НАТЯЖЕНИЯ РЕМНЕЙ БЕЗОПАСНОСТИ

0504	1-Н-ТЕТРАЗОЛ	1	1.1D		1(+13)		LQ0	P112c	PP48	MP20					W2		CW1	1.1D				0504	1-Н-ТЕТРАЗОЛ
1001	АЦЕТИЛЕН РАСТВОРЕННЫЙ	2	4F		2.1(+13)		LQ0	P200		MP9			PxBN	TU17			CW9 CW10	239	204	0-0-1-0	Спускать с горки осторожно	1001	АЦЕТИЛЕН РАСТВОРЕННЫЙ
																				3/1-1*-3-1	Не спускать с горки		
1002	ВОЗДУХ СЖАТЫЙ	2	1A		2.2(+13)	292	LQ1	P200		MP9			CxBN(M)	TU50			CW9 CW10	20	201	0-0-1-0	Спускать с горки осторожно	1002	ВОЗДУХ СЖАТЫЙ
																				0-0-3-0	Не спускать с горки		
1003	ВОЗДУХ ОХЛАЖДЕННЫЙ ЖИДКИЙ	2	3O		2.2+5.1(+13)		LQ0	P203		MP9	T75	TP22	RxBN	TU7 TU19 TM6	W5		CW9 CW11 CW30	225	201	0-0-1-0	Спускать с горки осторожно	1003	ВОЗДУХ ОХЛАЖДЕННЫЙ ЖИДКИЙ
1005	АММИАК БЕЗВОДНЫЙ	2	2TC		2.3+8(+13)	23	LQ0	P200		MP9	T50		PxBH(M)	TE1 TM6 TT8			CW9 CW10	268	208	0-0-1-0	Спускать с горки осторожно	1005	АММИАК БЕЗВОДНЫЙ
																				0-0-3-0	Не спускать с горки		
1006	АРГОН СЖАТЫЙ	2	1A		2.2(+13)		LQ1	P200		MP9			CxBN(M)	TU50			CW9 CW10	20	201	0-0-1-0	Спускать с горки осторожно	1006	АРГОН СЖАТЫЙ
																				0-0-3-0	Не спускать с горки		
1008	БОРА ТРИФТОРИД СЖАТЫЙ	2	1TC		2.3+8(+13)		LQ0	P200		MP9			CxBH(M)	TE1 TU50			CW9 CW10	268	203	0-0-1-0	Не спускать с горки	1008	БОРА ТРИФТОРИД СЖАТЫЙ
1009	БРОМТРИФТОРМЕТАН (ГАЗ РЕФРИЖЕРАТОРНЫЙ R 13B1)	2	2A		2.2(+13)		LQ1	P200		MP9	T50	TP60	PxBN(M)	TM6 TU50			CW9 CW10	20	201	0-0-1-0	Спускать с горки осторожно	1009	БРОМТРИФТОРМЕТАН (ГАЗ РЕФРИЖЕРАТОРНЫЙ R 13B1)
1010	1,2-БУТАДИЕН СТАБИЛИЗИРОВАННЫЙ или 1,3-БУТАДИЕН СТАБИЛИЗИРОВАННЫЙ или 1,3-БУТАДИЕНА И УГЛЕВОДОРОДОВ СМЕСИ СТАБИЛИЗИРОВАННЫЕ, имеющие при 70°С давление паров, не превышающее 1,1 МПа (11 бар), и имеющие при 50°С плотность не менее 0,525 кг/л	2	2F		2.1(+13)	618	LQ0	P200		MP9	T50		PxBN(M)	TM6			CW9 CW10	239	206	0-0-1-0	Спускать с горки осторожно	1010	1,2-БУТАДИЕН СТАБИЛИЗИРОВАННЫЙ или 1,3-БУТАДИЕН СТАБИЛИЗИРОВАННЫЙ или 1,3-БУТАДИЕНА И УГЛЕВОДОРОДОВ СМЕСИ СТАБИЛИЗИРОВАННЫЕ, имеющие при 70°С давление паров, не превышающее 1,1 МПа (11 бар), и имеющие при 50°С плотность не менее 0,525 кг/л
																				0-0-3-0	Не спускать с горки		
1011	БУТАН	2	2F		2.1(+13)		LQ0	P200		MP9	T50		PxBN(M)	TM6			CW9 CW10	23	206	0-0-1-0	Спускать с горки осторожно	1011	БУТАН
																				0-0-3-0	Не спускать с горки		
1012	БУТИЛЕНОВ СМЕСЬ или 1-БУТИЛЕН или ЦИС-2-БУТИЛЕН или ТРАНС-2-БУТИЛЕН	2	2F		2.1(+13)		LQ0	P200		MP9	T50		PxBN(M)	TM6			CW9 CW10	23	206	0-0-1-0	Спускать с горки осторожно	1012	БУТИЛЕНОВ СМЕСЬ или 1-БУТИЛЕН или ЦИС-2-БУТИЛЕН или ТРАНС-2-БУТИЛЕН
																				0-0-3-0	Не спускать с горки		
1013	УГЛЕРОДА ДИОКСИД	2	2A		2.2(+13)	584	LQ1	P200		MP9			PxBN(M)	TM6			CW9 CW10	20	201	0-0-1-0	Спускать с горки осторожно	1013	УГЛЕРОДА ДИОКСИД
1014	УГЛЕРОДА ДИОКСИДА И КИСЛОРОДА СМЕСЬ СЖАТАЯ	2	1O		2.2+5.1(+13)		LQ0	P200		MP9			CxBN(M)	TU50			CW9 CW10	25	201	0-0-1-0	Спускать с горки осторожно	1014	УГЛЕРОДА ДИОКСИДА И КИСЛОРОДА СМЕСЬ СЖАТАЯ
																				0-0-3-0	Не спускать с горки		
1015	УГЛЕРОДА ДИОКСИДА И АЗОТА ОКСИДА СМЕСЬ	2	2A		2.2(+13)		LQ1	P200		MP9			PxBN(M)	TM6			CW9 CW10	20				1015	УГЛЕРОДА ДИОКСИДА И АЗОТА ОКСИДА СМЕСЬ
1016	УГЛЕРОДА МОНООКСИД СЖАТЫЙ	2	1TF		2.3+2.1(+13)		LQ0	P200		MP9			CxBH(M)	TE1 TU50			CW9 CW10	263	207	3/1-1*-1-1	Спускать с горки осторожно	1016	УГЛЕРОДА МОНООКСИД СЖАТЫЙ

																				3/1-1*-3-1	Не спускать с горки			
1017	ХЛОР	2	2TC		2.3+8(+13)		LQ0	P200		MP9	T50	TP19	P22DH(M)	TE1 TM6			CW9 CW10/ CW9 CW10 CW47	268	203	3/1-1*-1-1 3/1-1*-3-1	Не спускать с горки Не спускать с горки	1017	ХЛОР
1018	ХЛОРДИФТОРМЕТАН (ГАЗ РЕФРИЖЕРАТОРНЫЙ R 22)	2	2A		2.2(+13)		LQ1	P200		MP9	T50		PxBN(M)	TM6			CW9 CW10	20	201	0-0-1-0 0-0-3-0	Спускать с горки осторожно Не спускать с горки	1018	ХЛОРДИФТОРМЕТАН (ГАЗ РЕФРИЖЕРАТОРНЫЙ R 22)
1020	ХЛОРПЕНТАФТОРЭТАН (ГАЗ РЕФРИЖЕРАТОРНЫЙ R 115)	2	2A		2.2(+13)		LQ1	P200		MP9	T50		PxBN(M)	TM6			CW9 CW10	20	201	0-0-1-0 0-0-3-0	Спускать с горки осторожно Не спускать с горки	1020	ХЛОРПЕНТАФТОРЭТАН (ГАЗ РЕФРИЖЕРАТОРНЫЙ R 115)
1021	1-ХЛОР-1,2,2,2-ТЕТРАФТОРЭТАН (ГАЗ РЕФРИЖЕРАТОРНЫЙ R 124)	2	2A		2.2(+13)		LQ1	P200		MP9	T50		PxBN(M)	TM6			CW9 CW10	20	201	0-0-1-0 0-0-3-0	Спускать с горки осторожно Не спускать с горки	1021	1-ХЛОР-1,2,2,2-ТЕТРАФТОРЭТАН (ГАЗ РЕФРИЖЕРАТОРНЫЙ R 124)
1022	ХЛОРТРИФТОРМЕТАН (ГАЗ РЕФРИЖЕРАТОРНЫЙ R 13)	2	2A		2.2(+13)		LQ1	P200		MP9			PxBN(M)	TM6 TU50			CW9 CW10	20	201	0-0-1-0	При перевозке груза в стеклянной таре: "Спускать с горки осторожно"	1022	ХЛОРТРИФТОРМЕТАН (ГАЗ РЕФРИЖЕРАТОРНЫЙ R 13)
1023	ГАЗ КАМЕННОУГОЛЬНЫЙ СЖАТЫЙ	2	1TF		2.3+2.1(+13)		LQ0	P200		MP9			CxBH(M)	TE1 TU50			CW9 CW10	263				1023	ГАЗ КАМЕННОУГОЛЬНЫЙ СЖАТЫЙ
1026	ЦИАН	2	2TF		2.3+2.1(+13)		LQ0	P200		MP9			PxBH(M)	TE1 TM6 TU50			CW9 CW10	263				1026	ЦИАН
1027	ЦИКЛОПРОПАН	2	2F		2.1(+13)		LQ0	P200		MP9	T50		PxBN(M)	TM6			CW9 CW10	23	206	0-0-1-0 0-0-3-0	Спускать с горки осторожно Не спускать с горки	1027	ЦИКЛОПРОПАН
1028	ДИХЛОРДИФТОРМЕТАН (ГАЗ РЕФРИЖЕРАТОРНЫЙ R 12)	2	2A		2.2(+13)		LQ1	P200		MP9	T50		PxBN(M)	TM6			CW9 CW10	20	201	0-0-1-0 0-0-3-0	При перевозке груза в стеклянной таре: "Спускать с горки осторожно" Не спускать с горки	1028	ДИХЛОРДИФТОРМЕТАН (ГАЗ РЕФРИЖЕРАТОРНЫЙ R 12)
1029	ДИХЛОРФТОРМЕТАН (ГАЗ РЕФРИЖЕРАТОРНЫЙ R 21)	2	2A		2.2(+13)		LQ1	P200		MP9	T50		PxBN(M)	TM6			CW9 CW10	20	201	0-0-1-0 0-0-3-0	Спускать с горки осторожно Не спускать с горки	1029	ДИХЛОРФТОРМЕТАН (ГАЗ РЕФРИЖЕРАТОРНЫЙ R 21)
1030	1,1-ДИФТОРЭТАН (ГАЗ РЕФРИЖЕРАТОРНЫЙ R 152a)	2	2F		2.1(+13)		LQ0	P200		MP9	T50		PxBN(M)	TM6			CW9 CW10	23	205	0-0-1-0 0-0-3-0	Спускать с горки осторожно Не спускать с горки	1030	1,1-ДИФТОРЭТАН (ГАЗ РЕФРИЖЕРАТОРНЫЙ R 152a)
1032	ДИМЕТИЛАМИН БЕЗВОДНЫЙ	2	2F		2.1(+13)		LQ0	P200		MP9	T50		PxBN(M)	TM6			CW9 CW10	23	208	0-0-1-0	Спускать с горки осторожно	1032	ДИМЕТИЛАМИН БЕЗВОДНЫЙ

																				0-0-3-0	Не спускать с горки			
1033	ЭФИР ДИМЕТИЛОВЫЙ	2	2F		2.1(+13)		LQ0	P200		MP9	T50		PxBN(M)	TM6			CW9 CW10	23	206	0-0-1-0	Спускать с горки осторожно	1033	ЭФИР ДИМЕТИЛОВЫЙ	
																				0-0-3-0	Не спускать с горки			
1035	ЭТАН	2	2F		2.1(+13)		LQ0	P200		MP9			PxBN(M)	TM6 TU50			CW9 CW10	23	206	0-0-1-0	Спускать с горки осторожно	1035	ЭТАН	
																				0-0-3-0	Не спускать с горки			
1036	ЭТИЛАМИН	2	2F		2.1(+13)		LQ0	P200		MP9	T50		PxBN(M)	TM6			CW9 CW10	23	208	0-0-1-0	Спускать с горки осторожно	1036	ЭТИЛАМИН	
																				0-0-3-0	Не спускать с горки			
1037	ЭТИЛХЛОРИД	2	2F		2.1(+13)		LQ0	P200		MP9	T50		PxBN(M)	TM6			CW9 CW10	23	205	0-0-1-0	Спускать с горки осторожно	1037	ЭТИЛХЛОРИД	
																				0-0-3-0	Не спускать с горки			
1038	ЭТИЛЕН ОХЛАЖДЕННЫЙ ЖИДКИЙ	2	3F		2.1(+13)		LQ0	P203		MP9	T75		RxBN	TU18 TM6	W5		CW9 CW11 CW30	223	204	3/3-3-3-1	Не спускать с горки	1038	ЭТИЛЕН ОХЛАЖДЕННЫЙ ЖИДКИЙ	
1039	ЭФИР ЭТИЛМЕТИЛОВЫЙ	2	2F		2.1(+13)		LQ0	P200		MP9			PxBN(M)	TM6			CW9 CW10	23				1039	ЭФИР ЭТИЛМЕТИЛОВЫЙ	
1040	ЭТИЛЕНА ОКСИД	2	2TF		2.3+2.1		LQ0	P200		MP9							CW9 CW10	263	207	0-0-1-0	Спускать с горки осторожно	1040	ЭТИЛЕНА ОКСИД	
																				0-0-3-0	Не спускать с горки			
1040	ЭТИЛЕНА ОКСИД С АЗОТОМ при общем давлении до 1 МПа (10 бар) при температуре 50°С	2	2TF		2.3+2.1(+13)		LQ0	P200		MP9	T50	TP20	PxBH(M)	TE1 TM6			CW9 CW10	263	207	3/1-1*-1-1	Спускать с горки осторожно	1040	ЭТИЛЕНА ОКСИД С АЗОТОМ при общем давлении до 1 МПа (10 бар) при температуре 50°С	
																				3/1-1*-3-1	Не спускать с горки			
1041	ЭТИЛЕНА ОКСИДА И УГЛЕРОДА ДИОКСИДА СМЕСЬ, содержащая более 9%, но не более 87% этилена оксида	2	2F		2.1(+13)		LQ0	P200		MP9	T50		PxBN(M)	TM6			CW9 CW10	239	207	3/1-1*-1-1	Спускать с горки осторожно	1041	ЭТИЛЕНА ОКСИДА И УГЛЕРОДА ДИОКСИДА СМЕСЬ, содержащая более 9%, но не более 87% этилена оксида	
																				3/1-1*-3-1	Не спускать с горки			
1043	УДОБРЕНИЯ АММИАЧНОГО РАСТВОР, содержащий свободный аммиак	2			2.2	642																1043	УДОБРЕНИЯ АММИАЧНОГО РАСТВОР, содержащий свободный аммиак	
1044	ОГНЕТУШИТЕЛИ, содержащие сжатый или сжиженный газ	2	6A		2.2	225 594	LQ0	P003		MP9							CW9	20	201	0-0-1-0	Спускать с горки осторожно	1044	ОГНЕТУШИТЕЛИ, содержащие сжатый или сжиженный газ	
1045	ФТОР СЖАТЫЙ	2	1TOC		2.3+5.1+8		LQ0	P200		MP9							CW9 CW10	265	211	3/1-1*-1-1	Спускать с горки осторожно	1045	ФТОР СЖАТЫЙ	
1046	ГЕЛИЙ СЖАТЫЙ	2	1A		2.2(+13)		LQ1	P200		MP9			CxBN(M)	TU50			CW9 CW10	20	201	0-0-1-0	Спускать с горки осторожно	1046	ГЕЛИЙ СЖАТЫЙ	
																				0-0-3-0	Не спускать с горки			
1048	ВОДОРОДА БРОМИД БЕЗВОДНЫЙ	2	2TC		2.3+8(+13)		LQ0	P200		MP9			PxBH(M)	TE1 TM6 TU50			CW9 CW10	268	203	0-0-1-0	Спускать с горки осторожно	1048	ВОДОРОДА БРОМИД БЕЗВОДНЫЙ	
																				0-0-3-0	Не спускать с горки			
1049	ВОДОРОД СЖАТЫЙ	2	1F		2.1(+13)		LQ0	P200		MP9			CxBN(M)	TU50			CW9 CW10	23	204	0-0-1-0	Спускать с горки осторожно	1049	ВОДОРОД СЖАТЫЙ	

																				0-0-3-0	Не спускать с горки		
1050	ВОДОРОДА ХЛОРИД БЕЗВОДНЫЙ	2	2TC		2.3+8(+13)		LQ0	P200		MP9			PxBH(M)	TE1 TM6 TU50			CW9 CW10	268	203	0-0-1-0	При перевозке груза в стеклянной таре: "Спускать с горки осторожно"	1050	ВОДОРОДА ХЛОРИД БЕЗВОДНЫЙ
1051	ВОДОРОДА ЦИАНИД СТАБИЛИЗИРОВАННЫЙ, содержащий менее 3% воды	6.1	TF1	I	6.1+3	603	LQ0	P200		MP2							CW13 CW28 CW31	663	602	0-0-1-0	Не спускать с горки	1051	ВОДОРОДА ЦИАНИД СТАБИЛИЗИРОВАННЫЙ, содержащий менее 3% воды
1052	ВОДОРОДА ФТОРИД БЕЗВОДНЫЙ	8	CT1	I	8+6.1		LQ0	P200		MP2	T10	TP2	L21DH(+)	TU14 TU34 TC1 TE1 TE17 TE21 TM3 TM5 TT4			CW13 CW28	886	203	0-0-1-0	Спускать с горки осторожно	1052	ВОДОРОДА ФТОРИД БЕЗВОДНЫЙ
																				0-0-3-0	Не спускать с горки		
1053	СЕРОВОДОРОД	2	2TF		2.3+2.1(+13)		LQ0	P200		MP9			PxDH(M)	TE1 TM6 TU50			CW9 CW10	263	209	0-0-1-0	Спускать с горки осторожно	1053	СЕРОВОДОРОД
1055	ИЗОБУТИЛЕН	2	2F		2.1(+13)		LQ0	P200		MP9	T50		PxBN(M)	TM6			CW9 CW10	23	206	0-0-1-0	Спускать с горки осторожно	1055	ИЗОБУТИЛЕН
																				0-0-3-0	Не спускать с горки		
1056	КРИПТОН СЖАТЫЙ	2	1A		2.2(+13)		LQ1	P200		MP9			CxBN(M)	TU50			CW9 CW10	20	201	0-0-1-0	Спускать с горки осторожно	1056	КРИПТОН СЖАТЫЙ
																				0-0-3-0	Не спускать с горки		
1057	ЗАЖИГАЛКИ или БАЛЛОНЧИКИ ДЛЯ ЗАПРАВКИ ЗАЖИГАЛОК, содержащие легковоспламеняющийся газ	2	6F		2.1		LQ0	P205		MP9							CW9	23				1057	ЗАЖИГАЛКИ или БАЛЛОНЧИКИ ДЛЯ ЗАПРАВКИ ЗАЖИГАЛОК, содержащие легковоспламеняющийся газ
1058	ГАЗЫ СЖИЖЕННЫЕ невоспламеняющиеся, содержащие азот, углерода диоксид или воздух	2	2A		2.2(+13)		LQ1	P200		MP9			PxBN(M)	TM6			CW9 CW10	20				1058	ГАЗЫ СЖИЖЕННЫЕ невоспламеняющиеся, содержащие азот, углерода диоксид или воздух
1060	МЕТИЛАЦЕТИЛЕНА И ПРОПАДИЕНА СМЕСЬ СТАБИЛИЗИРОВАННАЯ, такая как смесь P1 или смесь P2	2	2F		2.1(+13)	581	LQ0	P200		MP9	T50		PxBN(M)	TM6			CW9 CW10	239	206	0-0-1-0	Спускать с горки осторожно	1060	МЕТИЛАЦЕТИЛЕНА И ПРОПАДИЕНА СМЕСЬ СТАБИЛИЗИРОВАННАЯ, такая как смесь P1 или смесь P2
1061	МЕТИЛАМИН БЕЗВОДНЫЙ	2	2F		2.1(+13)		LQ0	P200		MP9	T50		PxBN(M)	TM6			CW9 CW10	23	208	0-0-1-0	Спускать с горки осторожно	1061	МЕТИЛАМИН БЕЗВОДНЫЙ
																				0-0-3-0	Не спускать с горки		
1062	МЕТИЛБРОМИД содержащый не более 2% хлорпикрина	2	2T		2.3(+13)	23	LQ0	P200		MP9	T50		PxBH(M)	TE1 TM6			CW9 CW10	26	209	0-0-1-0	Спускать с горки осторожно	1062	МЕТИЛБРОМИД содержащый не более 2% хлорпикрина
																				0-0-3-0	Не спускать с горки		
1063	МЕТИЛХЛОРИД (ГАЗ РЕФРИЖЕРАТОРНЫЙ R 40)	2	2F		2.1(+13)		LQ0	P200		MP9	T50		PxBN(M)	TM6			CW9 CW10	23	209	0-0-1-0 3/1-1*-3-1	Спускать с горки осторожно	1063	МЕТИЛХЛОРИД (ГАЗ РЕФРИЖЕРАТОРНЫЙ R 40)
																				0-0-3-0	Не спускать с горки		

1064	МЕТИЛМЕРКАПТАН	2	2TF		2.3+2.1(+13)		LQ0	P200		MP9	T50		PxDH(M)	TE1 TM6			CW9 CW10	263	209	3/1-1*-1-1	Спускать с горки осторожно	1064	МЕТИЛМЕРКАПТАН
																				3/1-1*-3-1	Не спускать с горки			
1065	НЕОН СЖАТЫЙ	2	1A		2.2(+13)		LQ1	P200		MP9			CxBN(M)	TU50			CW9 CW10	20	201	0-0-1-0	Спускать с горки осторожно	1065	НЕОН СЖАТЫЙ
																				0-0-3-0	Не спускать с горки			
1066	АЗОТ СЖАТЫЙ	2	1A		2.2(+13)		LQ1	P200		MP9			CxBN(M)	TU50			CW9 CW10	20	201	0-0-1-0	Спускать с горки осторожно	1066	АЗОТ СЖАТЫЙ
																				0-0-3-0	Не спускать с горки			
1067	ДИАЗОТА ТЕТРАОКСИД (АЗОТА ДИОКСИД)	2	2TOC		2.3+5.1+8(+13)		LQ0	P200		MP9	T50	TP21	PxBH	TU17 TE1 TM6			CW9 CW10	265	211	1-1*-1-1	Спускать с горки осторожно	1067	ДИАЗОТА ТЕТРАОКСИД (АЗОТА ДИОКСИД)
																				1-1*-3-1	Не спускать с горки			
1069	НИТРОЗИЛХЛОРИД	2	2TC		2.3+8		LQ0	P200		MP9							CW9 CW10	268	203	1-1*-1-1	Спускать с горки осторожно	1069	НИТРОЗИЛХЛОРИД
1070	АЗОТА ГЕМИОКСИД	2	2O		2.2+5.1(+13)	584	LQ0	P200		MP9			PxBN(M)	TM6 TU50			CW9 CW10	25	202	0-0-1-0	Спускать с горки осторожно	1070	АЗОТА ГЕМИОКСИД
1071	ГАЗ НЕФТЯНОЙ СЖАТЫЙ	2	1TF		2.3+2.1(+13)		LQ0	P200		MP9			CxBH(M)	TE1 TU50			CW9 CW10	263				1071	ГАЗ НЕФТЯНОЙ СЖАТЫЙ
1072	КИСЛОРОД СЖАТЫЙ	2	1O		2.2+5.1(+13)		LQ0	P200		MP9			CxBN(M)	TU50			CW9 CW10	25	202	0-0-1-0	Спускать с горки осторожно	1072	КИСЛОРОД СЖАТЫЙ
1073	КИСЛОРОД ОХЛАЖДЕННЫЙ ЖИДКИЙ	2	3O		2.2+5.1(+13)		LQ0	P203		MP9	T75	TP22	RxBN	TU7 TU19 TM6	W5		CW9 CW11 CW30	225	202	0-0-3-0	Не спускать с горки	1073	КИСЛОРОД ОХЛАЖДЕННЫЙ ЖИДКИЙ
1075	ГАЗЫ НЕФТЯНЫЕ СЖИЖЕННЫЕ	2	2F		2.1(+13)	274 583 639	LQ0	P200		MP9	T50		PxBN(M)	TM6			CW9 CW10	23				1075	ГАЗЫ НЕФТЯНЫЕ СЖИЖЕННЫЕ
1076	ФОСГЕН	2	2TC		2.3+8(+13)		LQ0	P200		MP9			P22DH	TU17 TE1 TM6			CW9 CW10 CW46 CW47	268	203	3/1-1*-3-1	Не спускать с горки	1076	ФОСГЕН
1077	ПРОПИЛЕН	2	2F		2.1(+13)		LQ0	P200		MP9	T50		PxBN(M)	TM6			CW9 CW10	23	206	0-0-1-0	Спускать с горки осторожно	1077	ПРОПИЛЕН
																				0-0-3-0	Не спускать с горки			
1078	ГАЗ РЕФРИЖЕРАТОРНЫЙ, Н.У.К., такой как смесь F1, смесь F2 или смесь F3	2	2A		2.2(+13)	274 582	LQ1	P200		MP9	T50		PxBN(M)	TM6			CW9 CW10	20				1078	ГАЗ РЕФРИЖЕРАТОРНЫЙ, Н.У.К., такой как смесь F1, смесь F2 или смесь F3
1079	СЕРЫ ДИОКСИД	2	2TC		2.3+8(+13)		LQ0	P200		MP9	T50	TP19	PxDH(M)	TE1 TM6			CW9 CW10	268	203	0-0-1-0	Спускать с горки осторожно	1079	СЕРЫ ДИОКСИД
																				0-0-3-0	Не спускать с горки			
1080	СЕРЫ ГЕКСАФТОРИД	2	2A		2.2(+13)		LQ1	P200		MP9			PxBN(M)	TM6 TU50			CW9 CW10	20	201	0-0-1-0	Спускать с горки осторожно	1080	СЕРЫ ГЕКСАФТОРИД
1081	ТЕТРАФТОРЭТИЛЕН СТАБИЛИЗИРОВАННЫЙ	2	2F		2.1		LQ0	P200		MP9							CW9 CW10	239	205	0-0-1-0	Спускать с горки осторожно	1081	ТЕТРАФТОРЭТИЛЕН СТАБИЛИЗИРОВАННЫЙ
																				0-0-3-0	Не спускать с горки			

1082	ТРИФТОРХЛОРЭТИЛЕН СТАБИЛИЗИРОВАННЫЙ	2	2TF		2.3+2.1(+13)		LQ0	P200		MP9	T50		PxBH(M)	TE1 TM6			CW9 CW10	263	205	0-0-1-0	Спускать с горки осторожно	1082	ТРИФТОРХЛОРЭТИЛЕН СТАБИЛИЗИРОВАННЫЙ
1083	ТРИМЕТИЛАМИН БЕЗВОДНЫЙ	2	2F		2.1(+13)		LQ0	P200		MP9	T50		PxBN(M)	TM6			CW9 CW10	23	208	0-0-1-0	Спускать с горки осторожно	1083	ТРИМЕТИЛАМИН БЕЗВОДНЫЙ
																				0-0-3-0	Не спускать с горки		
1085	ВИНИЛБРОМИД СТАБИЛИЗИРОВАННЫЙ	2	2F		2.1(+13)		LQ0	P200		MP9	T50		PxBN(M)	TM6			CW9 CW10	239	205	0-0-1-0	Спускать с горки осторожно	1085	ВИНИЛБРОМИД СТАБИЛИЗИРОВАННЫЙ
1086	ВИНИЛХЛОРИД СТАБИЛИЗИРОВАННЫЙ	2	2F		2.1(+13)		LQ0	P200		MP9	T50		PxBN(M)	TM6			CW9 CW10	239	205	0-0-1-0	Спускать с горки осторожно	1086	ВИНИЛХЛОРИД СТАБИЛИЗИРОВАННЫЙ
																				0-0-3-0	Не спускать с горки		
1087	ЭФИР ВИНИЛМЕТИЛОВЫЙ СТАБИЛИЗИРОВАННЫЙ	2	2F		2.1(+13)		LQ0	P200		MP9	T50		PxBN(M)	TM6			CW9 CW10	239	207	3/1-1*-1-1	Спускать с горки осторожно	1087	ЭФИР ВИНИЛМЕТИЛОВЫЙ СТАБИЛИЗИРОВАННЫЙ
1088	АЦЕТАЛЬ	3	F1	II	3		LQ4	P001 IBC02 R001		MP19	T4	TP1	LGBF					33	306	3/0-0-1-0	При перевозке груза в стеклянной таре: "Спускать с горки осторожно"	1088	АЦЕТАЛЬ
1089	АЦЕТАЛЬДЕГИД	3	F1	I	3		LQ3	P001		MP7 MP17	T11	TP2 TP7	L4BN	TU8				33	301	3/1-1*-1-1	Не спускать с горки	1089	АЦЕТАЛЬДЕГИД
																				0-0-1-0	Не спускать с горки		
1090	АЦЕТОН	3	F1	II	3		LQ4	P001 IBC02 R001		MP19	T4	TP1	LGBF					33	307	3/0-0-1-0	При перевозке груза в стеклянной таре: "Спускать с горки осторожно"	1090	АЦЕТОН
																				0-0-1-0	-		
1091	МАСЛА АЦЕТОНОВЫЕ	3	F1	II	3		LQ4	P001 IBC02 R001		MP19	T4	TP1 TP8	LGBF					33	307	3/0-0-1-0	При перевозке груза в стеклянной таре: "Спускать с горки осторожно"	1091	МАСЛА АЦЕТОНОВЫЕ
																				0-0-1-0	-		
1092	АКРОЛЕИН СТАБИЛИЗИРОВАННЫЙ	6.1	TF1	I	6.1+3		LQ0	P601 PR3		MP8 MP17	T14	TP2 TP7 TP13	L10CH	TU14 TU15 TE1 TE21			CW13 CW28 CW31	663	302	0-0-1-0	-	1092	АКРОЛЕИН СТАБИЛИЗИРОВАННЫЙ
1093	АКРИЛОНИТРИЛ СТАБИЛИЗИРОВАННЫЙ	3	FT1	I	3+6.1		LQ0	P001		MP7 MP17	T14	TP2 TP13	L10CH	TU14 TU15 TE1 TE21			CW13 CW28 CW48	336	310	3/0-0-1-0	При перевозке груза в стеклянной таре: "Спускать с горки осторожно"	1093	АКРИЛОНИТРИЛ СТАБИЛИЗИРОВАННЫЙ
																				0-0-1-0	-		

1098	СПИРТ АЛЛИЛОВЫЙ	6.1	TF1	I	6.1+3		LQ0	P602		MP8 MP17	T14	TP2 TP13	L10CH	TU14 TU15 TE1 TE21			CW13 CW28 CW31	663	607	3/1-1*-3-1	Спускать с горки осторожно	1098	СПИРТ АЛЛИЛОВЫЙ
1099	АЛЛИЛБРОМИД	3	FT1	I	3+6.1		LQ0	P001		MP7 MP17	T14	TP2 TP13	L10CH	TU14 TU15 TE1 TE21			CW13 CW28	336	312	3/0-0-1-0	При перевозке груза в стеклянной таре: "Спускать с горки осторожно"	1099	АЛЛИЛБРОМИД
1100	АЛЛИЛХЛОРИД	3	FT1	I	3+6.1		LQ0	P001		MP7 MP17	T14	TP2 TP13	L10CH	TU14 TU15 TE1 TE21			CW13 CW28	336	312	3/0-0-1-0	При перевозке груза в стеклянной таре: "Спускать с горки осторожно"	1100	АЛЛИЛХЛОРИД
1104	АМИЛАЦЕТАТЫ	3	F1	III	3		LQ7	P001 IBC03 LP01 R001		MP19	T2	TP1	LGBF					30	316	3/0-0-1-0	При перевозке груза в стеклянной таре: "Спускать с горки осторожно"	1104	АМИЛАЦЕТАТЫ
																				0-0-1-0	-		
1105	ПЕНТАНОЛЫ	3	F1	II	3		LQ4	P001 IBC02 R001		MP19	T4	TP1 TP29	LGBF					33	316	3/0-0-1-0	При перевозке груза в стеклянной таре: "Спускать с горки осторожно"	1105	ПЕНТАНОЛЫ
																				0-0-1-0	-		
1105	ПЕНТАНОЛЫ	3	F1	III	3		LQ7	P001 IBC03 LP01 R001		MP19	T2	TP1	LGBF					30	316	3/0-0-1-0	При перевозке груза в стеклянной таре: "Спускать с горки осторожно"	1105	ПЕНТАНОЛЫ
																				0-0-1-0	-		
1106	АМИЛАМИН	3	FC	II	3+8		LQ4	P001 IBC02		MP19	T7	TP1	L4BH	TE1 TE15				338	311	3/0-0-1-0	При перевозке груза в стеклянной таре: "Спускать с горки осторожно"	1106	АМИЛАМИН
1106	АМИЛАМИН	3	FC	III	3+8		LQ7	P001 IBC03 R001		MP19	T4	TP1	L4BN					38	311	3/0-0-1-0	При перевозке груза в стеклянной таре: "Спускать с горки осторожно"	1106	АМИЛАМИН

1107	АМИЛХЛОРИД	3	F1	II	3		LQ4	P001 IBC02 R001		MP19	T4	TP1	LGBF					33	312	3/0-0-1-0	При перевозке груза в стеклянной таре: "Спускать с горки осторожно"	1107	АМИЛХЛОРИД
1108	1-ПЕНТЕН (н-АМИЛЕН)	3	F1	I	3		LQ3	P001		MP7 MP17	T11	TP2	L4BN					33	301	3/0-0-1-0	При перевозке груза в стеклянной таре: "Спускать с горки осторожно"	1108	1-ПЕНТЕН (н-АМИЛЕН)
1109	АМИЛФОРМИАТЫ	3	F1	III	3		LQ7	P001 IBC03 LP01 R001		MP19	T2	TP1	LGBF					30	316	3/0-0-1-0	При перевозке груза в стеклянной таре: "Спускать с горки осторожно"	1109	АМИЛФОРМИАТЫ
1110	н-АМИЛМЕТИЛКЕТОН	3	F1	III	3		LQ7	P001 IBC03 LP01 R001		MP19	T2	TP1	LGBF					30	316	3/0-0-1-0	При перевозке груза в стеклянной таре: "Спускать с горки осторожно"	1110	н-АМИЛМЕТИЛКЕТОН
1111	АМИЛМЕРКАПТАН	3	F1	II	3		LQ4	P001 IBC02 R001		MP19	T4	TP1	LGBF					33	304	3/0-0-1-0	При перевозке груза в стеклянной таре: "Спускать с горки осторожно"	1111	АМИЛМЕРКАПТАН
1112	АМИЛНИТРАТ	3	F1	III	3		LQ7	P001 IBC03 LP01 R001		MP19	T2	TP1	LGBF					30	326	3/0-0-1-0	При перевозке груза в стеклянной таре: "Спускать с горки осторожно"	1112	АМИЛНИТРАТ
1113	АМИЛНИТРИТ	3	F1	II	3		LQ4	P001 IBC02 R001		MP19	T4	TP1	LGBF					33	310	3/0-0-1-0	При перевозке груза в стеклянной таре: "Спускать с горки осторожно"	1113	АМИЛНИТРИТ
1114	БЕНЗОЛ	3	F1	II	3		LQ4	P001 IBC02 R001		MP19	T4	TP1	LGBF					33	314	3/0-0-1-0	При перевозке груза в стеклянной таре: "Спускать с горки осторожно"	1114	БЕНЗОЛ

																				0-0-1-0	-		
1120	БУТАНОЛЫ	3	F1	II	3		LQ4	P001 IBC02 R001		MP19	T4	TP1 TP29	LGBF					33	316	3/0-0-1-0	При перевозке груза в стеклянной таре: "Спускать с горки осторожно"	1120	БУТАНОЛЫ
																				0-0-1-0	-		
1120	БУТАНОЛЫ	3	F1	III	3		LQ7	P001 IBC03 LP01 R001		MP19	T2	TP1	LGBF					30	316	3/0-0-1-0	При перевозке груза в стеклянной таре: "Спускать с горки осторожно"	1120	БУТАНОЛЫ
																				0-0-1-0	-		
1123	БУТИЛАЦЕТАТЫ	3	F1	II	3		LQ4	P001 IBC02 R001		MP19	T4	TP1	LGBF					33	306	3/0-0-1-0	При перевозке груза в стеклянной таре: "Спускать с горки осторожно"	1123	БУТИЛАЦЕТАТЫ
																				0-0-1-0	-		
1123	БУТИЛАЦЕТАТЫ	3	F1	III	3		LQ7	P001 IBC03 LP01 R001		MP19	T2	TP1	LGBF					30	306	3/0-0-1-0	При перевозке груза в стеклянной таре: "Спускать с горки осторожно"	1123	БУТИЛАЦЕТАТЫ
																				0-0-1-0	-		
1125	н-БУТИЛАМИН	3	FC	II	3+8		LQ4	P001 IBC02		MP19	T7	TP1	L4BH	TE1 TE15				338	311	3/0-0-1-0	При перевозке груза в стеклянной таре: "Спускать с горки осторожно"	1125	н-БУТИЛАМИН
1126	1-БРОМБУТАН	3	F1	II	3		LQ4	P001 IBC02 R001		MP19	T4	TP1	LGBF					33	312	3/0-0-1-0	При перевозке груза в стеклянной таре: "Спускать с горки осторожно"	1126	1-БРОМБУТАН
1127	ХЛОРБУТАНЫ	3	F1	II	3		LQ4	P001 IBC02 R001		MP19	T4	TP1	LGBF					33	312	3/0-0-1-0	При перевозке груза в стеклянной таре: "Спускать с горки осторожно"	1127	ХЛОРБУТАНЫ
																				0-0-1-0	-		

1128	н-БУТИЛФОРМИАТ	3	F1	II	3		LQ4	P001 IBC02 R001		MP19	T4	TP1	LGBF					33	306	3/0-0-1-0	При перевозке груза в стеклянной таре: "Спускать с горки осторожно"	1128	н-БУТИЛФОРМИАТ
1129	БУТИРАЛЬДЕГИД	3	F1	II	3		LQ4	P001 IBC02 R001		MP19	T4	TP1	LGBF					33	307	3/0-0-1-0	При перевозке груза в стеклянной таре: "Спускать с горки осторожно"	1129	БУТИРАЛЬДЕГИД
1130	МАСЛО КАМФОРНОЕ	3	F1	III	3		LQ7	P001 IBC03 LP01 R001		MP19	T2	TP1	LGBF					30	315	3/0-0-1-0	При перевозке груза в стеклянной таре: "Спускать с горки осторожно"	1130	МАСЛО КАМФОРНОЕ
1131	СЕРОУГЛЕРОД	3	FT1	I	3+6.1		LQ0	P001	PP31	MP7 MP17	T14	TP2 TP7 TP13	L10CH	TU14 TU15 TE1 TE21			CW13 CW28 CW48	336	304	3/1-1*-1-1 3/1-1*-1-1	При перевозке груза в стеклянной таре: "Спускать с горки осторожно" Не спускать с горки	1131	СЕРОУГЛЕРОД
1133	КЛЕИ, содержащие легковоспламеняющуюся жидкость (давление паров при 50°C более 175 кПа)	3	F1	I	3	640A	LQ3	P001		MP7 MP17	T11	TP1 TP8 TP27	L4BN					33	305	3/0-0-1-0	При перевозке груза в стеклянной таре: "Спускать с горки осторожно"	1133	КЛЕИ, содержащие легковоспламеняющуюся жидкость (давление паров при 50°C более 175 кПа)
1133	КЛЕИ, содержащие легковоспламеняющуюся жидкость (давление паров при 50°C более 110 кПа, но не более 175 кПа)	3	F1	I	3	640B	LQ3	P001		MP7 MP17	T11	TP1 TP8 TP27	L1,5BN					33	305	3/0-0-1-0	При перевозке груза в стеклянной таре: "Спускать с горки осторожно"	1133	КЛЕИ, содержащие легковоспламеняющуюся жидкость (давление паров при 50°C более 110 кПа, но не более 175 кПа)
1133	КЛЕИ, содержащие легковоспламеняющуюся жидкость (давление паров при 50°C более 110 кПа, но не более 175 кПа)	3	F1	II	3	640C	LQ6	P001	PP1	MP19	T4	TP1 TP8	L1,5BN					33	305	3/0-0-1-0	При перевозке груза в стеклянной таре: "Спускать с горки осторожно"	1133	КЛЕИ, содержащие легковоспламеняющуюся жидкость (давление паров при 50°C более 110 кПа, но не более 175 кПа)

1133	КЛЕИ, содержащие легковоспламеняющуюся жидкость (давление паров при 50°C не более 110 кПа)	3	F1	II	3	640D	LQ6	P001 IBC02 R001	PP1	MP19	T4	TP1 TP8	LGBF					33	305	3/0-0-1-0	При перевозке груза в стеклянной таре: "Спускать с горки осторожно"	1133	КЛЕИ, содержащие легковоспламеняющуюся жидкость (давление паров при 50°C не более 110 кПа)
1133	КЛЕИ, содержащие легковоспламеняющуюся жидкость (невязкие)	3	F1	III	3	640E	LQ7	P001 IBC03 LP01 R001		MP19	T2	TP1	LGBF					30	305	3/0-0-1-0	При перевозке груза в стеклянной таре: "Спускать с горки осторожно"	1133	КЛЕИ, содержащие легковоспламеняющуюся жидкость (невязкие)
1133	КЛЕИ, содержащие легковоспламеняющуюся жидкость (имеющие температуру вспышки ниже 23°C и вязкие согласно пункту 2.2.3.1.4) (давление паров при 50°C более 175 кПа)	3	F1	III	3	640F	LQ7	P001 LP01 R001	PP1	MP19	T2	TP1	L4BN					33	305	3/0-0-1-0	При перевозке груза в стеклянной таре: "Спускать с горки осторожно"	1133	КЛЕИ, содержащие легковоспламеняющуюся жидкость (имеющие температуру вспышки ниже 23°C и вязкие согласно пункту 2.2.3.1.4) (давление паров при 50°C более 175 кПа)
1133	КЛЕИ, содержащие легковоспламеняющуюся жидкость (имеющие температуру вспышки ниже 23°C и вязкие согласно пункту 2.2.3.1.4) (давление паров при 50°C более 110 кПа, но не более 175 кПа)	3	F1	III	3	640G	LQ7	P001 LP01 R001	PP1	MP19	T2	TP1	L1,5BN					33	305	3/0-0-1-0	При перевозке груза в стеклянной таре: "Спускать с горки осторожно"	1133	КЛЕИ, содержащие легковоспламеняющуюся жидкость (имеющие температуру вспышки ниже 23°C и вязкие согласно пункту 2.2.3.1.4) (давление паров при 50°C более 110 кПа, но не более 175 кПа)
1133	КЛЕИ, содержащие легковоспламеняющуюся жидкость (имеющие температуру вспышки ниже 23°C и вязкие согласно пункту 2.2.3.1.4) (давление паров при 50°C не более 110 кПа)	3	F1	III	3	640H	LQ7	P001 IBC02 LP01 R001	PP1	MP19	T2	TP1	LGBF					33	305	3/0-0-1-0	При перевозке груза в стеклянной таре: "Спускать с горки осторожно"	1133	КЛЕИ, содержащие легковоспламеняющуюся жидкость (имеющие температуру вспышки ниже 23°C и вязкие согласно пункту 2.2.3.1.4) (давление паров при 50°C не более 110 кПа)
1134	ХЛОРБЕНЗОЛ	3	F1	III	3		LQ7	P001 IBC03 LP01 R001		MP19	T2	TP1	LGBF					30	318	3/0-0-1-0 0-0-1-0	При перевозке груза в стеклянной таре: "Спускать с горки осторожно" -	1134	ХЛОРБЕНЗОЛ
1135	ЭТИЛЕНХЛОРГИДРИН	6.1	TF1	I	6.1+3		LQ0	P001		MP8 MP17	T14	TP2 TP13	L10CH	TU14 TU15 TE1 TE21			CW13 CW28 CW31	663	312	3/0-0-1-0 0-0-1-0	- -	1135	ЭТИЛЕНХЛОРГИДРИН
1136	ДИСТИЛЛЯТЫ КАМЕННОУГОЛЬНОЙ СМОЛЫ ЛЕГКОВОСПЛАМЕНЯЮЩИЕСЯ	3	F1	II	3		LQ4	P001 IBC02 R001		MP19	T4	TP1	LGBF					33	305	3/0-0-1-0 0-0-1-0	При перевозке груза в стеклянной таре: "Спускать с горки осторожно" -	1136	ДИСТИЛЛЯТЫ КАМЕННОУГОЛЬНОЙ СМОЛЫ ЛЕГКОВОСПЛАМЕНЯЮЩИЕСЯ

1136	ДИСТИЛЛЯТЫ КАМЕННОУГОЛЬНОЙ СМОЛЫ ЛЕГКОВОСПЛАМЕНЯЮЩИЕСЯ	3	F1	III	3		LQ7	P001 IBC03 LP01 R001		MP19	T4	TP1 TP29	LGBF					30	328	3/0-0-1-0 0-0-1-0	При перевозке груза в стеклянной таре: "Спускать с горки осторожно" -	1136	ДИСТИЛЛЯТЫ КАМЕННОУГОЛЬНОЙ СМОЛЫ ЛЕГКОВОСПЛАМЕНЯЮЩИЕСЯ
1139	РАСТВОР ДЛЯ НАНЕСЕНИЯ ПОКРЫТИЯ (включая растворы для обработки или покрытия поверхностей, используемые в промышленных или иных целях, например для нанесения грунтовочного покрытия на корпус автомобилей, футировки барабанов или бочек) (давление паров при 50°C более 175 кПа)	3	F1	I	3	640A	LQ3	P001		MP7 MP17	T11	TP1 TP8 TP27	L4BN					33	328	3/0-0-1-0	При перевозке груза в стеклянной таре: "Спускать с горки осторожно"	1139	РАСТВОР ДЛЯ НАНЕСЕНИЯ ПОКРЫТИЯ (включая растворы для обработки или покрытия поверхностей, используемые в промышленных или иных целях, например для нанесения грунтовочного покрытия на корпус автомобилей, футировки барабанов или бочек) (давление паров при 50°C более 175 кПа)
1139	РАСТВОР ДЛЯ НАНЕСЕНИЯ ПОКРЫТИЯ (включая растворы для обработки или покрытия поверхностей, используемые в промышленных или иных целях, например для нанесения грунтовочного покрытия на корпус автомобилей, футировки барабанов или бочек) (давление паров при 50°C более 110 кПа, но не более 175 кПа)	3	F1	I	3	640B	LQ3	P001		MP7 MP17	T11	TP1 TP8 TP27	L1,5BN					33	328	3/0-0-1-0	При перевозке груза в стеклянной таре: "Спускать с горки осторожно"	1139	РАСТВОР ДЛЯ НАНЕСЕНИЯ ПОКРЫТИЯ (включая растворы для обработки или покрытия поверхностей, используемые в промышленных или иных целях, например для нанесения грунтовочного покрытия на корпус автомобилей, футировки барабанов или бочек) (давление паров при 50°C более 110 кПа, но не более 175 кПа)
1139	РАСТВОР ДЛЯ НАНЕСЕНИЯ ПОКРЫТИЯ (включая растворы для обработки или покрытия поверхностей, используемые в промышленных или иных целях, например для нанесения грунтовочного покрытия на корпус автомобилей, футировки барабанов или бочек) (давление паров при 50°C более 110 кПа, но не более 175 кПа)	3	F1	II	3	640C	LQ6	P001		MP19	T4	TP1 TP8	L1,5BN					33	328	3/0-0-1-0	При перевозке груза в стеклянной таре: "Спускать с горки осторожно"	1139	РАСТВОР ДЛЯ НАНЕСЕНИЯ ПОКРЫТИЯ (включая растворы для обработки или покрытия поверхностей, используемые в промышленных или иных целях, например для нанесения грунтовочного покрытия на корпус автомобилей, футировки барабанов или бочек) (давление паров при 50°C более 110 кПа, но не более 175 кПа)
1139	РАСТВОР ДЛЯ НАНЕСЕНИЯ ПОКРЫТИЯ (включая растворы для обработки или покрытия поверхностей, используемые в промышленных или иных целях, например для нанесения грунтовочного покрытия на корпус автомобилей, футировки барабанов или бочек) (давление паров при 50°C не более 110 кПа)	3	F1	II	3	640D	LQ6	P001 IBC02 R001		MP19	T4	TP1 TP8	LGBF					33	328	3/0-0-1-0	При перевозке груза в стеклянной таре: "Спускать с горки осторожно"	1139	РАСТВОР ДЛЯ НАНЕСЕНИЯ ПОКРЫТИЯ (включая растворы для обработки или покрытия поверхностей, используемые в промышленных или иных целях, например для нанесения грунтовочного покрытия на корпус автомобилей, футировки барабанов или бочек) (давление паров при 50°C не более 110 кПа)
1139	РАСТВОР ДЛЯ НАНЕСЕНИЯ ПОКРЫТИЯ (включая растворы для обработки или покрытия поверхностей, используемые в промышленных или иных целях, например для нанесения грунтовочного покрытия на корпус автомобилей, футировки барабанов или бочек) (невязкий)	3	F1	III	3	640E	LQ7	P001 IBC03 LP01 R001		MP19	T2	TP1	LGBF					30	328	3/0-0-1-0	При перевозке груза в стеклянной таре: "Спускать с горки осторожно"	1139	РАСТВОР ДЛЯ НАНЕСЕНИЯ ПОКРЫТИЯ (включая растворы для обработки или покрытия поверхностей, используемые в промышленных или иных целях, например для нанесения грунтовочного покрытия на корпус автомобилей, футировки барабанов или бочек) (невязкий)

1139	РАСТВОР ДЛЯ НАНЕСЕНИЯ ПОКРЫТИЯ (включая растворы для обработки или покрытия поверхностей, используемые в промышленных или иных целях, например для нанесения грунтовочного покрытия на корпус автомобилей, футировки барабанов или бочек) (имеющий температуру вспышки ниже 23°C и вязкий согласно пункту 2.2.3.1.4) (давление паров при 50°C более 175 кПа)	3	F1	III	3	640F	LQ7	P001 LP01 R001		MP19	T2	TP1	L4BN					33	328	3/0-0-1-0	При перевозке груза в стеклянной таре: "Спускать с горки осторожно"	1139	РАСТВОР ДЛЯ НАНЕСЕНИЯ ПОКРЫТИЯ (включая растворы для обработки или покрытия поверхностей, используемые в промышленных или иных целях, например для нанесения грунтовочного покрытия на корпус автомобилей, футировки барабанов или бочек) (имеющий температуру вспышки ниже 23°C и вязкий согласно пункту 2.2.3.1.4) (давление паров при 50°C более 175 кПа)
1139	РАСТВОР ДЛЯ НАНЕСЕНИЯ ПОКРЫТИЯ (включая растворы для обработки или покрытия поверхностей, используемые в промышленных или иных целях, например для нанесения грунтовочного покрытия на корпус автомобилей, футировки барабанов или бочек) (имеющий температуру вспышки ниже 23°C и вязкий согласно пункту 2.2.3.1.4) (давление паров при 50°C более 110 кПа, но не более 175 кПа)	3	F1	III	3	640G	LQ7	P001 LP01 R001		MP19	T2	TP1	L1,5BN					33	328	3/0-0-1-0	При перевозке груза в стеклянной таре: "Спускать с горки осторожно"	1139	РАСТВОР ДЛЯ НАНЕСЕНИЯ ПОКРЫТИЯ (включая растворы для обработки или покрытия поверхностей, используемые в промышленных или иных целях, например для нанесения грунтовочного покрытия на корпус автомобилей, футировки барабанов или бочек) (имеющий температуру вспышки ниже 23°C и вязкий согласно пункту 2.2.3.1.4) (давление паров при 50°C более 110 кПа, но не более 175 кПа)
1139	РАСТВОР ДЛЯ НАНЕСЕНИЯ ПОКРЫТИЯ (включая растворы для обработки или покрытия поверхностей, используемые в промышленных или иных целях, например для нанесения грунтовочного покрытия на корпус автомобилей, футировки барабанов или бочек) (имеющий температуру вспышки ниже 23°C и вязкий согласно пункту 2.2.3.1.4) (давление паров при 50°C не более 110 кПа)	3	F1	III	3	640H	LQ7	P001 IBC02 LP01 R001		MP19	T2	TP1	LGBF					33	328	3/0-0-1-0	При перевозке груза в стеклянной таре: "Спускать с горки осторожно"	1139	РАСТВОР ДЛЯ НАНЕСЕНИЯ ПОКРЫТИЯ (включая растворы для обработки или покрытия поверхностей, используемые в промышленных или иных целях, например для нанесения грунтовочного покрытия на корпус автомобилей, футировки барабанов или бочек) (имеющий температуру вспышки ниже 23°C и вязкий согласно пункту 2.2.3.1.4) (давление паров при 50°C не более 110 кПа)
1143	КРОТОНАЛЬДЕГИД СТАБИЛИЗИРОВАННЫЙ	6.1	TF1	I	6.1+3		LQ0	P001		MP8 MP17	T14	TP2 TP13	L10CH	TU14 TU15 TE1 TE21			CW13 CW28 CW31	663	320	3/1-1*-1-1 0-0-1-0	Спускать с горки осторожно -	1143	КРОТОНАЛЬДЕГИД СТАБИЛИЗИРОВАННЫЙ
1144	КРОТОНИЛЕН	3	F1	I	3		LQ3	P001		MP7 MP17	T11	TP2	L4BN					339	301	3/1-1*-1-1	При перевозке груза в стеклянной таре: "Спускать с горки осторожно"	1144	КРОТОНИЛЕН
1145	ЦИКЛОГЕКСАН	3	F1	II	3		LQ4	P001 IBC02 R001		MP19	T4	TP1	LGBF					33	305	3/0-0-1-0 0-0-1-0	При перевозке груза в стеклянной таре: "Спускать с горки осторожно" -	1145	ЦИКЛОГЕКСАН

1146	ЦИКЛОПЕНТАН	3	F1	II	3		LQ4	P001 IBC02 R001		MP19	T7	TP1	LGBF					33	305	3/0-0-1-0	При перевозке груза в стеклянной таре: "Спускать с горки осторожно"	1146	ЦИКЛОПЕНТАН
1147	ДЕКАГИДРОНАФТАЛИН	3	F1	III	3		LQ7	P001 IBC03 LP01 R001		MP19	T2	TP1	LGBF					30	317	3/0-0-1-0	При перевозке груза в стеклянной таре: "Спускать с горки осторожно"	1147	ДЕКАГИДРОНАФТАЛИН
1148	СПИРТ ДИАЦЕТОНОВЫЙ	3	F1	II	3		LQ4	P001 IBC02 R001		MP19	T4	TP1	LGBF					33	901	0-0-1-0	При перевозке груза в стеклянной таре: "Спускать с горки осторожно"	1148	СПИРТ ДИАЦЕТОНОВЫЙ
1148	СПИРТ ДИАЦЕТОНОВЫЙ	3	F1	III	3		LQ7	P001 IBC03 LP01 R001		MP19	T2	TP1	LGBF					30	901	0-0-1-0	При перевозке груза в стеклянной таре: "Спускать с горки осторожно"	1148	СПИРТ ДИАЦЕТОНОВЫЙ
1149	ЭФИРЫ ДИБУТИЛОВЫЕ	3	F1	III	3		LQ7	P001 IBC03 LP01 R001		MP19	T2	TP1	LGBF					30	316	3/0-0-1-0	При перевозке груза в стеклянной таре: "Спускать с горки осторожно"	1149	ЭФИРЫ ДИБУТИЛОВЫЕ
1150	1,2-ДИХЛОРЭТИЛЕН	3	F1	II	3		LQ4	P001 IBC02 R001		MP19	T7	TP2	LGBF					33	312	3/0-0-1-0	При перевозке груза в стеклянной таре: "Спускать с горки осторожно"	1150	1,2-ДИХЛОРЭТИЛЕН
1152	ДИХЛОРПЕНТАНЫ	3	F1	III	3		LQ7	P001 IBC03 LP01 R001		MP19	T2	TP1	LGBF					30	324	3/0-0-1-0	При перевозке груза в стеклянной таре: "Спускать с горки осторожно"	1152	ДИХЛОРПЕНТАНЫ
1153	ЭФИР ДИЭТИЛОВЫЙ ЭТИЛЕНГЛИКОЛЯ	3	F1	II	3		LQ4	P001 IBC02 R001		MP19	T4	TP1	LGBF					33	316	3/0-0-1-0	При перевозке груза в стеклянной таре: "Спускать с горки осторожно"	1153	ЭФИР ДИЭТИЛОВЫЙ ЭТИЛЕНГЛИКОЛЯ

1153	ЭФИР ДИЭТИЛОВЫЙ ЭТИЛЕНГЛИКОЛЯ	3	F1	III	3		LQ7	P001 IBC03 LP01 R001		MP19	T2	TP1	LGBF					30	316	3/0-0-1-0	При перевозке груза в стеклянной таре: "Спускать с горки осторожно"	1153	ЭФИР ДИЭТИЛОВЫЙ ЭТИЛЕНГЛИКОЛЯ
1154	ДИЭТИЛАМИН	3	FC	II	3+8		LQ4	P001 IBC02		MP19	T7	TP1	L4BH	TE1 TE15				338	303	3/0-0-1-0	При перевозке груза в стеклянной таре: "Спускать с горки осторожно"	1154	ДИЭТИЛАМИН
																				0-0-1-0	-		
1155	ЭФИР ДИЭТИЛОВЫЙ (ЭФИР ЭТИЛОВЫЙ)	3	F1	I	3		LQ3	P001		MP7 MP17	T11	TP2	L1,5BN					33	301	3/1-1*-1-1	Не спускать с горки	1155	ЭФИР ДИЭТИЛОВЫЙ (ЭФИР ЭТИЛОВЫЙ)
																				0-0-1-0	Не спускать с горки		
1156	ДИЭТИЛКЕТОН	3	F1	II	3		LQ4	P001 IBC02 R001		MP19	T4	TP1	LGBF					33	307	3/0-0-1-0	При перевозке груза в стеклянной таре: "Спускать с горки осторожно"	1156	ДИЭТИЛКЕТОН
1157	ДИИЗОБУТИЛКЕТОН	3	F1	III	3		LQ7	P001 IBC03 LP01 R001		MP19	T2	TP1	LGBF					30	316	3/0-0-1-0	При перевозке груза в стеклянной таре: "Спускать с горки осторожно"	1157	ДИИЗОБУТИЛКЕТОН
1158	ДИИЗОПРОПИЛАМИН	3	FC	II	3+8		LQ4	P001 IBC02		MP19	T7	TP1	L4BH	TE1 TE15				338	311	3/0-0-1-0	Спускать с горки осторожно	1158	ДИИЗОПРОПИЛАМИН
																				0-0-1-0	Спускать с горки осторожно		
1159	ЭФИР ДИИЗОПРОПИЛОВЫЙ	3	F1	II	3		LQ4	P001 IBC02 R001		MP19	T4	TP1	LGBF					33	306	3/0-0-1-0	При перевозке груза в стеклянной таре: "Спускать с горки осторожно"	1159	ЭФИР ДИИЗОПРОПИЛОВЫЙ
1160	ДИМЕТИЛАМИНА ВОДНЫЙ РАСТВОР	3	FC	II	3+8		LQ4	P001 IBC02		MP19	T7	TP1	L4BH	TE1 TE15				338	311	3/0-0-1-0	При перевозке груза в стеклянной таре: "Спускать с горки осторожно"	1160	ДИМЕТИЛАМИНА ВОДНЫЙ РАСТВОР
																				0-0-1-0	-		

1161	ДИМЕТИЛКАРБОНАТ	3	F1	II	3		LQ4	P001 IBC02 R001		MP19	T4	TP1	LGBF					33	306	3/0-0-1-0	При перевозке груза в стеклянной таре: "Спускать с горки осторожно"	1161	ДИМЕТИЛКАРБОНАТ
1162	ДИМЕТИЛДИХЛОРСИЛАН	3	FC	II	3+8		LQ4	P001 IBC02		MP19	T7	TP2 TP13	L4BH	TE1 TE15				X338	321	3/1-1*-1-1	При перевозке груза в стеклянной таре: "Спускать с горки осторожно"	1162	ДИМЕТИЛДИХЛОРСИЛАН
																				0-0-1-0	-		
1163	ДИМЕТИЛГИДРАЗИН НЕСИММЕТРИЧНЫЙ	6.1	TFC	I	6.1+3+8		LQ0	P602		MP8 MP17	T14	TP2 TP13	L10CH	TU14 TU15 TE1 TE21			CW13 CW28 CW31	663	311	3/1-1*-1-1	Спускать с горки осторожно	1163	ДИМЕТИЛГИДРАЗИН НЕСИММЕТРИЧНЫЙ
1164	ДИМЕТИЛСУЛЬФИД	3	F1	II	3		LQ4	P001 IBC02	B8	MP19	T7	TP2	L1,5BN					33	304	3/0-0-1-0	При перевозке груза в стеклянной таре: "Спускать с горки осторожно"	1164	ДИМЕТИЛСУЛЬФИД
																				0-0-1-0	Не спускать с горки		
1165	ДИОКСАН	3	F1	II	3		LQ4	P001 IBC02 R001		MP19	T4	TP1	LGBF					33	306	3/0-0-1-0	При перевозке груза в стеклянной таре: "Спускать с горки осторожно"	1165	ДИОКСАН
1166	ДИОКСОЛАН	3	F1	II	3		LQ4	P001 IBC02 R001		MP19	T4	TP1	LGBF					33	320	3/0-0-1-0	При перевозке груза в стеклянной таре: "Спускать с горки осторожно"	1166	ДИОКСОЛАН
																				0-0-1-0	-		
1167	ЭФИР ДИВИНИЛОВЫЙ СТАБИЛИЗИРОВАННЫЙ	3	F1	I	3		LQ3	P001		MP7 MP17	T11	TP2	L1,5BN					339	301	3/1-1*-1-1	При перевозке груза в стеклянной таре: "Спускать с горки осторожно"	1167	ЭФИР ДИВИНИЛОВЫЙ СТАБИЛИЗИРОВАННЫЙ

1169	ЭКСТРАКТЫ АРОМАТИЧЕСКИЕ ЖИДКИЕ (давление паров при 50°C более 175 кПа)	3	F1	I	3	640A	LQ3	P001		MP7 MP17			L4BN					33	328	3/0-0-1-0	При перевозке груза в стеклянной таре: "Спускать с горки осторожно"	1169	ЭКСТРАКТЫ АРОМАТИЧЕСКИЕ ЖИДКИЕ (давление паров при 50°C более 175 кПа)
1169	ЭКСТРАКТЫ АРОМАТИЧЕСКИЕ ЖИДКИЕ (давление паров при 50°C более 110 кПа, но не более 175 кПа)	3	F1	I	3	640B	LQ3	P001		MP7 MP17			L1,5BN					33	328	3/0-0-1-0	При перевозке груза в стеклянной таре: "Спускать с горки осторожно"	1169	ЭКСТРАКТЫ АРОМАТИЧЕСКИЕ ЖИДКИЕ (давление паров при 50°C более 110 кПа, но не более 175 кПа)
1169	ЭКСТРАКТЫ АРОМАТИЧЕСКИЕ ЖИДКИЕ (давление паров при 50°C более 110 кПа, но не более 175 кПа)	3	F1	II	3	640C	LQ6	P001		MP19	T4	TP1 TP8	L1,5BN					33	328	3/0-0-1-0	При перевозке груза в стеклянной таре: "Спускать с горки осторожно"	1169	ЭКСТРАКТЫ АРОМАТИЧЕСКИЕ ЖИДКИЕ (давление паров при 50°C более 110 кПа, но не более 175 кПа)
1169	ЭКСТРАКТЫ АРОМАТИЧЕСКИЕ ЖИДКИЕ (давление паров при 50°C не более 110 кПа)	3	F1	II	3	640D	LQ6	P001 IBC02 R001		MP19	T4	TP1 TP8	LGBF					33	328	3/0-0-1-0	При перевозке груза в стеклянной таре: "Спускать с горки осторожно"	1169	ЭКСТРАКТЫ АРОМАТИЧЕСКИЕ ЖИДКИЕ (давление паров при 50°C не более 110 кПа)
1169	ЭКСТРАКТЫ АРОМАТИЧЕСКИЕ ЖИДКИЕ (невязкие)	3	F1	III	3	640E	LQ7	P001 IBC03 LP01 R001		MP19	T2	TP1	LGBF					30	328	3/0-0-1-0	При перевозке груза в стеклянной таре: "Спускать с горки осторожно"	1169	ЭКСТРАКТЫ АРОМАТИЧЕСКИЕ ЖИДКИЕ (невязкие)
1169	ЭКСТРАКТЫ АРОМАТИЧЕСКИЕ ЖИДКИЕ (имеющие температуру вспышки ниже 23°C и вязкие согласно пункту 2.2.3.1.4) (давление паров при 50°C более 175 кПа)	3	F1	III	3	640F	LQ7	P001 LP01 R001		MP19	T2	TP1	L4BN					33	328	3/0-0-1-0	При перевозке груза в стеклянной таре: "Спускать с горки осторожно"	1169	ЭКСТРАКТЫ АРОМАТИЧЕСКИЕ ЖИДКИЕ (имеющие температуру вспышки ниже 23°C и вязкие согласно пункту 2.2.3.1.4) (давление паров при 50°C более 175 кПа)
1169	ЭКСТРАКТЫ АРОМАТИЧЕСКИЕ ЖИДКИЕ (имеющие температуру вспышки ниже 23°C и вязкие согласно пункту 2.2.3.1.4) (давление паров при 50°C более 110 кПа, но не более 175 кПа)	3	F1	III	3	640G	LQ7	P001 LP01 R001		MP19	T2	TP1	L1,5BN					33	328	3/0-0-1-0	При перевозке груза в стеклянной таре: "Спускать с горки осторожно"	1169	ЭКСТРАКТЫ АРОМАТИЧЕСКИЕ ЖИДКИЕ (имеющие температуру вспышки ниже 23°C и вязкие согласно пункту 2.2.3.1.4) (давление паров при 50°C более 110 кПа, но не более 175 кПа)
1169	ЭКСТРАКТЫ АРОМАТИЧЕСКИЕ ЖИДКИЕ (имеющие температуру вспышки ниже 23°C и вязкие согласно пункту 2.2.3.1.4) (давление паров при 50°C не более 110 кПа)	3	F1	III	3	640H	LQ7	P001 IBC02 LP01 R001		MP19	T2	TP1	LGBF					33	328	3/0-0-1-0	При перевозке груза в стеклянной таре: "Спускать с горки осторожно"	1169	ЭКСТРАКТЫ АРОМАТИЧЕСКИЕ ЖИДКИЕ (имеющие температуру вспышки ниже 23°C и вязкие согласно пункту 2.2.3.1.4) (давление паров при 50°C не более 110 кПа)

1170	ЭТАНОЛ (СПИРТ ЭТИЛОВЫЙ) или ЭТАНОЛА РАСТВОР (СПИРТА ЭТИЛОВОГО РАСТВОР)	3	F1	II	3	144	LQ4	P001 IBC02 R001	PP2	MP19	T4	TP1	LGBF					33	308	3/0-0-1-0 0-0-1-0	При перевозке груза в стеклянной таре: "Спускать с горки осторожно" -	1170	ЭТАНОЛ (СПИРТ ЭТИЛОВЫЙ) или ЭТАНОЛА РАСТВОР (СПИРТА ЭТИЛОВОГО РАСТВОР)
1170	ЭТАНОЛА РАСТВОР (СПИРТА ЭТИЛОВОГО РАСТВОР)	3	F1	III	3	144	LQ7	P001 IBC03 LP01 R001	PP2	MP19	T2	TP1	LGBF					30	308	3/0-0-1-0 0-0-1-0	При перевозке груза в стеклянной таре: "Спускать с горки осторожно" -	1170	ЭТАНОЛА РАСТВОР (СПИРТА ЭТИЛОВОГО РАСТВОР)
1171	ЭФИР МОНОЭТИЛОВЫЙ ЭТИЛЕНГЛИКОЛЯ	3	F1	III	3		LQ7	P001 IBC03 LP01 R001		MP19	T2	TP1	LGBF					30	316	3/0-0-1-0 0-0-1-0	При перевозке груза в стеклянной таре: "Спускать с горки осторожно" -	1171	ЭФИР МОНОЭТИЛОВЫЙ ЭТИЛЕНГЛИКОЛЯ
1172	ЭФИР МОНОЭТИЛОВЫЙ ЭТИЛЕНГЛИКОЛЯ И КИСЛОТЫ УКСУСНОЙ	3	F1	III	3		LQ7	P001 IBC03 LP01 R001		MP19	T2	TP1	LGBF					30	316	3/0-0-1-0	При перевозке груза в стеклянной таре: "Спускать с горки осторожно"	1172	ЭФИР МОНОЭТИЛОВЫЙ ЭТИЛЕНГЛИКОЛЯ И КИСЛОТЫ УКСУСНОЙ
1173	ЭТИЛАЦЕТАТ	3	F1	II	3		LQ4	P001 IBC02 R001		MP19	T4	TP1	LGBF					33	306	3/0-0-1-0 0-0-1-0	При перевозке груза в стеклянной таре: "Спускать с горки осторожно" -	1173	ЭТИЛАЦЕТАТ
1175	ЭТИЛБЕНЗОЛ	3	F1	II	3		LQ4	P001 IBC02 R001		MP19	T4	TP1	LGBF					33	314	3/0-0-1-0 0-0-1-0	При перевозке груза в стеклянной таре: "Спускать с горки осторожно" -	1175	ЭТИЛБЕНЗОЛ
1176	ЭТИЛБОРАТ	3	F1	II	3		LQ4	P001 IBC02 R001		MP19	T4	TP1	LGBF					33	306	3/0-0-1-0	При перевозке груза в стеклянной таре: "Спускать с горки осторожно"	1176	ЭТИЛБОРАТ

1177	ЭТИЛБУТИЛАЦЕТАТ	3	F1	III	3		LQ7	P001 IBC03 LP01 R001		MP19	T2	TP1	LGBF					30	316	3/0-0-1-0	При перевозке груза в стеклянной таре: "Спускать с горки осторожно"	1177	ЭТИЛБУТИЛАЦЕТАТ
1178	2-ЭТИЛБУТИРАЛЬДЕГИД	3	F1	II	3		LQ4	P001 IBC02 R001		MP19	T4	TP1	LGBF					33	307	3/0-0-1-0	При перевозке груза в стеклянной таре: "Спускать с горки осторожно"	1178	2-ЭТИЛБУТИРАЛЬДЕГИД
1179	ЭФИР ЭТИЛБУТИЛОВЫЙ	3	F1	II	3		LQ4	P001 IBC02 R001		MP19	T4	TP1	LGBF					33	306	3/0-0-1-0	При перевозке груза в стеклянной таре: "Спускать с горки осторожно"	1179	ЭФИР ЭТИЛБУТИЛОВЫЙ
1180	ЭТИЛБУТИРАТ	3	F1	III	3		LQ7	P001 IBC03 LP01 R001		MP19	T2	TP1	LGBF					30	316	3/0-0-1-0	При перевозке груза в стеклянной таре: "Спускать с горки осторожно"	1180	ЭТИЛБУТИРАТ
1181	ЭТИЛХЛОРАЦЕТАТ	6.1	TF1	II	6.1+3		LQ17	P001 IBC02		MP15	T7	TP2	L4BH	TU15 TE1 TE15			CW13 CW28 CW31	63	312	3/0-0-1-0	-	1181	ЭТИЛХЛОРАЦЕТАТ
1182	ЭТИЛХЛОРФОРМИАТ	6.1	TFC	I	6.1+3+8		LQ0	P602		MP8 MP17	T14	TP2 TP13	L10CH	TU14 TU15 TE1 TE21			CW13 CW28 CW31	663	611	3/1-1*-1-1	Спускать с горки осторожно	1182	ЭТИЛХЛОРФОРМИАТ
1183	ЭТИЛДИХЛОРСИЛАН	4.3	WFC	I	4.3+3+8		LQ0	P401 PR2		MP2	T10	TP2 TP7 TP13	L10DH	TU14 TU23 TE1 TE21 TM2 TM3	W1		CW23 CW48	X338	321	3/1-1*-1-1	Не спускать с горки	1183	ЭТИЛДИХЛОРСИЛАН
1184	ЭТИЛЕНДИХЛОРИД	3	FT1	II	3+6.1		LQ0	P001 IBC02		MP19	T7	TP1	L4BH	TU15 TE1 TE15			CW13 CW28	336	312	0-0-1-0 0-0-1-0	При перевозке груза в стеклянной таре: "Спускать с горки осторожно" -	1184	ЭТИЛЕНДИХЛОРИД
1185	ЭТИЛЕНИМИН СТАБИЛИЗИРОВАННЫЙ	6.1	TF1	I	6.1+3		LQ0	P601 PR4		MP2			L15CH	TU14 TU15 TE1 TE21			CW13 CW28 CW31	663	311	3/1-1*-1-1	Спускать с горки осторожно	1185	ЭТИЛЕНИМИН СТАБИЛИЗИРОВАННЫЙ

1188	ЭФИР МОНОМЕТИЛОВЫЙ ЭТИЛЕНГЛИКОЛЯ	3	F1	III	3		LQ7	P001 IBC03 LP01 R001		MP19	T2	TP1	LGBF					30	316	3/0-0-1-0 0-0-1-0	При перевозке груза в стеклянной таре: "Спускать с горки осторожно" -	1188	ЭФИР МОНОМЕТИЛОВЫЙ ЭТИЛЕНГЛИКОЛЯ
1189	ЭФИР МОНОМЕТИЛОВЫЙ ЭТИЛЕНГЛИКОЛЯ И КИСЛОТЫ УКСУСНОЙ	3	F1	III	3		LQ7	P001 IBC03 LP01 R001		MP19	T2	TP1	LGBF					30	316	3/0-0-1-0	При перевозке груза в стеклянной таре: "Спускать с горки осторожно"	1189	ЭФИР МОНОМЕТИЛОВЫЙ ЭТИЛЕНГЛИКОЛЯ И КИСЛОТЫ УКСУСНОЙ
1190	ЭТИЛФОРМИАТ	3	F1	II	3		LQ4	P001 IBC02 R001		MP19	T4	TP1	LGBF					33	306	3/0-0-1-0	При перевозке груза в стеклянной таре: "Спускать с горки осторожно"	1190	ЭТИЛФОРМИАТ
1191	АЛЬДЕГИДЫ ОКТИЛОВЫЕ	3	F1	III	3		LQ7	P001 IBC03 LP01 R001		MP19	T2	TP1	LGBF					30	316	0-0-1-0	При перевозке груза в стеклянной таре: "Спускать с горки осторожно"	1191	АЛЬДЕГИДЫ ОКТИЛОВЫЕ
1192	ЭТИЛЛАКТАТ	3	F1	III	3		LQ7	P001 IBC03 LP01 R001		MP19	T2	TP1	LGBF					30	316	3/0-0-1-0	При перевозке груза в стеклянной таре: "Спускать с горки осторожно"	1192	ЭТИЛЛАКТАТ
1193	ЭТИЛМЕТИЛКЕТОН (МЕТИЛЭТИЛКЕТОН)	3	F1	II	3		LQ4	P001 IBC02 R001		MP19	T4	TP1	LGBF					33	307	3/0-0-1-0 0-0-1-0	При перевозке груза в стеклянной таре: "Спускать с горки осторожно" -	1193	ЭТИЛМЕТИЛКЕТОН (МЕТИЛЭТИЛКЕТОН)
1194	ЭТИЛНИТРИТА РАСТВОР	3	FT1	I	3+6.1		LQ0	P001		MP7 MP17			L10CH	TU14 TU15 TE1 TE21			CW13 CW28	336	310	3/0-0-1-0	При перевозке груза в стеклянной таре: "Спускать с горки осторожно"	1194	ЭТИЛНИТРИТА РАСТВОР

1195	ЭТИЛПРОПИОНАТ	3	F1	II	3		LQ4	P001 IBC02 R001		MP19	T4	TP1	LGBF					33	306	3/0-0-1-0	При перевозке груза в стеклянной таре: "Спускать с горки осторожно"	1195	ЭТИЛПРОПИОНАТ
1196	ЭТИЛТРИХЛОРСИЛАН	3	FC	II	3+8		LQ4	P001 IBC02		MP19	T7	TP2 TP13	L4BH	TE1 TE15				X338	321	3/0-0-1-0	При перевозке груза в стеклянной таре: "Спускать с горки осторожно"	1196	ЭТИЛТРИХЛОРСИЛАН
1197	ЭКСТРАКТЫ АРОМАТНЫЕ ЖИДКИЕ (давление паров при 50°C более 175 кПа)	3	F1	I	3	640A	LQ3	P001		MP7 MP17			L4BN					33	328	3/0-0-1-0	При перевозке груза в стеклянной таре: "Спускать с горки осторожно"	1197	ЭКСТРАКТЫ АРОМАТНЫЕ ЖИДКИЕ (давление паров при 50°C более 175 кПа)
1197	ЭКСТРАКТЫ АРОМАТНЫЕ ЖИДКИЕ (давление паров при 50°C более 110 кПа, но не более 175 кПа)	3	F1	I	3	640B	LQ3	P001		MP7 MP17			L1,5BN					33	328	3/0-0-1-0	При перевозке груза в стеклянной таре: "Спускать с горки осторожно"	1197	ЭКСТРАКТЫ АРОМАТНЫЕ ЖИДКИЕ (давление паров при 50°C более 110 кПа, но не более 175 кПа)
1197	ЭКСТРАКТЫ АРОМАТНЫЕ ЖИДКИЕ (давление паров при 50°C более 110 кПа, но не более 175 кПа)	3	F1	II	3	640C	LQ6	P001		MP19	T4	TP1 TP8	L1,5BN					33	328	3/0-0-1-0	При перевозке груза в стеклянной таре: "Спускать с горки осторожно"	1197	ЭКСТРАКТЫ АРОМАТНЫЕ ЖИДКИЕ (давление паров при 50°C более 110 кПа, но не более 175 кПа)
1197	ЭКСТРАКТЫ АРОМАТНЫЕ ЖИДКИЕ (давление паров при 50°C не более 110 кПа)	3	F1	II	3	640D	LQ6	P001 IBC02 R001		MP19	T4	TP1 TP8	LGBF					33	328	3/0-0-1-0	При перевозке груза в стеклянной таре: "Спускать с горки осторожно"	1197	ЭКСТРАКТЫ АРОМАТНЫЕ ЖИДКИЕ (давление паров при 50°C не более 110 кПа)
1197	ЭКСТРАКТЫ АРОМАТНЫЕ ЖИДКИЕ (невязкие)	3	F1	III	3	640E	LQ7	P001 IBC03 LP01 R001		MP19	T2	TP1	LGBF					30	328	3/0-0-1-0	При перевозке груза в стеклянной таре: "Спускать с горки осторожно"	1197	ЭКСТРАКТЫ АРОМАТНЫЕ ЖИДКИЕ (невязкие)
1197	ЭКСТРАКТЫ АРОМАТНЫЕ ЖИДКИЕ (имеющие температуру вспышки ниже 23°C и вязкие согласно пункту 2.2.3.1.4) (давление паров при 50°C более 175 кПа)	3	F1	III	3	640F	LQ7	P001 LP01 R001		MP19	T2	TP1	L4BN					33	328	3/0-0-1-0	При перевозке груза в стеклянной таре: "Спускать с горки осторожно"	1197	ЭКСТРАКТЫ АРОМАТНЫЕ ЖИДКИЕ (имеющие температуру вспышки ниже 23°C и вязкие согласно пункту 2.2.3.1.4) (давление паров при 50°C более 175 кПа)

1197	ЭКСТРАКТЫ АРОМАТНЫЕ ЖИДКИЕ (имеющие температуру вспышки ниже 23°C и вязкие согласно пункту 2.2.3.1.4) (давление паров при 50°C более 110 кПа, но не более 175 кПа)	3	F1	III	3	640G	LQ7	P001 LP01 R001		MP19	T2	TP1	L1,5BN					33	328	3/0-0-1-0	При перевозке груза в стеклянной таре: "Спускать с горки осторожно"	1197	ЭКСТРАКТЫ АРОМАТНЫЕ ЖИДКИЕ (имеющие температуру вспышки ниже 23°C и вязкие согласно пункту 2.2.3.1.4) (давление паров при 50°C более 110 кПа, но не более 175 кПа)
1197	ЭКСТРАКТЫ АРОМАТНЫЕ ЖИДКИЕ (имеющие температуру вспышки ниже 23°C и вязкие согласно пункту 2.2.3.1.4) (давление паров при 50°C не более 110 кПа)	3	F1	III	3	640H	LQ7	P001 IBC02 LP01 R001		MP19	T2	TP1	LGBF					33	328	3/0-0-1-0	При перевозке груза в стеклянной таре: "Спускать с горки осторожно"	1197	ЭКСТРАКТЫ АРОМАТНЫЕ ЖИДКИЕ (имеющие температуру вспышки ниже 23°C и вязкие согласно пункту 2.2.3.1.4) (давление паров при 50°C не более 110 кПа)
1198	ФОРМАЛЬДЕГИДА РАСТВОР ЛЕГКОВОСПЛАМЕНЯЮЩИЙСЯ	3	FC	III	3+8		LQ7	P001 IBC03 R001		MP19	T4	TP1	L4BN					38	320	3/0-0-1-0	При перевозке груза в стеклянной таре: "Спускать с горки осторожно"	1198	ФОРМАЛЬДЕГИДА РАСТВОР ЛЕГКОВОСПЛАМЕНЯЮЩИЙСЯ
1199	ФУРАЛЬДЕГИДЫ	6.1	TF1	II	6.1+3		LQ0	P001 IBC02		MP15	T7	TP2	L4BH	TU15 TE1 TE15			CW13 CW28 CW31	63	320	3/0-0-1-0	При перевозке груза в стеклянной таре: "Спускать с горки осторожно"	1199	ФУРАЛЬДЕГИДЫ
																				0-0-1-0	-		
1201	МАСЛО СИВУШНОЕ	3	F1	II	3		LQ4	P001 IBC02 R001		MP19	T4	TP1	LGBF					33	307	3/0-0-1-0	При перевозке груза в стеклянной таре: "Спускать с горки осторожно"	1201	МАСЛО СИВУШНОЕ
																				0-0-1-0	-		
1201	МАСЛО СИВУШНОЕ	3	F1	III	3		LQ7	P001 IBC03 LP01 R001		MP19	T2	TP1	LGBF					30	315	3/0-0-1-0	При перевозке груза в стеклянной таре: "Спускать с горки осторожно"	1201	МАСЛО СИВУШНОЕ
																				0-0-1-0	-		
1202	ГАЗОЙЛЬ или ТОПЛИВО ДИЗЕЛЬНОЕ или ТОПЛИВО ПЕЧНОЕ ЛЕГКОЕ (температура вспышки не более 61°C)	3	F1	III	3	640K	LQ7	P001 IBC03 LP01 R001		MP19	T2	TP1	LGBF					30	305	3/0-0-1-0	При перевозке груза в стеклянной таре: "Спускать с горки осторожно"	1202	ГАЗОЙЛЬ или ТОПЛИВО ДИЗЕЛЬНОЕ или ТОПЛИВО ПЕЧНОЕ ЛЕГКОЕ (температура вспышки не более 61°C)
																				0-0-1-0	-		

1202	ГАЗОЙЛЬ или ТОПЛИВО ДИЗЕЛЬНОЕ или ТОПЛИВО ПЕЧНОЕ ЛЕГКОЕ (температура вспышки более 61°C и не более 100°C)	3	F1	III	3	640M	LQ7	P001 IBC03 LP01 R001		MP19	T2	TP1	LGBV					30	305	3/0-0-1-0 0-0-1-0	При перевозке груза в стеклянной таре: "Спускать с горки осторожно" -	1202	ГАЗОЙЛЬ или ТОПЛИВО ДИЗЕЛЬНОЕ или ТОПЛИВО ПЕЧНОЕ ЛЕГКОЕ (температура вспышки более 61°C и не более 100°C)
1202	ТОПЛИВО ДИЗЕЛЬНОЕ, соответствующее стандарту EN 590:1993, или ГАЗОЙЛЬ или ТОПЛИВО ПЕЧНОЕ ЛЕГКОЕ с температурой вспышки, указанной в стандарте EN 590:1993	3	F1	III	3	640L	LQ7	P001 IBC03 LP01 R001		MP19	T2	TP1	LGBF					30	305	0-0-1-0	-	1202	ТОПЛИВО ДИЗЕЛЬНОЕ, соответствующее стандарту EN 590:1993, или ГАЗОЙЛЬ или ТОПЛИВО ПЕЧНОЕ ЛЕГКОЕ с температурой вспышки, указанной в стандарте EN 590:1993
1203	БЕНЗИН МОТОРНЫЙ или ГАЗОЛИН или ПЕТРОЛ	3	F1	II	3	534	LQ4	P001 IBC02 R001		MP19	T4	TP1	LGBF	TU9				33	305	3/0-0-1-0 0-0-1-0	При перевозке груза в стеклянной таре: "Спускать с горки осторожно" -	1203	БЕНЗИН МОТОРНЫЙ или ГАЗОЛИН или ПЕТРОЛ
1204	НИТРОГЛИЦЕРИНА СПИРТОВОЙ РАСТВОР с долей нитроглицерина не более 1%	3	D	II	3		LQ0	P001 IBC02	PP5	MP2								33	308	3/0-0-1-0	При перевозке груза в стеклянной таре: "Спускать с горки осторожно"	1204	НИТРОГЛИЦЕРИНА СПИРТОВОЙ РАСТВОР с долей нитроглицерина не более 1%
1206	ГЕПТАНЫ	3	F1	II	3		LQ4	P001 IBC02 R001		MP19	T4	TP1	LGBF					33	305	3/0-0-1-0	При перевозке груза в стеклянной таре: "Спускать с горки осторожно"	1206	ГЕПТАНЫ
1207	ГЕКСАЛЬДЕГИД	3	F1	III	3		LQ7	P001 IBC03 LP01 R001		MP19	T2	TP1	LGBF					30	316	3/0-0-1-0	При перевозке груза в стеклянной таре: "Спускать с горки осторожно"	1207	ГЕКСАЛЬДЕГИД
1208	ГЕКСАНЫ	3	F1	II	3		LQ4	P001 IBC02 R001		MP19	T4	TP1	LGBF					33	305	3/0-0-1-0 0-0-1-0	При перевозке груза в стеклянной таре: "Спускать с горки осторожно" -	1208	ГЕКСАНЫ

1210	КРАСКА ТИПОГРАФСКАЯ легковоспламеняющаяся или МАТЕРИАЛ, ИСПОЛЬЗУЕМЫЙ С ТИПОГРАФСКОЙ КРАСКОЙ (включая разбавитель или растворитель типографской краски), легковоспламеняющийся (давление паров при 50°C более 175 кПа)	3	F1	I	3	163 640A	LQ3	P001		MP7 MP17	T11	TP1 TP8	L4BN					33	328	3/0-0-1-0	При перевозке груза в стеклянной таре: "Спускать с горки осторожно"	1210	КРАСКА ТИПОГРАФСКАЯ легковоспламеняющаяся или МАТЕРИАЛ, ИСПОЛЬЗУЕМЫЙ С ТИПОГРАФСКОЙ КРАСКОЙ (включая разбавитель или растворитель типографской краски), легковоспламеняющийся (давление паров при 50°C более 175 кПа)
1210	КРАСКА ТИПОГРАФСКАЯ легковоспламеняющаяся или МАТЕРИАЛ, ИСПОЛЬЗУЕМЫЙ С ТИПОГРАФСКОЙ КРАСКОЙ (включая разбавитель или растворитель типографской краски), легковоспламеняющийся (давление паров при 50°C более 110 кПа, но не более 175 кПа)	3	F1	I	3	163 640B	LQ3	P001		MP7 MP17	T11	TP1 TP8	L1,5BN					33	328	3/0-0-1-0	При перевозке груза в стеклянной таре: "Спускать с горки осторожно"	1210	КРАСКА ТИПОГРАФСКАЯ легковоспламеняющаяся или МАТЕРИАЛ, ИСПОЛЬЗУЕМЫЙ С ТИПОГРАФСКОЙ КРАСКОЙ (включая разбавитель или растворитель типографской краски), легковоспламеняющийся (давление паров при 50°C более 110 кПа, но не более 175 кПа)
1210	КРАСКА ТИПОГРАФСКАЯ легковоспламеняющаяся или МАТЕРИАЛ, ИСПОЛЬЗУЕМЫЙ С ТИПОГРАФСКОЙ КРАСКОЙ (включая разбавитель или растворитель типографской краски), легковоспламеняющийся (давление паров при 50°C более 110 кПа, но не более 175 кПа)	3	F1	II	3	163 640C	LQ6	P001	PP1	MP19	T4	TP1 TP8	L1,5BN					33	328	3/0-0-1-0	При перевозке груза в стеклянной таре: "Спускать с горки осторожно"	1210	КРАСКА ТИПОГРАФСКАЯ легковоспламеняющаяся или МАТЕРИАЛ, ИСПОЛЬЗУЕМЫЙ С ТИПОГРАФСКОЙ КРАСКОЙ (включая разбавитель или растворитель типографской краски), легковоспламеняющийся (давление паров при 50°C более 110 кПа, но не более 175 кПа)
1210	КРАСКА ТИПОГРАФСКАЯ легковоспламеняющаяся или МАТЕРИАЛ, ИСПОЛЬЗУЕМЫЙ С ТИПОГРАФСКОЙ КРАСКОЙ (включая разбавитель или растворитель типографской краски), легковоспламеняющийся (давление паров при 50°C не более 110 кПа)	3	F1	II	3	163 640D	LQ6	P001 IBC02 R001	PP1	MP19	T4	TP1 TP8	LGBF					33	328	3/0-0-1-0	При перевозке груза в стеклянной таре: "Спускать с горки осторожно"	1210	КРАСКА ТИПОГРАФСКАЯ легковоспламеняющаяся или МАТЕРИАЛ, ИСПОЛЬЗУЕМЫЙ С ТИПОГРАФСКОЙ КРАСКОЙ (включая разбавитель или растворитель типографской краски), легковоспламеняющийся (давление паров при 50°C не более 110 кПа)
1210	КРАСКА ТИПОГРАФСКАЯ легковоспламеняющаяся или МАТЕРИАЛ, ИСПОЛЬЗУЕМЫЙ С ТИПОГРАФСКОЙ КРАСКОЙ (включая разбавитель или растворитель типографской краски), легковоспламеняющийся (невязкие)	3	F1	III	3	163 640E	LQ7	P001 IBC03 LP01 R001	PP1	MP19	T2	TP1	LGBF					30	328	3/0-0-1-0	При перевозке груза в стеклянной таре: "Спускать с горки осторожно"	1210	КРАСКА ТИПОГРАФСКАЯ легковоспламеняющаяся или МАТЕРИАЛ, ИСПОЛЬЗУЕМЫЙ С ТИПОГРАФСКОЙ КРАСКОЙ (включая разбавитель или растворитель типографской краски), легковоспламеняющийся (невязкие)
1210	КРАСКА ТИПОГРАФСКАЯ легковоспламеняющаяся или МАТЕРИАЛ, ИСПОЛЬЗУЕМЫЙ С ТИПОГРАФСКОЙ КРАСКОЙ (включая разбавитель или растворитель типографской краски), легковоспламеняющийся (имеющие температуру вспышки ниже 23°C и вязкие согласно пункту 2.2.3.1.4) (давление паров при 50°C более 175 кПа)	3	F1	III	3	163 640F	LQ7	P001 LP01 R001	PP1	MP19	T2	TP1	L4BN					33	328	3/0-0-1-0	При перевозке груза в стеклянной таре: "Спускать с горки осторожно"	1210	КРАСКА ТИПОГРАФСКАЯ легковоспламеняющаяся или МАТЕРИАЛ, ИСПОЛЬЗУЕМЫЙ С ТИПОГРАФСКОЙ КРАСКОЙ (включая разбавитель или растворитель типографской краски), легковоспламеняющийся (имеющие температуру вспышки ниже 23°C и вязкие согласно пункту 2.2.3.1.4) (давление паров при 50°C более 175 кПа)

1210	КРАСКА ТИПОГРАФСКАЯ легковоспламеняющаяся или МАТЕРИАЛ, ИСПОЛЬЗУЕМЫЙ С ТИПОГРАФСКОЙ КРАСКОЙ (включая разбавитель или растворитель типографской краски), легковоспламеняющийся (имеющие температуру вспышки ниже 23°С и вязкие согласно пункту 2.2.3.1.4) (давление паров при 50°С более 110 кПа, но не более 175 кПа)	3	F1	III	3	163 640G	LQ7	P001 LP01 R001	PP1	MP19	T2	TP1	L1,5BN					33	328	3/0-0-1-0	При перевозке груза в стеклянной таре: "Спускать с горки осторожно"	1210	КРАСКА ТИПОГРАФСКАЯ легковоспламеняющаяся или МАТЕРИАЛ, ИСПОЛЬЗУЕМЫЙ С ТИПОГРАФСКОЙ КРАСКОЙ (включая разбавитель или растворитель типографской краски), легковоспламеняющийся (имеющие температуру вспышки ниже 23°С и вязкие согласно пункту 2.2.3.1.4) (давление паров при 50°С более 110 кПа, но не более 175 кПа)
1210	КРАСКА ТИПОГРАФСКАЯ легковоспламеняющаяся или МАТЕРИАЛ, ИСПОЛЬЗУЕМЫЙ С ТИПОГРАФСКОЙ КРАСКОЙ (включая разбавитель или растворитель типографской краски), легковоспламеняющийся (имеющие температуру вспышки ниже 23°С и вязкие согласно пункту 2.2.3.1.4) (давление паров при 50°С не более 110 кПа)	3	F1	III	3	163 640H	LQ7	P001 IBC02 LP01 R001	PP1	MP19	T2	TP1	LGBF					33	328	3/0-0-1-0	При перевозке груза в стеклянной таре: "Спускать с горки осторожно"	1210	КРАСКА ТИПОГРАФСКАЯ легковоспламеняющаяся или МАТЕРИАЛ, ИСПОЛЬЗУЕМЫЙ С ТИПОГРАФСКОЙ КРАСКОЙ (включая разбавитель или растворитель типографской краски), легковоспламеняющийся (имеющие температуру вспышки ниже 23°С и вязкие согласно пункту 2.2.3.1.4) (давление паров при 50°С не более 110 кПа)
1212	ИЗОБУТАНОЛ (СПИРТ ИЗОБУТИЛОВЫЙ)	3	F1	III	3		LQ7	P001 IBC03 LP01 R001		MP19	T2	TP1	LGBF					30	316	3/0-0-1-0	При перевозке груза в стеклянной таре: "Спускать с горки осторожно"	1212	ИЗОБУТАНОЛ (СПИРТ ИЗОБУТИЛОВЫЙ)
																				0-0-1-0	-		
1213	ИЗОБУТИЛАЦЕТАТ	3	F1	II	3		LQ4	P001 IBC02 R001		MP19	T4	TP1	LGBF					33	306	3/0-0-1-0	При перевозке груза в стеклянной таре: "Спускать с горки осторожно"	1213	ИЗОБУТИЛАЦЕТАТ
																				0-0-1-0	-		
1214	ИЗОБУТИЛАМИН	3	FC	II	3+8		LQ4	P001 IBC02		MP19	T7	TP1	L4BH	TE1 TE15				338	311	3/0-0-1-0	При перевозке груза в стеклянной таре: "Спускать с горки осторожно"	1214	ИЗОБУТИЛАМИН
1216	ИЗООКТЕН	3	F1	II	3		LQ4	P001 IBC02 R001		MP19	T4	TP1	LGBF					33	305	3/0-0-1-0	При перевозке груза в стеклянной таре: "Спускать с горки осторожно"	1216	ИЗООКТЕН

1218	ИЗОПРЕН СТАБИЛИЗИРОВАННЫЙ	3	F1	I	3		LQ3	P001		MP7 MP17	T11	TP2	L1,5BN					339	304	3/0-0-1-0	При перевозке груза в стеклянной таре: "Спускать с горки осторожно"	1218	ИЗОПРЕН СТАБИЛИЗИРОВАННЫЙ
																				0-0-1-0	Не спускать с горки		
1219	ИЗОПРОПАНОЛ (СПИРТ ИЗОПРОПИЛОВЫЙ)	3	F1	II	3		LQ4	P001 IBC02 R001		MP19	T4	TP1	LGBF					33	307	3/0-0-1-0	При перевозке груза в стеклянной таре: "Спускать с горки осторожно"	1219	ИЗОПРОПАНОЛ (СПИРТ ИЗОПРОПИЛОВЫЙ)
																				0-0-1-0	-		
1220	ИЗОПРОПИЛАЦЕТАТ	3	F1	II	3		LQ4	P001 IBC02 R001		MP19	T4	TP1	LGBF					33	306	3/0-0-1-0	При перевозке груза в стеклянной таре: "Спускать с горки осторожно"	1220	ИЗОПРОПИЛАЦЕТАТ
1221	ИЗОПРОПИЛАМИН	3	FC	I	3+8		LQ3	P001		MP7 MP17	T11	TP2	L10CH	TU14 TE1 TE21				338	303	3/0-0-1-0	При перевозке груза в стеклянной таре: "Спускать с горки осторожно"	1221	ИЗОПРОПИЛАМИН
																				0-0-1-0	Не спускать с горки		
1222	ИЗОПРОПИЛНИТРАТ	3	F1	II	3		LQ4	P001 IBC02 R001	B7	MP19							CW47 CW48	33	310	3/1-1*-1-1	При перевозке груза в стеклянной таре: "Спускать с горки осторожно"	1222	ИЗОПРОПИЛНИТРАТ
1223	КЕРОСИН	3	F1	III	3		LQ7	P001 IBC03 LP01 R001		MP19	T2	TP2	LGBF					30	305	3/0-0-1-0	При перевозке груза в стеклянной таре: "Спускать с горки осторожно"	1223	КЕРОСИН
																				0-0-1-0	-		
1224	КЕТОНЫ ЖИДКИЕ, Н.У.К. (давление паров при 50°C более 110 кПа, но не более 175 кПа)	3	F1	II	3	274 640C	LQ4	P001		MP19	T7	TP1 TP8 TP28	L1,5BN					33	331	3/0-0-1-0	При перевозке груза в стеклянной таре: "Спускать с горки осторожно"	1224	КЕТОНЫ ЖИДКИЕ, Н.У.К. (давление паров при 50°C более 110 кПа, но не более 175 кПа)

1224	КЕТОНЫ ЖИДКИЕ, Н.У.К. (давление паров при 50°С не более 110 кПа)	3	F1	II	3	274 640D	LQ4	P001 IBC02 R001		MP19	T7	TP1 TP8 TP28	LGBF					33	331	3/0-0-1-0	При перевозке груза в стеклянной таре: "Спускать с горки осторожно"	1224	КЕТОНЫ ЖИДКИЕ, Н.У.К. (давление паров при 50°С не более 110 кПа)
1224	КЕТОНЫ ЖИДКИЕ, Н.У.К.	3	F1	III	3	274	LQ7	P001 IBC03 LP01 R001		MP19	T4	TP1 TP29	LGBF					30	331	3/0-0-1-0	При перевозке груза в стеклянной таре: "Спускать с горки осторожно"	1224	КЕТОНЫ ЖИДКИЕ, Н.У.К.
1228	МЕРКАПТАНЫ ЖИДКИЕ ЛЕГКОВОСПЛАМЕНЯЮЩИЕСЯ ЯДОВИТЫЕ, Н.У.К., или МЕРКАПТАНОВ СМЕСЬ ЖИДКАЯ ЛЕГКОВОСПЛАМЕНЯЮЩАЯСЯ ЯДОВИТАЯ, Н.У.К.	3	FT1	II	3+6.1	274	LQ0	P001 IBC02		MP19	T11	TP2 TP27	L4BH	TU15 TE1 TE15			CW13 CW28	336	332	3/0-0-1-0	При перевозке груза в стеклянной таре: "Спускать с горки осторожно"	1228	МЕРКАПТАНЫ ЖИДКИЕ ЛЕГКОВОСПЛАМЕНЯЮЩИЕСЯ ЯДОВИТЫЕ, Н.У.К., или МЕРКАПТАНОВ СМЕСЬ ЖИДКАЯ ЛЕГКОВОСПЛАМЕНЯЮЩАЯСЯ ЯДОВИТАЯ, Н.У.К.
1228	МЕРКАПТАНЫ ЖИДКИЕ ЛЕГКОВОСПЛАМЕНЯЮЩИЕСЯ ЯДОВИТЫЕ, Н.У.К., или МЕРКАПТАНОВ СМЕСЬ ЖИДКАЯ ЛЕГКОВОСПЛАМЕНЯЮЩАЯСЯ ЯДОВИТАЯ, Н.У.К.	3	FT1	III	3+6.1	274	LQ7	P001 IBC03 R001		MP19	T7	TP1 TP28	L4BH	TU15 TE1 TE15			CW13 CW28	36	332	3/0-0-1-0	При перевозке груза в стеклянной таре: "Спускать с горки осторожно"	1228	МЕРКАПТАНЫ ЖИДКИЕ ЛЕГКОВОСПЛАМЕНЯЮЩИЕСЯ ЯДОВИТЫЕ, Н.У.К., или МЕРКАПТАНОВ СМЕСЬ ЖИДКАЯ ЛЕГКОВОСПЛАМЕНЯЮЩАЯСЯ ЯДОВИТАЯ, Н.У.К.
1229	МЕЗИТИЛОКСИД	3	F1	III	3		LQ7	P001 IBC03 LP01 R001		MP19	T2	TP1	LGBF					30	316	3/0-0-1-0	При перевозке груза в стеклянной таре: "Спускать с горки осторожно"	1229	МЕЗИТИЛОКСИД
1230	МЕТАНОЛ	3	FT1	II	3+6.1	279	LQ0	P001 IBC02		MP19	T7	TP2	L4BH	TU15 TE1 TE15			CW13 CW28 CW47 CW48 CW49	336	319	3/0-0-1-0 0-0-1-0	Не спускать с горки Не спускать с горки	1230	МЕТАНОЛ
1231	МЕТИЛАЦЕТАТ	3	F1	II	3		LQ4	P001 IBC02 R001		MP19	T4	TP1	LGBF					33	306	3/0-0-1-0	При перевозке груза в стеклянной таре: "Спускать с горки осторожно"	1231	МЕТИЛАЦЕТАТ
1233	МЕТИЛАМИЛАЦЕТАТ	3	F1	III	3		LQ7	P001 IBC03 LP01 R001		MP19	T2	TP1	LGBF					30	316	3/0-0-1-0	При перевозке груза в стеклянной таре: "Спускать с горки осторожно"	1233	МЕТИЛАМИЛАЦЕТАТ

1234	МЕТИЛАЛЬ	3	F1	II	3		LQ4	P001 IBC02	B8	MP19	T7	TP2	L1,5BN					33	305	3/0-0-1-0	При перевозке груза в стеклянной таре: "Спускать с горки осторожно"	1234	МЕТИЛАЛЬ
1235	МЕТИЛАМИНА ВОДНЫЙ РАСТВОР	3	FC	II	3+8		LQ4	P001 IBC02		MP19	T7	TP1	L4BH	TE1 TE15				338	303	3/0-0-1-0	При перевозке груза в стеклянной таре: "Спускать с горки осторожно"	1235	МЕТИЛАМИНА ВОДНЫЙ РАСТВОР
																				0-0-1-0	-		
1237	МЕТИЛБУТИРАТ	3	F1	II	3		LQ4	P001 IBC02 R001		MP19	T4	TP1	LGBF					33	306	3/0-0-1-0	При перевозке груза в стеклянной таре: "Спускать с горки осторожно"	1237	МЕТИЛБУТИРАТ
1238	МЕТИЛХЛОРФОРМИАТ	6.1	TFC	I	6.1+3+8		LQ0	P602		MP8 MP17	T14	TP2 TP13	L10CH	TU14 TU15 TE1 TE21			CW13 CW28 CW31	663	611	3/1-1*-1-1	Спускать с горки осторожно	1238	МЕТИЛХЛОРФОРМИАТ
1239	ЭФИР МЕТИЛХЛОРМЕТИЛОВЫЙ	6.1	TF1	I	6.1+3		LQ0	P602		MP8 MP17	T14	TP2	L10CH	TU14 TU15 TE1 TE21			CW13 CW28 CW31	663	304	3/1-1*-1-1	При перевозке груза в стеклянной таре: "Спускать с горки осторожно"	1239	ЭФИР МЕТИЛХЛОРМЕТИЛОВЫЙ
1242	МЕТИЛДИХЛОРСИЛАН	4.3	WFC	I	4.3+3+8		LQ0	P401 PR2		MP2	T10	TP2 TP7 TP13	L10DH	TU14 TU24 TE1 TE21 TM2 TM3	W1		CW23 CW48	X338	321	3/1-1*-1-1	Не спускать с горки	1242	МЕТИЛДИХЛОРСИЛАН
																				0-0-1-0	Не спускать с горки		
1243	МЕТИЛФОРМИАТ	3	F1	I	3		LQ3	P001		MP7 MP17	T11	TP2	L4BN					33	301	3/0-0-1-0	При перевозке груза в стеклянной таре: "Спускать с горки осторожно"	1243	МЕТИЛФОРМИАТ
																				0-0-1-0	Не спускать с горки		
1244	МЕТИЛГИДРАЗИН	6.1	TFC	I	6.1+3+8		LQ0	P602		MP8 MP17	T14	TP2 TP13	L10CH	TU14 TU15 TE1 TE21			CW13 CW28 CW31	663	311	3/1-1*-1-1	Спускать с горки осторожно	1244	МЕТИЛГИДРАЗИН

1245	МЕТИЛИЗОБУТИЛКЕТОН	3	F1	II	3		LQ4	P001 IBC02 R001		MP19	T4	TP1	LGBF					33	307	3/0-0-1-0 0-0-1-0	При перевозке груза в стеклянной таре: "Спускать с горки осторожно" -	1245	МЕТИЛИЗОБУТИЛКЕТОН
1246	МЕТИЛИЗОПРОПЕНИЛКЕТОН СТАБИЛИЗИРОВАННЫЙ	3	F1	II	3		LQ4	P001 IBC02 R001		MP19	T4	TP1	LGBF					339	307	3/1-1*-1-1	При перевозке груза в стеклянной таре: "Спускать с горки осторожно"	1246	МЕТИЛИЗОПРОПЕНИЛКЕТОН СТАБИЛИЗИРОВАННЫЙ
1247	МЕТИЛМЕТАКРИЛАТ, МОНОМЕР СТАБИЛИЗИРОВАННЫЙ	3	F1	II	3		LQ4	P001 IBC02 R001		MP19	T4	TP1	LGBF					339	306	3/0-0-1-0 0-0-1-0	При перевозке груза в стеклянной таре: "Спускать с горки осторожно" -	1247	МЕТИЛМЕТАКРИЛАТ, МОНОМЕР СТАБИЛИЗИРОВАННЫЙ
1248	МЕТИЛПРОПИОНАТ	3	F1	II	3		LQ4	P001 IBC02 R001		MP19	T4	TP1	LGBF					33	306	3/0-0-1-0	При перевозке груза в стеклянной таре: "Спускать с горки осторожно"	1248	МЕТИЛПРОПИОНАТ
1249	МЕТИЛПРОПИЛКЕТОН	3	F1	II	3		LQ4	P001 IBC02 R001		MP19	T4	TP1	LGBF					33	307	3/0-0-1-0	При перевозке груза в стеклянной таре: "Спускать с горки осторожно"	1249	МЕТИЛПРОПИЛКЕТОН
1250	МЕТИЛТРИХЛОРСИЛАН	3	FC	I	3+8		LQ3	P001		MP7 MP17	T11	TP2 TP13	L10CH	TU14 TE1 TE21				X338	321	3/0-0-1-0 0-0-1-0	При перевозке груза в стеклянной таре: "Спускать с горки осторожно" -	1250	МЕТИЛТРИХЛОРСИЛАН
1251	МЕТИЛВИНИЛКЕТОН СТАБИЛИЗИРОВАННЫЙ	6.1	TFC	I	6.1+3+8		LQ0	P601 PR3		MP8 MP17	T14	TP2 TP13	L10CH	TU14 TU15 TE1 TE21			CW13 CW28 CW31	639	307	3/1-1*-1-1	При перевозке груза в стеклянной таре: "Спускать с горки осторожно"	1251	МЕТИЛВИНИЛКЕТОН СТАБИЛИЗИРОВАННЫЙ

1259	НИКЕЛЯ КАРБОНИЛ	6.1	TF1	I	6.1+3		LQ0	P601 PR3		MP2			L15CH	TU14 TU15 TU31 TE1 TE21 TM3			CW13 CW28 CW31	663	304	3/0-0-1-0	-	1259	НИКЕЛЯ КАРБОНИЛ
1261	НИТРОМЕТАН	3	F1	II	3		LQ4	P001 R001	RR2	MP19								33	310	3/0-0-1-0	При перевозке груза в стеклянной таре: "Спускать с горки осторожно"	1261	НИТРОМЕТАН
1262	ОКТАНЫ	3	F1	II	3		LQ4	P001 IBC02 R001		MP19	T4	TP1	LGBF					33	305	3/0-0-1-0	При перевозке груза в стеклянной таре: "Спускать с горки осторожно"	1262	ОКТАНЫ
																				0-0-1-0	-		
1263	КРАСКА (включая краску, лак, эмаль, краситель, шеллак, олифу, политуру, жидкий наполнитель и жидкую лаковую основу) или МАТЕРИАЛ ЛАКОКРАСОЧНЫЙ (включая разбавитель или растворитель краски) (давление паров при 50 °C более 175 кПа)	3	F1	I	3	163 640A	LQ3	P001		MP7 MP17	T11	TP1 TP8	L4BN					33	305	3/0-0-1-0	При перевозке груза в стеклянной таре: "Спускать с горки осторожно"	1263	КРАСКА (включая краску, лак, эмаль, краситель, шеллак, олифу, политуру, жидкий наполнитель и жидкую лаковую основу) или МАТЕРИАЛ ЛАКОКРАСОЧНЫЙ (включая разбавитель или растворитель краски) (давление паров при 50 °C более 175 кПа)
																				0-0-1-0	-		
1263	КРАСКА (включая краску, лак, эмаль, краситель, шеллак, олифу, политуру, жидкий наполнитель и жидкую лаковую основу) или МАТЕРИАЛ ЛАКОКРАСОЧНЫЙ (включая разбавитель или растворитель краски) (давление паров при 50°C более 110 кПа, но не более 175 кПа)	3	F1	I	3	163 640B	LQ3	P001		MP7 MP17	T11	TP1 TP8	L1,5BN					33	305	3/0-0-1-0	При перевозке груза в стеклянной таре: "Спускать с горки осторожно"	1263	КРАСКА (включая краску, лак, эмаль, краситель, шеллак, олифу, политуру, жидкий наполнитель и жидкую лаковую основу) или МАТЕРИАЛ ЛАКОКРАСОЧНЫЙ (включая разбавитель или растворитель краски) (давление паров при 50°C более 110 кПа, но не более 175 кПа)
																				0-0-1-0	-		
1263	КРАСКА (включая краску, лак, эмаль, краситель, шеллак, олифу, политуру, жидкий наполнитель и жидкую лаковую основу) или МАТЕРИАЛ ЛАКОКРАСОЧНЫЙ (включая разбавитель или растворитель краски) (давление паров при 50°C более 110 кПа, но не более 175 кПа)	3	F1	II	3	163 640C	LQ6	P001	PP1	MP19	T4	TP1 TP8	L1,5BN					33	305	3/0-0-1-0	При перевозке груза в стеклянной таре: "Спускать с горки осторожно"	1263	КРАСКА (включая краску, лак, эмаль, краситель, шеллак, олифу, политуру, жидкий наполнитель и жидкую лаковую основу) или МАТЕРИАЛ ЛАКОКРАСОЧНЫЙ (включая разбавитель или растворитель краски) (давление паров при 50°C более 110 кПа, но не более 175 кПа)
																				0-0-1-0	-		
1263	КРАСКА (включая краску, лак, эмаль, краситель, шеллак, олифу, политуру, жидкий наполнитель и жидкую лаковую основу) или МАТЕРИАЛ ЛАКОКРАСОЧНЫЙ (включая разбавитель или растворитель краски) (давление паров при 50°C не более 110 кПа)	3	F1	II	3	163 640D	LQ6	P001 IBC02 R001	PP1	MP19	T4	TP1 TP8	LGBF					33	305	3/0-0-1-0	При перевозке груза в стеклянной таре: "Спускать с горки осторожно"	1263	КРАСКА (включая краску, лак, эмаль, краситель, шеллак, олифу, политуру, жидкий наполнитель и жидкую лаковую основу) или МАТЕРИАЛ ЛАКОКРАСОЧНЫЙ (включая разбавитель или растворитель краски) (давление паров при 50°C не более 110 кПа)
																				0-0-1-0	-		

1263	КРАСКА (включая краску, лак, эмаль, краситель, шеллак, олифу, политуру, жидкий наполнитель и жидкую лаковую основу) или МАТЕРИАЛ ЛАКОКРАСОЧНЫЙ (невязкие)	3	F1	III	3	163 640E	LQ7	P001 IBC03 LP01 R001	PP1	MP19	T2	TP1	LGBF					30	328	3/0-0-1-0 0-0-1-0	При перевозке груза в стеклянной таре: "Спускать с горки осторожно" -	1263	КРАСКА (включая краску, лак, эмаль, краситель, шеллак, олифу, политуру, жидкий наполнитель и жидкую лаковую основу) или МАТЕРИАЛ ЛАКОКРАСОЧНЫЙ (невязкие)
1263	КРАСКА (включая краску, лак, эмаль, краситель, шеллак, олифу, политуру, жидкий наполнитель и жидкую лаковую основу) или МАТЕРИАЛ ЛАКОКРАСОЧНЫЙ (включая разбавитель или растворитель краски) (имеющие температуру вспышки ниже 23°C и вязкие согласно пункту 2.2.3.1.4) (давление паров при 50°C более 175 кПа)	3	F1	III	3	163 640F	LQ7	P001 LP01 R001	PP1	MP19	T2	TP1	L4BN					33	305	3/0-0-1-0 0-0-1-0	При перевозке груза в стеклянной таре: "Спускать с горки осторожно" -	1263	КРАСКА (включая краску, лак, эмаль, краситель, шеллак, олифу, политуру, жидкий наполнитель и жидкую лаковую основу) или МАТЕРИАЛ ЛАКОКРАСОЧНЫЙ (включая разбавитель или растворитель краски) (имеющие температуру вспышки ниже 23°C и вязкие согласно пункту 2.2.3.1.4) (давление паров при 50°C более 175 кПа)
1263	КРАСКА (включая краску, лак, эмаль, краситель, шеллак, олифу, политуру, жидкий наполнитель и жидкую лаковую основу) или МАТЕРИАЛ ЛАКОКРАСОЧНЫЙ (включая разбавитель или растворитель краски) (имеющие температуру вспышки ниже 23°C и вязкие согласно пункту 2.2.3.1.4) (давление паров при 50°C более 110 кПа, но не более 175 кПа)	3	F1	III	3	163 640G	LQ7	P001 LP01 R001	PP1	MP19	T2	TP1	L1,5BN					33	305	3/0-0-1-0 0-0-1-0	При перевозке груза в стеклянной таре: "Спускать с горки осторожно" -	1263	КРАСКА (включая краску, лак, эмаль, краситель, шеллак, олифу, политуру, жидкий наполнитель и жидкую лаковую основу) или МАТЕРИАЛ ЛАКОКРАСОЧНЫЙ (включая разбавитель или растворитель краски) (имеющие температуру вспышки ниже 23°C и вязкие согласно пункту 2.2.3.1.4) (давление паров при 50°C более 110 кПа, но не более 175 кПа)
1263	КРАСКА (включая краску, лак, эмаль, краситель, шеллак, олифу, политуру, жидкий наполнитель и жидкую лаковую основу) или МАТЕРИАЛ ЛАКОКРАСОЧНЫЙ (включая разбавитель или растворитель краски) (имеющие температуру вспышки ниже 23°C и вязкие согласно пункту 2.2.3.1.4) (давление паров при 50°C не более 110 кПа)	3	F1	III	3	163 640H	LQ7	P001 IBC02 LP01 R001	PP1	MP19	T2	TP1	LGBF					33	305	3/0-0-1-0 0-0-1-0	При перевозке груза в стеклянной таре: "Спускать с горки осторожно" -	1263	КРАСКА (включая краску, лак, эмаль, краситель, шеллак, олифу, политуру, жидкий наполнитель и жидкую лаковую основу) или МАТЕРИАЛ ЛАКОКРАСОЧНЫЙ (включая разбавитель или растворитель краски) (имеющие температуру вспышки ниже 23°C и вязкие согласно пункту 2.2.3.1.4) (давление паров при 50°C не более 110 кПа)
1264	ПАРАЛЬДЕГИД	3	F1	III	3		LQ7	P001 IBC03 LP01 R001		MP19	T2	TP1	LGBF					30	316	3/0-0-1-0 0-0-1-0	При перевозке груза в стеклянной таре: "Спускать с горки осторожно" -	1264	ПАРАЛЬДЕГИД
1265	ПЕНТАНЫ жидкие	3	F1	I	3		LQ3	P001		MP7 MP17	T11	TP2	L4BN					33	301	3/0-0-1-0 0-0-1-0	При перевозке груза в стеклянной таре: "Спускать с горки осторожно" Не спускать с горки	1265	ПЕНТАНЫ жидкие

1265	ПЕНТАНЫ жидкие	3	F1	II	3		LQ4	P001 IBC02	B8	MP19	T4	TP1	L1,5BN					33	301	3/0-0-1-0	При перевозке груза в стеклянной таре: "Спускать с горки осторожно"	1265	ПЕНТАНЫ жидкие
																				0-0-1-0	Не спускать с горки		
1266	ПРОДУКТЫ ПАРФЮМЕРНЫЕ, содержащие легковоспламеняющиеся растворители (давление паров при 50°C более 175 кПа)	3	F1	I	3	640A	LQ3	P001		MP7 MP17			L4BN					33	308	3/0-0-1-0	При перевозке груза в стеклянной таре: "Спускать с горки осторожно"	1266	ПРОДУКТЫ ПАРФЮМЕРНЫЕ, содержащие легковоспламеняющиеся растворители (давление паров при 50°C более 175 кПа)
1266	ПРОДУКТЫ ПАРФЮМЕРНЫЕ, содержащие легковоспламеняющиеся растворители (давление паров при 50°C более 110 кПа, но не более 175 кПа)	3	F1	I	3	640B	LQ3	P001		MP7 MP17			L1,5BN					33	308	3/0-0-1-0	При перевозке груза в стеклянной таре: "Спускать с горки осторожно"	1266	ПРОДУКТЫ ПАРФЮМЕРНЫЕ, содержащие легковоспламеняющиеся растворители (давление паров при 50°C более 110 кПа, но не более 175 кПа)
1266	ПРОДУКТЫ ПАРФЮМЕРНЫЕ, содержащие легковоспламеняющиеся растворители (давление паров при 50°C более 110 кПа, но не более 175 кПа)	3	F1	II	3	640C	LQ6	P001		MP19	T4	TP1 TP8	L1,5BN					33	308	3/0-0-1-0	При перевозке груза в стеклянной таре: "Спускать с горки осторожно"	1266	ПРОДУКТЫ ПАРФЮМЕРНЫЕ, содержащие легковоспламеняющиеся растворители (давление паров при 50°C более 110 кПа, но не более 175 кПа)
1266	ПРОДУКТЫ ПАРФЮМЕРНЫЕ, содержащие легковоспламеняющиеся растворители (давление паров при 50°C не более 110 кПа)	3	F1	II	3	640D	LQ6	P001 IBC02 R001		MP19	T4	TP1 TP8	LGBF					33	308	3/0-0-1-0	При перевозке груза в стеклянной таре: "Спускать с горки осторожно"	1266	ПРОДУКТЫ ПАРФЮМЕРНЫЕ, содержащие легковоспламеняющиеся растворители (давление паров при 50°C не более 110 кПа)
1266	ПРОДУКТЫ ПАРФЮМЕРНЫЕ, содержащие легковоспламеняющиеся растворители (невязкие)	3	F1	III	3	640E	LQ7	P001 IBC03 LP01 R001		MP19	T2	TP1	LGBF					30	308	3/0-0-1-0	При перевозке груза в стеклянной таре: "Спускать с горки осторожно"	1266	ПРОДУКТЫ ПАРФЮМЕРНЫЕ, содержащие легковоспламеняющиеся растворители (невязкие)
1266	ПРОДУКТЫ ПАРФЮМЕРНЫЕ, содержащие легковоспламеняющиеся растворители (имеющие температуру вспышки ниже 23°C и вязкие согласно пункту 2.2.3.1.4) (давление паров при 50°C более 175 кПа)	3	F1	III	3	640F	LQ7	P001 LP01 R001		MP19	T2	TP1	L4BN					33	308	3/0-0-1-0	При перевозке груза в стеклянной таре: "Спускать с горки осторожно"	1266	ПРОДУКТЫ ПАРФЮМЕРНЫЕ, содержащие легковоспламеняющиеся растворители (имеющие температуру вспышки ниже 23°C и вязкие согласно пункту 2.2.3.1.4) (давление паров при 50°C более 175 кПа)

1266	ПРОДУКТЫ ПАРФЮМЕРНЫЕ, содержащие легковоспламеняющиеся растворители (имеющие температуру вспышки ниже 23°C и вязкие согласно пункту 2.2.3.1.4) (давление паров при 50°C более 110 кПа, но не более 175 кПа)	3	F1	III	3	640G	LQ7	P001 LP01 R001		MP19	T2	TP1	L1,5BN					33	308	3/0-0-1-0	При перевозке груза в стеклянной таре: "Спускать с горки осторожно"	1266	ПРОДУКТЫ ПАРФЮМЕРНЫЕ, содержащие легковоспламеняющиеся растворители (имеющие температуру вспышки ниже 23°C и вязкие согласно пункту 2.2.3.1.4) (давление паров при 50°C более 110 кПа, но не более 175 кПа)
1266	ПРОДУКТЫ ПАРФЮМЕРНЫЕ, содержащие легковоспламеняющиеся растворители (имеющие температуру вспышки ниже 23°C и вязкие согласно пункту 2.2.3.1.4) (давление паров при 50°C не более 110 кПа)	3	F1	III	3	640H	LQ7	P001 IBC02 LP01 R001		MP19	T2	TP1	LGBF					33	308	3/0-0-1-0	При перевозке груза в стеклянной таре: "Спускать с горки осторожно"	1266	ПРОДУКТЫ ПАРФЮМЕРНЫЕ, содержащие легковоспламеняющиеся растворители (имеющие температуру вспышки ниже 23°C и вязкие согласно пункту 2.2.3.1.4) (давление паров при 50°C не более 110 кПа)
1267	НЕФТЬ СЫРАЯ (давление паров при 50°C более 175 кПа)	3	F1	I	3	640A	LQ3	P001		MP7 MP17	T11	TP1 TP8	L4BN					33	305	3/0-0-1-0 0-0-1-0	При перевозке груза в стеклянной таре: "Спускать с горки осторожно" -	1267	НЕФТЬ СЫРАЯ (давление паров при 50°C более 175 кПа)
1267	НЕФТЬ СЫРАЯ (давление паров при 50°C более 110 кПа, но не более 175 кПа)	3	F1	I	3	640B	LQ3	P001		MP7 MP17	T11	TP1 TP8	L1,5BN					33	305	3/0-0-1-0 0-0-1-0	При перевозке груза в стеклянной таре: "Спускать с горки осторожно" -	1267	НЕФТЬ СЫРАЯ (давление паров при 50°C более 110 кПа, но не более 175 кПа)
1267	НЕФТЬ СЫРАЯ (давление паров при 50°C более 110 кПа, но не более 175 кПа)	3	F1	II	3	640C	LQ4	P001		MP19	T4	TP1 TP8	L1,5BN					33	305	3/0-0-1-0 0-0-1-0	При перевозке груза в стеклянной таре: "Спускать с горки осторожно" -	1267	НЕФТЬ СЫРАЯ (давление паров при 50°C более 110 кПа, но не более 175 кПа)
1267	НЕФТЬ СЫРАЯ (давление паров при 50°C не более 110 кПа)	3	F1	II	3	640D	LQ4	P001 IBC02 R001		MP19	T4	TP1 TP8	LGBF					33	305	3/0-0-1-0 0-0-1-0	При перевозке груза в стеклянной таре: "Спускать с горки осторожно" -	1267	НЕФТЬ СЫРАЯ (давление паров при 50°C не более 110 кПа)
1267	НЕФТЬ СЫРАЯ	3	F1	III	3		LQ7	P001 IBC03 LP01 R001		MP19	T2	TP1	LGBF					30	315	3/0-0-1-0 0-0-1-0	При перевозке груза в стеклянной таре: "Спускать с горки осторожно" -	1267	НЕФТЬ СЫРАЯ

1268	НЕФТИ ДИСТИЛЛЯТЫ, Н.У.К., или НЕФТЕПРОДУКТЫ, Н.У.К. (давление паров при 50°C более 175 кПа)	3	F1	I	3	274 640A	LQ3	P001		MP7 MP17	T11	TP1 TP8 TP9	L4BN					33	328	3/0-0-1-0 0-0-1-0	При перевозке груза в стеклянной таре: "Спускать с горки осторожно" -	1268	НЕФТИ ДИСТИЛЛЯТЫ, Н.У.К., или НЕФТЕПРОДУКТЫ, Н.У.К. (давление паров при 50°C более 175 кПа)
1268	НЕФТИ ДИСТИЛЛЯТЫ, Н.У.К., или НЕФТЕПРОДУКТЫ, Н.У.К. (давление паров при 50°C более 110 кПа, но не более 175 кПа)	3	F1	I	3	274 640B	LQ3	P001		MP7 MP17	T11	TP1 TP8 TP9	L1,5BN					33	328	3/0-0-1-0 0-0-1-0	При перевозке груза в стеклянной таре: "Спускать с горки осторожно" -	1268	НЕФТИ ДИСТИЛЛЯТЫ, Н.У.К., или НЕФТЕПРОДУКТЫ, Н.У.К. (давление паров при 50°C более 110 кПа, но не более 175 кПа)
1268	НЕФТИ ДИСТИЛЛЯТЫ, Н.У.К., или НЕФТЕПРОДУКТЫ, Н.У.К. (давление паров при 50°C более 110 кПа, но не более 175 кПа)	3	F1	II	3	274 640C	LQ4	P001		MP19	T7	TP1 TP8 TP9 TP28	L1,5BN					33	328	3/0-0-1-0 0-0-1-0	При перевозке груза в стеклянной таре: "Спускать с горки осторожно" -	1268	НЕФТИ ДИСТИЛЛЯТЫ, Н.У.К., или НЕФТЕПРОДУКТЫ, Н.У.К. (давление паров при 50°C более 110 кПа, но не более 175 кПа)
1268	НЕФТИ ДИСТИЛЛЯТЫ, Н.У.К., или НЕФТЕПРОДУКТЫ, Н.У.К. (давление паров при 50°C не более 110 кПа)	3	F1	II	3	274 640D	LQ4	P001 IBC02 R001		MP19	T7	TP1 TP8 TP9 TP28	LGBF					33	328	3/0-0-1-0 0-0-1-0	При перевозке груза в стеклянной таре: "Спускать с горки осторожно" -	1268	НЕФТИ ДИСТИЛЛЯТЫ, Н.У.К., или НЕФТЕПРОДУКТЫ, Н.У.К. (давление паров при 50°C не более 110 кПа)
1268	НЕФТИ ДИСТИЛЛЯТЫ, Н.У.К., или НЕФТЕПРОДУКТЫ, Н.У.К.	3	F1	III	3	274	LQ7	P001 IBC03 LP01 R001		MP19	T4	TP1 TP9 TP29	LGBF					30	328	3/0-0-1-0 0-0-1-0	При перевозке груза в стеклянной таре: "Спускать с горки осторожно" -	1268	НЕФТИ ДИСТИЛЛЯТЫ, Н.У.К., или НЕФТЕПРОДУКТЫ, Н.У.К.
1272	МАСЛО ХВОЙНОЕ	3	F1	III	3		LQ7	P001 IBC03 LP01 R001		MP19	T2	TP1	LGBF					30	315	3/0-0-1-0 0-0-1-0	При перевозке груза в стеклянной таре: "Спускать с горки осторожно" -	1272	МАСЛО ХВОЙНОЕ
1274	н-ПРОПАНОЛ (СПИРТ ПРОПИЛОВЫЙ, НОРМАЛЬНЫЙ)	3	F1	II	3		LQ4	P001 IBC02 R001		MP19	T4	TP1	LGBF					33	307	3/0-0-1-0	При перевозке груза в стеклянной таре: "Спускать с горки осторожно"	1274	н-ПРОПАНОЛ (СПИРТ ПРОПИЛОВЫЙ, НОРМАЛЬНЫЙ)

1274	н-ПРОПАНОЛ (СПИРТ ПРОПИЛОВЫЙ, НОРМАЛЬНЫЙ)	3	F1	III	3		LQ7	P001 IBC03 LP01 R001		MP19	T2	TP1	LGBF					30	307	3/0-0-1-0 0-0-1-0	При перевозке груза в стеклянной таре: "Спускать с горки осторожно" -	1274	н-ПРОПАНОЛ (СПИРТ ПРОПИЛОВЫЙ, НОРМАЛЬНЫЙ)
1275	ПРОПИОНАЛЬДЕГИД	3	F1	II	3		LQ4	P001 IBC02 R001		MP19	T7	TP1	LGBF					33	307	3/0-0-1-0	При перевозке груза в стеклянной таре: "Спускать с горки осторожно"	1275	ПРОПИОНАЛЬДЕГИД
1276	н-ПРОПИЛАЦЕТАТ	3	F1	II	3		LQ4	P001 IBC02 R001		MP19	T4	TP1	LGBF					33	306	3/0-0-1-0	При перевозке груза в стеклянной таре: "Спускать с горки осторожно"	1276	н-ПРОПИЛАЦЕТАТ
1277	ПРОПИЛАМИН	3	FC	II	3+8		LQ4	P001 IBC02		MP19	T7	TP1	L4BH	TE1 TE15				338	311	3/0-0-1-0	При перевозке груза в стеклянной таре: "Спускать с горки осторожно"	1277	ПРОПИЛАМИН
1278	ПРОПИЛХЛОРИД	3	F1	II	3		LQ4	P001 IBC02	B8	MP19	T7	TP2	L1,5BN					33	312	3/0-0-1-0	При перевозке груза в стеклянной таре: "Спускать с горки осторожно"	1278	ПРОПИЛХЛОРИД
1279	1,2-ДИХЛОРПРОПАН	3	F1	II	3		LQ4	P001 IBC02 R001		MP19	T4	TP1	LGBF					33	312	3/0-0-1-0	При перевозке груза в стеклянной таре: "Спускать с горки осторожно"	1279	1,2-ДИХЛОРПРОПАН
1280	ПРОПИЛЕНОКСИД	3	F1	I	3		LQ3	P001		MP7 MP17	T11	TP2 TP7	L1,5BN					33	302	3/1-1*-1-1 0-0-1-0	При перевозке груза в стеклянной таре: "Спускать с горки осторожно" -	1280	ПРОПИЛЕНОКСИД

1281	ПРОПИЛФОРМИАТЫ	3	F1	II	3		LQ4	P001 IBC02 R001		MP19	T4	TP1	LGBF					33	306	3/0-0-1-0	При перевозке груза в стеклянной таре: "Спускать с горки осторожно"	1281	ПРОПИЛФОРМИАТЫ
1282	ПИРИДИН	3	F1	II	3		LQ4	P001 IBC02 R001		MP19	T4	TP2	LGBF					33	311	3/0-0-1-0	При перевозке груза в стеклянной таре: "Спускать с горки осторожно"	1282	ПИРИДИН
1286	МАСЛО СМОЛЯНОЕ (давление паров при 50°C более 175 кПа)	3	F1	I	3	640A	LQ3	P001		MP7 MP17			L4BN					33	307	3/0-0-1-0	При перевозке груза в стеклянной таре: "Спускать с горки осторожно"	1286	МАСЛО СМОЛЯНОЕ (давление паров при 50°C более 175 кПа)
1286	МАСЛО СМОЛЯНОЕ (давление паров при 50°C более 110 кПа, но не более 175 кПа)	3	F1	I	3	640B	LQ3	P001		MP7 MP17			L1,5BN					33	307	3/0-0-1-0	При перевозке груза в стеклянной таре: "Спускать с горки осторожно"	1286	МАСЛО СМОЛЯНОЕ (давление паров при 50°C более 110 кПа, но не более 175 кПа)
1286	МАСЛО СМОЛЯНОЕ (давление паров при 50°C более 110 кПа, но не более 175 кПа)	3	F1	II	3	640C	LQ6	P001		MP19	T4	TP1	L1,5BN					33	307	3/0-0-1-0	При перевозке груза в стеклянной таре: "Спускать с горки осторожно"	1286	МАСЛО СМОЛЯНОЕ (давление паров при 50°C более 110 кПа, но не более 175 кПа)
1286	МАСЛО СМОЛЯНОЕ (давление паров при 50°C не более 110 кПа)	3	F1	II	3	640D	LQ6	P001 IBC02 R001		MP19	T4	TP1	LGBF					33	307	3/0-0-1-0	При перевозке груза в стеклянной таре: "Спускать с горки осторожно"	1286	МАСЛО СМОЛЯНОЕ (давление паров при 50°C не более 110 кПа)
1286	МАСЛО СМОЛЯНОЕ (невязкое)	3	F1	III	3	640E	LQ7	P001 IBC03 LP01 R001		MP19	T2	TP1	LGBF					30	315	3/0-0-1-0	При перевозке груза в стеклянной таре: "Спускать с горки осторожно"	1286	МАСЛО СМОЛЯНОЕ (невязкое)
1286	МАСЛО СМОЛЯНОЕ (имеющее температуру вспышки ниже 23°C и вязкое согласно пункту 2.2.3.1.4) (давление паров при 50°C более 175 кПа)	3	F1	III	3	640F	LQ7	P001 LP01 R001		MP19	T2	TP1	L4BN					33	307	3/0-0-1-0	При перевозке груза в стеклянной таре: "Спускать с горки осторожно"	1286	МАСЛО СМОЛЯНОЕ (имеющее температуру вспышки ниже 23°C и вязкое согласно пункту 2.2.3.1.4) (давление паров при 50°C более 175 кПа)

1286	МАСЛО СМОЛЯНОЕ (имеющее температуру вспышки ниже 23°C и вязкое согласно пункту 2.2.3.1.4) (давление паров при 50°C более 110 кПа, но не более 175 кПа)	3	F1	III	3	640G	LQ7	P001 LP01 R001		MP19	T2	TP1	L1,5BN					33	307	3/0-0-1-0	При перевозке груза в стеклянной таре: "Спускать с горки осторожно"	1286	МАСЛО СМОЛЯНОЕ (имеющее температуру вспышки ниже 23°C и вязкое согласно пункту 2.2.3.1.4) (давление паров при 50°C более 110 кПа, но не более 175 кПа)
1286	МАСЛО СМОЛЯНОЕ (имеющее температуру вспышки ниже 23°C и вязкое согласно пункту 2.2.3.1.4) (давление паров при 50°C не более 110 кПа)	3	F1	III	3	640H	LQ7	P001 IBC02 LP01 R001		MP19	T2	TP1	LGBF					33	307	3/0-0-1-0	При перевозке груза в стеклянной таре: "Спускать с горки осторожно"	1286	МАСЛО СМОЛЯНОЕ (имеющее температуру вспышки ниже 23°C и вязкое согласно пункту 2.2.3.1.4) (давление паров при 50°C не более 110 кПа)
1287	КАУЧУКА РАСТВОР (давление паров при 50°C более 175 кПа)	3	F1	I	3	640A	LQ3	P001		MP7 MP17			L4BN					33	305	3/0-0-1-0 0-0-1-0	При перевозке груза в стеклянной таре: "Спускать с горки осторожно" -	1287	КАУЧУКА РАСТВОР (давление паров при 50°C более 175 кПа)
1287	КАУЧУКА РАСТВОР (давление паров при 50°C более 110 кПа, но не более 175 кПа)	3	F1	I	3	640B	LQ3	P001		MP7 MP17			L1,5BN					33	305	3/0-0-1-0 0-0-1-0	При перевозке груза в стеклянной таре: "Спускать с горки осторожно" -	1287	КАУЧУКА РАСТВОР (давление паров при 50°C более 110 кПа, но не более 175 кПа)
1287	КАУЧУКА РАСТВОР (давление паров при 50°C более 110 кПа, но не более 175 кПа)	3	F1	II	3	640C	LQ6	P001		MP19	T4	TP1 TP8	L1,5BN					33	305	3/0-0-1-0 0-0-1-0	При перевозке груза в стеклянной таре: "Спускать с горки осторожно" -	1287	КАУЧУКА РАСТВОР (давление паров при 50°C более 110 кПа, но не более 175 кПа)
1287	КАУЧУКА РАСТВОР (давление паров при 50°C не более 110 кПа)	3	F1	II	3	640D	LQ6	P001 IBC02 R001		MP19	T4	TP1 TP8	LGBF					33	305	3/0-0-1-0 0-0-1-0	При перевозке груза в стеклянной таре: "Спускать с горки осторожно" -	1287	КАУЧУКА РАСТВОР (давление паров при 50°C не более 110 кПа)
1287	КАУЧУКА РАСТВОР (невязкий)	3	F1	III	3	640E	LQ7	P001 IBC03 LP01 R001		MP19	T2	TP1	LGBF					30	315	3/0-0-1-0 0-0-1-0	При перевозке груза в стеклянной таре: "Спускать с горки осторожно" -	1287	КАУЧУКА РАСТВОР (невязкий)

1287	КАУЧУКА РАСТВОР (имеющий температуру вспышки ниже 23°C и вязкий согласно пункту 2.2.3.1.4) (давление паров при 50°C более 175 кПа)	3	F1	III	3	640F	LQ7	P001 LP01 R001		MP19	T2	TP1	L4BN					33	305	3/0-0-1-0 0-0-1-0	При перевозке груза в стеклянной таре: "Спускать с горки осторожно" -	1287	КАУЧУКА РАСТВОР (имеющий температуру вспышки ниже 23°C и вязкий согласно пункту 2.2.3.1.4) (давление паров при 50°C более 175 кПа)
1287	КАУЧУКА РАСТВОР (имеющий температуру вспышки ниже 23°C и вязкий согласно пункту 2.2.3.1.4) (давление паров при 50°C более 110 кПа, но не более 175 кПа)	3	F1	III	3	640G	LQ7	P001 LP01 R001		MP19	T2	TP1	L1,5BN					33	305	3/0-0-1-0 0-0-1-0	При перевозке груза в стеклянной таре: "Спускать с горки осторожно" -	1287	КАУЧУКА РАСТВОР (имеющий температуру вспышки ниже 23°C и вязкий согласно пункту 2.2.3.1.4) (давление паров при 50°C более 110 кПа, но не более 175 кПа)
1287	КАУЧУКА РАСТВОР (имеющий температуру вспышки ниже 23°C и вязкий согласно пункту 2.2.3.1.4) (давление паров при 50°C не более 110 кПа)	3	F1	III	3	640H	LQ7	P001 IBC02 LP01 R001		MP19	T2	TP1	LGBF					33	305	3/0-0-1-0 0-0-1-0	При перевозке груза в стеклянной таре: "Спускать с горки осторожно" -	1287	КАУЧУКА РАСТВОР (имеющий температуру вспышки ниже 23°C и вязкий согласно пункту 2.2.3.1.4) (давление паров при 50°C не более 110 кПа)
1288	МАСЛО СЛАНЦЕВОЕ	3	F1	II	3		LQ4	P001 IBC02 R001		MP19	T4	TP1 TP8	LGBF					33	307	3/0-0-1-0 0-0-1-0	При перевозке груза в стеклянной таре: "Спускать с горки осторожно" -	1288	МАСЛО СЛАНЦЕВОЕ
1288	МАСЛО СЛАНЦЕВОЕ	3	F1	III	3		LQ7	P001 IBC03 LP01 R001		MP19	T2	TP1	LGBF					30	315	3/0-0-1-0 0-0-1-0	При перевозке груза в стеклянной таре: "Спускать с горки осторожно" -	1288	МАСЛО СЛАНЦЕВОЕ
1289	НАТРИЯ МЕТИЛАТА РАСТВОР в спирте	3	FC	II	3+8		LQ4	P001 IBC02		MP19	T7	TP1 TP8	L4BH	TE1 TE15				338	319	3/0-0-1-0	При перевозке груза в стеклянной таре: "Спускать с горки осторожно"	1289	НАТРИЯ МЕТИЛАТА РАСТВОР в спирте
1289	НАТРИЯ МЕТИЛАТА РАСТВОР в спирте	3	FC	III	3+8		LQ7	P001 IBC02 R001		MP19	T4	TP1	L4BN					38	319	3/0-0-1-0	При перевозке груза в стеклянной таре: "Спускать с горки осторожно"	1289	НАТРИЯ МЕТИЛАТА РАСТВОР в спирте

1292	ТЕТРАЭТИЛСИЛИКАТ	3	F1	III	3		LQ7	P001 IBC03 LP01 R001		MP19	T2	TP1	LGBF					30	315	3/0-0-1-0	При перевозке груза в стеклянной таре: "Спускать с горки осторожно"	1292	ТЕТРАЭТИЛСИЛИКАТ
1293	НАСТОЙКИ МЕДИЦИНСКИЕ	3	F1	II	3		LQ4	P001 IBC02 R001		MP19	T4	TP1 TP8	LGBF					33	328	3/0-0-1-0	При перевозке груза в стеклянной таре: "Спускать с горки осторожно"	1293	НАСТОЙКИ МЕДИЦИНСКИЕ
1293	НАСТОЙКИ МЕДИЦИНСКИЕ	3	F1	III	3		LQ7	P001 IBC03 LP01 R001		MP19	T2	TP1	LGBF					30	328	3/0-0-1-0	При перевозке груза в стеклянной таре: "Спускать с горки осторожно"	1293	НАСТОЙКИ МЕДИЦИНСКИЕ
1294	ТОЛУОЛ	3	F1	II	3		LQ4	P001 IBC02 R001		MP19	T4	TP1	LGBF					33	309	3/0-0-1-0	При перевозке груза в стеклянной таре: "Спускать с горки осторожно"	1294	ТОЛУОЛ
																				0-0-1-0	-		
1295	ТРИХЛОРСИЛАН	4.3	WFC	I	4.3+3+8		LQ0	P401 PR2		MP2	T14	TP2 TP7 TP13	L10DH	TU14 TU25 TE1 TE21 TM2 TM3	W1		CW23	X338	321	3/0-0-1-0	Не спускать с горки	1295	ТРИХЛОРСИЛАН
																				0-0-1-0	Не спускать с горки		
1296	ТРИЭТИЛАМИН	3	FC	II	3+8		LQ4	P001 IBC02		MP19	T7	TP1	L4BH	TE1 TE15				338	311	3/0-0-1-0	При перевозке груза в стеклянной таре: "Спускать с горки осторожно"	1296	ТРИЭТИЛАМИН
																				0-0-1-0	-		
1297	ТРИМЕТИЛАМИНА ВОДНЫЙ РАСТВОР с массовой долей триметиламина не более 50%	3	FC	I	3+8		LQ3	P001		MP7 MP17	T11	TP1	L10CH	TU14 TE1 TE21				338	311	3/0-0-1-0	При перевозке груза в стеклянной таре: "Спускать с горки осторожно"	1297	ТРИМЕТИЛАМИНА ВОДНЫЙ РАСТВОР с массовой долей триметиламина не более 50%
																				0-0-1-0	-		

1297	ТРИМЕТИЛАМИНА ВОДНЫЙ РАСТВОР с массовой долей триметиламина не более 50%	3	FC	II	3+8		LQ4	P001 IBC02		MP19	T7	TP1	L4BH	TE1 TE15				338	311	3/0-0-1-0	При перевозке груза в стеклянной таре: "Спускать с горки осторожно"	1297	ТРИМЕТИЛАМИНА ВОДНЫЙ РАСТВОР с массовой долей триметиламина не более 50%
																				0-0-1-0	-		
1297	ТРИМЕТИЛАМИНА ВОДНЫЙ РАСТВОР с массовой долей триметиламина не более 50%	3	FC	III	3+8		LQ7	P001 IBC03 R001		MP19	T7	TP1	L4BN					38	311	3/0-0-1-0	При перевозке груза в стеклянной таре: "Спускать с горки осторожно"	1297	ТРИМЕТИЛАМИНА ВОДНЫЙ РАСТВОР с массовой долей триметиламина не более 50%
																				0-0-1-0	-		
1298	ТРИМЕТИЛХЛОРСИЛАН	3	FC	II	3+8		LQ4	P001 IBC02		MP19	T7	TP2 TP13	L4BH	TE1 TE15				X338	321	3/0-0-1-0	При перевозке груза в стеклянной таре: "Спускать с горки осторожно"	1298	ТРИМЕТИЛХЛОРСИЛАН
1299	СКИПИДАР	3	F1	III	3		LQ7	P001 IBC03 LP01 R001		MP19	T2	TP1	LGBF					30	315	3/0-0-1-0	При перевозке груза в стеклянной таре: "Спускать с горки осторожно"	1299	СКИПИДАР
																				0-0-1-0	-		
1300	СКИПИДАРА ЗАМЕНИТЕЛЬ	3	F1	II	3		LQ4	P001 IBC02 R001		MP19	T4	TP1	LGBF					33	315	3/0-0-1-0	При перевозке груза в стеклянной таре: "Спускать с горки осторожно"	1300	СКИПИДАРА ЗАМЕНИТЕЛЬ
																				0-0-1-0	-		
1300	СКИПИДАРА ЗАМЕНИТЕЛЬ	3	F1	III	3		LQ7	P001 IBC03 LP01 R001		MP19	T2	TP1	LGBF					30	315	3/0-0-1-0	При перевозке груза в стеклянной таре: "Спускать с горки осторожно"	1300	СКИПИДАРА ЗАМЕНИТЕЛЬ
																				0-0-1-0	-		
1301	ВИНИЛАЦЕТАТ СТАБИЛИЗИРОВАННЫЙ	3	F1	II	3		LQ4	P001 IBC02 R001		MP19	T4	TP1	LGBF					339	306	3/0-0-1-0	При перевозке груза в стеклянной таре: "Спускать с горки осторожно"	1301	ВИНИЛАЦЕТАТ СТАБИЛИЗИРОВАННЫЙ
																				0-0-1-0	-		

1302	ЭФИР ВИНИЛЭТИЛОВЫЙ СТАБИЛИЗИРОВАННЫЙ	3	F1	I	3		LQ3	P001		MP7 MP17	T11	TP2	L1,5BN					339	301	3/1-1*-1-1	При перевозке груза в стеклянной таре: "Спускать с горки осторожно"	1302	ЭФИР ВИНИЛЭТИЛОВЫЙ СТАБИЛИЗИРОВАННЫЙ
1303	ВИНИЛИДЕНХЛОРИД СТАБИЛИЗИРОВАННЫЙ	3	F1	I	3		LQ3	P001		MP7 MP17	T12	TP2 TP7	L4BN					339	312	3/0-0-1-0	При перевозке груза в стеклянной таре: "Спускать с горки осторожно"	1303	ВИНИЛИДЕНХЛОРИД СТАБИЛИЗИРОВАННЫЙ
																				0-0-1-0	-		
1304	ЭФИР ВИНИЛИЗОБУТИЛОВЫЙ СТАБИЛИЗИРОВАННЫЙ	3	F1	II	3		LQ4	P001 IBC02 R001		MP19	T4	TP1	LGBF					339	306	3/1-1*-1-1	При перевозке груза в стеклянной таре: "Спускать с горки осторожно"	1304	ЭФИР ВИНИЛИЗОБУТИЛОВЫЙ СТАБИЛИЗИРОВАННЫЙ
1305	ВИНИЛТРИХЛОРСИЛАН СТАБИЛИЗИРОВАННЫЙ	3	FC	I	3+8		LQ3	P001		MP7 MP17	T11	TP2 TP13	L10CH	TU14 TE1 TE21				X338	321	3/1-1*-1-1	При перевозке груза в стеклянной таре: "Спускать с горки осторожно"	1305	ВИНИЛТРИХЛОРСИЛАН СТАБИЛИЗИРОВАННЫЙ
1306	АНТИСЕПТИКИ ДЛЯ ДРЕВЕСИНЫ ЖИДКИЕ (давление паров при 50°C более 110 кПа, но не более 175 кПа)	3	F1	II	3	640C	LQ6	P001		MP19	T4	TP1 TP8	L1,5BN					33	328	3/0-0-1-0	При перевозке груза в стеклянной таре: "Спускать с горки осторожно"	1306	АНТИСЕПТИКИ ДЛЯ ДРЕВЕСИНЫ ЖИДКИЕ (давление паров при 50°C более 110 кПа, но не более 175 кПа)
1306	АНТИСЕПТИКИ ДЛЯ ДРЕВЕСИНЫ ЖИДКИЕ (давление паров при 50°C не более 110 кПа)	3	F1	II	3	640D	LQ6	P001 IBC02 R001		MP19	T4	TP1 TP8	LGBF					33	328	3/0-0-1-0	При перевозке груза в стеклянной таре: "Спускать с горки осторожно"	1306	АНТИСЕПТИКИ ДЛЯ ДРЕВЕСИНЫ ЖИДКИЕ (давление паров при 50°C не более 110 кПа)
1306	АНТИСЕПТИКИ ДЛЯ ДРЕВЕСИНЫ ЖИДКИЕ (невязкие)	3	F1	III	3	640E	LQ7	P001 IBC03 LP01 R001		MP19	T2	TP1	LGBF					30	328	3/0-0-1-0	При перевозке груза в стеклянной таре: "Спускать с горки осторожно"	1306	АНТИСЕПТИКИ ДЛЯ ДРЕВЕСИНЫ ЖИДКИЕ (невязкие)

1306	АНТИСЕПТИКИ ДЛЯ ДРЕВЕСИНЫ ЖИДКИЕ (имеющие температуру вспышки ниже 23°C и вязкие согласно пункту 2.2.3.1.4) (давление паров при 50°C более 175 кПа)	3	F1	III	3	640F	LQ7	P001 LP01 R001		MP19	T2	TP1	L4BN					33	328	3/0-0-1-0	При перевозке груза в стеклянной таре: "Спускать с горки осторожно"	1306	АНТИСЕПТИКИ ДЛЯ ДРЕВЕСИНЫ ЖИДКИЕ (имеющие температуру вспышки ниже 23°C и вязкие согласно пункту 2.2.3.1.4) (давление паров при 50°C более 175 кПа)
1306	АНТИСЕПТИКИ ДЛЯ ДРЕВЕСИНЫ ЖИДКИЕ (имеющие температуру вспышки ниже 23°C и вязкие согласно пункту 2.2.3.1.4) (давление паров при 50°C более 110 кПа, но не более 175 кПа)	3	F1	III	3	640G	LQ7	P001 LP01 R001		MP19	T2	TP1	L1,5BN					33	328	3/0-0-1-0	При перевозке груза в стеклянной таре: "Спускать с горки осторожно"	1306	АНТИСЕПТИКИ ДЛЯ ДРЕВЕСИНЫ ЖИДКИЕ (имеющие температуру вспышки ниже 23°C и вязкие согласно пункту 2.2.3.1.4) (давление паров при 50°C более 110 кПа, но не более 175 кПа)
1306	АНТИСЕПТИКИ ДЛЯ ДРЕВЕСИНЫ ЖИДКИЕ (имеющие температуру вспышки ниже 23°C и вязкие согласно пункту 2.2.3.1.4) (давление паров при 50°C не более 110 кПа)	3	F1	III	3	640H	LQ7	P001 IBC02 LP01 R001		MP19	T2	TP1	LGBF					33	328	3/0-0-1-0	При перевозке груза в стеклянной таре: "Спускать с горки осторожно"	1306	АНТИСЕПТИКИ ДЛЯ ДРЕВЕСИНЫ ЖИДКИЕ (имеющие температуру вспышки ниже 23°C и вязкие согласно пункту 2.2.3.1.4) (давление паров при 50°C не более 110 кПа)
1307	КСИЛОЛЫ	3	F1	II	3		LQ4	P001 IBC02 R001		MP19	T4	TP1	LGBF					33	309	- 0-0-1-0	При перевозке груза в стеклянной таре: "Спускать с горки осторожно" -	1307	КСИЛОЛЫ
1307	КСИЛОЛЫ	3	F1	III	3		LQ7	P001 IBC03 LP01 R001		MP19	T2	TP1	LGBF					30	309	- 0-0-1-0	При перевозке груза в стеклянной таре: "Спускать с горки осторожно" -	1307	КСИЛОЛЫ
1308	ЦИРКОНИЙ, СУСПЕНДИРОВАННЫЙ В ЛЕГКОВОСПЛАМЕНЯЮЩЕЙСЯ ЖИДКОСТИ (давление паров при 50°C более 175 кПа)	3	F1	I	3	640A	LQ3	P001	PP33	MP7 MP17			L4BN					33	328	3/0-0-1-0	При перевозке груза в стеклянной таре: "Спускать с горки осторожно"	1308	ЦИРКОНИЙ, СУСПЕНДИРОВАННЫЙ В ЛЕГКОВОСПЛАМЕНЯЮЩЕЙСЯ ЖИДКОСТИ (давление паров при 50°C более 175 кПа)
1308	ЦИРКОНИЙ, СУСПЕНДИРОВАННЫЙ В ЛЕГКОВОСПЛАМЕНЯЮЩЕЙСЯ ЖИДКОСТИ (давление паров при 50°C более 110 кПа, но не более 175 кПа)	3	F1	I	3	640B	LQ3	P001	PP33	MP7 MP17			L1,5BN					33	328	3/0-0-1-0	При перевозке груза в стеклянной таре: "Спускать с горки осторожно"	1308	ЦИРКОНИЙ, СУСПЕНДИРОВАННЫЙ В ЛЕГКОВОСПЛАМЕНЯЮЩЕЙСЯ ЖИДКОСТИ (давление паров при 50°C более 110 кПа, но не более 175 кПа)

1308	ЦИРКОНИЙ, СУСПЕНДИРОВАННЫЙ В ЛЕГКОВОСПЛАМЕНЯЮЩЕЙСЯ ЖИДКОСТИ (давление паров при 50°С более 110 кПа, но не более 175 кПа)	3	F1	II	3	640C	LQ4	P001 R001	PP33	MP19			L1,5BN					33	328	3/0-0-1-0	При перевозке груза в стеклянной таре: "Спускать с горки осторожно"	1308	ЦИРКОНИЙ, СУСПЕНДИРОВАННЫЙ В ЛЕГКОВОСПЛАМЕНЯЮЩЕЙСЯ ЖИДКОСТИ (давление паров при 50°С более 110 кПа, но не более 175 кПа)
1308	ЦИРКОНИЙ, СУСПЕНДИРОВАННЫЙ В ЛЕГКОВОСПЛАМЕНЯЮЩЕЙСЯ ЖИДКОСТИ (давление паров при 50°С не более 110 кПа)	3	F1	II	3	640D	LQ4	P001 R001	PP33	MP19			LGBF					33	328	3/0-0-1-0	При перевозке груза в стеклянной таре: "Спускать с горки осторожно"	1308	ЦИРКОНИЙ, СУСПЕНДИРОВАННЫЙ В ЛЕГКОВОСПЛАМЕНЯЮЩЕЙСЯ ЖИДКОСТИ (давление паров при 50°С не более 110 кПа)
1308	ЦИРКОНИЙ, СУСПЕНДИРОВАННЫЙ В ЛЕГКОВОСПЛАМЕНЯЮЩЕЙСЯ ЖИДКОСТИ	3	F1	III	3		LQ7	P001 R001		MP19			LGBF					30	328	3/0-0-1-0	При перевозке груза в стеклянной таре: "Спускать с горки осторожно"	1308	ЦИРКОНИЙ, СУСПЕНДИРОВАННЫЙ В ЛЕГКОВОСПЛАМЕНЯЮЩЕЙСЯ ЖИДКОСТИ
1309	АЛЮМИНИЙ — ПОРОШОК ПОКРЫТЫЙ	4.1	F3	II	4.1		LQ8	P002 IBC08	PP38 B4	MP11			SGAN		W1			40	403	3/0-0-1-0	При перевозке груза в стеклянной таре: "Спускать с горки осторожно"	1309	АЛЮМИНИЙ — ПОРОШОК ПОКРЫТЫЙ
1309	АЛЮМИНИЙ — ПОРОШОК ПОКРЫТЫЙ	4.1	F3	III	4.1		LQ9	P002 IBC08 LP02 R001	PP11 B3	MP11			SGAV		W1	VW1		40	403	3/0-0-1-0	При перевозке груза в стеклянной таре: "Спускать с горки осторожно"	1309	АЛЮМИНИЙ — ПОРОШОК ПОКРЫТЫЙ
1310	АММОНИЯ ПИКРАТ УВЛАЖНЕННЫЙ с массовой долей воды не менее 10%	4.1	D	I	4.1		LQ0	P406	PP26	MP2					W1			40	404	3/0-0-1-0	При перевозке груза в стеклянной таре: "Спускать с горки осторожно"	1310	АММОНИЯ ПИКРАТ УВЛАЖНЕННЫЙ с массовой долей воды не менее 10%
1312	БОРНЕОЛ	4.1	F1	III	4.1		LQ9	P002 IBC08 LP02 R001	B3	MP10			SGAV		W1	VW1		40	402	3/0-0-1-0	При перевозке груза в стеклянной таре: "Спускать с горки осторожно"	1312	БОРНЕОЛ
1313	КАЛЬЦИЯ РЕЗИНАТ	4.1	F3	III	4.1		LQ9	P002 IBC06 R001		MP11			SGAV		W1 W12	VW1		40	404	3/0-0-1-0	При перевозке груза в стеклянной таре: "Спускать с горки осторожно"	1313	КАЛЬЦИЯ РЕЗИНАТ

1314	КАЛЬЦИЯ РЕЗИНАТ РАСПЛАВЛЕННЫЙ	4.1	F3	III	4.1		LQ9	P002 IBC04 R001		MP11			SGAV		W1	VW1		40	404	3/0-0-1-0	При перевозке груза в стеклянной таре: "Спускать с горки осторожно"	1314	КАЛЬЦИЯ РЕЗИНАТ РАСПЛАВЛЕННЫЙ
1318	КОБАЛЬТА РЕЗИНАТ ОСАЖДЕННЫЙ	4.1	F3	III	4.1		LQ9	P002 IBC06 R001		MP11			SGAV		W1 W12	VW1		40	404	3/0-0-1-0	При перевозке груза в стеклянной таре: "Спускать с горки осторожно"	1318	КОБАЛЬТА РЕЗИНАТ ОСАЖДЕННЫЙ
1320	ДИНИТРОФЕНОЛ УВЛАЖНЕННЫЙ с массовой долей воды не менее 15%	4.1	DT	I	4.1+6.1		LQ0	P406	PP26	MP2					W1		CW28	46	404	3/0-0-1-0	При перевозке груза в стеклянной таре: "Спускать с горки осторожно"	1320	ДИНИТРОФЕНОЛ УВЛАЖНЕННЫЙ с массовой долей воды не менее 15%
1321	ДИНИТРОФЕНОЛЯТЫ УВЛАЖНЕННЫЕ с массовой долей воды не менее 15%	4.1	DT	I	4.1+6.1		LQ0	P406	PP26	MP2					W1		CW28	46	404	3/0-0-1-0	При перевозке груза в стеклянной таре: "Спускать с горки осторожно"	1321	ДИНИТРОФЕНОЛЯТЫ УВЛАЖНЕННЫЕ с массовой долей воды не менее 15%
1322	ДИНИТРОРЕЗОРЦИН УВЛАЖНЕННЫЙ с массовой долей воды не менее 15%	4.1	D	I	4.1		LQ0	P406	PP26	MP2					W1			40	404	3/0-0-1-0	При перевозке груза в стеклянной таре: "Спускать с горки осторожно"	1322	ДИНИТРОРЕЗОРЦИН УВЛАЖНЕННЫЙ с массовой долей воды не менее 15%
1323	ФЕРРОЦЕРИЙ	4.1	F3	II	4.1	249	LQ8	P002 IBC08	B4	MP11			SGAN		W1			40	403	3/0-0-1-0	При перевозке груза в стеклянной таре: "Спускать с горки осторожно"	1323	ФЕРРОЦЕРИЙ
1324	КИНО- И ФОТОПЛЕНКА НА НИТРОЦЕЛЛЮЛОЗНОЙ ОСНОВЕ, покрытая желатином, исключая отходы	4.1	F1	III	4.1		LQ9	P002 R001	PP15	MP11					W1			40	402	3/0-0-1-0	-	1324	КИНО- И ФОТОПЛЕНКА НА НИТРОЦЕЛЛЮЛОЗНОЙ ОСНОВЕ, покрытая желатином, исключая отходы
1325	ВЕЩЕСТВО ТВЕРДОЕ ЛЕГКОВОСПЛАМЕНЯЮЩЕЕСЯ ОРГАНИЧЕСКОЕ, Н.У.К.	4.1	F1	II	4.1	274	LQ8	P002 IBC08	B4	MP10	T3	TP1	SGAN		W1			40	412	3/0-0-1-0	При перевозке груза в стеклянной таре: "Спускать с горки осторожно"	1325	ВЕЩЕСТВО ТВЕРДОЕ ЛЕГКОВОСПЛАМЕНЯЮЩЕЕСЯ ОРГАНИЧЕСКОЕ, Н.У.К.

1325	ВЕЩЕСТВО ТВЕРДОЕ ЛЕГКОВОСПЛАМЕНЯЮЩЕЕСЯ ОРГАНИЧЕСКОЕ, Н.У.К.	4.1	F1	III	4.1	274	LQ9	P002 IBC08 LP02 R001	B3	MP10	T1	TP1	SGAV		W1	VW1		40	412	3/0-0-1-0	При перевозке груза в стеклянной таре: "Спускать с горки осторожно"	1325	ВЕЩЕСТВО ТВЕРДОЕ ЛЕГКОВОСПЛАМЕНЯЮЩЕЕСЯ ОРГАНИЧЕСКОЕ, Н.У.К.
1326	ГАФНИЙ — ПОРОШОК УВЛАЖНЕННЫЙ с долей воды не менее 25%	4.1	F3	II	4.1	586	LQ8	P410 IBC06	PP40	MP11			SGAN		W1 W12			40	403	3/0-0-1-0	При перевозке груза в стеклянной таре: "Спускать с горки осторожно"	1326	ГАФНИЙ — ПОРОШОК УВЛАЖНЕННЫЙ с долей воды не менее 25%
1327	Сено, Полова или Солома	4.1	F1		Не подпадает под действие прил. 2 к СМГС								Не подпадает под действие прил. 2 к СМГС									1327	Сено, Полова или Солома
1328	ГЕКСАМЕТИЛЕНТЕТРАМИН	4.1	F1	III	4.1		LQ9	P002 IBC08 R001	B3	MP10			SGAV		W1	VW1		40	402	3/0-0-1-0	При перевозке груза в стеклянной таре: "Спускать с горки осторожно"	1328	ГЕКСАМЕТИЛЕНТЕТРАМИН
1330	МАРГАНЦА РЕЗИНАТ	4.1	F3	III	4.1		LQ9	P002 IBC06 R001		MP11			SGAV		W1 W12	VW1		40	404	3/0-0-1-0	При перевозке груза в стеклянной таре: "Спускать с горки осторожно"	1330	МАРГАНЦА РЕЗИНАТ
1331	ТЕРМОСПИЧКИ	4.1	F1	III	4.1	293	LQ9	P407	PP27	MP12					W1			40	402	3/0-0-1-0	-	1331	ТЕРМОСПИЧКИ
1332	МЕТАЛЬДЕГИД	4.1	F1	III	4.1		LQ9	P002 IBC08 LP02 R001	B3	MP10			SGAV		W1	VW1		40	402	3/0-0-1-0	При перевозке груза в стеклянной таре: "Спускать с горки осторожно"	1332	МЕТАЛЬДЕГИД
1333	ЦЕРИЙ – пластинки, слитки или бруски	4.1	F3	II	4.1		LQ8	P002 IBC08	B4	MP11					W1			40	403	3/0-0-1-0	При перевозке груза в стеклянной таре: "Спускать с горки осторожно"	1333	ЦЕРИЙ – пластинки, слитки или бруски
1334	НАФТАЛИН СЫРОЙ или НАФТАЛИН ОЧИЩЕННЫЙ	4.1	F1	III	4.1	501	LQ9	P002 IBC08 LP02 R001	B3	MP10			SGAV		W1	VW2		40	402	3/0-0-1-0	При перевозке груза в стеклянной таре: "Спускать с горки осторожно"	1334	НАФТАЛИН СЫРОЙ или НАФТАЛИН ОЧИЩЕННЫЙ

1336	НИТРОГУАНИДИН (ПИКРИТ) УВЛАЖНЕННЫЙ с массовой долей воды не менее 20%	4.1	D	I	4.1		LQ0	P406		MP2					W1			40	404	3/0-0-1-0	При перевозке груза в стеклянной таре: "Спускать с горки осторожно"	1336	НИТРОГУАНИДИН (ПИКРИТ) УВЛАЖНЕННЫЙ с массовой долей воды не менее 20%
1337	НИТРОКРАХМАЛ УВЛАЖНЕННЫЙ с массовой долей воды не менее 20%	4.1	D	I	4.1		LQ0	P406		MP2					W1			40	404	3/0-0-1-0	При перевозке груза в стеклянной таре: "Спускать с горки осторожно"	1337	НИТРОКРАХМАЛ УВЛАЖНЕННЫЙ с массовой долей воды не менее 20%
1338	ФОСФОР АМОРФНЫЙ	4.1	F3	III	4.1		LQ9	P410 IBC08 R001	B3	MP11			SGAV		W1	VW1		40	404	3/0-0-1-0	При перевозке груза в стеклянной таре: "Спускать с горки осторожно"	1338	ФОСФОР АМОРФНЫЙ
1339	ФОСФОРА ГЕПТАСУЛЬФИД, не содержащий желтого или белого фосфора	4.1	F3	II	4.1	602	LQ8	P410 IBC04		MP11			SGAN		W1			40	404	3/0-0-1-0	При перевозке груза в стеклянной таре: "Спускать с горки осторожно"	1339	ФОСФОРА ГЕПТАСУЛЬФИД, не содержащий желтого или белого фосфора
1340	ФОСФОРА ПЕНТАСУЛЬФИД, не содержащий желтого или белого фосфора	4.3	WF2	II	4.3+4.1	602	LQ11	P410 IBC04		MP14			SGAN		W1		CW23	423	409	3/0-0-1-0	При перевозке груза в стеклянной таре: "Спускать с горки осторожно"	1340	ФОСФОРА ПЕНТАСУЛЬФИД, не содержащий желтого или белого фосфора
1341	ФОСФОРА СЕСКВИСУЛЬФИД, не содержащий желтого или белого фосфора	4.1	F3	II	4.1	602	LQ8	P410 IBC04		MP11			SGAN		W1			40	404	3/0-0-1-0	При перевозке груза в стеклянной таре: "Спускать с горки осторожно"	1341	ФОСФОРА СЕСКВИСУЛЬФИД, не содержащий желтого или белого фосфора
1343	ФОСФОРА ТРИСУЛЬФИД, не содержащий желтого или белого фосфора	4.1	F3	II	4.1	602	LQ8	P410 IBC04		MP11			SGAN		W1			40	404	3/0-0-1-0	При перевозке груза в стеклянной таре: "Спускать с горки осторожно"	1343	ФОСФОРА ТРИСУЛЬФИД, не содержащий желтого или белого фосфора
1344	ТРИНИТРОФЕНОЛ УВЛАЖНЕННЫЙ с массовой долей воды не менее 30%	4.1	D	I	4.1		LQ0	P406	PP26	MP2					W1			40	404	3/0-0-1-0	При перевозке груза в стеклянной таре: "Спускать с горки осторожно"	1344	ТРИНИТРОФЕНОЛ УВЛАЖНЕННЫЙ с массовой долей воды не менее 30%

1345	КАУЧУК В ОТХОДАХ или КАУЧУК РЕГЕНЕРИРОВАННЫЙ – порошок или гранулы	4.1	F1	II	4.1		LQ8	P002 IBC08	B4	MP11			SGAN		W1			40	402	3/0-0-1-0	При перевозке груза в стеклянной таре: "Спускать с горки осторожно"	1345	КАУЧУК В ОТХОДАХ или КАУЧУК РЕГЕНЕРИРОВАННЫЙ – порошок или гранулы
1346	КРЕМНИЙ — ПОРОШОК АМОРФНЫЙ	4.1	F3	III	4.1	32	LQ9	P002 IBC08 LP02 R001	B3	MP11			SGAV		W1	VW1		40	403	3/0-0-1-0	При перевозке груза в стеклянной таре: "Спускать с горки осторожно"	1346	КРЕМНИЙ — ПОРОШОК АМОРФНЫЙ
1347	СЕРЕБРА ПИКРАТ УВЛАЖНЕННЫЙ с массовой долей воды не менее 30%	4.1	D	I	4.1		LQ0	P406	PP25 PP26	MP2					W1			40	404	3/0-0-1-0	При перевозке груза в стеклянной таре: "Спускать с горки осторожно"	1347	СЕРЕБРА ПИКРАТ УВЛАЖНЕННЫЙ с массовой долей воды не менее 30%
1348	НАТРИЯ ДИНИТРО-о-КРЕЗОЛЯТ УВЛАЖНЕННЫЙ с массовой долей воды не менее 15%	4.1	DT	I	4.1+6.1		LQ0	P406	PP26	MP2					W1		CW28	46	404	3/0-0-1-0	-	1348	НАТРИЯ ДИНИТРО-о-КРЕЗОЛЯТ УВЛАЖНЕННЫЙ с массовой долей воды не менее 15%
1349	НАТРИЯ ПИКРАМАТ УВЛАЖНЕННЫЙ с массовой долей воды не менее 20%	4.1	D	I	4.1		LQ0	P406	PP26	MP2					W1			40	404	3/0-0-1-0	При перевозке груза в стеклянной таре: "Спускать с горки осторожно"	1349	НАТРИЯ ПИКРАМАТ УВЛАЖНЕННЫЙ с массовой долей воды не менее 20%
1350	СЕРА	4.1	F3	III	4.1	242	LQ9	P002 IBC08 LP02 R001	B3	MP11	T1	TP1	SGAV		W1	VW1		40	404	3/0-0-1-0	При перевозке груза в стеклянной таре: "Спускать с горки осторожно"	1350	СЕРА
1352	ТИТАН — ПОРОШОК УВЛАЖНЕННЫЙ с долей воды не менее 25%	4.1	F3	II	4.1	586	LQ8	P410 IBC06	PP40	MP11			SGAN		W1 W12			40	403	3/0-0-1-0	При перевозке груза в стеклянной таре: "Спускать с горки осторожно"	1352	ТИТАН — ПОРОШОК УВЛАЖНЕННЫЙ с долей воды не менее 25%
1353	ВОЛОКНА или ТКАНИ, ПРОПИТАННЫЕ НИТРОЦЕЛЛЮЛОЗОЙ С НИЗКИМ СОДЕРЖАНИЕМ НИТРАТОВ, Н.У.К.	4.1	F1	III	4.1	274 502	LQ9	P410 IBC08 R001	B3	MP11					W1			40	402	3/0-0-1-0	При перевозке груза в стеклянной таре: "Спускать с горки осторожно"	1353	ВОЛОКНА или ТКАНИ, ПРОПИТАННЫЕ НИТРОЦЕЛЛЮЛОЗОЙ С НИЗКИМ СОДЕРЖАНИЕМ НИТРАТОВ, Н.У.К.

1354	ТРИНИТРОБЕНЗОЛ УВЛАЖНЕННЫЙ с массовой долей воды не менее 30%	4.1	D	I	4.1		LQ0	P406		MP2					W1			40	404	3/0-0-1-0	При перевозке груза в стеклянной таре: "Спускать с горки осторожно"	1354	ТРИНИТРОБЕНЗОЛ УВЛАЖНЕННЫЙ с массовой долей воды не менее 30%
1355	КИСЛОТА ТРИНИТРОБЕНЗОЙНАЯ УВЛАЖНЕННАЯ с массовой долей воды не менее 30%	4.1	D	I	4.1		LQ0	P406		MP2					W1			40	404	3/0-0-1-0	При перевозке груза в стеклянной таре: "Спускать с горки осторожно"	1355	КИСЛОТА ТРИНИТРОБЕНЗОЙНАЯ УВЛАЖНЕННАЯ с массовой долей воды не менее 30%
1356	ТРИНИТРОТОЛУОЛ (ТНТ) УВЛАЖНЕННЫЙ с массовой долей воды не менее 30%	4.1	D	I	4.1		LQ0	P406		MP2					W1			40	404	3/0-0-1-0	При перевозке груза в стеклянной таре: "Спускать с горки осторожно"	1356	ТРИНИТРОТОЛУОЛ (ТНТ) УВЛАЖНЕННЫЙ с массовой долей воды не менее 30%
1357	КАРБАМИДА НИТРАТ УВЛАЖНЕННЫЙ с массовой долей воды не менее 20%	4.1	D	I	4.1	227	LQ0	P406		MP2					W1			40	404	3/0-0-1-0	При перевозке груза в стеклянной таре: "Спускать с горки осторожно"	1357	КАРБАМИДА НИТРАТ УВЛАЖНЕННЫЙ с массовой долей воды не менее 20%
1358	ЦИРКОНИЙ — ПОРОШОК УВЛАЖНЕННЫЙ с долей воды не менее 25%	4.1	F3	II	4.1	586	LQ8	P410 IBC06	PP40	MP11			SGAN		W1 W12			40	403	3/0-0-1-0	При перевозке груза в стеклянной таре: "Спускать с горки осторожно"	1358	ЦИРКОНИЙ — ПОРОШОК УВЛАЖНЕННЫЙ с долей воды не менее 25%
1360	КАЛЬЦИЯ ФОСФИД	4.3	WT2	I	4.3+6.1		LQ0	P403		MP2					W1		CW23 CW28	X462	408	0-0-1-0	-	1360	КАЛЬЦИЯ ФОСФИД
1361	УГОЛЬ или САЖА животного или растительного происхождения	4.2	S2	II	4.2		LQ0	P002 IBC06	PP12	MP14			SGAN	TU11	W1 W12 W13			40	405	3/0-0-1-0	При перевозке груза в стеклянной таре: "Спускать с горки осторожно"	1361	УГОЛЬ или САЖА животного или растительного происхождения
1361	УГОЛЬ или САЖА животного или растительного происхождения	4.2	S2	III	4.2		LQ0	P002 IBC08 LP02 R001	PP12 B3	MP14			SGAV		W1 W13	VW4		40	405	3/0-0-1-0	При перевозке груза в стеклянной таре: "Спускать с горки осторожно"	1361	УГОЛЬ или САЖА животного или растительного происхождения

1362	УГОЛЬ АКТИВИРОВАННЫЙ	4.2	S2	III	4.2	646	LQ0	P002 IBC08 LP02 R001	PP11 B3	MP14			SGAV		W1	VW4		40	405	3/0-0-1-0	При перевозке груза в стеклянной таре: "Спускать с горки осторожно"	1362	УГОЛЬ АКТИВИРОВАННЫЙ
1363	КОПРА	4.2	S2	III	4.2		LQ0	P003 IBC08 LP02 R001	PP20 B3 B6	MP14					W1	VW4		40	405	0-0-1-0	При перевозке груза в стеклянной таре: "Спускать с горки осторожно"	1363	КОПРА
1364	ХЛОПКА ОТХОДЫ, ПРОПИТАННЫЕ МАСЛОМ	4.2	S2	III	4.2		LQ0	P003 IBC08 LP02 R001	PP19 B3 B6	MP14					W1	VW4		40	405	3/3-1-1-1	-	1364	ХЛОПКА ОТХОДЫ, ПРОПИТАННЫЕ МАСЛОМ
1365	ХЛОПОК ВЛАЖНЫЙ	4.2	S2	III	4.2		LQ0	P003 IBC08 LP02 R001	PP19 B3 B6	MP14					W1	VW4		40	405	3/3-1-1-1	-	1365	ХЛОПОК ВЛАЖНЫЙ
1366	ДИЭТИЛЦИНК	4.2	SW	I	4.2+4.3		LQ0	P400 PR1		MP2	T21	TP2 TP7	L21DH	TU4 TU14 TU22 TC1 TE1 TE21 TM1	W1			X333	409	3/1-1*-1-1	При перевозке груза в стеклянной таре: "Спускать с горки осторожно"	1366	ДИЭТИЛЦИНК
1369	п-НИТРОЗОДИМЕТИЛАНИЛИН	4.2	S2	II	4.2		LQ0	P410 IBC06		MP14			SGAN		W1 W12			40	405	3/0-0-1-0	При перевозке груза в стеклянной таре: "Спускать с горки осторожно"	1369	п-НИТРОЗОДИМЕТИЛАНИЛИН
1370	ДИМЕТИЛЦИНК	4.2	SW	I	4.2+4.3		LQ0	P400 PR1		MP2	T21	TP2 TP7	L21DH	TU4 TU14 TU22 TC1 TE1 TE21 TM1	W1			X333	409	3/1-1*-1-1	При перевозке груза в стеклянной таре: "Спускать с горки осторожно"	1370	ДИМЕТИЛЦИНК
1372	Волокна животного происхождения или волокна растительного происхождения сожженные, влажные или сырые	4.2	S2		Не подпадает под действие прил. 2 к СМГС								Не подпадает под действие прил. 2 к СМГС									1372	Волокна животного происхождения или волокна растительного происхождения сожженные, влажные или сырые
1373	ВОЛОКНА или ТКАНИ ЖИВОТНОГО или РАСТИТЕЛЬНОГО или СИНТЕТИЧЕСКОГО ПРОИСХОЖДЕНИЯ, Н.У.К., пропитанные маслом	4.2	S2	III	4.2	274	LQ0	P410 IBC08 R001	B3	MP14					W1	VW4		40	415	3/0-0-1-0	При перевозке груза в стеклянной таре: "Спускать с горки осторожно"	1373	ВОЛОКНА или ТКАНИ ЖИВОТНОГО или РАСТИТЕЛЬНОГО или СИНТЕТИЧЕСКОГО ПРОИСХОЖДЕНИЯ, Н.У.К., пропитанные маслом
1374	МУКА РЫБНАЯ (РЫБНЫЕ ОТХОДЫ) НЕСТАБИЛИЗИРОВАНАЯ	4.2	S2	II	4.2	300	LQ0	P410 IBC08	B4	MP14					W1			40	405	3/0-0-1-0	-	1374	МУКА РЫБНАЯ (РЫБНЫЕ ОТХОДЫ) НЕСТАБИЛИЗИРОВАНАЯ

1376	ЖЕЛЕЗА ОКСИД ОТРАБОТАННЫЙ или ЖЕЛЕЗО ГУБЧАТОЕ — ОТХОДЫ, полученные при очистке каменноугольного газа	4.2	S4	III	4.2	592	LQ0	P002 IBC08 LP02 R001	B3	MP14			SGAV		W1	VW4		40	405	3/0-0-1-0	При перевозке груза в стеклянной таре: "Спускать с горки осторожно"	1376	ЖЕЛЕЗА ОКСИД ОТРАБОТАННЫЙ или ЖЕЛЕЗО ГУБЧАТОЕ — ОТХОДЫ, полученные при очистке каменноугольного газа
1378	КАТАЛИЗАТОР МЕТАЛЛИЧЕСКИЙ УВЛАЖНЕННЫЙ с видимым избытком жидкости	4.2	S4	II	4.2	274	LQ0	P410 IBC01	PP39	MP14			SGAN		W1			40	405	3/0-0-1-0	При перевозке груза в стеклянной таре: "Спускать с горки осторожно"	1378	КАТАЛИЗАТОР МЕТАЛЛИЧЕСКИЙ УВЛАЖНЕННЫЙ с видимым избытком жидкости
1379	БУМАГА, ОБРАБОТАННАЯ НЕНАСЫЩЕННЫМИ МАСЛАМИ, не полностью высушенная (включая бумагу копировальную)	4.2	S2	III	4.2		LQ0	P410 IBC08 R001	B3	MP14					W1	VW4		40	405	3/0-0-1-0	При перевозке груза в стеклянной таре: "Спускать с горки осторожно"	1379	БУМАГА, ОБРАБОТАННАЯ НЕНАСЫЩЕННЫМИ МАСЛАМИ, не полностью высушенная (включая бумагу копировальную)
1380	ПЕНТАБОРАН	4.2	ST3	I	4.2+6.1		LQ0	P601 PR1		MP2			L21DH	TU14 TC1 TE1 TE21 TM1	W1		CW28	333	407	3/1-1*-1-1	При перевозке груза в стеклянной таре: "Спускать с горки осторожно"	1380	ПЕНТАБОРАН
1381	ФОСФОР БЕЛЫЙ или ЖЕЛТЫЙ ПОД ВОДОЙ или В РАСТВОРЕ	4.2	ST3	I	4.2+6.1	503	LQ0	P405		MP2	T9	TP3 TP31	L10DH(+)	TU14 TU16 TU21 TE3 TE21	W1		CW28 CW48	46	406	3/0-0-1-0 3/1-1-3-1	- Не спускать с горки	1381	ФОСФОР БЕЛЫЙ или ЖЕЛТЫЙ ПОД ВОДОЙ или В РАСТВОРЕ
1381	ФОСФОР БЕЛЫЙ или ЖЕЛТЫЙ СУХОЙ	4.2	ST4	I	4.2+6.1	503	LQ0	P405		MP2	T9	TP3 TP31	L10DH(+)	TU14 TU16 TU21 TE3 TE21	W1		CW28 CW48	46	406	3/0-0-1-0 3/1-1-3-1	- Не спускать с горки	1381	ФОСФОР БЕЛЫЙ или ЖЕЛТЫЙ СУХОЙ
1382	КАЛИЯ СУЛЬФИД БЕЗВОДНЫЙ или КАЛИЯ СУЛЬФИД с долей кристаллизационной воды менее 30%	4.2	S4	II	4.2	504	LQ0	P410 IBC06		MP14			SGAN		W1 W12			40	409	0-0-1-0	При перевозке груза в стеклянной таре: "Спускать с горки осторожно"	1382	КАЛИЯ СУЛЬФИД БЕЗВОДНЫЙ или КАЛИЯ СУЛЬФИД с долей кристаллизационной воды менее 30%
1383	МЕТАЛЛ ПИРОФОРНЫЙ, Н.У.К., или СПЛАВ ПИРОФОРНЫЙ, Н.У.К.	4.2	S4	I	4.2	274	LQ0	P404		MP13					W1			43	415	3/0-0-1-0	При перевозке груза в стеклянной таре: "Спускать с горки осторожно"	1383	МЕТАЛЛ ПИРОФОРНЫЙ, Н.У.К., или СПЛАВ ПИРОФОРНЫЙ, Н.У.К.

1384	НАТРИЯ ДИТИОНИТ (НАТРИЯ ГИДРОСУЛЬФИТ)	4.2	S4	II	4.2		LQ0	P410 IBC06		MP14			SGAN		W1 W12			40	405	3/0-0-1-0	При перевозке груза в стеклянной таре: "Спускать с горки осторожно"	1384	НАТРИЯ ДИТИОНИТ (НАТРИЯ ГИДРОСУЛЬФИТ)
1385	НАТРИЯ СУЛЬФИД БЕЗВОДНЫЙ или НАТРИЯ СУЛЬФИД с долей кристаллизационной воды менее 30%	4.2	S4	II	4.2	504	LQ0	P410 IBC06		MP14			SGAN		W1 W12			40	409	0-0-1-0	При перевозке груза в стеклянной таре: "Спускать с горки осторожно"	1385	НАТРИЯ СУЛЬФИД БЕЗВОДНЫЙ или НАТРИЯ СУЛЬФИД с долей кристаллизационной воды менее 30%
1386	ЖМЫХ с массовой долей масла более 1,5% и влаги не более 11%	4.2	S2	III	4.2		LQ0	P003 IBC08 LP02 R001	PP20 B3 B6	MP14					W1	VW4		40	405	3/0-0-1-0	При перевозке груза в стеклянной таре: "Спускать с горки осторожно"	1386	ЖМЫХ с массовой долей масла более 1,5% и влаги не более 11%
1387	Шерсти отходы влажные	4.2	S2		Не подпадает под действие прил. 2 к СМГС								Не подпадает под действие прил. 2 к СМГС									1387	Шерсти отходы влажные
1389	АМАЛЬГАМА ЩЕЛОЧНЫХ МЕТАЛЛОВ	4.3	W2	I	4.3	182 274	LQ0	P402 P403 PR1		MP2			L10BN(+)	TU1 TE5 TT3 TM2	W1		CW23	X423	408	0-0-1-0	При перевозке груза в стеклянной таре: "Спускать с горки осторожно"	1389	АМАЛЬГАМА ЩЕЛОЧНЫХ МЕТАЛЛОВ
1390	АМИДЫ ЩЕЛОЧНЫХ МЕТАЛЛОВ	4.3	W2	II	4.3	182 274 505	LQ11	P410 IBC07		MP14			SGAN		W1 W12		CW23	423	421	3/0-0-1-0	При перевозке груза в стеклянной таре: "Спускать с горки осторожно"	1390	АМИДЫ ЩЕЛОЧНЫХ МЕТАЛЛОВ
1391	МЕТАЛЛ ЩЕЛОЧНОЙ ДИСПЕРГИРОВАННЫЙ или МЕТАЛЛ ЩЕЛОЧНОЗЕМЕЛЬНЫЙ ДИСПЕРГИРОВАННЫЙ	4.3	W1	I	4.3	182 183 274 282 506	LQ0	P402 PR1		MP2			L10BN(+)	TU1 TE5 TT3 TM2	W1		CW23	X423	409	3/0-0-1-0	При перевозке груза в стеклянной таре: "Спускать с горки осторожно"	1391	МЕТАЛЛ ЩЕЛОЧНОЙ ДИСПЕРГИРОВАННЫЙ или МЕТАЛЛ ЩЕЛОЧНОЗЕМЕЛЬНЫЙ ДИСПЕРГИРОВАННЫЙ
1392	АМАЛЬГАМА ЩЕЛОЧНОЗЕМЕЛЬНЫХ МЕТАЛЛОВ	4.3	W2	I	4.3	183 274 506	LQ0	P402 P403 IBC04		MP2			L10BN(+)	TU1 TE5 TT3 TM2	W1		CW23	X423	408	0-0-1-0	При перевозке груза в стеклянной таре: "Спускать с горки осторожно"	1392	АМАЛЬГАМА ЩЕЛОЧНОЗЕМЕЛЬНЫХ МЕТАЛЛОВ

1393	ЩЕЛОЧНОЗЕМЕЛЬНЫХ МЕТАЛЛОВ СПЛАВ, Н.У.К.	4.3	W2	II	4.3	183 274 506	LQ11	P410 IBC07		MP14			SGAN		W1 W12		CW23	423	421	3/0-0-1-0	При перевозке груза в стеклянной таре: "Спускать с горки осторожно"	1393	ЩЕЛОЧНОЗЕМЕЛЬНЫХ МЕТАЛЛОВ СПЛАВ, Н.У.К.
1394	АЛЮМИНИЯ КАРБИД	4.3	W2	II	4.3		LQ11	P410 IBC07		MP14			SGAN		W1 W12	VW5	CW23	423	408	0-0-1-0	При перевозке груза в стеклянной таре: "Спускать с горки осторожно"	1394	АЛЮМИНИЯ КАРБИД
1395	АЛЮМИНИЙ-ФЕРРОСИЛИЦИЙ – ПОРОШОК	4.3	WT2	II	4.3+6.1		LQ11	P410 IBC05	PP40	MP14			SGAN		W1		CW23 CW28	462	408	3/0-0-1-0	При перевозке груза в стеклянной таре: "Спускать с горки осторожно"	1395	АЛЮМИНИЙ-ФЕРРОСИЛИЦИЙ – ПОРОШОК
1396	АЛЮМИНИЙ – ПОРОШОК НЕПОКРЫТЫЙ	4.3	W2	II	4.3		LQ12	P410 IBC07	PP40	MP14			SGAN		W1 W12		CW23	423	409	0-0-1-0	При перевозке груза в стеклянной таре: "Спускать с горки осторожно"	1396	АЛЮМИНИЙ – ПОРОШОК НЕПОКРЫТЫЙ
1396	АЛЮМИНИЙ – ПОРОШОК НЕПОКРЫТЫЙ	4.3	W2	III	4.3		LQ12	P410 IBC08 R001	B4	MP14			SGAN		W1	VW5	CW23	423	409	0-0-1-0	При перевозке груза в стеклянной таре: "Спускать с горки осторожно"	1396	АЛЮМИНИЙ – ПОРОШОК НЕПОКРЫТЫЙ
1397	АЛЮМИНИЯ ФОСФИД	4.3	WT2	I	4.3+6.1	507	LQ0	P403		MP2					W1		CW23 CW28	X462	408	3/0-0-1-0	-	1397	АЛЮМИНИЯ ФОСФИД
1398	АЛЮМИНИЯ СИЛИЦИД – ПОРОШОК НЕПОКРЫТЫЙ	4.3	W2	III	4.3	37	LQ12	P410 IBC08 R001	B4	MP14			SGAN		W1	VW5	CW23	423	409	0-0-1-0	При перевозке груза в стеклянной таре: "Спускать с горки осторожно"	1398	АЛЮМИНИЯ СИЛИЦИД – ПОРОШОК НЕПОКРЫТЫЙ
1400	БАРИЙ	4.3	W2	II	4.3		LQ11	P410 IBC07		MP14			SGAN		W1 W12		CW23	423	409	0-0-1-0	При перевозке груза в стеклянной таре: "Спускать с горки осторожно"	1400	БАРИЙ

1401	КАЛЬЦИЙ	4.3	W2	II	4.3		LQ11	P410 IBC07		MP14			SGAN		W1 W12		CW23	423	409	0-0-1-0	При перевозке груза в стеклянной таре: "Спускать с горки осторожно"	1401	КАЛЬЦИЙ
1402	КАЛЬЦИЯ КАРБИД	4.3	W2	I	4.3		LQ0	P403 IBC04		MP2					W1		CW23	X423	408	0-0-1-0	При перевозке груза в стеклянной таре: "Спускать с горки осторожно"	1402	КАЛЬЦИЯ КАРБИД
1402	КАЛЬЦИЯ КАРБИД	4.3	W2	II	4.3		LQ11	P410 IBC07		MP14			SGAN		W1 W12	VW5	CW23	423	408	0-0-1-0	При перевозке груза в стеклянной таре: "Спускать с горки осторожно"	1402	КАЛЬЦИЯ КАРБИД
1403	КАЛЬЦИЯ ЦИАНАМИД с массовой долей карбида кальция более 0,1%	4.3	W2	III	4.3	38	LQ12	P410 IBC08 R001	B4	MP14			SGAN		W1		CW23	423	408	0-0-1-0	При перевозке груза в стеклянной таре: "Спускать с горки осторожно"	1403	КАЛЬЦИЯ ЦИАНАМИД с массовой долей карбида кальция более 0,1%
1404	КАЛЬЦИЯ ГИДРИД	4.3	W2	I	4.3		LQ0	P403		MP2					W1		CW23	X423	408	0-0-1-0	При перевозке груза в стеклянной таре: "Спускать с горки осторожно"	1404	КАЛЬЦИЯ ГИДРИД
1405	КАЛЬЦИЯ СИЛИЦИД	4.3	W2	II	4.3		LQ11	P410 IBC07		MP14			SGAN		W1 W12	VW7	CW23	423	408	0-0-1-0	При перевозке груза в стеклянной таре: "Спускать с горки осторожно"	1405	КАЛЬЦИЯ СИЛИЦИД
1405	КАЛЬЦИЯ СИЛИЦИД	4.3	W2	III	4.3		LQ12	P410 IBC08 R001	B4	MP14			SGAN		W1	VW5 VW7	CW23	423	408	0-0-1-0	При перевозке груза в стеклянной таре: "Спускать с горки осторожно"	1405	КАЛЬЦИЯ СИЛИЦИД
1407	ЦЕЗИЙ	4.3	W2	I	4.3		LQ0	P403 IBC04		MP2			L10CH(+)	TU2 TU14 TE5 TE21 TT3 TM2	W1		CW23	X423	409	0-0-1-0	При перевозке груза в стеклянной таре: "Спускать с горки осторожно"	1407	ЦЕЗИЙ

1408	ФЕРРОСИЛИЦИЙ с массовой долей кремния не менее 30%, но менее 90%	4.3	WT2	III	4.3+6.1	39	LQ12	P003 IBC08 R001	PP20 B4	MP14			SGAN		W1	VW1	CW23 CW28	462	408	0-0-1-0	При перевозке груза в стеклянной таре: "Спускать с горки осторожно"	1408	ФЕРРОСИЛИЦИЙ с массовой долей кремния не менее 30%, но менее 90%
1409	ГИДРИДЫ МЕТАЛЛОВ, РЕАГИРУЮЩИЕ С ВОДОЙ, Н.У.К.	4.3	W2	I	4.3	~~222~~ 274 508	LQ0	P403		MP2					W1		CW23	X423	421	3/0-0-1-0	При перевозке груза в стеклянной таре: "Спускать с горки осторожно"	1409	ГИДРИДЫ МЕТАЛЛОВ, РЕАГИРУЮЩИЕ С ВОДОЙ, Н.У.К.
1409	ГИДРИДЫ МЕТАЛЛОВ, РЕАГИРУЮЩИЕ С ВОДОЙ, Н.У.К.	4.3	W2	II	4.3	~~222~~ 274 508	LQ11	P410 IBC04		MP14			SGAN		W1		CW23	423	421	3/0-0-1-0	При перевозке груза в стеклянной таре: "Спускать с горки осторожно"	1409	ГИДРИДЫ МЕТАЛЛОВ, РЕАГИРУЮЩИЕ С ВОДОЙ, Н.У.К.
1410	ЛИТИЯ АЛЮМОГИДРИД	4.3	W2	I	4.3		LQ0	P403		MP2					W1		CW23	X423	490	0-0-1-0	При перевозке груза в стеклянной таре: "Спускать с горки осторожно"	1410	ЛИТИЯ АЛЮМОГИДРИД
1411	ЛИТИЯ АЛЮМОГИДРИД В ЭФИРЕ	4.3	WF1	I	4.3+3		LQ0	P402 PR1		MP2					W1		CW23	X323	407	3/0-0-1-0	При перевозке груза в стеклянной таре: "Спускать с горки осторожно"	1411	ЛИТИЯ АЛЮМОГИДРИД В ЭФИРЕ
1413	ЛИТИЯ БОРГИДРИД	4.3	W2	I	4.3		LQ0	P403		MP2					W1		CW23	X423	409	0-0-1-0	При перевозке груза в стеклянной таре: "Спускать с горки осторожно"	1413	ЛИТИЯ БОРГИДРИД
1414	ЛИТИЯ ГИДРИД	4.3	W2	I	4.3		LQ0	P403		MP2					W1		CW23	X423	409	0-0-1-0	При перевозке груза в стеклянной таре: "Спускать с горки осторожно"	1414	ЛИТИЯ ГИДРИД
1415	ЛИТИЙ	4.3	W2	I	4.3		LQ0	P403 IBC04		MP2			L10BN(+)	TU1 TE5 TT3 TM2	W1		CW23	X423	409	3/0-0-1-0	При перевозке груза в стеклянной таре: "Спускать с горки осторожно"	1415	ЛИТИЙ

1417	ЛИТИЯ СИЛИЦИД	4.3	W2	II	4.3		LQ11	P410 IBC07		MP14			SGAN		W1 W12		CW23	423	409	0-0-1-0	При перевозке груза в стеклянной таре: "Спускать с горки осторожно"	1417	ЛИТИЯ СИЛИЦИД
1418	МАГНИЙ — ПОРОШОК или МАГНИЯ СПЛАВЫ — ПОРОШОК	4.3	WS	I	4.3+4.2		LQ0	P403		MP2					W1		CW23	X423	409	3/0-0-1-0	При перевозке груза в стеклянной таре: "Спускать с горки осторожно"	1418	МАГНИЙ — ПОРОШОК или МАГНИЯ СПЛАВЫ — ПОРОШОК
1418	МАГНИЙ — ПОРОШОК или МАГНИЯ СПЛАВЫ — ПОРОШОК	4.3	WS	II	4.3+4.2		LQ11	P410 IBC05		MP14			SGAN		W1		CW23	423	409	3/0-0-1-0	При перевозке груза в стеклянной таре: "Спускать с горки осторожно"	1418	МАГНИЙ — ПОРОШОК или МАГНИЯ СПЛАВЫ — ПОРОШОК
1418	МАГНИЙ — ПОРОШОК или МАГНИЯ СПЛАВЫ — ПОРОШОК	4.3	WS	III	4.3+4.2		LQ12	P410 IBC08 R001	B4	MP14			SGAN		W1	VW5	CW23	423	409	3/0-0-1-0	При перевозке груза в стеклянной таре: "Спускать с горки осторожно"	1418	МАГНИЙ — ПОРОШОК или МАГНИЯ СПЛАВЫ — ПОРОШОК
1419	МАГНИЯ-АЛЮМИНИЯ ФОСФИД	4.3	WT2	I	4.3+6.1		LQ0	P403		MP2					W1		CW23 CW28	X462	408	3/0-0-1-0	-	1419	МАГНИЯ-АЛЮМИНИЯ ФОСФИД
1420	КАЛИЯ МЕТАЛЛИЧЕСКИЕ СПЛАВЫ	4.3	W2	I	4.3		LQ0	P403 IBC04		MP2			L10BN(+)	TU1 TE5 TT3 TM2	W1		CW23	X423	409	0-0-1-0	При перевозке груза в стеклянной таре: "Спускать с горки осторожно"	1420	КАЛИЯ МЕТАЛЛИЧЕСКИЕ СПЛАВЫ
1421	ЩЕЛОЧНЫХ МЕТАЛЛОВ СПЛАВ ЖИДКИЙ, Н.У.К.	4.3	W1	I	4.3	182 274	LQ0	P402 PR1		MP2			L10BN(+)	TU1 TE5 TT3 TM2	W1		CW23	X423	421	3/0-0-1-0	При перевозке груза в стеклянной таре: "Спускать с горки осторожно"	1421	ЩЕЛОЧНЫХ МЕТАЛЛОВ СПЛАВ ЖИДКИЙ, Н.У.К.
1422	КАЛИЯ-НАТРИЯ СПЛАВЫ	4.3	W2	I	4.3		LQ0	P403 IBC04		MP2	T9	TP3 TP7 TP31	L10BN(+)	TU1 TE5 TT3 TM2	W1		CW23	X423	409	3/0-0-1-0	При перевозке груза в стеклянной таре: "Спускать с горки осторожно"	1422	КАЛИЯ-НАТРИЯ СПЛАВЫ

1423	РУБИДИЙ	4.3	W2	I	4.3		LQ0	P403 IBC04		MP2			L10CH(+)	TU2 TU14 TE5 TE21 TT3 TM2	W1		CW23	X423	409	0-0-1-0	При перевозке груза в стеклянной таре: "Спускать с горки осторожно"	1423	РУБИДИЙ
1426	НАТРИЯ БОРГИДРИД	4.3	W2	I	4.3		LQ0	P403		MP2					W1		CW23	X423	409	0-0-1-0	При перевозке груза в стеклянной таре: "Спускать с горки осторожно"	1426	НАТРИЯ БОРГИДРИД
1427	НАТРИЯ ГИДРИД	4.3	W2	I	4.3		LQ0	P403		MP2					W1		CW23	X423	409	0-0-1-0	При перевозке груза в стеклянной таре: "Спускать с горки осторожно"	1427	НАТРИЯ ГИДРИД
1428	НАТРИЙ	4.3	W2	I	4.3		LQ0	P403 IBC04		MP2	T9	TP3 TP7 TP31	L10BN(+)	TU1 TE5 TT3 TM2	W1		CW23	X423	409	0-0-1-0	При перевозке груза в стеклянной таре: "Спускать с горки осторожно"	1428	НАТРИЙ
1431	НАТРИЯ МЕТИЛАТ	4.2	SC4	II	4.2+8		LQ0	P410 IBC05		MP14			SGAN		W1			48	406	3/0-0-1-0	При перевозке груза в стеклянной таре: "Спускать с горки осторожно"	1431	НАТРИЯ МЕТИЛАТ
1432	НАТРИЯ ФОСФИД	4.3	WT2	I	4.3+6.1		LQ0	P403		MP2					W1		CW23 CW28	X462	408	0-0-1-0	-	1432	НАТРИЯ ФОСФИД
1433	ОЛОВА ФОСФИД	4.3	WT2	I	4.3+6.1		LQ0	P403		MP2					W1		CW23 CW28	X462	408	0-0-1-0	-	1433	ОЛОВА ФОСФИД
1435	ШЛАК ЦИНКОВЫЙ	4.3	W2	III	4.3		LQ12	P002 IBC08 R001	B4	MP14			SGAN		W1	VW5	CW23	423	409	3/0-0-1-0	При перевозке груза в стеклянной таре: "Спускать с горки осторожно"	1435	ШЛАК ЦИНКОВЫЙ
1436	ЦИНК — ПОРОШОК или ЦИНК — ПЫЛЬ	4.3	WS	I	4.3+4.2		LQ0	P403		MP2					W1		CW23	X423	409	3/0-0-1-0	При перевозке груза в стеклянной таре: "Спускать с горки осторожно"	1436	ЦИНК — ПОРОШОК или ЦИНК — ПЫЛЬ

1436	ЦИНК — ПОРОШОК или ЦИНК — ПЫЛЬ	4.3	WS	II	4.3+4.2		LQ11	P410 IBC07	PP40	MP14			SGAN		W1 W12		CW23	423	409	3/0-0-1-0	При перевозке груза в стеклянной таре: "Спускать с горки осторожно"	1436	ЦИНК — ПОРОШОК или ЦИНК — ПЫЛЬ
1436	ЦИНК — ПОРОШОК или ЦИНК — ПЫЛЬ	4.3	WS	III	4.3+4.2		LQ12	P410 IBC08 R001	B4	MP14			SGAN		W1	VW5	CW23	423	409	3/0-0-1-0	При перевозке груза в стеклянной таре: "Спускать с горки осторожно"	1436	ЦИНК — ПОРОШОК или ЦИНК — ПЫЛЬ
1437	ЦИРКОНИЯ ГИДРИД	4.1	F3	II	4.1		LQ8	P410 IBC04	PP40	MP11			SGAN		W1			40	409	3/0-0-1-0	При перевозке груза в стеклянной таре: "Спускать с горки осторожно"	1437	ЦИРКОНИЯ ГИДРИД
1438	АЛЮМИНИЯ НИТРАТ	5.1	O2	III	5.1		LQ12	P002 IBC08 LP02 R001	B3	MP10			SGAV	TU3		VW8	CW24	50	501	-	При перевозке груза в стеклянной таре: "Спускать с горки осторожно"	1438	АЛЮМИНИЯ НИТРАТ
1439	АММОНИЯ ДИХРОМАТ	5.1	O2	II	5.1		LQ11	P002 IBC08	B4	MP2			SGAN	TU3	W11		CW24	50	503	-	При перевозке груза в стеклянной таре: "Спускать с горки осторожно"	1439	АММОНИЯ ДИХРОМАТ
1442	АММОНИЯ ПЕРХЛОРАТ	5.1	O2	II	5.1	152	LQ11	P002 IBC06		MP2					W6 W11 W12	VW8	CW24 CW47 CW48	50	501	3/1-1*-1-1	Не спускать с горки	1442	АММОНИЯ ПЕРХЛОРАТ
1444	АММОНИЯ ПЕРСУЛЬФАТ	5.1	O2	III	5.1		LQ12	P002 IBC08 LP02 R001	B3	MP10			SGAV	TU3		VW8	CW24	50	501	-	При перевозке груза в стеклянной таре: "Спускать с горки осторожно"	1444	АММОНИЯ ПЕРСУЛЬФАТ
1445	БАРИЯ ХЛОРАТ	5.1	OT2	II	5.1+6.1		LQ11	P002 IBC06		MP2	T4	TP1	SGAN	TU3	W11 W12		CW24 CW28	56	503	-	При перевозке груза в стеклянной таре: "Спускать с горки осторожно"	1445	БАРИЯ ХЛОРАТ

1446	БАРИЯ НИТРАТ	5.1	OT2	II	5.1+6.1		LQ11	P002 IBC08	B4	MP2			SGAN	TU3	W11		CW24 CW28	56	503	-	При перевозке груза в стеклянной таре: "Спускать с горки осторожно"	1446	БАРИЯ НИТРАТ
1447	БАРИЯ ПЕРХЛОРАТ	5.1	OT2	II	5.1+6.1		LQ11	P002 IBC06		MP2	T4	TP1	SGAN	TU3	W11 W12		CW24 CW28	56	503	-	При перевозке груза в стеклянной таре: "Спускать с горки осторожно"	1447	БАРИЯ ПЕРХЛОРАТ
1448	БАРИЯ ПЕРМАНГАНАТ	5.1	OT2	II	5.1+6.1		LQ11	P002 IBC06		MP2			SGAN	TU3	W11 W12		CW24 CW28	56	502	-	При перевозке груза в стеклянной таре: "Спускать с горки осторожно"	1448	БАРИЯ ПЕРМАНГАНАТ
1449	БАРИЯ ПЕРОКСИД	5.1	OT2	II	5.1+6.1		LQ11	P002 IBC06		MP2			SGAN	TU3	W11 W12		CW24 CW28	56	503	-	При перевозке груза в стеклянной таре: "Спускать с горки осторожно"	1449	БАРИЯ ПЕРОКСИД
1450	БРОМАТЫ НЕОРГАНИЧЕСКИЕ, Н.У.К.	5.1	O2	II	5.1	274 604	LQ11	P002 IBC08	B4	MP2			SGAV	TU3	W11	VW8	CW24	50	509	-	При перевозке груза в стеклянной таре: "Спускать с горки осторожно"	1450	БРОМАТЫ НЕОРГАНИЧЕСКИЕ, Н.У.К.
1451	ЦЕЗИЯ НИТРАТ	5.1	O2	III	5.1		LQ12	P002 IBC08 LP02 R001	B3	MP10			SGAV	TU3		VW8	CW24	50	501	-	При перевозке груза в стеклянной таре: "Спускать с горки осторожно"	1451	ЦЕЗИЯ НИТРАТ
1452	КАЛЬЦИЯ ХЛОРАТ	5.1	O2	II	5.1		LQ11	P002 IBC08	B4	MP2			SGAV	TU3	W11	VW8	CW24	50	501	-	При перевозке груза в стеклянной таре: "Спускать с горки осторожно"	1452	КАЛЬЦИЯ ХЛОРАТ
1453	КАЛЬЦИЯ ХЛОРИТ	5.1	O2	II	5.1		LQ11	P002 IBC08	B4	MP2			SGAN	TU3	W11		CW24	50	501	3/0-0-1-0	При перевозке груза в стеклянной таре: "Спускать с горки осторожно"	1453	КАЛЬЦИЯ ХЛОРИТ

1454	КАЛЬЦИЯ НИТРАТ	5.1	O2	III	5.1	208	LQ12	P002 IBC08 LP02 R001	B3	MP10			SGAV	TU3		VW8	CW24	50	501	-	При перевозке груза в стеклянной таре: "Спускать с горки осторожно"	1454	КАЛЬЦИЯ НИТРАТ
1455	КАЛЬЦИЯ ПЕРХЛОРАТ	5.1	O2	II	5.1		LQ11	P002 IBC06		MP2			SGAV	TU3	W11 W12	VW8	CW24	50	501	-	При перевозке груза в стеклянной таре: "Спускать с горки осторожно"	1455	КАЛЬЦИЯ ПЕРХЛОРАТ
1456	КАЛЬЦИЯ ПЕРМАНГАНАТ	5.1	O2	II	5.1		LQ11	P002 IBC06		MP2			SGAN	TU3	W11 W12		CW24	50	501	-	При перевозке груза в стеклянной таре: "Спускать с горки осторожно"	1456	КАЛЬЦИЯ ПЕРМАНГАНАТ
1457	КАЛЬЦИЯ ПЕРОКСИД	5.1	O2	II	5.1		LQ11	P002 IBC06		MP2			SGAN	TU3	W11 W12		CW24	50	501	-	При перевозке груза в стеклянной таре: "Спускать с горки осторожно"	1457	КАЛЬЦИЯ ПЕРОКСИД
1458	ХЛОРАТА И БОРАТА СМЕСЬ	5.1	O2	II	5.1		LQ11	P002 IBC08	B4	MP2			SGAV	TU3	W11	VW8	CW24	50	501	-	При перевозке груза в стеклянной таре: "Спускать с горки осторожно"	1458	ХЛОРАТА И БОРАТА СМЕСЬ
1458	ХЛОРАТА И БОРАТА СМЕСЬ	5.1	O2	III	5.1		LQ12	P002 IBC08 LP02 R001	B3	MP2			SGAV	TU3		VW8	CW24	50	501	-	При перевозке груза в стеклянной таре: "Спускать с горки осторожно"	1458	ХЛОРАТА И БОРАТА СМЕСЬ
1459	ХЛОРАТА И МАГНИЯ ХЛОРИДА СМЕСЬ	5.1	O2	II	5.1		LQ11	P002 IBC08	B4	MP2	T4	TP1	SGAV	TU3	W11	VW8	CW24	50	501	-	При перевозке груза в стеклянной таре: "Спускать с горки осторожно"	1459	ХЛОРАТА И МАГНИЯ ХЛОРИДА СМЕСЬ
1459	ХЛОРАТА И МАГНИЯ ХЛОРИДА СМЕСЬ	5.1	O2	III	5.1		LQ12	P002 IBC08 LP02 R001	B3	MP2	T4	TP1	SGAV	TU3		VW8	CW24	50	501	-	При перевозке груза в стеклянной таре: "Спускать с горки осторожно"	1459	ХЛОРАТА И МАГНИЯ ХЛОРИДА СМЕСЬ

1461	ХЛОРАТЫ НЕОРГАНИЧЕСКИЕ, Н.У.К.	5.1	O2	II	5.1	274 605	LQ11	P002 IBC06		MP2			SGAV	TU3	W11 W12	VW8	CW24	50	509	-	При перевозке груза в стеклянной таре: "Спускать с горки осторожно"	1461	ХЛОРАТЫ НЕОРГАНИЧЕСКИЕ, Н.У.К.
1462	ХЛОРИТЫ НЕОРГАНИЧЕСКИЕ, Н.У.К.	5.1	O2	II	5.1	274 509 606	LQ11	P002 IBC06		MP2			SGAN	TU3	W11 W12		CW24	50	509	-	При перевозке груза в стеклянной таре: "Спускать с горки осторожно"	1462	ХЛОРИТЫ НЕОРГАНИЧЕСКИЕ, Н.У.К.
1463	ХРОМА ТРИОКСИД БЕЗВОДНЫЙ	5.1	OC2	II	5.1+8	510	LQ11	P002 IBC08	B4	MP2			SGAN	TU3			CW24	58	502	-	При перевозке груза в стеклянной таре: "Спускать с горки осторожно"	1463	ХРОМА ТРИОКСИД БЕЗВОДНЫЙ
1465	ДИДИМА НИТРАТ	5.1	O2	III	5.1		LQ12	P002 IBC08 LP02 R001	B3	MP10			SGAV	TU3		VW8	CW24	50	501	-	При перевозке груза в стеклянной таре: "Спускать с горки осторожно"	1465	ДИДИМА НИТРАТ
1466	ЖЕЛЕЗА НИТРАТ	5.1	O2	III	5.1		LQ12	P002 IBC08 LP02 R001	B3	MP10			SGAV	TU3		VW8	CW24	50	501	-	При перевозке груза в стеклянной таре: "Спускать с горки осторожно"	1466	ЖЕЛЕЗА НИТРАТ
1467	ГУАНИДИНА НИТРАТ	5.1	O2	III	5.1		LQ12	P002 IBC08 LP02 R001	B3	MP10			SGAV	TU3		VW8	CW24	50	501	-	При перевозке груза в стеклянной таре: "Спускать с горки осторожно"	1467	ГУАНИДИНА НИТРАТ
1469	СВИНЦА НИТРАТ	5.1	OT2	II	5.1+6.1		LQ11	P002 IBC08	B4	MP2			SGAN	TU3	W11		CW24 CW28	56	503	-	При перевозке груза в стеклянной таре: "Спускать с горки осторожно"	1469	СВИНЦА НИТРАТ
1470	СВИНЦА ПЕРХЛОРАТ	5.1	OT2	II	5.1+6.1		LQ11	P002 IBC06		MP2	T4	TP1	SGAN	TU3	W11 W12		CW24 CW28	56	503	-	При перевозке груза в стеклянной таре: "Спускать с горки осторожно"	1470	СВИНЦА ПЕРХЛОРАТ

1471	ЛИТИЯ ГИПОХЛОРИТ СУХОЙ или ЛИТИЯ ГИПОХЛОРИТА СМЕСЬ	5.1	O2	II	5.1		LQ11	P002 IBC08	B4	MP10			SGAN	TU3	W11		CW24	50	501	-	При перевозке груза в стеклянной таре: "Спускать с горки осторожно"	1471	ЛИТИЯ ГИПОХЛОРИТ СУХОЙ или ЛИТИЯ ГИПОХЛОРИТА СМЕСЬ
1472	ЛИТИЯ ПЕРОКСИД	5.1	O2	II	5.1		LQ11	P002 IBC06		MP2			SGAN	TU3	W11 W12		CW24	50	501	-	При перевозке груза в стеклянной таре: "Спускать с горки осторожно"	1472	ЛИТИЯ ПЕРОКСИД
1473	МАГНИЯ БРОМАТ	5.1	O2	II	5.1		LQ11	P002 IBC08	B4	MP2			SGAV	TU3		VW8	CW24	50	501	-	При перевозке груза в стеклянной таре: "Спускать с горки осторожно"	1473	МАГНИЯ БРОМАТ
1474	МАГНИЯ НИТРАТ	5.1	O2	III	5.1		LQ12	P002 IBC08 LP02 R001	B3	MP10			SGAV	TU3		VW8	CW24	50	501	-	При перевозке груза в стеклянной таре: "Спускать с горки осторожно"	1474	МАГНИЯ НИТРАТ
1475	МАГНИЯ ПЕРХЛОРАТ	5.1	O2	II	5.1		LQ11	P002 IBC06		MP2			SGAV	TU3	W11 W12	VW8	CW24	50	501	-	При перевозке груза в стеклянной таре: "Спускать с горки осторожно"	1475	МАГНИЯ ПЕРХЛОРАТ
1476	МАГНИЯ ПЕРОКСИД	5.1	O2	II	5.1		LQ11	P002 IBC06		MP2			SGAN	TU3	W11 W12		CW24	50	501	-	При перевозке груза в стеклянной таре: "Спускать с горки осторожно"	1476	МАГНИЯ ПЕРОКСИД
1477	НИТРАТЫ НЕОРГАНИЧЕСКИЕ, Н.У.К.	5.1	O2	II	5.1	274 511	LQ11	P002 IBC08	B4	MP10			SGAN	TU3	W11		CW24	50	509	-	При перевозке груза в стеклянной таре: "Спускать с горки осторожно"	1477	НИТРАТЫ НЕОРГАНИЧЕСКИЕ, Н.У.К.
1477	НИТРАТЫ НЕОРГАНИЧЕСКИЕ, Н.У.К.	5.1	O2	III	5.1	274 511	LQ12	P002 IBC08 LP02 R001	B3	MP10			SGAV	TU3		VW8	CW24	50	509	-	При перевозке груза в стеклянной таре: "Спускать с горки осторожно"	1477	НИТРАТЫ НЕОРГАНИЧЕСКИЕ, Н.У.К.

1479	ВЕЩЕСТВО ТВЕРДОЕ ОКИСЛЯЮЩЕЕ, Н.У.К.	5.1	O2	I	5.1	274	LQ0	P503 IBC05		MP2					W10		CW24	55	501	-	При перевозке груза в стеклянной таре: "Спускать с горки осторожно"	1479	ВЕЩЕСТВО ТВЕРДОЕ ОКИСЛЯЮЩЕЕ, Н.У.К.
1479	ВЕЩЕСТВО ТВЕРДОЕ ОКИСЛЯЮЩЕЕ, Н.У.К.	5.1	O2	II	5.1	274	LQ11	P002 IBC08	B4	MP2			SGAN	TU3	W11		CW24	50	501	-	При перевозке груза в стеклянной таре: "Спускать с горки осторожно"	1479	ВЕЩЕСТВО ТВЕРДОЕ ОКИСЛЯЮЩЕЕ, Н.У.К.
1479	ВЕЩЕСТВО ТВЕРДОЕ ОКИСЛЯЮЩЕЕ, Н.У.К.	5.1	O2	III	5.1	274	LQ12	P002 IBC08 LP02 R001	B3	MP2			SGAN	TU3			CW24	50	501	-	При перевозке груза в стеклянной таре: "Спускать с горки осторожно"	1479	ВЕЩЕСТВО ТВЕРДОЕ ОКИСЛЯЮЩЕЕ, Н.У.К.
1481	ПЕРХЛОРАТЫ НЕОРГАНИЧЕСКИЕ, Н.У.К.	5.1	O2	II	5.1	274	LQ11	P002 IBC06		MP2			SGAV	TU3	W11 W12	VW8	CW24	50	509	-	При перевозке груза в стеклянной таре: "Спускать с горки осторожно"	1481	ПЕРХЛОРАТЫ НЕОРГАНИЧЕСКИЕ, Н.У.К.
1481	ПЕРХЛОРАТЫ НЕОРГАНИЧЕСКИЕ, Н.У.К.	5.1	O2	III	5.1	274	LQ12	P002 IBC08 LP02 R001	B3	MP2			SGAV	TU3		VW8	CW24	50	509	-	При перевозке груза в стеклянной таре: "Спускать с горки осторожно"	1481	ПЕРХЛОРАТЫ НЕОРГАНИЧЕСКИЕ, Н.У.К.
1482	ПЕРМАНГАНАТЫ НЕОРГАНИЧЕСКИЕ, Н.У.К.	5.1	O2	II	5.1	274 608	LQ11	P002 IBC06		MP2			SGAN	TU3	W11 W12		CW24	50	509	3/0-0-1-0	При перевозке груза в стеклянной таре: "Спускать с горки осторожно"	1482	ПЕРМАНГАНАТЫ НЕОРГАНИЧЕСКИЕ, Н.У.К.
1482	ПЕРМАНГАНАТЫ НЕОРГАНИЧЕСКИЕ, Н.У.К.	5.1	O2	III	5.1	274 608	LQ12	P002 IBC08 LP02 R001	B3	MP2			SGAN	TU3			CW24	50	509	3/0-0-1-0	При перевозке груза в стеклянной таре: "Спускать с горки осторожно"	1482	ПЕРМАНГАНАТЫ НЕОРГАНИЧЕСКИЕ, Н.У.К.
1483	ПЕРОКСИДЫ НЕОРГАНИЧЕСКИЕ, Н.У.К.	5.1	O2	II	5.1	274	LQ11	P002 IBC06		MP2			SGAN	TU3	W11 W12		CW24	50	509	-	При перевозке груза в стеклянной таре: "Спускать с горки осторожно"	1483	ПЕРОКСИДЫ НЕОРГАНИЧЕСКИЕ, Н.У.К.

1483	ПЕРОКСИДЫ НЕОРГАНИЧЕСКИЕ, Н.У.К.	5.1	O2	III	5.1	274	LQ12	P002 IBC08 LP02 R001	B3	MP2			SGAN	TU3			CW24	50	509	-	При перевозке груза в стеклянной таре: "Спускать с горки осторожно"	1483	ПЕРОКСИДЫ НЕОРГАНИЧЕСКИЕ, Н.У.К.
1484	КАЛИЯ БРОМАТ	5.1	O2	II	5.1		LQ11	P002 IBC08	B4	MP2			SGAV	TU3		VW8	CW24	50	501	-	При перевозке груза в стеклянной таре: "Спускать с горки осторожно"	1484	КАЛИЯ БРОМАТ
1485	КАЛИЯ ХЛОРАТ	5.1	O2	II	5.1		LQ11	P002 IBC08	B4	MP2			SGAV	TU3		VW8	CW24	50	503	3/1-1*-1-1	Не спускать с горки	1485	КАЛИЯ ХЛОРАТ
1486	КАЛИЯ НИТРАТ	5.1	O2	III	5.1		LQ12	P002 IBC08 LP02 R001	B3	MP10			SGAV	TU3		VW8	CW24	50	501	-	При перевозке груза в стеклянной таре: "Спускать с горки осторожно"	1486	КАЛИЯ НИТРАТ
1487	КАЛИЯ НИТРАТА И НАТРИЯ НИТРИТА СМЕСЬ	5.1	O2	II	5.1	607	LQ11	P002 IBC08	B4	MP10			SGAV	TU3		VW8	CW24	50	501	-	При перевозке груза в стеклянной таре: "Спускать с горки осторожно"	1487	КАЛИЯ НИТРАТА И НАТРИЯ НИТРИТА СМЕСЬ
1488	КАЛИЯ НИТРИТ	5.1	O2	II	5.1		LQ11	P002 IBC08	B4	MP10			SGAV	TU3		VW8	CW24	50	501	-	При перевозке груза в стеклянной таре: "Спускать с горки осторожно"	1488	КАЛИЯ НИТРИТ
1489	КАЛИЯ ПЕРХЛОРАТ	5.1	O2	II	5.1		LQ11	P002 IBC06		MP2			SGAV	TU3	W11 W12	VW8	CW24	50	501	-	При перевозке груза в стеклянной таре: "Спускать с горки осторожно"	1489	КАЛИЯ ПЕРХЛОРАТ
1490	КАЛИЯ ПЕРМАНГАНАТ	5.1	O2	II	5.1		LQ11	P002 IBC08	B4	MP2			SGAN	TU3			CW24	50	501	-	При перевозке груза в стеклянной таре: "Спускать с горки осторожно"	1490	КАЛИЯ ПЕРМАНГАНАТ

1491	КАЛИЯ ПЕРОКСИД	5.1	O2	I	5.1		LQ0	P503 IBC06		MP2					W10 W12		CW24	55	501	-	При перевозке груза в стеклянной таре: "Спускать с горки осторожно"	1491	КАЛИЯ ПЕРОКСИД
1492	КАЛИЯ ПЕРСУЛЬФАТ	5.1	O2	III	5.1		LQ12	P002 IBC08 LP02 R001	B3	MP10			SGAV	TU3		VW8	CW24	50	501	-	При перевозке груза в стеклянной таре: "Спускать с горки осторожно"	1492	КАЛИЯ ПЕРСУЛЬФАТ
1493	СЕРЕБРА НИТРАТ	5.1	O2	II	5.1		LQ11	P002 IBC08	B4	MP10			SGAV	TU3		VW8	CW24	50	501	-	При перевозке груза в стеклянной таре: "Спускать с горки осторожно"	1493	СЕРЕБРА НИТРАТ
1494	НАТРИЯ БРОМАТ	5.1	O2	II	5.1		LQ11	P002 IBC08	B4	MP2			SGAV	TU3		VW8	CW24	50	501	-	При перевозке груза в стеклянной таре: "Спускать с горки осторожно"	1494	НАТРИЯ БРОМАТ
1495	НАТРИЯ ХЛОРАТ	5.1	O2	II	5.1		LQ11	P002 IBC08	B4	MP2			SGAV	TU3		VW8	CW24	50	501	-	-	1495	НАТРИЯ ХЛОРАТ
1496	НАТРИЯ ХЛОРИТ	5.1	O2	II	5.1		LQ11	P002 IBC08	B4	MP2			SGAN	TU3	W11		CW24	50	501	-	При перевозке груза в стеклянной таре: "Спускать с горки осторожно"	1496	НАТРИЯ ХЛОРИТ
1498	НАТРИЯ НИТРАТ	5.1	O2	III	5.1		LQ12	P002 IBC08 LP02 R001	B3	MP10			SGAV	TU3		VW8	CW24	50	501	-	При перевозке груза в стеклянной таре: "Спускать с горки осторожно"	1498	НАТРИЯ НИТРАТ
1499	НАТРИЯ НИТРАТА И КАЛИЯ НИТРАТА СМЕСЬ	5.1	O2	III	5.1		LQ12	P002 IBC08 LP02 R001	B3	MP10			SGAV	TU3		VW8	CW24	50	501	-	При перевозке груза в стеклянной таре: "Спускать с горки осторожно"	1499	НАТРИЯ НИТРАТА И КАЛИЯ НИТРАТА СМЕСЬ

1500	НАТРИЯ НИТРИТ	5.1	OT2	III	5.1+6.1		LQ12	P002 IBC08 R001	B3	MP10			SGAN	TU3			CW24 CW28	56	501	-	При перевозке груза в стеклянной таре: "Спускать с горки осторожно"	1500	НАТРИЯ НИТРИТ
1502	НАТРИЯ ПЕРХЛОРАТ	5.1	O2	II	5.1		LQ11	P002 IBC06		MP2			SGAV	TU3	W11 W12	VW8	CW24	50	501	-	При перевозке груза в стеклянной таре: "Спускать с горки осторожно"	1502	НАТРИЯ ПЕРХЛОРАТ
1503	НАТРИЯ ПЕРМАНГАНАТ	5.1	O2	II	5.1		LQ11	P002 IBC06		MP2			SGAN	TU3	W11 W12		CW24	50	501	-	При перевозке груза в стеклянной таре: "Спускать с горки осторожно"	1503	НАТРИЯ ПЕРМАНГАНАТ
1504	НАТРИЯ ПЕРОКСИД	5.1	O2	I	5.1		LQ0	P503 IBC05		MP2					W10		CW24	55	501	-	При перевозке груза в стеклянной таре: "Спускать с горки осторожно"	1504	НАТРИЯ ПЕРОКСИД
1505	НАТРИЯ ПЕРСУЛЬФАТ	5.1	O2	III	5.1		LQ12	P002 IBC08 LP02 R001	B3	MP10			SGAV	TU3		VW8	CW24	50	501	-	При перевозке груза в стеклянной таре: "Спускать с горки осторожно"	1505	НАТРИЯ ПЕРСУЛЬФАТ
1506	СТРОНЦИЯ ХЛОРАТ	5.1	O2	II	5.1		LQ11	P002 IBC08	B4	MP2			SGAV	TU3	W11	VW8	CW24	50	501	-	При перевозке груза в стеклянной таре: "Спускать с горки осторожно"	1506	СТРОНЦИЯ ХЛОРАТ
1507	СТРОНЦИЯ НИТРАТ	5.1	O2	III	5.1		LQ12	P002 IBC08 LP02 R001	B3	MP10			SGAV	TU3		VW8	CW24	50	501	-	При перевозке груза в стеклянной таре: "Спускать с горки осторожно"	1507	СТРОНЦИЯ НИТРАТ
1508	СТРОНЦИЯ ПЕРХЛОРАТ	5.1	O2	II	5.1		LQ11	P002 IBC06		MP2			SGAV	TU3	W11 W12	VW8	CW24	50	501	-	При перевозке груза в стеклянной таре: "Спускать с горки осторожно"	1508	СТРОНЦИЯ ПЕРХЛОРАТ

1509	СТРОНЦИЯ ПЕРОКСИД	5.1	O2	II	5.1		LQ11	P002 IBC06		MP2			SGAN	TU3	W11 W12		CW24	50	501	0-0-1-0	При перевозке груза в стеклянной таре: "Спускать с горки осторожно"	1509	СТРОНЦИЯ ПЕРОКСИД
1510	ТЕТРАНИТРОМЕТАН	5.1	OT1	I	5.1+6.1	609	LQ0	P602		MP2			L4BN	TU3 TU28	W5		CW24 CW28	559	508	-	При перевозке груза в стеклянной таре: "Спускать с горки осторожно"	1510	ТЕТРАНИТРОМЕТАН
1511	КАРБАМИДА И ВОДОРОДА ПЕРОКСИДА КОМПЛЕКС	5.1	OC2	III	5.1+8		LQ12	P002 IBC08 R001	B3	MP2			SGAN	TU3			CW24	58	507	-	При перевозке груза в стеклянной таре: "Спускать с горки осторожно"	1511	КАРБАМИДА И ВОДОРОДА ПЕРОКСИДА КОМПЛЕКС
1512	ЦИНКА-АММОНИЯ НИТРИТ	5.1	O2	II	5.1		LQ11	P002 IBC08	B4	MP10			SGAN	TU3			CW24	50	501	-	При перевозке груза в стеклянной таре: "Спускать с горки осторожно"	1512	ЦИНКА-АММОНИЯ НИТРИТ
1513	ЦИНКА ХЛОРАТ	5.1	O2	II	5.1		LQ11	P002 IBC08	B4	MP2			SGAV	TU3	W11	VW8	CW24	50	501	-	При перевозке груза в стеклянной таре: "Спускать с горки осторожно"	1513	ЦИНКА ХЛОРАТ
1514	ЦИНКА НИТРАТ	5.1	O2	II	5.1		LQ11	P002 IBC08	B4	MP10			SGAN	TU3			CW24	50	501	-	При перевозке груза в стеклянной таре: "Спускать с горки осторожно"	1514	ЦИНКА НИТРАТ
1515	ЦИНКА ПЕРМАНГАНАТ	5.1	O2	II	5.1		LQ11	P002 IBC06		MP2			SGAN	TU3	W11 W12		CW24	50	501	-	При перевозке груза в стеклянной таре: "Спускать с горки осторожно"	1515	ЦИНКА ПЕРМАНГАНАТ
1516	ЦИНКА ПЕРОКСИД	5.1	O2	II	5.1		LQ11	P002 IBC06		MP2			SGAN	TU3	W11 W12		CW24	50	501	-	При перевозке груза в стеклянной таре: "Спускать с горки осторожно"	1516	ЦИНКА ПЕРОКСИД

1517	ЦИРКОНИЯ ПИКРАМАТ УВЛАЖНЕННЫЙ с массовой долей воды не менее 20%	4.1	D	I	4.1		LQ0	P406	PP26	MP2					W1			40	404	3/0-0-1-0	При перевозке груза в стеклянной таре: "Спускать с горки осторожно"	1517	ЦИРКОНИЯ ПИКРАМАТ УВЛАЖНЕННЫЙ с массовой долей воды не менее 20%
1541	АЦЕТОНЦИАНГИДРИН СТАБИЛИЗИРОВАННЫЙ	6.1	T1	I	6.1		LQ0	P602		MP8 MP17	T14	TP2 TP13	L10CH	TU14 TU15 TE1 TE21			CW13 CW28 CW31 CW48	669	602	1-1*-1-1	Не спускать с горки	1541	АЦЕТОНЦИАНГИДРИН СТАБИЛИЗИРОВАННЫЙ
																				1-1-1-1	-		
1544	АЛКАЛОИДЫ ТВЕРДЫЕ, Н.У.К., или АЛКАЛОИДОВ СОЛИ ТВЕРДЫЕ, Н.У.К.	6.1	T2	I	6.1	43 274	LQ0	P002 IBC07		MP18			S10AH	TU15 TE1	W10 W12		CW13 CW28 CW31 CW46 CW47	66	642	1-1*-1-1	-	1544	АЛКАЛОИДЫ ТВЕРДЫЕ, Н.У.К., или АЛКАЛОИДОВ СОЛИ ТВЕРДЫЕ, Н.У.К.
1544	АЛКАЛОИДЫ ТВЕРДЫЕ, Н.У.К., или АЛКАЛОИДОВ СОЛИ ТВЕРДЫЕ, Н.У.К.	6.1	T2	II	6.1	43 274	LQ18	P002 IBC08	B4	MP10			SGAH L4BH	TU15 TE1 TE15	W11		CW13 CW28 CW31 CW46 CW47	60	642	-	При перевозке груза в стеклянной таре: "Спускать с горки осторожно"	1544	АЛКАЛОИДЫ ТВЕРДЫЕ, Н.У.К., или АЛКАЛОИДОВ СОЛИ ТВЕРДЫЕ, Н.У.К.
1544	АЛКАЛОИДЫ ТВЕРДЫЕ, Н.У.К., или АЛКАЛОИДОВ СОЛИ ТВЕРДЫЕ, Н.У.К.	6.1	T2	III	6.1	43 274	LQ9	P002 IBC08 LP02 R001	B3	MP10			SGAH L4BH	TU15 TE1 TE15		VW9	CW13 CW28 CW31 CW46 CW47	60	642	-	При перевозке груза в стеклянной таре: "Спускать с горки осторожно"	1544	АЛКАЛОИДЫ ТВЕРДЫЕ, Н.У.К., или АЛКАЛОИДОВ СОЛИ ТВЕРДЫЕ, Н.У.К.
1545	АЛЛИЛИЗОТИОЦИАНАТ СТАБИЛИЗИРОВАННЫЙ	6.1	TF1	II	6.1+3		LQ17	P001 IBC02		MP15	T7	TP2	L4BH	TU15 TE1 TE15			CW13 CW28 CW31	639	609	3/0-0-1-0	-	1545	АЛЛИЛИЗОТИОЦИАНАТ СТАБИЛИЗИРОВАННЫЙ
1546	АММОНИЯ АРСЕНАТ	6.1	T5	II	6.1		LQ18	P002 IBC08	B4	MP10			SGAH	TU15 TE1 TE15	W11		CW13 CW28 CW31	60	621	-	-	1546	АММОНИЯ АРСЕНАТ
1547	АНИЛИН	6.1	T1	II	6.1	279	LQ17	P001 IBC02		MP15	T7	TP2	L4BH	TU15 TE1 TE15			CW13 CW28 CW31	60	608	0-0-1-0	При перевозке груза в стеклянной таре: "Спускать с горки осторожно"	1547	АНИЛИН
																				-	-		
1548	АНИЛИНА ГИДРОХЛОРИД	6.1	T2	III	6.1		LQ9	P002 IBC08 LP02 R001	B3	MP10			SGAH	TU15 TE1 TE15		VW9	CW13 CW28 CW31	60	616	-	При перевозке груза в стеклянной таре: "Спускать с горки осторожно"	1548	АНИЛИНА ГИДРОХЛОРИД

1549	СУРЬМЫ СОЕДИНЕНИЕ НЕОРГАНИЧЕСКОЕ ТВЕРДОЕ, Н.У.К.	6.1	T5	III	6.1	45 274 512	LQ9	P002 IBC08 LP02 R001	B3	MP10			SGAH L4BH	TU15 TE1 TE15		VW9	CW13 CW28 CW31	60	630	-	При перевозке груза в стеклянной таре: "Спускать с горки осторожно"	1549	СУРЬМЫ СОЕДИНЕНИЕ НЕОРГАНИЧЕСКОЕ ТВЕРДОЕ, Н.У.К.
1550	СУРЬМЫ ЛАКТАТ	6.1	T5	III	6.1		LQ9	P002 IBC08 LP02 R001	B3	MP10			SGAH L4BH	TU15 TE1 TE15		VW9	CW13 CW28 CW31	60	620	-	При перевозке груза в стеклянной таре: "Спускать с горки осторожно"	1550	СУРЬМЫ ЛАКТАТ
1551	СУРЬМЫ-КАЛИЯ ТАРТРАТ	6.1	T5	III	6.1		LQ9	P002 IBC08 LP02 R001	B3	MP10			SGAH L4BH	TU15 TE1 TE15		VW9	CW13 CW28 CW31	60	620	-	При перевозке груза в стеклянной таре: "Спускать с горки осторожно"	1551	СУРЬМЫ-КАЛИЯ ТАРТРАТ
1553	КИСЛОТА МЫШЬЯКОВАЯ ЖИДКАЯ	6.1	T4	I	6.1		LQ0	P001		MP8 MP17	T20	TP2 TP7 TP13	L10CH	TU14 TU15 TE1 TE21			CW13 CW28 CW31	66	622	1-1*-1-1	-	1553	КИСЛОТА МЫШЬЯКОВАЯ ЖИДКАЯ
1554	КИСЛОТА МЫШЬЯКОВАЯ ТВЕРДАЯ	6.1	T5	II	6.1		LQ18	P002 IBC08	B4	MP10			SGAH L4BH	TU15 TE1 TE15	W11		CW13 CW28 CW31	60	621	-	-	1554	КИСЛОТА МЫШЬЯКОВАЯ ТВЕРДАЯ
1555	МЫШЬЯКА БРОМИД	6.1	T5	II	6.1		LQ18	P002 IBC08	B4	MP10			SGAH L4BH	TU15 TE1 TE15	W11		CW13 CW28 CW31	60	621	-	-	1555	МЫШЬЯКА БРОМИД
1556	МЫШЬЯКА СОЕДИНЕНИЕ ЖИДКОЕ, Н.У.К., неорганическое, включая: Арсенаты, н.у.к., Арсениты, н.у.к., и Мышьяка сульфиды, н.у.к.	6.1	T4	I	6.1	43 274	LQ0	P001		MP8 MP17	T14	TP2 TP9 TP13 TP27	L10CH	TU14 TU15 TE1 TE21			CW13 CW28 CW31	66	630	1-1*-1-1 -	- -	1556	МЫШЬЯКА СОЕДИНЕНИЕ ЖИДКОЕ, Н.У.К., неорганическое, включая: Арсенаты, н.у.к., Арсениты, н.у.к., и Мышьяка сульфиды, н.у.к.
1556	МЫШЬЯКА СОЕДИНЕНИЕ ЖИДКОЕ, Н.У.К., неорганическое, включая: Арсенаты, н.у.к., Арсениты, н.у.к., и Мышьяка сульфиды, н.у.к.	6.1	T4	II	6.1	43 274	LQ17	P001 IBC02		MP15	T11	TP2 TP13 TP27	L4BH	TU15 TE1 TE15			CW13 CW28 CW31	60	630	- -	При перевозке груза в стеклянной таре: "Спускать с горки осторожно" -	1556	МЫШЬЯКА СОЕДИНЕНИЕ ЖИДКОЕ, Н.У.К., неорганическое, включая: Арсенаты, н.у.к., Арсениты, н.у.к., и Мышьяка сульфиды, н.у.к.
1556	МЫШЬЯКА СОЕДИНЕНИЕ ЖИДКОЕ, Н.У.К., неорганическое, включая: Арсенаты, н.у.к., Арсениты, н.у.к., и Мышьяка сульфиды, н.у.к.	6.1	T4	III	6.1	43 274	LQ19	P001 IBC03 LP01 R001		MP15	T7	TP2 TP28	L4BH	TU15 TE1 TE15			CW13 CW28 CW31	60	630	- -	При перевозке груза в стеклянной таре: "Спускать с горки осторожно" -	1556	МЫШЬЯКА СОЕДИНЕНИЕ ЖИДКОЕ, Н.У.К., неорганическое, включая: Арсенаты, н.у.к., Арсениты, н.у.к., и Мышьяка сульфиды, н.у.к.
1557	МЫШЬЯКА СОЕДИНЕНИЕ ТВЕРДОЕ, Н.У.К., неорганическое, включая: Арсенаты, н.у.к., Арсениты, н.у.к.,и Мышьяка сульфиды, н.у.к.	6.1	T5	I	6.1	43 274	LQ0	P002 IBC07		MP18			S10AH L10CH	TU15 TE1	W10 W12		CW13 CW28 CW31	66	630	1-1*-1-1	-	1557	МЫШЬЯКА СОЕДИНЕНИЕ ТВЕРДОЕ, Н.У.К., неорганическое, включая: Арсенаты, н.у.к., Арсениты, н.у.к.,и Мышьяка сульфиды, н.у.к.

1557	МЫШЬЯКА СОЕДИНЕНИЕ ТВЕРДОЕ, Н.У.К., неорганическое, включая: Арсенаты, н.у.к., Арсениты, н.у.к.,и Мышьяка сульфиды, н.у.к.	6.1	T5	II	6.1	43 274	LQ18	P002 IBC08	B4	MP10			SGAH L4BH	TU15 TE1 TE15	W11		CW13 CW28 CW31	60	630	-	При перевозке груза в стеклянной таре: "Спускать с горки осторожно"	1557	МЫШЬЯКА СОЕДИНЕНИЕ ТВЕРДОЕ, Н.У.К., неорганическое, включая: Арсенаты, н.у.к., Арсениты, н.у.к.,и Мышьяка сульфиды, н.у.к.
1557	МЫШЬЯКА СОЕДИНЕНИЕ ТВЕРДОЕ, Н.У.К., неорганическое, включая: Арсенаты, н.у.к., Арсениты, н.у.к.,и Мышьяка сульфиды, н.у.к.	6.1	T5	III	6.1	43 274	LQ9	P002 IBC08 LP02 R001	B3	MP10			SGAH L4BH	TU15 TE1 TE15		VW9	CW13 CW28 CW31	60	630	-	При перевозке груза в стеклянной таре: "Спускать с горки осторожно"	1557	МЫШЬЯКА СОЕДИНЕНИЕ ТВЕРДОЕ, Н.У.К., неорганическое, включая: Арсенаты, н.у.к., Арсениты, н.у.к.,и Мышьяка сульфиды, н.у.к.
1558	МЫШЬЯК	6.1	T5	II	6.1		LQ18	P002 IBC08	B4	MP10			SGAH	TU15 TE1 TE15	W11		CW13 CW28 CW31	60	617	-	-	1558	МЫШЬЯК
1559	МЫШЬЯКА ПЕНТАОКСИД	6.1	T5	II	6.1		LQ18	P002 IBC08	B4	MP10			SGAH	TU15 TE1 TE15	W11		CW13 CW28 CW31	60	621	-	-	1559	МЫШЬЯКА ПЕНТАОКСИД
1560	МЫШЬЯКА ТРИХЛОРИД	6.1	T4	I	6.1		LQ0	P602		MP8 MP17	T14	TP2 TP13	L10CH	TU14 TU15 TE1 TE21			CW13 CW28 CW31	66	622	1-1*-1-1	-	1560	МЫШЬЯКА ТРИХЛОРИД
1561	МЫШЬЯКА ТРИОКСИД	6.1	T5	II	6.1		LQ18	P002 IBC08	B4	MP10			SGAH	TU15 TE1 TE15	W11		CW13 CW28 CW31 CW47 CW48	60	603	0-0-1-0	Не спускать с горки	1561	МЫШЬЯКА ТРИОКСИД
1562	МЫШЬЯКОВАЯ ПЫЛЬ	6.1	T5	II	6.1		LQ18	P002 IBC08	B4	MP10			SGAH	TU15 TE1 TE15	W11		CW13 CW28 CW31	60	617	-	-	1562	МЫШЬЯКОВАЯ ПЫЛЬ
1564	БАРИЯ СОЕДИНЕНИЕ, Н.У.К.	6.1	T5	II	6.1	177 274 513 587	LQ18	P002 IBC08	B4	MP10			SGAH L4BH	TU15 TE1 TE15	W11		CW13 CW28 CW31	60	630	- -	При перевозке груза в стеклянной таре: "Спускать с горки осторожно" -	1564	БАРИЯ СОЕДИНЕНИЕ, Н.У.К.
1564	БАРИЯ СОЕДИНЕНИЕ, Н.У.К.	6.1	T5	III	6.1	177 274 513 587	LQ9	P002 IBC08 LP02 R001	B3	MP10			SGAH L4BH	TU15 TE1 TE15		VW9	CW13 CW28 CW31	60	630	- -	При перевозке груза в стеклянной таре: "Спускать с горки осторожно" -	1564	БАРИЯ СОЕДИНЕНИЕ, Н.У.К.
1565	БАРИЯ ЦИАНИД	6.1	T5	I	6.1		LQ0	P002 IBC07		MP18			S10AH	TU15 TE1	W10 W12		CW13 CW28 CW31 CW46 CW47	66	619	0-0-1-0	Не спускать с горки	1565	БАРИЯ ЦИАНИД
1566	БЕРИЛЛИЯ СОЕДИНЕНИЕ, Н.У.К.	6.1	T5	II	6.1	274 514	LQ18	P002 IBC08	B4	MP10			SGAH L4BH	TU15 TE1 TE15	W11		CW13 CW28 CW31	60	630	-	-	1566	БЕРИЛЛИЯ СОЕДИНЕНИЕ, Н.У.К.

1566	БЕРИЛЛИЯ СОЕДИНЕНИЕ, Н.У.К.	6.1	T5	III	6.1	274 514	LQ9	P002 IBC08 LP02 R001	B3	MP10			SGAH L4BH	TU15 TE1 TE15		VW9	CW13 CW28 CW31	60	630	-	-	1566	БЕРИЛЛИЯ СОЕДИНЕНИЕ, Н.У.К.
1567	БЕРИЛЛИЙ — ПОРОШОК	6.1	TF3	II	6.1+4.1		LQ18	P002 IBC08	B4	MP10			SGAH	TU15 TE1 TE15	W11		CW13 CW28 CW31	64	617	3/0-0-1-0	-	1567	БЕРИЛЛИЙ — ПОРОШОК
1569	БРОМАЦЕТОН	6.1	TF1	II	6.1+3		LQ17	P602		MP15	T10	TP2 TP13	L4BH	TU15 TE1 TE15			CW13 CW28 CW31	63	312	3/0-0-1-0	-	1569	БРОМАЦЕТОН
1570	БРУЦИН	6.1	T2	I	6.1	43	LQ0	P002 IBC07		MP18			S10AH L10CH	TU14 TU15 TE1	W10 W12		CW13 CW28 CW31	66	628	1-1*-1-1	-	1570	БРУЦИН
1571	БАРИЯ АЗИД УВЛАЖНЕННЫЙ с массовой долей воды не менее 50%	4.1	DT	I	4.1+6.1	568	LQ0	P406		MP2					W1		CW28	46	404	3/0-0-1-0	При перевозке груза в стеклянной таре: "Спускать с горки осторожно"	1571	БАРИЯ АЗИД УВЛАЖНЕННЫЙ с массовой долей воды не менее 50%
1572	КИСЛОТА КАКОДИЛОВАЯ	6.1	T5	II	6.1		LQ18	P002 IBC08	B4	MP10			SGAH	TU15 TE1 TE15	W11		CW13 CW28 CW31	60	621	-	-	1572	КИСЛОТА КАКОДИЛОВАЯ
1573	КАЛЬЦИЯ АРСЕНАТ	6.1	T5	II	6.1		LQ18	P002 IBC08	B4	MP10			SGAH	TU15 TE1 TE15	W11		CW13 CW28 CW31	60	621	-	-	1573	КАЛЬЦИЯ АРСЕНАТ
1574	КАЛЬЦИЯ АРСЕНАТА И КАЛЬЦИЯ АРСЕНИТА СМЕСЬ ТВЕРДАЯ	6.1	T5	II	6.1		LQ18	P002 IBC08	B4	MP10			SGAH	TU15 TE1 TE15	W11		CW13 CW28 CW31	60	621	-	-	1574	КАЛЬЦИЯ АРСЕНАТА И КАЛЬЦИЯ АРСЕНИТА СМЕСЬ ТВЕРДАЯ
1575	КАЛЬЦИЯ ЦИАНИД	6.1	T5	I	6.1		LQ0	P002 IBC07		MP18			S10AH	TU15 TE1	W10 W12		CW13 CW28 CW31 CW46 CW47	66	619	0-0-1-0	Не спускать с горки	1575	КАЛЬЦИЯ ЦИАНИД
1577	ХЛОРДИНИТРОБЕНЗОЛЫ ЖИДКИЕ	6.1	T1	II	6.1	279	LQ17	P001 IBC02		MP15	T7	TP2	L4BH	TU15 TE1 TE15			CW13 CW28 CW31	60	608	-	-	1577	ХЛОРДИНИТРОБЕНЗОЛЫ ЖИДКИЕ
1577	ХЛОРДИНИТРОБЕНЗОЛЫ ТВЕРДЫЕ	6.1	T2	II	6.1	279	LQ18	P002 IBC08	B4	MP10	T7	TP2	SGAH	TU15 TE1 TE15	W11		CW13 CW28 CW31	60	608	-	-	1577	ХЛОРДИНИТРОБЕНЗОЛЫ ТВЕРДЫЕ
1578	ХЛОРНИТРОБЕНЗОЛЫ, жидкие	6.1	T1	II	6.1	279	LQ17	P001 IBC02		MP15	T7	TP2	L4BH	TU15 TE1 TE15			CW13 CW28 CW31	60	616	-	-	1578	ХЛОРНИТРОБЕНЗОЛЫ, жидкие
1578	ХЛОРНИТРОБЕНЗОЛЫ, твердые	6.1	T2	II	6.1	279	LQ18	P002 IBC08	B4	MP10	T7	TP2	SGAH	TU15 TE1 TE15	W11		CW13 CW28 CW31	60	616	-	-	1578	ХЛОРНИТРОБЕНЗОЛЫ, твердые
1579	4-ХЛОР-о-ТОЛУИДИНГИДРОХЛОРИД	6.1	T2	III	6.1		LQ9	P002 IBC08 LP02 R001	B3	MP10	T4	TP1	SGAH L4BH	TU15 TE1 TE15		VW9	CW13 CW28 CW31	60	616	-	При перевозке груза в стеклянной таре: "Спускать с горки осторожно"	1579	4-ХЛОР-о-ТОЛУИДИНГИДРОХЛОРИД
1580	ХЛОРПИКРИН	6.1	T1	I	6.1		LQ0	P602		MP8 MP17	T14	TP2 TP13	L10CH	TU14 TU15 TE1 TE21			CW13 CW28 CW31	66	624	1-1*-1-1	-	1580	ХЛОРПИКРИН
1581	ХЛОРПИКРИНА И МЕТИЛБРОМИДА СМЕСЬ, содержащая более 2% хлорпикрина	2	2T		2.3(+13)		LQ0	P200		MP9	T50		PxBH(M)	TE1 TM6			CW9 CW10	26	203	0-0-1-0	Спускать с горки осторожно	1581	ХЛОРПИКРИНА И МЕТИЛБРОМИДА СМЕСЬ, содержащая более 2% хлорпикрина

1582	ХЛОРПИКРИНА И МЕТИЛХЛОРИДА СМЕСЬ	2	2T		2.3(+13)		LQ0	P200		MP9	T50		PxBH(M)	TE1 TM6			CW9 CW10	26	209	3/1-1*-1-1	Спускать с горки осторожно	1582	ХЛОРПИКРИНА И МЕТИЛХЛОРИДА СМЕСЬ
1583	ХЛОРПИКРИНА СМЕСЬ, Н.У.К.	6.1	T1	I	6.1	274 515	LQ0	P602		MP8 MP17			L10CH	TU14 TU15 TE1 TE21			CW13 CW28 CW31	66	631	-	При перевозке груза в стеклянной таре: "Спускать с горки осторожно"	1583	ХЛОРПИКРИНА СМЕСЬ, Н.У.К.
1583	ХЛОРПИКРИНА СМЕСЬ, Н.У.К.	6.1	T1	II	6.1	274 515	LQ17	P001 IBC02		MP15			L4BH	TU15 TE1 TE15			CW13 CW28 CW31	60	631	-	При перевозке груза в стеклянной таре: "Спускать с горки осторожно"	1583	ХЛОРПИКРИНА СМЕСЬ, Н.У.К.
1583	ХЛОРПИКРИНА СМЕСЬ, Н.У.К.	6.1	T1	III	6.1	274 515	LQ19	P001 IBC03 LP01 R001		MP15			L4BH	TU15 TE1 TE15			CW13 CW28 CW31	60	631	-	При перевозке груза в стеклянной таре: "Спускать с горки осторожно"	1583	ХЛОРПИКРИНА СМЕСЬ, Н.У.К.
1585	МЕДИ АЦЕТОАРСЕНИТ	6.1	T5	II	6.1		LQ18	P002 IBC08	B4	MP10			SGAH	TU15 TE1 TE15	W11		CW13 CW28 CW31	60	621	-	-	1585	МЕДИ АЦЕТОАРСЕНИТ
1586	МЕДИ АРСЕНИТ	6.1	T5	II	6.1		LQ18	P002 IBC08	B4	MP10			SGAH	TU15 TE1 TE15	W11		CW13 CW28 CW31	60	621	-	-	1586	МЕДИ АРСЕНИТ
1587	МЕДИ ЦИАНИД	6.1	T5	II	6.1		LQ18	P002 IBC08	B4	MP10			SGAH	TU15 TE1 TE15	W11		CW13 CW28 CW31 CW46 CW47	60	621	0-0-1-0	Не спускать с горки	1587	МЕДИ ЦИАНИД
1588	ЦИАНИДЫ НЕОРГАНИЧЕСКИЕ ТВЕРДЫЕ, Н.У.К.	6.1	T5	I	6.1	47 274	LQ0	P002 IBC07		MP18			S10AH	TU15 TE1	W10 W12		CW13 CW28 CW31 CW46 CW47	66	646	-	При перевозке груза в стеклянной таре: "Спускать с горки осторожно"	1588	ЦИАНИДЫ НЕОРГАНИЧЕСКИЕ ТВЕРДЫЕ, Н.У.К.
1588	ЦИАНИДЫ НЕОРГАНИЧЕСКИЕ ТВЕРДЫЕ, Н.У.К.	6.1	T5	II	6.1	47 274	LQ18	P002 IBC08	B4	MP10			SGAH	TU15 TE1 TE15	W11		CW13 CW28 CW31 CW46 CW47	60	646	-	При перевозке груза в стеклянной таре: "Спускать с горки осторожно"	1588	ЦИАНИДЫ НЕОРГАНИЧЕСКИЕ ТВЕРДЫЕ, Н.У.К.
1588	ЦИАНИДЫ НЕОРГАНИЧЕСКИЕ ТВЕРДЫЕ, Н.У.К.	6.1	T5	III	6.1	47 274	LQ9	P002 IBC08 LP02 R001	B3	MP10			SGAH	TU15 TE1 TE15		VW9	CW13 CW28 CW31 CW46 CW47	60	646	-	При перевозке груза в стеклянной таре: "Спускать с горки осторожно"	1588	ЦИАНИДЫ НЕОРГАНИЧЕСКИЕ ТВЕРДЫЕ, Н.У.К.

1589	ХЛОРЦИАН СТАБИЛИЗИРОВАННЫЙ	2	2TC		2.3+8		LQ0	P200		MP9							CW9 CW10 CW46 CW47	268	203	3/1-1*-3-1	Не спускать с горки	1589	ХЛОРЦИАН СТАБИЛИЗИРОВАННЫЙ
1590	ДИХЛОРАНИЛИНЫ ЖИДКИЕ	6.1	T1	II	6.1	279	LQ17	P001 IBC02		MP15	T7	TP2	L4BH	TU15 TE1 TE15			CW13 CW28 CW31	60	608	-	-	1590	ДИХЛОРАНИЛИНЫ ЖИДКИЕ
1590	ДИХЛОРАНИЛИНЫ ТВЕРДЫЕ	6.1	T2	II	6.1	279	LQ18	P002 IBC08	B4	MP10			SGAH	TU15 TE1 TE15	W11		CW13 CW28 CW31	60	608	-	-	1590	ДИХЛОРАНИЛИНЫ ТВЕРДЫЕ
1591	о-ДИХЛОРБЕНЗОЛ	6.1	T1	III	6.1	279	LQ19	P001 IBC03 LP01 R001		MP15	T4	TP1	L4BH	TU15 TE1 TE15			CW13 CW28 CW31	60	608	- -	При перевозке груза в стеклянной таре: "Спускать с горки осторожно" -	1591	о-ДИХЛОРБЕНЗОЛ
1593	ДИХЛОРМЕТАН	6.1	T1	III	6.1	516	LQ19	P001 IBC03 LP01 R001	B8	MP15	T7	TP2	L4BH	TU15 TE1 TE15			CW13 CW28 CW31	60	605	- -	При перевозке груза в стеклянной таре: "Спускать с горки осторожно" -	1593	ДИХЛОРМЕТАН
1594	ДИЭТИЛСУЛЬФАТ	6.1	T1	II	6.1		LQ17	P001 IBC02		MP15	T7	TP2	L4BH	TU15 TE1 TE15			CW13 CW28 CW31	60	611	-	-	1594	ДИЭТИЛСУЛЬФАТ
1595	ДИМЕТИЛСУЛЬФАТ	6.1	TC1	I	6.1+8		LQ0	P602		MP8 MP17	T14	TP2 TP13	L10CH	TU14 TU15 TE1 TE21			CW13 CW28 CW31	668	611	3/0-0-1-0 0-0-1-0	- -	1595	ДИМЕТИЛСУЛЬФАТ
1596	ДИНИТРОАНИЛИНЫ	6.1	T2	II	6.1		LQ18	P002 IBC08	B4	MP10	T7	TP2	SGAH L4BH	TU15 TE1 TE15	W11		CW13 CW28 CW31	60	608	-	-	1596	ДИНИТРОАНИЛИНЫ
1597	ДИНИТРОБЕНЗОЛЫ, ЖИДКИЕ	6.1	T1	II	6.1		LQ17	P001 IBC02		MP15	T7	TP2	L4BH	TU15 TE1 TE15			CW13 CW28 CW31	60	616	-	-	1597	ДИНИТРОБЕНЗОЛЫ, ЖИДКИЕ
1597	ДИНИТРОБЕНЗОЛЫ, ТВЕРДЫЕ	6.1	T2	II	6.1		LQ18	P002 IBC08	B4	MP10			SGAH L4BH	TU15 TE1 TE15	W11		CW13 CW28 CW31	60	616	-	-	1597	ДИНИТРОБЕНЗОЛЫ, ТВЕРДЫЕ
1598	ДИНИТРО-о-КРЕЗОЛ	6.1	T2	II	6.1	43	LQ18	P002 IBC08	B4	MP10	T7	TP2	SGAH L4BH	TU15 TE1 TE15	W11		CW13 CW28 CW31	60	608	-	-	1598	ДИНИТРО-о-КРЕЗОЛ
1599	ДИНИТРОФЕНОЛА РАСТВОР	6.1	T1	II	6.1		LQ17	P001 IBC02		MP15	T7	TP2	L4BH	TU15 TE1 TE15			CW13 CW28 CW31	60	608	-	При перевозке груза в стеклянной таре: "Спускать с горки осторожно"	1599	ДИНИТРОФЕНОЛА РАСТВОР
1599	ДИНИТРОФЕНОЛА РАСТВОР	6.1	T1	III	6.1		LQ19	P001 IBC03 LP01 R001		MP15	T4	TP1	L4BH	TU15 TE1 TE15			CW13 CW28 CW31	60	608	-	При перевозке груза в стеклянной таре: "Спускать с горки осторожно"	1599	ДИНИТРОФЕНОЛА РАСТВОР

1600	ДИНИТРОТОЛУОЛЫ РАСПЛАВЛЕННЫЕ	6.1	T1	II	6.1		LQ0				T7	TP3	L4BH	TU15 TE1 TE15			CW13 CW31	60	608	-	-	1600	ДИНИТРОТОЛУОЛЫ РАСПЛАВЛЕННЫЕ
1601	СРЕДСТВО ДЕЗИНФИЦИРУЮЩЕЕ ТВЕРДОЕ ЯДОВИТОЕ, Н.У.К.	6.1	T2	I	6.1	274	LQ0	P002 IBC07		MP18			S10AH L10CH	TU15 TE1	W10 W12		CW13 CW28 CW31	66	634	1-1*-1-1	-	1601	СРЕДСТВО ДЕЗИНФИЦИРУЮЩЕЕ ТВЕРДОЕ ЯДОВИТОЕ, Н.У.К.
1601	СРЕДСТВО ДЕЗИНФИЦИРУЮЩЕЕ ТВЕРДОЕ ЯДОВИТОЕ, Н.У.К.	6.1	T2	II	6.1	274	LQ18	P002 IBC08	B4	MP10			SGAH L4BH	TU15 TE1 TE15	W11		CW13 CW28 CW31	60	634	-	При перевозке груза в стеклянной таре: "Спускать с горки осторожно"	1601	СРЕДСТВО ДЕЗИНФИЦИРУЮЩЕЕ ТВЕРДОЕ ЯДОВИТОЕ, Н.У.К.
1601	СРЕДСТВО ДЕЗИНФИЦИРУЮЩЕЕ ТВЕРДОЕ ЯДОВИТОЕ, Н.У.К.	6.1	T2	III	6.1	274	LQ9	P002 IBC08 LP02 R001	B3	MP10			SGAH L4BH	TU15 TE1 TE15		VW9	CW13 CW28 CW31	60	634	-	При перевозке груза в стеклянной таре: "Спускать с горки осторожно"	1601	СРЕДСТВО ДЕЗИНФИЦИРУЮЩЕЕ ТВЕРДОЕ ЯДОВИТОЕ, Н.У.К.
1602	КРАСИТЕЛЬ ЖИДКИЙ ЯДОВИТЫЙ, Н.У.К., или ПОЛУПРОДУКТ СИНТЕЗА КРАСИТЕЛЕЙ ЖИДКИЙ ЯДОВИТЫЙ, Н.У.К.	6.1	T1	I	6.1	274	LQ0	P001		MP8 MP17			L10CH	TU14 TU15 TE1 TE21			CW13 CW28 CW31	66	635	1-1*-1-1	-	1602	КРАСИТЕЛЬ ЖИДКИЙ ЯДОВИТЫЙ, Н.У.К., или ПОЛУПРОДУКТ СИНТЕЗА КРАСИТЕЛЕЙ ЖИДКИЙ ЯДОВИТЫЙ, Н.У.К.
1602	КРАСИТЕЛЬ ЖИДКИЙ ЯДОВИТЫЙ, Н.У.К., или ПОЛУПРОДУКТ СИНТЕЗА КРАСИТЕЛЕЙ ЖИДКИЙ ЯДОВИТЫЙ, Н.У.К.	6.1	T1	II	6.1	274	LQ17	P001 IBC02		MP15			L4BH	TU15 TE1 TE15			CW13 CW28 CW31	60	635	-	При перевозке груза в стеклянной таре: "Спускать с горки осторожно"	1602	КРАСИТЕЛЬ ЖИДКИЙ ЯДОВИТЫЙ, Н.У.К., или ПОЛУПРОДУКТ СИНТЕЗА КРАСИТЕЛЕЙ ЖИДКИЙ ЯДОВИТЫЙ, Н.У.К.
1602	КРАСИТЕЛЬ ЖИДКИЙ ЯДОВИТЫЙ, Н.У.К., или ПОЛУПРОДУКТ СИНТЕЗА КРАСИТЕЛЕЙ ЖИДКИЙ ЯДОВИТЫЙ, Н.У.К.	6.1	T1	III	6.1	274	LQ19	P001 IBC03 LP01 R001		MP15			L4BH	TU15 TE1 TE15			CW13 CW28 CW31	60	635	-	При перевозке груза в стеклянной таре: "Спускать с горки осторожно"	1602	КРАСИТЕЛЬ ЖИДКИЙ ЯДОВИТЫЙ, Н.У.К., или ПОЛУПРОДУКТ СИНТЕЗА КРАСИТЕЛЕЙ ЖИДКИЙ ЯДОВИТЫЙ, Н.У.К.
1603	ЭТИЛБРОМАЦЕТАТ	6.1	TF1	II	6.1+3		LQ17	P001 IBC02		MP15	T7	TP2	L4BH	TU15 TE1 TE15			CW13 CW28 CW31	63	312	3/0-0-1-0	-	1603	ЭТИЛБРОМАЦЕТАТ
1604	ЭТИЛЕНДИАМИН	8	CF1	II	8+3		LQ22	P001 IBC02		MP15	T7	TP2	L4BN					83	311	0-0-1-0	При перевозке груза в стеклянной таре: "Спускать с горки осторожно"	1604	ЭТИЛЕНДИАМИН
																				0-0-1-0	-		
1605	ЭТИЛЕНДИБРОМИД	6.1	T1	I	6.1		LQ0	P601 PR3		MP8 MP17	T14	TP2 TP13	L10CH	TU14 TU15 TE1 TE21			CW13 CW28 CW31	66	605	0-0-1-0	При перевозке груза в стеклянной таре: "Спускать с горки осторожно"	1605	ЭТИЛЕНДИБРОМИД

1606	ЖЕЛЕЗА (III) АРСЕНАТ	6.1	T5	II	6.1		LQ18	P002 IBC08	B4	MP10			SGAH	TU15 TE1 TE15	W11		CW13 CW28 CW31	60	621	-	-	1606	ЖЕЛЕЗА (III) АРСЕНАТ
1607	ЖЕЛЕЗА (III) АРСЕНИТ	6.1	T5	II	6.1		LQ18	P002 IBC08	B4	MP10			SGAH	TU15 TE1 TE15	W11		CW13 CW28 CW31	60	621	-	-	1607	ЖЕЛЕЗА (III) АРСЕНИТ
1608	ЖЕЛЕЗА (II) АРСЕНАТ	6.1	T5	II	6.1		LQ18	P002 IBC08	B4	MP10			SGAH	TU15 TE1 TE15	W11		CW13 CW28 CW31	60	621	-	-	1608	ЖЕЛЕЗА (II) АРСЕНАТ
1611	ГЕКСАЭТИЛТЕТРАФОСФАТ	6.1	T1	II	6.1		LQ17	P001 IBC02		MP15			L4BH	TU15 TE1 TE15			CW13 CW28 CW31	60	614	-	-	1611	ГЕКСАЭТИЛТЕТРАФОСФАТ
1612	ГЕКСАЭТИЛТЕТРАФОСФАТА И ГАЗА СЖАТОГО СМЕСЬ	2	1T		2.3(+13)		LQ0	P200		MP9			CxBH(M)	TE1 TU50			CW9 CW10	26				1612	ГЕКСАЭТИЛТЕТРАФОСФАТА И ГАЗА СЖАТОГО СМЕСЬ
1613	КИСЛОТЫ ЦИАНИСТОВОДОРОДНОЙ ВОДНЫЙ РАСТВОР (ВОДОРОДА ЦИАНИДА ВОДНЫЙ РАСТВОР), содержащий не более 20% цианистого водорода	6.1	TF1	I	6.1+3	48	LQ0	P601 PR3		MP8 MP17	T14	TP2 TP13	L15DH(+)	TU14 TU15 TE1 TE21			CW13 CW28 CW31 CW46 CW47	663	602	0-0-1-0	Не спускать с горки	1613	КИСЛОТЫ ЦИАНИСТОВОДОРОДНОЙ ВОДНЫЙ РАСТВОР (ВОДОРОДА ЦИАНИДА ВОДНЫЙ РАСТВОР), содержащий не более 20% цианистого водорода
1614	ВОДОРОДА ЦИАНИД СТАБИЛИЗИРОВАННЫЙ, содержащий менее 3% воды и абсорбированный пористым инертным материалом	6.1	TF1	I	6.1+3	603	LQ0	P601 PR7	RR3	MP2							CW13 CW28 CW31	663	602	0-0-1-0	Не спускать с горки	1614	ВОДОРОДА ЦИАНИД СТАБИЛИЗИРОВАННЫЙ, содержащий менее 3% воды и абсорбированный пористым инертным материалом
1616	СВИНЦА АЦЕТАТ	6.1	T5	III	6.1		LQ9	P002 IBC08 LP02 R001	B3	MP10			SGAH L4BH	TU15 TE1 TE15		VW9	CW13 CW28 CW31	60	620	-	При перевозке груза в стеклянной таре: "Спускать с горки осторожно"	1616	СВИНЦА АЦЕТАТ
1617	СВИНЦА АРСЕНАТЫ	6.1	T5	II	6.1		LQ18	P002 IBC08	B4	MP10			SGAH	TU15 TE1 TE15	W11		CW13 CW28 CW31	60	621	-	-	1617	СВИНЦА АРСЕНАТЫ
1618	СВИНЦА АРСЕНИТЫ	6.1	T5	II	6.1		LQ18	P002 IBC08	B4	MP10			SGAH	TU15 TE1 TE15	W11		CW13 CW28 CW31	60	621	-	-	1618	СВИНЦА АРСЕНИТЫ
1620	СВИНЦА ЦИАНИД	6.1	T5	II	6.1		LQ18	P002 IBC08	B4	MP10			SGAH	TU15 TE1 TE15	W11		CW13 CW28 CW31 CW46 CW47	60	621	0-0-1-0	Не спускать с горки	1620	СВИНЦА ЦИАНИД
1621	ПУРПУР ЛОНДОНСКИЙ	6.1	T5	II	6.1	43	LQ18	P002 IBC08	B4	MP10			SGAH	TU15 TE1 TE15	W11		CW13 CW28 CW31	60	621	-	-	1621	ПУРПУР ЛОНДОНСКИЙ
1622	МАГНИЯ АРСЕНАТ	6.1	T5	II	6.1		LQ18	P002 IBC08	B4	MP10			SGAH	TU15 TE1 TE15	W11		CW13 CW28 CW31	60	621	-	-	1622	МАГНИЯ АРСЕНАТ
1623	РТУТИ (II) АРСЕНАТ	6.1	T5	II	6.1		LQ18	P002 IBC08	B4	MP10			SGAH	TU15 TE1 TE15	W11		CW13 CW28 CW31	60	621	-	-	1623	РТУТИ (II) АРСЕНАТ
1624	РТУТИ ДИХЛОРИД	6.1	T5	II	6.1		LQ18	P002 IBC08	B4	MP10			SGAH	TU15 TE1 TE15	W11		CW13 CW28 CW31 CW46 CW47	60	621	0-0-1-0	-	1624	РТУТИ ДИХЛОРИД
1625	РТУТИ (II) НИТРАТ	6.1	T5	II	6.1		LQ18	P002 IBC08	B4	MP10			SGAH	TU15 TE1 TE15	W11		CW13 CW28 CW31	60	621	-	-	1625	РТУТИ (II) НИТРАТ
1626	ЦИАНИД РТУТНОКАЛИЕВЫЙ	6.1	T5	I	6.1		LQ0	P002 IBC07		MP18			S10AH	TU15 TE1 TE15	W10 W12		CW13 CW28 CW31	66	629	1-1*-1-1	Не спускать с горки	1626	ЦИАНИД РТУТНОКАЛИЕВЫЙ

1627	РТУТИ (I) НИТРАТ	6.1	T5	II	6.1		LQ18	P002 IBC08	B4	MP10			SGAH	TU15 TE1 TE15	W11		CW13 CW28 CW31	60	621	-	-	1627	РТУТИ (I) НИТРАТ
1629	РТУТИ АЦЕТАТ	6.1	T5	II	6.1		LQ18	P002 IBC08	B4	MP10			SGAH	TU15 TE1 TE15	W11		CW13 CW28 CW31	60	621	-	-	1629	РТУТИ АЦЕТАТ
1630	РТУТИ (II)-АММОНИЯ ХЛОРИД	6.1	T5	II	6.1		LQ18	P002 IBC08	B4	MP10			SGAH	TU15 TE1 TE15	W11		CW13 CW28 CW31	60	621	-	-	1630	РТУТИ (II)-АММОНИЯ ХЛОРИД
1631	РТУТИ (II) БЕНЗОАТ	6.1	T5	II	6.1		LQ18	P002 IBC08	B4	MP10			SGAH	TU15 TE1 TE15	W11		CW13 CW28 CW31	60	621	-	-	1631	РТУТИ (II) БЕНЗОАТ
1634	РТУТИ БРОМИДЫ	6.1	T5	II	6.1		LQ18	P002 IBC08	B4	MP10			SGAH	TU15 TE1 TE15	W11		CW13 CW28 CW31	60	621	-	-	1634	РТУТИ БРОМИДЫ
1636	РТУТИ (II) ЦИАНИД	6.1	T5	II	6.1		LQ18	P002 IBC08	B4	MP10			SGAH	TU15 TE1 TE15	W11		CW13 CW28 CW31 CW46 CW47	60	619	0-0-1-0	Не спускать с горки	1636	РТУТИ (II) ЦИАНИД
1637	РТУТИ (II) ГЛЮКОНАТ	6.1	T5	II	6.1		LQ18	P002 IBC08	B4	MP10			SGAH	TU15 TE1 TE15	W11		CW13 CW28 CW31	60	621	-	-	1637	РТУТИ (II) ГЛЮКОНАТ
1638	РТУТИ (II) ИОДИД	6.1	T5	II	6.1		LQ18	P002 IBC08	B4	MP10			SGAH	TU15 TE1 TE15	W11		CW13 CW28 CW31	60	621	-	-	1638	РТУТИ (II) ИОДИД
1639	РТУТИ НУКЛЕАТ	6.1	T5	II	6.1		LQ18	P002 IBC08	B4	MP10			SGAH	TU15 TE1 TE15	W11		CW13 CW28 CW31	60	621	-	-	1639	РТУТИ НУКЛЕАТ
1640	РТУТИ (II) ОЛЕАТ	6.1	T5	II	6.1		LQ18	P002 IBC08	B4	MP10			SGAH	TU15 TE1 TE15	W11		CW13 CW28 CW31	60	621	-	-	1640	РТУТИ (II) ОЛЕАТ
1641	РТУТИ ОКСИД	6.1	T5	II	6.1		LQ18	P002 IBC08	B4	MP10			SGAH	TU15 TE1 TE15	W11		CW13 CW28 CW31	60	621	-	-	1641	РТУТИ ОКСИД
1642	РТУТИ (II) ОКСИЦИАНИД ДЕСЕНСИБИЛИЗИРОВАННЫЙ	6.1	T5	II	6.1		LQ18	P002 IBC08	B4	MP10			SGAH	TU15 TE1 TE15	W11		CW13 CW28 CW31 CW46 CW47	60	619	0-0-1-0	Не спускать с горки	1642	РТУТИ (II) ОКСИЦИАНИД ДЕСЕНСИБИЛИЗИРОВАННЫЙ
1643	РТУТИ (II)-КАЛИЯ ИОДИД	6.1	T5	II	6.1		LQ18	P002 IBC08	B4	MP10			SGAH	TU15 TE1 TE15	W11		CW13 CW28 CW31	60	621	-	-	1643	РТУТИ (II)-КАЛИЯ ИОДИД
1644	РТУТИ САЛИЦИЛАТ	6.1	T5	II	6.1		LQ18	P002 IBC08	B4	MP10			SGAH	TU15 TE1 TE15	W11		CW13 CW28 CW31	60	621	-	-	1644	РТУТИ САЛИЦИЛАТ
1645	РТУТИ (II) СУЛЬФАТ	6.1	T5	II	6.1		LQ18	P002 IBC08	B4	MP10			SGAH	TU15 TE1 TE15	W11		CW13 CW28 CW31	60	621	-	-	1645	РТУТИ (II) СУЛЬФАТ
1646	РТУТИ (II) ТИОЦИАНАТ	6.1	T5	II	6.1		LQ18	P002 IBC08	B4	MP10			SGAH	TU15 TE1 TE15	W11		CW13 CW28 CW31	60	621	-	-	1646	РТУТИ (II) ТИОЦИАНАТ
1647	МЕТИЛБРОМИДА И ЭТИЛЕНДИБРОМИДА СМЕСЬ ЖИДКАЯ	6.1	T1	I	6.1		LQ0	P602		MP8 MP17			L10CH	TU14 TU15 TE1 TE21			CW13 CW28 CW31	66	605	1-1*-1-1	-	1647	МЕТИЛБРОМИДА И ЭТИЛЕНДИБРОМИДА СМЕСЬ ЖИДКАЯ
1648	АЦЕТОНИТРИЛ	3	F1	II	3		LQ4	P001 IBC02 R001		MP19	T7	TP2	LGBF					33	310	3/0-0-1-0	При перевозке груза в стеклянной таре: "Спускать с горки осторожно"	1648	АЦЕТОНИТРИЛ

																					0-0-1-0	-		
1649	ПРИСАДКА АНТИДЕТОНАЦИОННАЯ К МОТОРНОМУ ТОПЛИВУ	6.1	T3	I	6.1	162	LQ0	P602		MP8 MP17	T14	TP2 TP13	L10CH	TU14 TU15 TE1 TE21 TT6			CW13 CW28 CW31 CW47 CW48 CW53	66			1-1-1-1	Не спускать с горки	1649	ПРИСАДКА АНТИДЕТОНАЦИОННАЯ К МОТОРНОМУ ТОПЛИВУ
1650	бета-НАФТИЛАМИН	6.1	T2	II	6.1		LQ18	P002 IBC08	B4	MP10	T7	TP2	SGAH L4BH	TU15 TE1 TE15	W11		CW13 CW28 CW31	60	608	-	-	1650	бета-НАФТИЛАМИН
1651	НАФТИЛТИОМОЧЕВИНА	6.1	T2	II	6.1	43	LQ18	P002 IBC08	B4	MP10			SGAH	TU15 TE1 TE15	W11		CW13 CW28 CW31	60	612	-	-	1651	НАФТИЛТИОМОЧЕВИНА
1652	НАФТИЛМОЧЕВИНА	6.1	T2	II	6.1		LQ18	P002 IBC08	B4	MP10			SGAH	TU15 TE1 TE15	W11		CW13 CW28 CW31	60	608	-	-	1652	НАФТИЛМОЧЕВИНА
1653	НИКЕЛЯ ЦИАНИД	6.1	T5	II	6.1		LQ18	P002 IBC08	B4	MP10			SGAH L4BH	TU15 TE1 TE15	W11		CW13 CW28 CW31	60	629	-	-	1653	НИКЕЛЯ ЦИАНИД
1654	НИКОТИН	6.1	T1	II	6.1		LQ17	P001 IBC02		MP15			L4BH	TU15 TE1 TE15			CW13 CW28 CW31	60	641	-	-	1654	НИКОТИН
1655	НИКОТИНА СОЕДИНЕНИЕ ТВЕРДОЕ, Н.У.К., или НИКОТИНА ПРЕПАРАТ ТВЕРДЫЙ, Н.У.К.	6.1	T2	I	6.1	43 274	LQ0	P002 IBC07		MP18			S10AH L10CH	TU15 TE1	W10 W 12		CW13 CW28 CW31	66	642	1-1*-1-1	-	1655	НИКОТИНА СОЕДИНЕНИЕ ТВЕРДОЕ, Н.У.К., или НИКОТИНА ПРЕПАРАТ ТВЕРДЫЙ, Н.У.К.
1655	НИКОТИНА СОЕДИНЕНИЕ ТВЕРДОЕ, Н.У.К., или НИКОТИНА ПРЕПАРАТ ТВЕРДЫЙ, Н.У.К.	6.1	T2	II	6.1	43 274	LQ18	P002 IBC08	B4	MP10			SGAH L4BH	TU15 TE1 TE15	W11		CW13 CW28 CW31	60	642	-	При перевозке груза в стеклянной таре: "Спускать с горки осторожно"	1655	НИКОТИНА СОЕДИНЕНИЕ ТВЕРДОЕ, Н.У.К., или НИКОТИНА ПРЕПАРАТ ТВЕРДЫЙ, Н.У.К.
1655	НИКОТИНА СОЕДИНЕНИЕ ТВЕРДОЕ, Н.У.К., или НИКОТИНА ПРЕПАРАТ ТВЕРДЫЙ, Н.У.К.	6.1	T2	III	6.1	43 274	LQ9	P002 IBC08 LP02 R001	B3	MP10			SGAH L4BH	TU15 TE1 TE15		VW9	CW13 CW28 CW31	60	642	-	При перевозке груза в стеклянной таре: "Спускать с горки осторожно"	1655	НИКОТИНА СОЕДИНЕНИЕ ТВЕРДОЕ, Н.У.К., или НИКОТИНА ПРЕПАРАТ ТВЕРДЫЙ, Н.У.К.
1656	НИКОТИНА ГИДРОХЛОРИД жидкий или НИКОТИНА ГИДРОХЛОРИДА РАСТВОР	6.1	T1	II	6.1	43	LQ17	P001 IBC02		MP15			L4BH	TU15 TE1 TE15			CW13 CW28 CW31	60	622	-	-	1656	НИКОТИНА ГИДРОХЛОРИД жидкий или НИКОТИНА ГИДРОХЛОРИДА РАСТВОР
1656	НИКОТИНА ГИДРОХЛОРИД твердый	6.1	T2	II	6.1	43	LQ18	P002 IBC08		MP10			SGAH	TU15 TE1 TE15			CW13 CW28 CW31	60	621	-	-	1656	НИКОТИНА ГИДРОХЛОРИД твердый
1657	НИКОТИНА САЛИЦИЛАТ	6.1	T2	II	6.1		LQ18	P002 IBC08	B4	MP10			SGAH L4BH	TU15 TE1 TE15	W11		CW13 CW28 CW31	60	628	-	-	1657	НИКОТИНА САЛИЦИЛАТ
1658	НИКОТИНА СУЛЬФАТА РАСТВОР	6.1	T1	II	6.1		LQ17	P001 IBC02		MP15	T7	TP2	L4BH	TU15 TE1 TE15			CW13 CW28 CW31	60	622	-	-	1658	НИКОТИНА СУЛЬФАТА РАСТВОР
1658	НИКОТИНА СУЛЬФАТ ТВЕРДЫЙ	6.1	T2	II	6.1		LQ18	P002 IBC08	B4	MP10			SGAH	TU15 TE1 TE15	W11		CW13 CW28 CW31	60	620	-	-	1658	НИКОТИНА СУЛЬФАТ ТВЕРДЫЙ
1659	НИКОТИНА ТАРТРАТ	6.1	T2	II	6.1		LQ18	P002 IBC08	B4	MP10			SGAH L4BH	TU15 TE1 TE15	W11		CW13 CW28 CW31	60	628	-	-	1659	НИКОТИНА ТАРТРАТ
1660	АЗОТА (II) ОКСИД СЖАТЫЙ	2	1TOC		2.3+5.1+8		LQ0	P200		MP9							CW9 CW10	265	203	1-1*-1-1	Спускать с горки осторожно	1660	АЗОТА (II) ОКСИД СЖАТЫЙ

																				1-1*-3-1	Не спускать с горки		
1661	НИТРОАНИЛИНЫ (о-,м-,п-)	6.1	T2	II	6.1	279	LQ18	P002 IBC08	B4	MP10	T7	TP2	SGAH L4BH	TU15 TE1 TE15	W11		CW13 CW28 CW31	60	608	-	При перевозке груза в стеклянной таре: "Спускать с горки осторожно"	1661	НИТРОАНИЛИНЫ (о-,м-,п-)
1662	НИТРОБЕНЗОЛ	6.1	T1	II	6.1	279	LQ17	P001 IBC02		MP15	T7	TP2	L4BH	TU15 TE1 TE15			CW13 CW28 CW31	60	608	-	При перевозке груза в стеклянной таре: "Спускать с горки осторожно"	1662	НИТРОБЕНЗОЛ
																				-	-		
1663	НИТРОФЕНОЛЫ (о-,м-,п-)	6.1	T2	III	6.1	279	LQ9	P002 IBC08 LP02 R001	B3	MP10	T4	TP3	SGAH L4BH	TU15 TE1 TE15		VW9	CW13 CW28 CW31	60	616	-	При перевозке груза в стеклянной таре: "Спускать с горки осторожно"	1663	НИТРОФЕНОЛЫ (о-,м-,п-)
1664	НИТРОТОЛУОЛЫ ЖИДКИЕ	6.1	T1	II	6.1		LQ17	P001 IBC02		MP15	T7	TP2	L4BH	TU15 TE1 TE15			CW13 CW28 CW31	60	608	-	-	1664	НИТРОТОЛУОЛЫ ЖИДКИЕ
1664	НИТРОТОЛУОЛЫ ТВЕРДЫЕ	6.1	T2	II	6.1		LQ18	P002 IBC08	B4	MP10			SGAH L4BH	TU15 TE1 TE15	W11		CW13 CW28 CW31	60	608	-	-	1664	НИТРОТОЛУОЛЫ ТВЕРДЫЕ
1665	НИТРОКСИЛОЛЫ ЖИДКИЕ	6.1	T1	II	6.1		LQ17	P001 IBC02		MP15	T7	TP2	L4BH	TU15 TE1 TE15			CW13 CW28 CW31	60	608	-	-	1665	НИТРОКСИЛОЛЫ ЖИДКИЕ
1665	НИТРОКСИЛОЛЫ ТВЕРДЫЕ	6.1	T2	II	6.1		LQ18	P002 IBC08	B4	MP10			SGAH L4BH	TU15 TE1 TE15	W11		CW13 CW28 CW31	60	608	-	-	1665	НИТРОКСИЛОЛЫ ТВЕРДЫЕ
1669	ПЕНТАХЛОРЭТАН	6.1	T1	II	6.1		LQ17	P001 IBC02		MP15	T7	TP2	L4BH	TU15 TE1 TE15			CW13 CW28 CW31	60	605	-	-	1669	ПЕНТАХЛОРЭТАН
1670	ПЕРХЛОРМЕТИЛМЕРКАПТАН	6.1	T1	I	6.1		LQ0	P602		MP8 MP17	T14	TP2 TP13	L10CH	TU14 TU15 TE1 TE21			CW13 CW28 CW31	66	803	1-1*-1-1	-	1670	ПЕРХЛОРМЕТИЛМЕРКАПТАН
1671	ФЕНОЛ ТВЕРДЫЙ	6.1	T2	II	6.1	279	LQ18	P002 IBC08	B4	MP10	T6	TP2	SGAH	TU15 TE1 TE15	W11		CW13 CW28 CW31	60	807	-	-	1671	ФЕНОЛ ТВЕРДЫЙ
1672	ФЕНИЛКАРБИЛАМИНОХЛОРИД	6.1	T1	I	6.1		LQ0	P602		MP8 MP17	T14	TP2 TP13	L10CH	TU14 TU15 TE1 TE21			CW13 CW28 CW31	66	616	1-1*-1-1	-	1672	ФЕНИЛКАРБИЛАМИНОХЛОРИД
1673	ФЕНИЛЕНДИАМИНЫ (о-, м-, п-)	6.1	T2	III	6.1	279	LQ9	P002 IBC08 LP02 R001	B3	MP10	T7	TP1	SGAH L4BH	TU15 TE1 TE15		VW9	CW13 CW28 CW31	60	608	-	При перевозке груза в стеклянной таре: "Спускать с горки осторожно"	1673	ФЕНИЛЕНДИАМИНЫ (о-, м-, п-)
1674	ФЕНИЛРТУТИ АЦЕТАТ	6.1	T3	II	6.1	43	LQ18	P002 IBC08	B4	MP10			SGAH L4BH	TU15 TE1 TE15	W11		CW13 CW28 CW31	60	629	-	-	1674	ФЕНИЛРТУТИ АЦЕТАТ

1677	КАЛИЯ АРСЕНАТ	6.1	T5	II	6.1		LQ18	P002 IBC08	B4	MP10			SGAH	TU15 TE1 TE15	W11		CW13 CW28 CW31	60	621	-	-	1677	КАЛИЯ АРСЕНАТ
1678	КАЛИЯ АРСЕНИТ	6.1	T5	II	6.1		LQ18	P002 IBC08	B4	MP10			SGAH	TU15 TE1 TE15	W11		CW13 CW28 CW31	60	621	-	-	1678	КАЛИЯ АРСЕНИТ
1679	КАЛИЯ ТЕТРАЦИАНОКУПРАТ	6.1	T5	II	6.1		LQ18	P002 IBC08	B4	MP10			SGAH	TU15 TE1 TE15	W11		CW13 CW28 CW31	60				1679	КАЛИЯ ТЕТРАЦИАНОКУПРАТ
1680	КАЛИЯ ЦИАНИД	6.1	T5	I	6.1		LQ0	P002 IBC07		MP18	T14	TP2 TP13	S10AH	TU15 TE1	W10 W12		CW13 CW28 CW31 CW46 CW47	66	619	0-0-1-0	Не спускать с горки	1680	КАЛИЯ ЦИАНИД
1683	СЕРЕБРА АРСЕНИТ	6.1	T5	II	6.1		LQ18	P002 IBC08	B4	MP10			SGAH	TU15 TE1 TE15	W11		CW13 CW28 CW31	60	621	-	-	1683	СЕРЕБРА АРСЕНИТ
1684	СЕРЕБРА ЦИАНИД	6.1	T5	II	6.1		LQ18	P002 IBC08	B4	MP10			SGAH	TU15 TE1 TE15	W11		CW13 CW28 CW31 CW46 CW47	60	621	0-0-1-0	Не спускать с горки	1684	СЕРЕБРА ЦИАНИД
1685	НАТРИЯ АРСЕНАТ	6.1	T5	II	6.1		LQ18	P002 IBC08	B4	MP10			SGAH	TU15 TE1 TE15	W11		CW13 CW28 CW31	60	621	-	-	1685	НАТРИЯ АРСЕНАТ
1686	НАТРИЯ АРСЕНИТА ВОДНЫЙ РАСТВОР	6.1	T4	II	6.1	43	LQ17	P001 IBC02		MP15	T7	TP2	L4BH	TU15 TE1 TE15			CW13 CW28 CW31	60	622	-	-	1686	НАТРИЯ АРСЕНИТА ВОДНЫЙ РАСТВОР
1686	НАТРИЯ АРСЕНИТА ВОДНЫЙ РАСТВОР	6.1	T4	III	6.1	43	LQ19	P001 IBC03 LP01 R001		MP15	T4	TP2	L4BH	TU15 TE1 TE15			CW13 CW28 CW31	60	622		При перевозке груза в стеклянной таре: "Спускать с горки осторожно"	1686	НАТРИЯ АРСЕНИТА ВОДНЫЙ РАСТВОР
1687	НАТРИЯ АЗИД	6.1	T5	II	6.1		LQ18	P002 IBC08	B4	MP10					W11		CW13 CW28 CW31	60	61	-	-	1687	НАТРИЯ АЗИД
1688	НАТРИЯ КАКОДИЛАТ	6.1	T5	II	6.1		LQ18	P002 IBC08	B4	MP10			SGAH	TU15 TE1 TE15	W11		CW13 CW28 CW31	60	621	-	-	1688	НАТРИЯ КАКОДИЛАТ
1689	НАТРИЯ ЦИАНИД	6.1	T5	I	6.1		LQ0	P002 IBC07		MP18	T14	TP2 TP13	S10AH	TU15 TE1	W10 W12		CW13 CW28 CW31 CW46 CW47	66	619	0-0-1-0	Не спускать с горки	1689	НАТРИЯ ЦИАНИД
1690	НАТРИЯ ФТОРИД	6.1	T5	III	6.1		LQ9	P002 IBC08 LP02 R001	B3	MP10	T4	TP1	SGAH	TU15 TE1 TE15		VW9	CW13 CW28 CW31	60	621	-	При перевозке груза в стеклянной таре: "Спускать с горки осторожно"	1690	НАТРИЯ ФТОРИД
1691	СТРОНЦИЯ АРСЕНИТ	6.1	T5	II	6.1		LQ18	P002 IBC08	B4	MP10			SGAH	TU15 TE1 TE15	W11		CW13 CW28 CW31	60	621	-	-	1691	СТРОНЦИЯ АРСЕНИТ
1692	СТРИХНИН или СТРИХНИНА СОЛИ	6.1	T2	I	6.1		LQ0	P002 IBC07		MP18			S10AH	TU15 TE1	W10 W12		CW13 CW28 CW31 CW46 CW47	66	618	0-0-1-0	-	1692	СТРИХНИН или СТРИХНИНА СОЛИ

1693	ВЕЩЕСТВО СЛЕЗОТОЧИВОЕ ЖИДКОЕ, Н.У.К.	6.1	T1	I	6.1	274	LQ0	P001		MP8 MP17			L10CH	TU14 TU15 TE1 TE21			CW13 CW28 CW31	66	635	1-1*-1-1	-	1693	ВЕЩЕСТВО СЛЕЗОТОЧИВОЕ ЖИДКОЕ, Н.У.К.
1693	ВЕЩЕСТВО СЛЕЗОТОЧИВОЕ ЖИДКОЕ, Н.У.К.	6.1	T1	II	6.1	274	LQ17	P001 IBC02		MP15			L4BH	TU15 TE1 TE15			CW13 CW28 CW31	60	635	0-0-1-0	-	1693	ВЕЩЕСТВО СЛЕЗОТОЧИВОЕ ЖИДКОЕ, Н.У.К.
1693	ВЕЩЕСТВО СЛЕЗОТОЧИВОЕ ТВЕРДОЕ, Н.У.К.	6.1	T2	I	6.1	274	LQ0	P002		MP18			S10AH L10CH	TU14 TU15 TE1 TE21			CW13 CW28 CW31	66	634	1-1*-1-1	-	1693	ВЕЩЕСТВО СЛЕЗОТОЧИВОЕ ТВЕРДОЕ, Н.У.К.
1693	ВЕЩЕСТВО СЛЕЗОТОЧИВОЕ ТВЕРДОЕ, Н.У.К.	6.1	T2	II	6.1	274	LQ18	P002 IBC08	B4	MP10			SGAH L4BH	TU15 TE1 TE15	W11		CW13 CW28 CW31	60	634	0-0-1-0	-	1693	ВЕЩЕСТВО СЛЕЗОТОЧИВОЕ ТВЕРДОЕ, Н.У.К.
1694	БРОМБЕНЗИЛЦИАНИДЫ ТВЕРДЫЕ	6.1	T1	I	6.1	138	LQ0	P001		MP8 MP17	T14	TP2 TP13	L10CH	TU14 TU15 TE1 TE21			CW13 CW28 CW31	66	616	1-1*-1-1	-	1694	БРОМБЕНЗИЛЦИАНИДЫ ТВЕРДЫЕ
1694	БРОМБЕНЗИЛЦИАНИДЫ ЖИДКИЕ	6.1	T2	I	6.1	138	LQ0	P002		MP18	T14	TP2 TP13	S10AH	TU15 TE1			CW13 CW28 CW31	66	616	1-1*-1-1	-	1694	БРОМБЕНЗИЛЦИАНИДЫ ЖИДКИЕ
1695	ХЛОРАЦЕТОН СТАБИЛИЗИРОВАННЫЙ	6.1	TFC	I	6.1+3+8		LQ0	P001		MP8 MP17	T14	TP2 TP13	L10CH	TU14 TU15 TE1 TE21			CW13 CW28 CW31	663	606	-	-	1695	ХЛОРАЦЕТОН СТАБИЛИЗИРОВАННЫЙ
1697	ХЛОРАЦЕТОФЕНОН	6.1	T1	II	6.1		LQ17	P002 IBC08	B4	MP10	T7	TP2 TP13	L4BH	TU15 TE1 TE15	W11		CW13 CW28 CW31	60	616	-	-	1697	ХЛОРАЦЕТОФЕНОН
1698	ДИФЕНИЛАМИНОХЛОРАРСИН	6.1	T3	I	6.1		LQ0	P002		MP18			S10AH	TU15 TE1			CW13 CW28 CW31	66	626	1-1*-1-1	-	1698	ДИФЕНИЛАМИНОХЛОРАРСИН
1699	ДИФЕНИЛХЛОРАРСИН ЖИДКИЙ	6.1	T3	I	6.1		LQ0	P001		MP8 MP17			L10CH	TU14 TU15 TE1 TE21			CW13 CW28 CW31	66	617	-	-	1699	ДИФЕНИЛХЛОРАРСИН ЖИДКИЙ
1699	ДИФЕНИЛХЛОРАРСИН ТВЕРДЫЙ	6.1	T3	I	6.1		LQ0	P002 IBC07		MP18			S10AH	TU15 TE1	W10 W12		CW13 CW28 CW31	66	617	-	-	1699	ДИФЕНИЛХЛОРАРСИН ТВЕРДЫЙ
1700	СВЕЧИ ГАЗОВЫЕ СЛЕЗОТОЧИВЫЕ	6.1	TF3	II	6.1+4.1		LQ18	P600									CW13 CW28 CW31	64	639	-	-	1700	СВЕЧИ ГАЗОВЫЕ СЛЕЗОТОЧИВЫЕ
1701	КСИЛИЛБРОМИД	6.1	T1	II	6.1		LQ17	P001 IBC02		MP15	T7	TP2 TP13	L4BH	TU15 TE1 TE15			CW13 CW28 CW31	60	605	-	-	1701	КСИЛИЛБРОМИД
1702	ТЕТРАХЛОРЭТАН	6.1	T1	II	6.1		LQ17	P001 IBC02		MP15	T7	TP2	L4BH	TU15 TE1 TE15			CW13 CW28 CW31	60	605	-	При перевозке груза в стеклянной таре: "Спускать с горки осторожно"	1702	ТЕТРАХЛОРЭТАН
																				-	-		
1704	ТЕТРАЭТИЛДИТИОПИРОФОСФАТ	6.1	T2	II	6.1	43	LQ18	P002 IBC08	B4	MP10			SGAH L4BH	TU15 TE1 TE15	W11		CW13 CW28 CW31	60	614	-	-	1704	ТЕТРАЭТИЛДИТИОПИРОФОСФАТ
1707	ТАЛЛИЯ СОЕДИНЕНИЕ, Н.У.К.	6.1	T5	II	6.1	43 274	LQ18	P002 IBC08	B4	MP10			SGAH L4BH	TU15 TE1 TE15	W11		CW13 CW28 CW31	60	630	-	-	1707	ТАЛЛИЯ СОЕДИНЕНИЕ, Н.У.К.

1708	ТОЛУИДИНЫ ЖИДКИЕ	6.1	T1	II	6.1	279	LQ17	P001 IBC02		MP15	T7	TP2	L4BH	TU15 TE1 TE15			CW13 CW28 CW31	60	616	- -	При перевозке груза в стеклянной таре: "Спускать с горки осторожно" -	1708	ТОЛУИДИНЫ ЖИДКИЕ
1708	ТОЛУИДИНЫ ТВЕРДЫЕ	6.1	T2	II	6.1	279	LQ18	P002 IBC08	B4	MP10	T7	TP2	SGAH L4BH	TU15 TE1 TE15	W11		CW13 CW28 CW31	60	616	- -	При перевозке груза в стеклянной таре: "Спускать с горки осторожно" -	1708	ТОЛУИДИНЫ ТВЕРДЫЕ
1709	2,4-ТОЛУИЛЕНДИАМИН	6.1	T2	III	6.1		LQ9	P002 IBC08 LP02 R001	B3	MP10	T4	TP1	SGAH L4BH	TU15 TE1		VW9	CW13 CW28 CW31	60	608	-	При перевозке груза в стеклянной таре: "Спускать с горки осторожно"	1709	2,4-ТОЛУИЛЕНДИАМИН
1710	ТРИХЛОРЭТИЛЕН	6.1	T1	III	6.1		LQ19	P001 IBC03 LP01 R001		MP15	T4	TP1	L4BH	TU15 TE1 TE15			CW13 CW28 CW31	60	605	- -	При перевозке груза в стеклянной таре: "Спускать с горки осторожно" -	1710	ТРИХЛОРЭТИЛЕН
1711	КСИЛИДИНЫ ЖИДКИЕ	6.1	T1	II	6.1		LQ17	P001 IBC02		MP15	T7	TP2	L4BH	TU15 TE1 TE15			CW13 CW28 CW31	60	608	- -	При перевозке груза в стеклянной таре: "Спускать с горки осторожно" -	1711	КСИЛИДИНЫ ЖИДКИЕ
1711	КСИЛИДИНЫ ТВЕРДЫЕ	6.1	T2	II	6.1		LQ18	P002 IBC08	B4	MP10	T7	TP2	SGAH L4BH	TU15 TE1 TE15	W11		CW13 CW28 CW31	60	608	- -	При перевозке груза в стеклянной таре: "Спускать с горки осторожно" -	1711	КСИЛИДИНЫ ТВЕРДЫЕ
1712	ЦИНКА АРСЕНАТ, ЦИНКА АРСЕНИТ или ЦИНКА АРСЕНАТА И ЦИНКА АРСЕНИТА СМЕСЬ	6.1	T5	II	6.1		LQ18	P002 IBC08	B4	MP10			SGAH	TU15 TE1 TE15	W11		CW13 CW28 CW31	60	621	-	-	1712	ЦИНКА АРСЕНАТ, ЦИНКА АРСЕНИТ или ЦИНКА АРСЕНАТА И ЦИНКА АРСЕНИТА СМЕСЬ
1713	ЦИНКА ЦИАНИД	6.1	T5	I	6.1		LQ0	P002 IBC07		MP18			S10AH	TU15 TE1	W10 W12		CW13 CW28 CW31 CW46 CW47	66	621	0-0-1-0	Не спускать с горки	1713	ЦИНКА ЦИАНИД
1714	ЦИНКА ФОСФИД	4.3	WT2	I	4.3+6.1		LQ0	P403		MP2					W1		CW23 CW28	X462	408	0-0-1-0	-	1714	ЦИНКА ФОСФИД

1715	АНГИДРИД УКСУСНЫЙ	8	CF1	II	8+3		LQ22	P001 IBC02		MP15	T7	TP2	L4BN					83	320	0-0-1-0	При перевозке груза в стеклянной таре: "Спускать с горки осторожно"	1715	АНГИДРИД УКСУСНЫЙ
																				0-0-1-0	-		
1716	АЦЕТИЛБРОМИД	8	C3	II	8		LQ22	P001 IBC02		MP15	T8	TP2 TP12	L4BN					80	803	-	При перевозке груза в стеклянной таре: "Спускать с горки осторожно"	1716	АЦЕТИЛБРОМИД
1717	АЦЕТИЛХЛОРИД	3	FC	II	3+8		LQ4	P001 IBC02		MP19	T8	TP2 TP12	L4BH	TE1 TE15				X338	323	3/0-0-1-0	При перевозке груза в стеклянной таре: "Спускать с горки осторожно"	1717	АЦЕТИЛХЛОРИД
1718	КИСЛОТА БУТИЛФОСФОРНАЯ	8	C3	III	8		LQ19	P001 IBC03 LP01 R001		MP15	T4	TP1	L4BN					80				1718	КИСЛОТА БУТИЛФОСФОРНАЯ
1719	ЖИДКОСТЬ ЩЕЛОЧНАЯ ЕДКАЯ, Н.У.К.	8	C5	II	8	274	LQ22	P001 IBC02		MP15	T11	TP2 TP27	L4BN					80	818	-	При перевозке груза в стеклянной таре: "Спускать с горки осторожно"	1719	ЖИДКОСТЬ ЩЕЛОЧНАЯ ЕДКАЯ, Н.У.К.
																				-	-		
1719	ЖИДКОСТЬ ЩЕЛОЧНАЯ ЕДКАЯ, Н.У.К.	8	C5	III	8	274	LQ19	P001 IBC03 R001		MP15	T7	TP1 TP28	L4BN					80	818	-	При перевозке груза в стеклянной таре: "Спускать с горки осторожно"	1719	ЖИДКОСТЬ ЩЕЛОЧНАЯ ЕДКАЯ, Н.У.К.
																				-	-		
1722	АЛЛИЛХЛОРФОРМИАТ	6.1	TFC	I	6.1+3+8		LQ0	P001		MP8 MP17	T14	TP2 TP13	L10CH	TU14 TU15 TE1 TE21			CW13 CW28 CW31	668	611	1-1*-1-1	-	1722	АЛЛИЛХЛОРФОРМИАТ
1723	АЛЛИЛИОДИД	3	FC	II	3+8		LQ4	P001 IBC02		MP19	T7	TP2 TP13	L4BH	TE1 TE15				338	323	3/0-0-1-0	При перевозке груза в стеклянной таре: "Спускать с горки осторожно"	1723	АЛЛИЛИОДИД

1724	АЛЛИЛТРИХЛОРСИЛАН СТАБИЛИЗИРОВАННЫЙ	8	CF1	II	8+3		LQ22	P001 IBC02		MP15	T7	TP2 TP13	L4BN					X839	321	3/1-1*-1-1	При перевозке груза в стеклянной таре: "Спускать с горки осторожно"	1724	АЛЛИЛТРИХЛОРСИЛАН СТАБИЛИЗИРОВАННЫЙ
1725	АЛЮМИНИЯ БРОМИД БЕЗВОДНЫЙ	8	C2	II	8	588	LQ23	P002 IBC08	B4	MP10			SGAN		W11			80	806	-	При перевозке груза в стеклянной таре: "Спускать с горки осторожно"	1725	АЛЮМИНИЯ БРОМИД БЕЗВОДНЫЙ
1726	АЛЮМИНИЯ ХЛОРИД БЕЗВОДНЫЙ	8	C2	II	8	588	LQ23	P002 IBC08	B4	MP10			SGAN		W11			80	806	-	При перевозке груза в стеклянной таре: "Спускать с горки осторожно"	1726	АЛЮМИНИЯ ХЛОРИД БЕЗВОДНЫЙ
1727	АММОНИЯ ГИДРОДИФТОРИД ТВЕРДЫЙ	8	C2	II	8		LQ23	P002 IBC08	B4	MP10			SGAN		W11			80	806	0-0-1-0	-	1727	АММОНИЯ ГИДРОДИФТОРИД ТВЕРДЫЙ
1728	АМИЛТРИХЛОРСИЛАН	8	C3	II	8		LQ22	P001 IBC02		MP15	T7	TP2 TP13	L4BN					X80	321	3/1-1*-1-1	При перевозке груза в стеклянной таре: "Спускать с горки осторожно"	1728	АМИЛТРИХЛОРСИЛАН
1729	АНИЗОИЛХЛОРИД	8	C3	II	8		LQ22	P001 IBC02		MP15	T7	TP2	L4BN					80	804	0-0-1-0	При перевозке груза в стеклянной таре: "Спускать с горки осторожно"	1729	АНИЗОИЛХЛОРИД
1730	СУРЬМЫ ПЕНТАХЛОРИД ЖИДКИЙ	8	C1	II	8		LQ22	P001 IBC02		MP15	T7	TP2	L4BN					X80	801	-	При перевозке груза в стеклянной таре: "Спускать с горки осторожно"	1730	СУРЬМЫ ПЕНТАХЛОРИД ЖИДКИЙ
1731	СУРЬМЫ ПЕНТАХЛОРИДА РАСТВОР	8	C1	II	8		LQ22	P001 IBC02		MP15	T7	TP2	L4BN					80	801	-	При перевозке груза в стеклянной таре: "Спускать с горки осторожно"	1731	СУРЬМЫ ПЕНТАХЛОРИДА РАСТВОР

1731	СУРЬМЫ ПЕНТАХЛОРИДА РАСТВОР	8	C1	III	8		LQ19	P001 IBC03 LP01 R001		MP15	T4	TP1	L4BN					80	801	-	При перевозке груза в стеклянной таре: "Спускать с горки осторожно"	1731	СУРЬМЫ ПЕНТАХЛОРИДА РАСТВОР
1732	СУРЬМЫ ПЕНТАФТОРИД	8	CT1	II	8+6.1		LQ22	P001 IBC02		MP15	T7	TP2	L4BN				CW13 CW28	86	801	0-0-1-0	-	1732	СУРЬМЫ ПЕНТАФТОРИД
1733	СУРЬМЫ ТРИХЛОРИД	8	C2	II	8		LQ23	P002 IBC08	B4	MP10			L4BN SGAN		W11			80	806	-	При перевозке груза в стеклянной таре: "Спускать с горки осторожно"	1733	СУРЬМЫ ТРИХЛОРИД
1736	БЕНЗОИЛХЛОРИД	8	C3	II	8		LQ22	P001 IBC02		MP15	T8	TP2 TP12 TP13	L4BN					80	804	0-0-1-0	При перевозке груза в стеклянной таре: "Спускать с горки осторожно"	1736	БЕНЗОИЛХЛОРИД
1737	БЕНЗИЛБРОМИД	6.1	TC1	II	6.1+8		LQ17	P001 IBC02		MP15	T8	TP2 TP12 TP13	L4BH	TU15 TE1 TE15			CW13 CW28 CW31	68	312	-	-	1737	БЕНЗИЛБРОМИД
1738	БЕНЗИЛХЛОРИД	6.1	TC1	II	6.1+8		LQ17	P001 IBC02		MP15	T8	TP2 TP12 TP13	L4BH	TU15 TE1 TE15			CW13 CW28 CW31	68	312	3/0-0-1-0 0-0-1-0	При перевозке груза в стеклянной таре: "Спускать с горки осторожно" -	1738	БЕНЗИЛХЛОРИД
1739	БЕНЗИЛХЛОРФОРМИАТ	8	C9	I	8		LQ20	P001		MP8 MP17	T10	TP2 TP12 TP13	L10BH	TE1				88	804	0-0-1-0	При перевозке груза в стеклянной таре: "Спускать с горки осторожно"	1739	БЕНЗИЛХЛОРФОРМИАТ
1740	ГИДРОДИФТОРИДЫ, Н.У.К.	8	C2	II	8	274 517	LQ23	P002 IBC08	B4	MP10			SGAN		W11			80	815	-	При перевозке груза в стеклянной таре: "Спускать с горки осторожно"	1740	ГИДРОДИФТОРИДЫ, Н.У.К.
1740	ГИДРОДИФТОРИДЫ, Н.У.К.	8	C2	III	8	274 517	LQ24	P002 IBC08 LP02 R001	B3	MP10			SGAV			VW9		80	815	-	При перевозке груза в стеклянной таре: "Спускать с горки осторожно"	1740	ГИДРОДИФТОРИДЫ, Н.У.К.
1741	БОРА ТРИХЛОРИД	2	2TC		2.3+8		LQ0	P200		MP9							CW9 CW10	268	203	0-0-1-0	Не спускать с горки	1741	БОРА ТРИХЛОРИД

1742	БОРА ТРИФТОРИД И КИСЛОТА УКСУСНАЯ — КОМПЛЕКС	8	C3	II	8		LQ22	P001 IBC02		MP15	T8	TP2 TP12	L4BN					80	803	-	-	1742	БОРА ТРИФТОРИД И КИСЛОТА УКСУСНАЯ — КОМПЛЕКС
1743	БОРА ТРИФТОРИД И КИСЛОТА ПРОПИОНОВАЯ — КОМПЛЕКС	8	C3	II	8		LQ22	P001 IBC02		MP15	T8	TP2 TP12	L4BN					80	803	-	-	1743	БОРА ТРИФТОРИД И КИСЛОТА ПРОПИОНОВАЯ — КОМПЛЕКС
1744	БРОМ или БРОМА РАСТВОР	8	CT1	I	8+6.1		LQ0	P601 PR6		MP2	T22	TP2 TP10 TP12 TP13	L21DH(+)	TU14 TU33 TC5 TE1 TE21 TT2 TM3 TM5			CW13 CW28	886	802	0-0-1-0	При перевозке груза в стеклянной таре: "Спускать с горки осторожно"	1744	БРОМ или БРОМА РАСТВОР
1745	БРОМА ПЕНТАФТОРИД	5.1	OTC	I	5.1+6.1+8		LQ0	P200		MP2	T22	TP2 TP12 TP13	L10DH	TU3 TE16			CW24 CW28	568	504	0-0-1-0	При перевозке груза в стеклянной таре: "Спускать с горки осторожно"	1745	БРОМА ПЕНТАФТОРИД
1746	БРОМА ТРИФТОРИД	5.1	OTC	I	5.1+6.1+8		LQ0	P200		MP2	T22	TP2 TP12 TP13	L10DH	TU3 TE16			CW24 CW28	568	504	0-0-1-0	При перевозке груза в стеклянной таре: "Спускать с горки осторожно"	1746	БРОМА ТРИФТОРИД
1747	БУТИЛТРИХЛОРСИЛАН	8	CF1	II	8+3		LQ22	P001 IBC02		MP15	T7	TP2 TP13	L4BN					X83	321	3/1-1*-1-1	При перевозке груза в стеклянной таре: "Спускать с горки осторожно"	1747	БУТИЛТРИХЛОРСИЛАН
1748	КАЛЬЦИЯ ГИПОХЛОРИТ СУХОЙ или КАЛЬЦИЯ ГИПОХЛОРИТА СМЕСЬ СУХАЯ, содержащая более 39% активного хлора (8,8% активного кислорода)	5.1	O2	II	5.1	589	LQ11	P002 IBC08	B4	MP10			SGAN	TU3	W11		CW24	50	501	-	При перевозке груза в стеклянной таре: "Спускать с горки осторожно"	1748	КАЛЬЦИЯ ГИПОХЛОРИТ СУХОЙ или КАЛЬЦИЯ ГИПОХЛОРИТА СМЕСЬ СУХАЯ, содержащая более 39% активного хлора (8,8% активного кислорода)
1749	ХЛОРА ТРИФТОРИД	2	2TOC		2.3+5.1+8(+13)		LQ0	P200		MP9			PxBH(M)	TE1 TM6 TU50			CW9 CW10 CW16	265	203	3/1-1*-1-1	Не спускать с горки	1749	ХЛОРА ТРИФТОРИД
1750	КИСЛОТЫ ХЛОРУКСУСНОЙ РАСТВОР	6.1	TC1	II	6.1+8		LQ17	P001 IBC02		MP15	T7	TP2	L4BH	TU15 TE1 TE15			CW13 CW28 CW31	68	803	-	-	1750	КИСЛОТЫ ХЛОРУКСУСНОЙ РАСТВОР
1751	КИСЛОТА ХЛОРУКСУСНАЯ ТВЕРДАЯ	6.1	TC2	II	6.1+8		LQ18	P002 IBC08	B4	MP10			SGAH	TU15 TE1 TE15			CW13 CW28 CW31	68	803	-	-	1751	КИСЛОТА ХЛОРУКСУСНАЯ ТВЕРДАЯ
1752	ХЛОРАЦЕТИЛХЛОРИД	6.1	TC1	I	6.1+8		LQ0	P001		MP8 MP17	T14	TP2 TP13	L10CH	TU14 TU15 TE1 TE21			CW13 CW28 CW31	668	803	1-1*-1-1	-	1752	ХЛОРАЦЕТИЛХЛОРИД

1753	ХЛОРФЕНИЛТРИХЛОРСИЛАН	8	C3	II	8		LQ22	P001 IBC02		MP15	T7	TP2	L4BN					X80	805	3/1-1*-1-1	При перевозке груза в стеклянной таре: "Спускать с горки осторожно"	1753	ХЛОРФЕНИЛТРИХЛОРСИЛАН
1754	КИСЛОТА ХЛОРСУЛЬФОНОВАЯ (с серным ангидридом или без него)	8	C1	I	8		LQ20	P001		MP8 MP17	T20	TP2 TP12	L10BH	TE1				X88	801	0-0-1-0	При перевозке груза в стеклянной таре: "Спускать с горки осторожно"	1754	КИСЛОТА ХЛОРСУЛЬФОНОВАЯ (с серным ангидридом или без него)
																				0-0-1-0	-		
1755	КИСЛОТЫ ХРОМОВОЙ РАСТВОР	8	C1	II	8	518	LQ22	P001 IBC02		MP15	T8	TP2 TP12	L4BN					80	801	-	При перевозке груза в стеклянной таре: "Спускать с горки осторожно"	1755	КИСЛОТЫ ХРОМОВОЙ РАСТВОР
1755	КИСЛОТЫ ХРОМОВОЙ РАСТВОР	8	C1	III	8	518	LQ19	P001 IBC02 LP01 R001		MP15	T4	TP1 TP12	L4BN					80	801	-	При перевозке груза в стеклянной таре: "Спускать с горки осторожно"	1755	КИСЛОТЫ ХРОМОВОЙ РАСТВОР
1756	ХРОМА ФТОРИД ТВЕРДЫЙ	8	C2	II	8		LQ23	P002 IBC08	B4	MP10			SGAN		W11			80	806	-	При перевозке груза в стеклянной таре: "Спускать с горки осторожно"	1756	ХРОМА ФТОРИД ТВЕРДЫЙ
1757	ХРОМА ФТОРИДА РАСТВОР	8	C1	II	8		LQ22	P001 IBC02		MP15	T7	TP2	L4BN					80	801	-	-	1757	ХРОМА ФТОРИДА РАСТВОР
1757	ХРОМА ФТОРИДА РАСТВОР	8	C1	III	8		LQ19	P001 IBC03 LP01 R001		MP15	T4	TP1	L4BN					80	801	-	-	1757	ХРОМА ФТОРИДА РАСТВОР
1758	ХРОМА ОКСИХЛОРИД	8	C1	I	8		LQ20	P001		MP8 MP17	T10	TP2 TP12	L10BH	TE1				X88	801	0-0-1-0	При перевозке груза в стеклянной таре: "Спускать с горки осторожно"	1758	ХРОМА ОКСИХЛОРИД
1759	ВЕЩЕСТВО ТВЕРДОЕ КОРРОЗИОННОЕ, Н.У.К.	8	C10	I	8	274	LQ21	P002 IBC07		MP18			S10AN L10BH	TE1	W10 W12			88	822	0-0-1-0	При перевозке груза в стеклянной таре: "Спускать с горки осторожно"	1759	ВЕЩЕСТВО ТВЕРДОЕ КОРРОЗИОННОЕ, Н.У.К.

																				-	-		
1759	ВЕЩЕСТВО ТВЕРДОЕ КОРРОЗИОННОЕ, Н.У.К.	8	C10	II	8	274	LQ23	P002 IBC08	B4	MP10			SGAN L4BN		W11			80	822	-	При перевозке груза в стеклянной таре: "Спускать с горки осторожно"	1759	ВЕЩЕСТВО ТВЕРДОЕ КОРРОЗИОННОЕ, Н.У.К.
																				-	-		
1759	ВЕЩЕСТВО ТВЕРДОЕ КОРРОЗИОННОЕ, Н.У.К.	8	C10	III	8	274	LQ24	P002 IBC08 LP02 R001	B3	MP10			SGAV L4BN			VW9		80	822	-	При перевозке груза в стеклянной таре: "Спускать с горки осторожно"	1759	ВЕЩЕСТВО ТВЕРДОЕ КОРРОЗИОННОЕ, Н.У.К.
																				-	-		
1760	ЖИДКОСТЬ КОРРОЗИОННАЯ, Н.У.К.	8	C9	I	8	274	LQ20	P001		MP8 MP17	T14	TP2 TP9 TP27	L10BH	TE1			CW46 CW47	88	823	-	При перевозке груза в стеклянной таре: "Спускать с горки осторожно"	1760	ЖИДКОСТЬ КОРРОЗИОННАЯ, Н.У.К.
																				0-0-1-0	-		
1760	ЖИДКОСТЬ КОРРОЗИОННАЯ, Н.У.К.	8	C9	II	8	274	LQ22	P001 IBC02		MP15	T11	TP2 TP27	L4BN				CW46 CW47	80	823	-	При перевозке груза в стеклянной таре: "Спускать с горки осторожно"	1760	ЖИДКОСТЬ КОРРОЗИОННАЯ, Н.У.К.
																				-	-		
1760	ЖИДКОСТЬ КОРРОЗИОННАЯ, Н.У.К.	8	C9	III	8	274	LQ19	P001 IBC03 LP01 R001		MP15	T7	TP1 TP28	L4BN				CW46 CW47	80	823	0-0-1-0	При перевозке груза в стеклянной таре: "Спускать с горки осторожно"	1760	ЖИДКОСТЬ КОРРОЗИОННАЯ, Н.У.К.
																				-	-		
1761	МЕДИ ЭТИЛЕНДИАМИНА РАСТВОР	8	CT1	II	8+6.1		LQ22	P001 IBC02		MP15	T7	TP2	L4BN				CW13 CW28	86	807	0-0-1-0	При перевозке груза в стеклянной таре: "Спускать с горки осторожно"	1761	МЕДИ ЭТИЛЕНДИАМИНА РАСТВОР
1761	МЕДИ ЭТИЛЕНДИАМИНА РАСТВОР	8	CT1	III	8+6.1		LQ19	P001 IBC03 R001		MP15	T7	TP1 TP28	L4BN				CW13 CW28	86	807	0-0-1-0	При перевозке груза в стеклянной таре: "Спускать с горки осторожно"	1761	МЕДИ ЭТИЛЕНДИАМИНА РАСТВОР

1762	ЦИКЛОГЕКСЕНИЛТРИХЛОРСИЛАН	8	C3	II	8		LQ22	P001 IBC02		MP15	T7	TP2 TP13	L4BN					X80	805	3/1-1*-1-1	При перевозке груза в стеклянной таре: "Спускать с горки осторожно"	1762	ЦИКЛОГЕКСЕНИЛТРИХЛОРСИЛАН
1763	ЦИКЛОГЕКСИЛТРИХЛОРСИЛАН	8	C3	II	8		LQ22	P001 IBC02		MP15	T7	TP2 TP13	L4BN					X80	805	3/1-1*-1-1	При перевозке груза в стеклянной таре: "Спускать с горки осторожно"	1763	ЦИКЛОГЕКСИЛТРИХЛОРСИЛАН
1764	КИСЛОТА ДИХЛОРУКСУСНАЯ	8	C3	II	8		LQ22	P001 IBC02		MP15	T8	TP2 TP12	L4BN					80	803	-	При перевозке груза в стеклянной таре: "Спускать с горки осторожно"	1764	КИСЛОТА ДИХЛОРУКСУСНАЯ
1765	ДИХЛОРАЦЕТИЛХЛОРИД	8	C3	II	8		LQ22	P001 IBC02		MP15	T7	TP2	L4BN					X80	803	3/1-1*-1-1	При перевозке груза в стеклянной таре: "Спускать с горки осторожно"	1765	ДИХЛОРАЦЕТИЛХЛОРИД
1766	ДИХЛОРФЕНИЛТРИХЛОРСИЛАН	8	C3	II	8		LQ22	P001 IBC02		MP15	T7	TP2 TP13	L4BN					X80	805	3/1-1*-1-1	При перевозке груза в стеклянной таре: "Спускать с горки осторожно"	1766	ДИХЛОРФЕНИЛТРИХЛОРСИЛАН
1767	ДИЭТИЛДИХЛОРСИЛАН	8	CF1	II	8+3		LQ22	P001 IBC02		MP15	T7	TP2 TP13	L4BN					X83	321	0-0-1-0	При перевозке груза в стеклянной таре: "Спускать с горки осторожно"	1767	ДИЭТИЛДИХЛОРСИЛАН
1768	КИСЛОТА ДИФТОРФОСФОРНАЯ БЕЗВОДНАЯ	8	C1	II	8		LQ22	P001 IBC02		MP15	T8	TP2 TP12	L4BN					80	806	-	-	1768	КИСЛОТА ДИФТОРФОСФОРНАЯ БЕЗВОДНАЯ
1769	ДИФЕНИЛДИХЛОРСИЛАН	8	C3	II	8		LQ22	P001 IBC02		MP15	T7	TP2 TP13	L4BN					X80	809	3/1-1*-1-1	При перевозке груза в стеклянной таре: "Спускать с горки осторожно"	1769	ДИФЕНИЛДИХЛОРСИЛАН

1770	ДИФЕНИЛМЕТИЛБРОМИД	8	C10	II	8		LQ23	P002 IBC08	B4	MP10			SGAN L4BN		W11			80	813	0-0-1-0	При перевозке груза в стеклянной таре: "Спускать с горки осторожно"	1770	ДИФЕНИЛМЕТИЛБРОМИД
1771	ДОДЕЦИЛТРИХЛОРСИЛАН	8	C3	II	8		LQ22	P001 IBC02		MP15	T7	TP2 TP13	L4BN					X80	805	3/1-1*-1-1	При перевозке груза в стеклянной таре: "Спускать с горки осторожно"	1771	ДОДЕЦИЛТРИХЛОРСИЛАН
1773	ЖЕЛЕЗА (III) ХЛОРИД БЕЗВОДНЫЙ	8	C2	III	8	590	LQ24	P002 IBC08 LP02 R001	B3	MP10			SGAV			VW9		80	806	-	При перевозке груза в стеклянной таре: "Спускать с горки осторожно"	1773	ЖЕЛЕЗА (III) ХЛОРИД БЕЗВОДНЫЙ
1774	ЖИДКОСТЬ ДЛЯ ЗАРЯДКИ ОГНЕТУШИТЕЛЕЙ коррозионная	8	C11	II	8		LQ22	P001	PP4									80	823	-	При перевозке груза в стеклянной таре: "Спускать с горки осторожно"	1774	ЖИДКОСТЬ ДЛЯ ЗАРЯДКИ ОГНЕТУШИТЕЛЕЙ коррозионная
1775	КИСЛОТА БОРФТОРИСТОВОДОРОДНАЯ	8	C1	II	8		LQ22	P001 IBC02		MP15	T7	TP2	L4BN					80	801	-	-	1775	КИСЛОТА БОРФТОРИСТОВОДОРОДНАЯ
1776	КИСЛОТА МОНОФТОРОФОСФОРНАЯ БЕЗВОДНАЯ	8	C1	II	8		LQ22	P001 IBC02		MP15	T8	TP2 TP12	L4BN					80	806	-	-	1776	КИСЛОТА МОНОФТОРОФОСФОРНАЯ БЕЗВОДНАЯ
1777	КИСЛОТА ФТОРСУЛЬФОНОВАЯ	8	C1	I	8		LQ20	P001		MP8 MP17	T10	TP2 TP12	L10BH	TE1				88	801	0-0-1-0	-	1777	КИСЛОТА ФТОРСУЛЬФОНОВАЯ
1778	КИСЛОТА КРЕМНЕФТОРИСТОВОДОРОДНАЯ	8	C1	II	8		LQ22	P001 IBC02		MP15	T8	TP2 TP12	L4BN					80	801	- 0-0-1-0	При перевозке груза в стеклянной таре: "Спускать с горки осторожно" -	1778	КИСЛОТА КРЕМНЕФТОРИСТОВОДОРОДНАЯ
1779	КИСЛОТА МУРАВЬИНАЯ	8	C3	II	8		LQ22	P001 IBC02		MP15	T7	TP2	L4BN					80	320	0-0-1-0 0-0-1-0	При перевозке груза в стеклянной таре: "Спускать с горки осторожно" -	1779	КИСЛОТА МУРАВЬИНАЯ

1780	ФУМАРИЛХЛОРИД	8	C3	II	8		LQ22	P001 IBC02		MP15	T7	TP2	L4BN					80	803	-	При перевозке груза в стеклянной таре: "Спускать с горки осторожно"	1780	ФУМАРИЛХЛОРИД
1781	ГЕКСАДЕЦИЛТРИХЛОРСИЛАН	8	C3	II	8		LQ22	P001 IBC02		MP15	T7	TP2	L4BN					X80	805	3/1-1*-1-1	При перевозке груза в стеклянной таре: "Спускать с горки осторожно"	1781	ГЕКСАДЕЦИЛТРИХЛОРСИЛАН
1782	КИСЛОТА ГЕКСАФТОРОФОСФОРНАЯ	8	C1	II	8		LQ22	P001 IBC02		MP15	T8	TP2 TP12	L4BN					80	801	-	-	1782	КИСЛОТА ГЕКСАФТОРОФОСФОРНАЯ
1783	ГЕКСАМЕТИЛЕНДИАМИНА РАСТВОР	8	C7	II	8		LQ22	P001 IBC02		MP15	T7	TP2	L4BN					80	807	-	При перевозке груза в стеклянной таре: "Спускать с горки осторожно"	1783	ГЕКСАМЕТИЛЕНДИАМИНА РАСТВОР
																				-	-		
1783	ГЕКСАМЕТИЛЕНДИАМИНА РАСТВОР	8	C7	III	8		LQ19	P001 IBC03 LP01 R001		MP15	T4	TP1	L4BN					80	807	-	При перевозке груза в стеклянной таре: "Спускать с горки осторожно"	1783	ГЕКСАМЕТИЛЕНДИАМИНА РАСТВОР
																				-	-		
1784	ГЕКСИЛТРИХЛОРСИЛАН	8	C3	II	8		LQ22	P001 IBC02		MP15	T7	TP2 TP13	L4BN					X80	805	3/1-1*-1-1	При перевозке груза в стеклянной таре: "Спускать с горки осторожно"	1784	ГЕКСИЛТРИХЛОРСИЛАН
1786	КИСЛОТЫ ФТОРИСТОВОДОРОДНОЙ И КИСЛОТЫ СЕРНОЙ СМЕСЬ	8	CT1	I	8+6.1		LQ20	P001		MP8 MP17	T10	TP2 TP12 TP13	L10DH	TU14 TE1 TE21 TT4			CW13 CW28	886	801	0-0-1-0	-	1786	КИСЛОТЫ ФТОРИСТОВОДОРОДНОЙ И КИСЛОТЫ СЕРНОЙ СМЕСЬ
1787	КИСЛОТА ИОДИСТОВОДОРОДНАЯ	8	C1	II	8		LQ22	P001 IBC02		MP15	T7	TP2	L4BN					80	801	-	При перевозке груза в стеклянной таре: "Спускать с горки осторожно"	1787	КИСЛОТА ИОДИСТОВОДОРОДНАЯ

1787	КИСЛОТА ИОДИСТОВОДОРОДНАЯ	8	C1	III	8		LQ19	P001 IBC03 LP01 R001		MP15	T4	TP1	L4BN					80	801	-	При перевозке груза в стеклянной таре: "Спускать с горки осторожно"	1787	КИСЛОТА ИОДИСТОВОДОРОДНАЯ
1788	КИСЛОТА БРОМИСТОВОДОРОДНАЯ	8	C1	II	8	519	LQ22	P001 IBC02		MP15	T7	TP2	L4BN					80	801	-	При перевозке груза в стеклянной таре: "Спускать с горки осторожно"	1788	КИСЛОТА БРОМИСТОВОДОРОДНАЯ
1788	КИСЛОТА БРОМИСТОВОДОРОДНАЯ	8	C1	III	8	519	LQ19	P001 IBC03 LP01 R001		MP15	T4	TP1	L4BN					80	801	-	При перевозке груза в стеклянной таре: "Спускать с горки осторожно"	1788	КИСЛОТА БРОМИСТОВОДОРОДНАЯ
1789	КИСЛОТА ХЛОРИСТОВОДОРОДНАЯ	8	C1	II	8	520	LQ22	P001 IBC02		MP15	T8	TP2 TP12	L4BN					80	801	0-0-1-0 0-0-1-0	При перевозке груза в стеклянной таре: "Спускать с горки осторожно" -	1789	КИСЛОТА ХЛОРИСТОВОДОРОДНАЯ
1789	КИСЛОТА ХЛОРИСТОВОДОРОДНАЯ	8	C1	III	8	520	LQ19	P001 IBC03 LP01 R001		MP15	T4	TP1 TP12	L4BN					80	801	0-0-1-0 0-0-1-0	При перевозке груза в стеклянной таре: "Спускать с горки осторожно" -	1789	КИСЛОТА ХЛОРИСТОВОДОРОДНАЯ
1790	КИСЛОТЫ ФТОРИСТОВОДОРОДНОЙ раствор с содержанием фтористоводородной кислоты более 85%	8	CT1	I	8+6.1	640I	LQ0	P802		MP2	T10	TP2 TP12 TP13	L21DH(+)	TU14 TU34 TC1 TE1 TE17 TE21 TT4 TM3 TM5			CW13 CW28	886	801	0-0-1-0	-	1790	КИСЛОТЫ ФТОРИСТОВОДОРОДНОЙ раствор с содержанием фтористоводородной кислоты более 85%
1790	КИСЛОТЫ ФТОРИСТОВОДОРОДНОЙ раствор с содержанием фтористоводородной кислоты более 60%, но не более 85%	8	CT1	I	8+6.1	640J	LQ20	P001	PP81	MP8 MP17	T10	TP2 TP12 TP13	L10DH	TU14 TE1 TE21 TT4			CW13 CW28	886	801	0-0-1-0	-	1790	КИСЛОТЫ ФТОРИСТОВОДОРОДНОЙ раствор с содержанием фтористоводородной кислоты более 60%, но не более 85%
1790	КИСЛОТЫ ФТОРИСТОВОДОРОДНОЙ раствор с содержанием фтористоводородной кислоты не более 60%	8	CT1	II	8+6.1		LQ22	P001 IBC02		MP15	T8	TP2 TP12	L4DH	TU14 TE17 TE21 TT4			CW13 CW28	86	801	0-0-1-0	-	1790	КИСЛОТЫ ФТОРИСТОВОДОРОДНОЙ раствор с содержанием фтористоводородной кислоты не более 60%

1791	ГИПОХЛОРИТА РАСТВОР	8	C9	II	8	521	LQ22	P001 IBC02	PP10 B5	MP15	T7	TP2 TP24	L4BV(+)	TE11				80	816	- -	При перевозке груза в стеклянной таре: "Спускать с горки осторожно" -	1791	ГИПОХЛОРИТА РАСТВОР
1791	ГИПОХЛОРИТА РАСТВОР	8	C9	III	8	521	LQ19	P001 IBC02 LP01 R001	B5	MP15	T4	TP2 TP24	L4BV(+)	TE11				80	816	- -	При перевозке груза в стеклянной таре: "Спускать с горки осторожно" -	1791	ГИПОХЛОРИТА РАСТВОР
1792	ИОДА МОНОХЛОРИД	8	C1	II	8		LQ22	P001 IBC02		MP15	T7	TP2	L4BN					80	802	-	При перевозке груза в стеклянной таре: "Спускать с горки осторожно"	1792	ИОДА МОНОХЛОРИД
1793	КИСЛОТА ИЗОПРОПИЛФОСФОРНАЯ	8	C3	III	8		LQ19	P001 IBC03 LP01 R001		MP15	T4	TP1	L4BN					80				1793	КИСЛОТА ИЗОПРОПИЛФОСФОРНАЯ
1794	СВИНЦА СУЛЬФАТ, содержащий более 3% свободной кислоты	8	C2	II	8	591	LQ23	P002 IBC08	B4	MP10			SGAN		W11	VW9		80	801	-	При перевозке груза в стеклянной таре: "Спускать с горки осторожно"	1794	СВИНЦА СУЛЬФАТ, содержащий более 3% свободной кислоты
1796	СМЕСЬ КИСЛОТНАЯ НИТРУЮЩАЯ с содержанием азотной кислоты более 50%	8	CO1	I	8+5.1		LQ20	P001		MP8 MP17	T10	TP2 TP12 TP13	L10BH	TC6 TE1 TT1			CW24	885	802	0-0-1-0	При перевозке груза в стеклянной таре: "Спускать с горки осторожно"	1796	СМЕСЬ КИСЛОТНАЯ НИТРУЮЩАЯ с содержанием азотной кислоты более 50%
1796	СМЕСЬ КИСЛОТНАЯ НИТРУЮЩАЯ с содержанием азотной кислоты не более 50%	8	C1	II	8		LQ22	P001 IBC02		MP15	T8	TP2 TP12 TP13	L4BN				CW24	80	802	0-0-1-0	При перевозке груза в стеклянной таре: "Спускать с горки осторожно"	1796	СМЕСЬ КИСЛОТНАЯ НИТРУЮЩАЯ с содержанием азотной кислоты не более 50%
1798	КИСЛОТЫ АЗОТНОЙ И КИСЛОТЫ ХЛОРИСТОВОДОРОДНОЙ СМЕСЬ	8	COT	ПЕРЕВОЗКА ЗАПРЕЩЕНА									ПЕРЕВОЗКА ЗАПРЕЩЕНА									1798	КИСЛОТЫ АЗОТНОЙ И КИСЛОТЫ ХЛОРИСТОВОДОРОДНОЙ СМЕСЬ

1799	НОНИЛТРИХЛОРСИЛАН	8	C3	II	8		LQ22	P001 IBC02		MP15	T7	TP2 TP13	L4BN					X80	805	3/1-1*-1-1	При перевозке груза в стеклянной таре: "Спускать с горки осторожно"	1799	НОНИЛТРИХЛОРСИЛАН
1800	ОКТАДЕЦИЛТРИХЛОРСИЛАН	8	C3	II	8		LQ22	P001 IBC02		MP15	T7	TP2 TP13	L4BN					X80	805	3/1-1*-1-1	При перевозке груза в стеклянной таре: "Спускать с горки осторожно"	1800	ОКТАДЕЦИЛТРИХЛОРСИЛАН
1801	ОКТИЛТРИХЛОРСИЛАН	8	C3	II	8		LQ22	P001 IBC02		MP15	T7	TP2 TP13	L4BN					X80	805	3/1-1*-1-1	При перевозке груза в стеклянной таре: "Спускать с горки осторожно"	1801	ОКТИЛТРИХЛОРСИЛАН
1802	КИСЛОТА ХЛОРНАЯ с массовой долей кислоты не более 50%	8	CO1	II	8+5.1	522	LQ22	P001 IBC02		MP3	T7	TP2	L4BN				CW24	85	802	0-0-1-0	При перевозке груза в стеклянной таре: "Спускать с горки осторожно"	1802	КИСЛОТА ХЛОРНАЯ с массовой долей кислоты не более 50%
1803	ФЕНОЛСУЛЬФОКИСЛОТА ЖИДКАЯ	8	C3	II	8		LQ22	P001 IBC02		MP15	T7	TP2	L4BN					80	804	0-0-1-0	При перевозке груза в стеклянной таре: "Спускать с горки осторожно"	1803	ФЕНОЛСУЛЬФОКИСЛОТА ЖИДКАЯ
1804	ФЕНИЛТРИХЛОРСИЛАН	8	C3	II	8		LQ22	P001 IBC02		MP15	T7	TP2	L4BN					X80	805	- 0-0-1-0	При перевозке груза в стеклянной таре: "Спускать с горки осторожно" -	1804	ФЕНИЛТРИХЛОРСИЛАН
1805	КИСЛОТА ФОСФОРНАЯ ЖИДКАЯ	8	C1	III	8		LQ19	P001 IBC03 LP01 R001		MP15	T4	TP1	L4BN					80	802	- 0-0-1-0	При перевозке груза в стеклянной таре: "Спускать с горки осторожно" -	1805	КИСЛОТА ФОСФОРНАЯ ЖИДКАЯ

1805	КИСЛОТА ФОСФОРНАЯ ТВЕРДАЯ	8	C2	III	8		LQ24	P002 IBC08 LP02 R001	B3	MP10						VW9		80	802	- 0-0-1-0	При перевозке груза в стеклянной таре: "Спускать с горки осторожно" -	1805	КИСЛОТА ФОСФОРНАЯ ТВЕРДАЯ
1806	ФОСФОРА ПЕНТАХЛОРИД	8	C2	II	8		LQ23	P002 IBC08	B4	MP10			SGAN		W11			80	806	-	При перевозке груза в стеклянной таре: "Спускать с горки осторожно"	1806	ФОСФОРА ПЕНТАХЛОРИД
1807	ФОСФОРА (V) ОКСИД	8	C2	II	8		LQ23	P002 IBC08	B4	MP10			SGAN		W11			80	806	0-0-1-0	При перевозке груза в стеклянной таре: "Спускать с горки осторожно"	1807	ФОСФОРА (V) ОКСИД
1808	ФОСФОРА ТРИБРОМИД	8	C1	II	8		LQ22	P001 IBC02		MP15	T7	TP2	L4BN					X80	801	-	При перевозке груза в стеклянной таре: "Спускать с горки осторожно"	1808	ФОСФОРА ТРИБРОМИД
1809	ФОСФОРА ТРИХЛОРИД	6.1	TC3	I	6.1+8		LQ0	P001		MP8 MP17	T14	TP2 TP13	L10CH	TU14 TU15 TE1 TE21			CW13 CW28 CW31	668	801	0-0-1-0 0-0-1-0	При перевозке груза в стеклянной таре: "Спускать с горки осторожно" -	1809	ФОСФОРА ТРИХЛОРИД
1810	ФОСФОРА ОКСИХЛОРИД	8	C1	II	8		LQ22	P001		MP15	T7	TP2	L4BN					X80	801	- 0-0-1-0	При перевозке груза в стеклянной таре: "Спускать с горки осторожно" -	1810	ФОСФОРА ОКСИХЛОРИД
1811	КАЛИЯ ГИДРОДИФТОРИД	8	CT2	II	8+6.1		LQ23	P002 IBC08	B4	MP10	T7	TP2	SGAN		W11		CW13 CW28	86	801	-	-	1811	КАЛИЯ ГИДРОДИФТОРИД
1812	КАЛИЯ ФТОРИД	6.1	T5	III	6.1		LQ9	P002 IBC08 LP02 R001	B3	MP10	T4	TP1	SGAH	TU15 TE1 TE15		VW9	CW13 CW28 CW31	60	621	-	При перевозке груза в стеклянной таре: "Спускать с горки осторожно"	1812	КАЛИЯ ФТОРИД

1813	КАЛИЯ ГИДРОКСИД ТВЕРДЫЙ	8	C6	II	8		LQ23	P002 IBC08	B4	MP10			SGAN		W11			80	808	-	При перевозке груза в стеклянной таре: "Спускать с горки осторожно"	1813	КАЛИЯ ГИДРОКСИД ТВЕРДЫЙ
1814	КАЛИЯ ГИДРОКСИДА РАСТВОР	8	C5	II	8		LQ22	P001 IBC02		MP15	T7	TP2	L4BN					80	809	-	При перевозке груза в стеклянной таре: "Спускать с горки осторожно"	1814	КАЛИЯ ГИДРОКСИДА РАСТВОР
																				-	-		
1814	КАЛИЯ ГИДРОКСИДА РАСТВОР	8	C5	III	8		LQ19	P001 IBC03 LP01 R001		MP15	T4	TP1	L4BN					80	809	-	При перевозке груза в стеклянной таре: "Спускать с горки осторожно"	1814	КАЛИЯ ГИДРОКСИДА РАСТВОР
																				-	-		
1815	ПРОПИОНИЛХЛОРИД	3	FC	II	3+8		LQ4	P001 IBC02		MP19	T7	TP1	L4BH	TE1 TE15				338	323	3/0-0-1-0	При перевозке груза в стеклянной таре: "Спускать с горки осторожно"	1815	ПРОПИОНИЛХЛОРИД
1816	ПРОПИЛТРИХЛОРСИЛАН	8	CF1	II	8+3		LQ22	P001 IBC02		MP15	T7	TP2 TP13	L4BN					X83	321	3/1-1*-1-1	При перевозке груза в стеклянной таре: "Спускать с горки осторожно"	1816	ПРОПИЛТРИХЛОРСИЛАН
1817	ПИРОСУЛЬФУРИЛХЛОРИД	8	C1	II	8		LQ22	P001 IBC02		MP15	T8	TP2 TP12	L4BN					X80	803	-	При перевозке груза в стеклянной таре: "Спускать с горки осторожно"	1817	ПИРОСУЛЬФУРИЛХЛОРИД
1818	КРЕМНИЯ ТЕТРАХЛОРИД	8	C1	II	8		LQ22	P001 IBC02		MP15	T7	TP2 TP7	L4BN					X80	801	0-0-1-0	При перевозке груза в стеклянной таре: "Спускать с горки осторожно"	1818	КРЕМНИЯ ТЕТРАХЛОРИД
																				0-0-1-0	-		

1819	НАТРИЯ АЛЮМИНАТА РАСТВОР	8	C5	II	8		LQ22	P001 IBC02		MP15	T7	TP2	L4BN					80	809	-	При перевозке груза в стеклянной таре: "Спускать с горки осторожно"	1819	НАТРИЯ АЛЮМИНАТА РАСТВОР
1819	НАТРИЯ АЛЮМИНАТА РАСТВОР	8	C5	III	8		LQ19	P001 IBC03 LP01 R001		MP15	T4	TP1	L4BN					80	809	-	При перевозке груза в стеклянной таре: "Спускать с горки осторожно"	1819	НАТРИЯ АЛЮМИНАТА РАСТВОР
1823	НАТРИЯ ГИДРОКСИД ТВЕРДЫЙ	8	C6	II	8		LQ23	P002 IBC08	B4	MP10			SGAN		W11			80	808	-	При перевозке груза в стеклянной таре: "Спускать с горки осторожно"	1823	НАТРИЯ ГИДРОКСИД ТВЕРДЫЙ
1824	НАТРИЯ ГИДРОКСИДА РАСТВОР	8	C5	II	8		LQ22	P001 IBC02		MP15	T7	TP2	L4BN					80	809	- -	При перевозке груза в стеклянной таре: "Спускать с горки осторожно" -	1824	НАТРИЯ ГИДРОКСИДА РАСТВОР
1824	НАТРИЯ ГИДРОКСИДА РАСТВОР	8	C5	III	8		LQ19	P001 IBC03 LP01 R001		MP15	T4	TP1	L4BN					80	809	- -	При перевозке груза в стеклянной таре: "Спускать с горки осторожно" -	1824	НАТРИЯ ГИДРОКСИДА РАСТВОР
1825	НАТРИЯ ОКСИД	8	C6	II	8		LQ23	P002 IBC08	B4	MP10			SGAN		W11			80	808	-	При перевозке груза в стеклянной таре: "Спускать с горки осторожно"	1825	НАТРИЯ ОКСИД
1826	СМЕСЬ КИСЛОТНАЯ НИТРУЮЩАЯ ОТРАБОТАННАЯ с содержанием азотной кислоты более 50%	8	CO1	I	8+5.1	113	LQ20	P001		MP8 MP17	T10	TP2 TP12 TP13	L10BH	TE1			CW24	885	802	0-0-1-0	При перевозке груза в стеклянной таре: "Спускать с горки осторожно"	1826	СМЕСЬ КИСЛОТНАЯ НИТРУЮЩАЯ ОТРАБОТАННАЯ с содержанием азотной кислоты более 50%

1826	СМЕСЬ КИСЛОТНАЯ НИТРУЮЩАЯ ОТРАБОТАННАЯ с содержанием азотной кислоты не более 50%	8	C1	II	8	113	LQ22	P001 IBC02		MP15	T8	TP2 TP12	L4BN				CW24	80	802	0-0-1-0	При перевозке груза в стеклянной таре: "Спускать с горки осторожно"	1826	СМЕСЬ КИСЛОТНАЯ НИТРУЮЩАЯ ОТРАБОТАННАЯ с содержанием азотной кислоты не более 50%
1827	ОЛОВА ТЕТРАХЛОРИД БЕЗВОДНЫЙ	8	C1	II	8		LQ22	P001 IBC02		MP15	T7	TP2	L4BN					X80	801	-	При перевозке груза в стеклянной таре: "Спускать с горки осторожно"	1827	ОЛОВА ТЕТРАХЛОРИД БЕЗВОДНЫЙ
1828	СЕРЫ ХЛОРИДЫ	8	C1	I	8		LQ20	P602		MP8 MP17	T20	TP2 TP12	L10BH	TE1				X88	803	0-0-1-0	При перевозке груза в стеклянной таре: "Спускать с горки осторожно"	1828	СЕРЫ ХЛОРИДЫ
																				-	-		
1829	СЕРЫ ТРИОКСИД СТАБИЛИЗИРОВАННЫЙ	8	C1	I	8	623	LQ20	P001		MP8 MP17	T20	TP4 TP12 TP13 TP26	L10BH	TU32 TE1 TE13 TT5 TM3				X88	801	3/1-1*-1-1	При перевозке груза в стеклянной таре: "Спускать с горки осторожно"	1829	СЕРЫ ТРИОКСИД СТАБИЛИЗИРОВАННЫЙ
1830	КИСЛОТА СЕРНАЯ, содержащая более 51% кислоты	8	C1	II	8		LQ22	P001 IBC02		MP15	T8	TP2 TP12	L4BN					80	801	0-0-1-0	При перевозке груза в стеклянной таре: "Спускать с горки осторожно"	1830	КИСЛОТА СЕРНАЯ, содержащая более 51% кислоты
																				0-0-1-0	-		
1831	КИСЛОТА СЕРНАЯ ДЫМЯЩАЯ	8	CT1	I	8+6.1		LQ20	P602		MP8 MP17	T20	TP2 TP12 TP13	L10BH	TE1			CW13 CW28	X886	802	0-0-1-0	При перевозке груза в стеклянной таре: "Спускать с горки осторожно"	1831	КИСЛОТА СЕРНАЯ ДЫМЯЩАЯ
																				0-0-1-0	-		
1832	КИСЛОТА СЕРНАЯ ОТРАБОТАННАЯ	8	C1	II	8	113	LQ22	P001 IBC02		MP15	T8	TP2 TP12	L4BN					80	801	-	При перевозке груза в стеклянной таре: "Спускать с горки осторожно"	1832	КИСЛОТА СЕРНАЯ ОТРАБОТАННАЯ

1833	КИСЛОТА СЕРНИСТАЯ	8	C1	II	8		LQ22	P001 IBC02		MP15	T7	TP2	L4BN					80	801	0-0-1-0	При перевозке груза в стеклянной таре: "Спускать с горки осторожно"	1833	КИСЛОТА СЕРНИСТАЯ
1834	СУЛЬФУРИЛХЛОРИД	8	C1	I	8		LQ20	P602		MP8 MP17	T20	TP2 TP12	L10BH	TE1				X88	803	0-0-1-0	При перевозке груза в стеклянной таре: "Спускать с горки осторожно"	1834	СУЛЬФУРИЛХЛОРИД
																				0-0-1-0	-		
1835	ТЕТРАМЕТИЛАММОНИЯ ГИДРОКСИД	8	C7	II	8		LQ22	P001 IBC02		MP15	T7	TP2	L4BN					80	807	-	При перевозке груза в стеклянной таре: "Спускать с горки осторожно"	1835	ТЕТРАМЕТИЛАММОНИЯ ГИДРОКСИД
1836	ТИОНИЛХЛОРИД	8	C1	I	8		LQ20	P802		MP8 MP17	T10	TP2 TP12 TP13	L10BH	TE1				X88	803	0-0-1-0	При перевозке груза в стеклянной таре: "Спускать с горки осторожно"	1836	ТИОНИЛХЛОРИД
1837	ТИОФОСФОРИЛХЛОРИД	8	C1	II	8		LQ22	P001 IBC02		MP15	T7	TP2	L4BN					X80	803	-	При перевозке груза в стеклянной таре: "Спускать с горки осторожно"	1837	ТИОФОСФОРИЛХЛОРИД
1838	ТИТАНА ТЕТРАХЛОРИД	8	C1	II	8		LQ22	P001 IBC02		MP15	T10	TP2 TP13	L4BN					X80	801	0-0-1-0	При перевозке груза в стеклянной таре: "Спускать с горки осторожно"	1838	ТИТАНА ТЕТРАХЛОРИД
																				0-0-1-0	-		
1839	КИСЛОТА ТРИХЛОРУКСУСНАЯ	8	C4	II	8		LQ23	P002 IBC08	B4	MP10			SGAN L4BN		W11			80	803	-	При перевозке груза в стеклянной таре: "Спускать с горки осторожно"	1839	КИСЛОТА ТРИХЛОРУКСУСНАЯ
1840	ЦИНКА ХЛОРИДА РАСТВОР	8	C1	III	8		LQ19	P001 IBC03 LP01 R001		MP15	T4	TP1	L4BN					80	905	-	-	1840	ЦИНКА ХЛОРИДА РАСТВОР

1841	АЦЕТАЛЬДЕГИДАММИАК	9	M11	III	9		LQ27	P002 IBC08 LP01 R001	B3 B6	MP10			SGAV		W1	VW9	CW31	90				1841	АЦЕТАЛЬДЕГИДАММИАК
1843	АММОНИЯ ДИНИТРО-о-КРЕЗОЛЯТ	6.1	T2	II	6.1		LQ18	P002 IBC08	B4	MP10	T7	TP2	SGAH	TU15 TE1 TE15	W11		CW13 CW28 CW31	60	608	-	-	1843	АММОНИЯ ДИНИТРО-о-КРЕЗОЛЯТ
1845	Углерода диоксид твердый (лед сухой)	9	M11	Не подпадает под действие прил. 2 к СМГС									Не подпадает под действие прил. 2 к СМГС									1845	Углерода диоксид твердый (лед сухой)
1846	УГЛЕРОДА ТЕТРАХЛОРИД	6.1	T1	II	6.1		LQ17	P001 IBC02		MP15	T7	TP2	L4BH	TU15 TE1 TE15			CW13 CW28 CW31	60	605	-	-	1846	УГЛЕРОДА ТЕТРАХЛОРИД
1847	КАЛИЯ СУЛЬФИДА КРИСТАЛЛОГИДРАТ, содержащий не менее 30% кристаллизационной воды	8	C6	II	8	523	LQ23	P002 IBC08	B4	MP10			L4BN SGAN		W11			80	808	0-0-1-0	При перевозке груза в стеклянной таре: "Спускать с горки осторожно"	1847	КАЛИЯ СУЛЬФИДА КРИСТАЛЛОГИДРАТ, содержащий не менее 30% кристаллизационной воды
1848	КИСЛОТА ПРОПИОНОВАЯ	8	C3	III	8		LQ19	P001 IBC03 LP01 R001		MP15	T4	TP1	L4BN					80	320	-	При перевозке груза в стеклянной таре: "Спускать с горки осторожно"	1848	КИСЛОТА ПРОПИОНОВАЯ
1849	НАТРИЯ СУЛЬФИДА КРИСТАЛЛОГИДРАТ, содержащий не менее 30% кристаллизационной воды	8	C6	II	8	523	LQ23	P002 IBC08	B4	MP10	T7	TP2	L4BN SGAN		W11			80	808	-	При перевозке груза в стеклянной таре: "Спускать с горки осторожно"	1849	НАТРИЯ СУЛЬФИДА КРИСТАЛЛОГИДРАТ, содержащий не менее 30% кристаллизационной воды
1851	ПРЕПАРАТ ЛЕКАРСТВЕННЫЙ ЖИДКИЙ ЯДОВИТЫЙ, Н.У.К.	6.1	T1	II	6.1	221 274 601	LQ17	P001	PP6	MP15			L4BH	TU15 TE1 TE15			CW13 CW28 CW31	60	641	-	При перевозке груза в стеклянной таре: "Спускать с горки осторожно"	1851	ПРЕПАРАТ ЛЕКАРСТВЕННЫЙ ЖИДКИЙ ЯДОВИТЫЙ, Н.У.К.
1851	ПРЕПАРАТ ЛЕКАРСТВЕННЫЙ ЖИДКИЙ ЯДОВИТЫЙ, Н.У.К.	6.1	T1	III	6.1	221 274 601	LQ19	P001 LP01 R001	PP6	MP15			L4BH	TU15 TE1 TE15			CW13 CW28 CW31	60	641	-	При перевозке груза в стеклянной таре: "Спускать с горки осторожно"	1851	ПРЕПАРАТ ЛЕКАРСТВЕННЫЙ ЖИДКИЙ ЯДОВИТЫЙ, Н.У.К.
1854	БАРИЯ СПЛАВЫ ПИРОФОРНЫЕ	4.2	S4	I	4.2		LQ0	P404		MP13					W1			43	408	0-0-1-0	-	1854	БАРИЯ СПЛАВЫ ПИРОФОРНЫЕ
1855	КАЛЬЦИЙ ПИРОФОРНЫЙ или КАЛЬЦИЯ СПЛАВЫ ПИРОФОРНЫЕ	4.2	S4	I	4.2		LQ0	P404		MP13					W1			43	405	3/0-0-1-0	При перевозке груза в стеклянной таре: "Спускать с горки осторожно"	1855	КАЛЬЦИЙ ПИРОФОРНЫЙ или КАЛЬЦИЯ СПЛАВЫ ПИРОФОРНЫЕ

1856	Ветошь промасленная	4.2	S2		Не подпадает под действие прил. 2 к СМГС								Не подпадает под действие прил. 2 к СМГС									1856	Ветошь промасленная
1857	Текстиля отходы влажные	4.2	S2		Не подпадает под действие прил. 2 к СМГС								Не подпадает под действие прил. 2 к СМГС									1857	Текстиля отходы влажные
1858	ГЕКСАФТОРПРОПИЛЕН (ГАЗ РЕФРИЖЕРАТОРНЫЙ R 1216)	2	2A		2.2(+13)		LQ1	P200		MP9	T50		PxBN(M)	TM6			CW9 CW10	20	201	0-0-1-0 0-0-3-0	Спускать с горки осторожно Не спускать с горки	1858	ГЕКСАФТОРПРОПИЛЕН (ГАЗ РЕФРИЖЕРАТОРНЫЙ R 1216)
1859	КРЕМНИЯ ТЕТРАФТОРИД СЖАТЫЙ	2	1TC		2.3+8(+13)		LQ0	P200		MP9			CxBH(M)	TE1 TU50			CW9 CW10	268	203	1-1*-1-1	Спускать с горки осторожно	1859	КРЕМНИЯ ТЕТРАФТОРИД СЖАТЫЙ
1860	ВИНИЛФТОРИД СТАБИЛИЗИРОВАННЫЙ	2	2F		2.1(+13)		LQ0	P200		MP9			PxBN(M)	TM6 TU50			CW9 CW10	239	205	0-0-1-0 0-0-3-0	Спускать с горки осторожно Не спускать с горки	1860	ВИНИЛФТОРИД СТАБИЛИЗИРОВАННЫЙ
1862	ЭТИЛКРОТОНАТ	3	F1	II	3		LQ4	P001 IBC02 R001		MP19	T4	TP2	LGBF					33	306	3/0-0-1-0	При перевозке груза в стеклянной таре: "Спускать с горки осторожно"	1862	ЭТИЛКРОТОНАТ
1863	ТОПЛИВО АВИАЦИОННОЕ ДЛЯ ТУРБИННЫХ ДВИГАТЕЛЕЙ (давление паров при 50°C более 175 кПа)	3	F1	I	3	640A	LQ3	P001		MP7 MP17	T11	TP1 TP8 TP28	L4BN					33	315	3/0-0-1-0 0-0-1-0	При перевозке груза в стеклянной таре: "Спускать с горки осторожно" -	1863	ТОПЛИВО АВИАЦИОННОЕ ДЛЯ ТУРБИННЫХ ДВИГАТЕЛЕЙ (давление паров при 50°C более 175 кПа)
1863	ТОПЛИВО АВИАЦИОННОЕ ДЛЯ ТУРБИННЫХ ДВИГАТЕЛЕЙ (давление паров при 50°C более 110 кПа, но не более 175 кПа)	3	F1	I	3	640B	LQ3	P001		MP7 MP17	T11	TP1 TP8 TP28	L1,5BN					33	315	3/0-0-1-0 0-0-1-0	При перевозке груза в стеклянной таре: "Спускать с горки осторожно" -	1863	ТОПЛИВО АВИАЦИОННОЕ ДЛЯ ТУРБИННЫХ ДВИГАТЕЛЕЙ (давление паров при 50°C более 110 кПа, но не более 175 кПа)
1863	ТОПЛИВО АВИАЦИОННОЕ ДЛЯ ТУРБИННЫХ ДВИГАТЕЛЕЙ (давление паров при 50°C более 110 кПа, но не более 175 кПа)	3	F1	II	3	640C	LQ4	P001		MP19	T4	TP1 TP8	L1,5BN					33	315	3/0-0-1-0 0-0-1-0	При перевозке груза в стеклянной таре: "Спускать с горки осторожно" -	1863	ТОПЛИВО АВИАЦИОННОЕ ДЛЯ ТУРБИННЫХ ДВИГАТЕЛЕЙ (давление паров при 50°C более 110 кПа, но не более 175 кПа)

1863	ТОПЛИВО АВИАЦИОННОЕ ДЛЯ ТУРБИННЫХ ДВИГАТЕЛЕЙ (давление паров при 50°C не более 110 кПа)	3	F1	II	3	640D	LQ4	P001 IBC02 R001		MP19	T4	TP1 TP8	LGBF					33	315	3/0-0-1-0 0-0-1-0	При перевозке груза в стеклянной таре: "Спускать с горки осторожно" -	1863	ТОПЛИВО АВИАЦИОННОЕ ДЛЯ ТУРБИННЫХ ДВИГАТЕЛЕЙ (давление паров при 50°C не более 110 кПа)
1863	ТОПЛИВО АВИАЦИОННОЕ ДЛЯ ТУРБИННЫХ ДВИГАТЕЛЕЙ	3	F1	III	3		LQ7	P001 IBC03 LP01 R001		MP19	T2	TP1	LGBF					30	315	3/0-0-1-0 0-0-1-0	При перевозке груза в стеклянной таре: "Спускать с горки осторожно" -	1863	ТОПЛИВО АВИАЦИОННОЕ ДЛЯ ТУРБИННЫХ ДВИГАТЕЛЕЙ
1865	н-ПРОПИЛНИТРАТ	3	F1	II	3		LQ4	P001 IBC02 R001	B7	MP19								33	310	3/0-0-1-0	При перевозке груза в стеклянной таре: "Спускать с горки осторожно"	1865	н-ПРОПИЛНИТРАТ
1866	СМОЛЫ РАСТВОР легковоспламеняющийся (давление паров при 50°C более 175 кПа)	3	F1	I	3	640A	LQ3	P001		MP7 MP17	T11	TP1 TP8 TP28	L4BN					33	328	3/0-0-1-0 0-0-1-0	При перевозке груза в стеклянной таре: "Спускать с горки осторожно" -	1866	СМОЛЫ РАСТВОР легковоспламеняющийся (давление паров при 50°C более 175 кПа)
1866	СМОЛЫ РАСТВОР легковоспламеняющийся (давление паров при 50°C более 110 кПа, но не более 175 кПа)	3	F1	I	3	640B	LQ3	P001		MP7 MP17	T11	TP1 TP8 TP28	L1,5BN					33	328	3/0-0-1-0 0-0-1-0	При перевозке груза в стеклянной таре: "Спускать с горки осторожно" -	1866	СМОЛЫ РАСТВОР легковоспламеняющийся (давление паров при 50°C более 110 кПа, но не более 175 кПа)
1866	СМОЛЫ РАСТВОР легковоспламеняющийся (давление паров при 50°C более 110 кПа, но не более 175 кПа)	3	F1	II	3	640C	LQ6	P001	PP1	MP19	T4	TP1 TP8	L1,5BN					33	328	3/0-0-1-0 0-0-1-0	При перевозке груза в стеклянной таре: "Спускать с горки осторожно" -	1866	СМОЛЫ РАСТВОР легковоспламеняющийся (давление паров при 50°C более 110 кПа, но не более 175 кПа)
1866	СМОЛЫ РАСТВОР легковоспламеняющийся (давление паров при 50°C не более 110 кПа)	3	F1	II	3	640D	LQ6	P001 IBC02 R001	PP1	MP19	T4	TP1 TP8	LGBF					33	328	3/0-0-1-0 0-0-1-0	При перевозке груза в стеклянной таре: "Спускать с горки осторожно" -	1866	СМОЛЫ РАСТВОР легковоспламеняющийся (давление паров при 50°C не более 110 кПа)

1866	СМОЛЫ РАСТВОР легковоспламеняющийся (невязкий)	3	F1	III	3	640E	LQ7	P001 IBC03 LP01 R001	PP1	MP19	T2	TP1	LGBF					30	328	3/0-0-1-0 0-0-1-0	При перевозке груза в стеклянной таре: "Спускать с горки осторожно" -	1866	СМОЛЫ РАСТВОР легковоспламеняющийся (невязкий)
1866	СМОЛЫ РАСТВОР легковоспламеняющийся (имеющий температуру вспышки ниже 23°C и вязкий согласно пункту 2.2.3.1.4) (давление паров при 50°C более 175 кПа)	3	F1	III	3	640F	LQ7	P001 LP01 R001	PP1	MP19	T2	TP1	L4BN					33	328	3/0-0-1-0 0-0-1-0	При перевозке груза в стеклянной таре: "Спускать с горки осторожно" -	1866	СМОЛЫ РАСТВОР легковоспламеняющийся (имеющий температуру вспышки ниже 23°C и вязкий согласно пункту 2.2.3.1.4) (давление паров при 50°C более 175 кПа)
1866	СМОЛЫ РАСТВОР легковоспламеняющийся (имеющий температуру вспышки ниже 23°C и вязкий согласно пункту 2.2.3.1.4) (давление паров при 50°C более 110 кПа, но не более 175 кПа)	3	F1	III	3	640G	LQ7	P001 LP01 R001	PP1	MP19	T2	TP1	L1,5BN					33	328	3/0-0-1-0 0-0-1-0	При перевозке груза в стеклянной таре: "Спускать с горки осторожно" -	1866	СМОЛЫ РАСТВОР легковоспламеняющийся (имеющий температуру вспышки ниже 23°C и вязкий согласно пункту 2.2.3.1.4) (давление паров при 50°C более 110 кПа, но не более 175 кПа)
1866	СМОЛЫ РАСТВОР легковоспламеняющийся (имеющий температуру вспышки ниже 23°C и вязкий согласно пункту 2.2.3.1.4) (давление паров при 50°C не более 110 кПа)	3	F1	III	3	640H	LQ7	P001 IBC02 LP01 R001	PP1	MP19	T2	TP1	LGBF					33	328	3/0-0-1-0 0-0-1-0	При перевозке груза в стеклянной таре: "Спускать с горки осторожно" -	1866	СМОЛЫ РАСТВОР легковоспламеняющийся (имеющий температуру вспышки ниже 23°C и вязкий согласно пункту 2.2.3.1.4) (давление паров при 50°C не более 110 кПа)
1868	ДЕКАБОРАН	4.1	FT2	II	4.1+6.1		LQ0	P002 IBC06		MP10			SGAN		W1 W12		CW28	46	404	3/0-0-1-0	При перевозке груза в стеклянной таре: "Спускать с горки осторожно"	1868	ДЕКАБОРАН
1869	МАГНИЙ или МАГНИЯ СПЛАВЫ, содержащие более 50% магния (гранулы, стружки или ленты)	4.1	F3	III	4.1	59	LQ9	P002 IBC08 LP02 R001	B3	MP11			SGAV		W1	VW1		40	403	3/0-0-1-0	При перевозке груза в стеклянной таре: "Спускать с горки осторожно"	1869	МАГНИЙ или МАГНИЯ СПЛАВЫ, содержащие более 50% магния (гранулы, стружки или ленты)
1870	КАЛИЯ БОРГИДРИД	4.3	W2	I	4.3		LQ0	P403		MP2					W1		CW23	X423	409	0-0-1-0	При перевозке груза в стеклянной таре: "Спускать с горки осторожно"	1870	КАЛИЯ БОРГИДРИД

1871	ТИТАНА ГИДРИД	4.1	F3	II	4.1		LQ8	P410 IBC04	PP40	MP11			SGAN		W1			40	409	3/0-0-1-0	При перевозке груза в стеклянной таре: "Спускать с горки осторожно"	1871	ТИТАНА ГИДРИД
1872	СВИНЦА ДИОКСИД	5.1	OT2	III	5.1+6.1		LQ12	P002 IBC08 LP02 R001	B3	MP2			SGAN	TU3			CW24 CW28	56	502	-	При перевозке груза в стеклянной таре: "Спускать с горки осторожно"	1872	СВИНЦА ДИОКСИД
1873	КИСЛОТА ХЛОРНАЯ с массовой долей кислоты более 50%, но не более 72%	5.1	OC1	I	5.1+8	60	LQ0	P502	PP28	MP3	T10	TP1 TP12	L4DN(+)	TU3 TU28 TE16			CW24	558	505	0-0-1-0	При перевозке груза в стеклянной таре: "Спускать с горки осторожно"	1873	КИСЛОТА ХЛОРНАЯ с массовой долей кислоты более 50%, но не более 72%
1884	БАРИЯ ОКСИД	6.1	T5	III	6.1		LQ9	P002 IBC08 LP02 R001	B3	MP10			SGAH L4BH	TU15 TE1 TE15		VW9	CW13 CW28 CW31	60	808	-	При перевозке груза в стеклянной таре: "Спускать с горки осторожно"	1884	БАРИЯ ОКСИД
1885	БЕНЗИДИН	6.1	T2	II	6.1		LQ18	P002 IBC08	B4	MP10			SGAH L4BH	TU15 TE1 TE15	W11		CW13 CW28 CW31	60	608	-	-	1885	БЕНЗИДИН
1886	БЕНЗИЛИДЕНХЛОРИД	6.1	T1	II	6.1		LQ17	P001 IBC02		MP15	T7	TP2	L4BH	TU15 TE1 TE15			CW13 CW28 CW31	60	605	-	-	1886	БЕНЗИЛИДЕНХЛОРИД
1887	БРОМХЛОРМЕТАН	6.1	T1	III	6.1		LQ19	P001 IBC03 LP01 R001		MP15	T4	TP1	L4BH	TU15 TE1 TE15			CW13 CW28 CW31	60	605	-	При перевозке груза в стеклянной таре: "Спускать с горки осторожно"	1887	БРОМХЛОРМЕТАН
1888	ХЛОРОФОРМ	6.1	T1	III	6.1		LQ19	P001 IBC03 LP01 R001		MP15	T7	TP2	L4BH	TU15 TE1 TE15			CW13 CW28 CW31	60	605	- -	При перевозке груза в стеклянной таре: "Спускать с горки осторожно" -	1888	ХЛОРОФОРМ
1889	ЦИАН БРОМИД	6.1	TC2	I	6.1+8		LQ0	P002		MP18			S10AH L10CH	TU14 TU15 TE1 TE21			CW13 CW28 CW31	668	626	1-1*-1-1	-	1889	ЦИАН БРОМИД

1891	ЭТИЛБРОМИД	6.1	T1	II	6.1		LQ17	P001 IBC02	B8	MP15	T7	TP2 TP13	L4BH	TU15 TE1 TE15			CW13 CW28 CW31	60	605	0-0-1-0 -	При перевозке груза в стеклянной таре: "Спускать с горки осторожно" -	1891	ЭТИЛБРОМИД
1892	ЭТИЛДИХЛОРАРСИН	6.1	T3	I	6.1		LQ0	P602		MP8 MP17	T14	TP2 TP13	L10CH	TU14 TU15 TE1 TE21			CW13 CW28 CW31	66	626	1-1*-1-1 0-0-1-0	- -	1892	ЭТИЛДИХЛОРАРСИН
1894	ФЕНИЛРТУТИ ГИДРОКСИД	6.1	T3	II	6.1		LQ18	P002 IBC08	B4	MP10			SGAH	TU15 TE1 TE15	W11		CW13 CW28 CW31	60	629	-	-	1894	ФЕНИЛРТУТИ ГИДРОКСИД
1895	ФЕНИЛРТУТИ НИТРАТ	6.1	T3	II	6.1		LQ18	P002 IBC08	B4	MP10			SGAH	TU15 TE1 TE15	W11		CW13 CW28 CW31	60	629	-	-	1895	ФЕНИЛРТУТИ НИТРАТ
1897	ТЕТРАХЛОРЭТИЛЕН	6.1	T1	III	6.1		LQ19	P001 IBC03 LP01 R001		MP15	T4	TP1	L4BH	TU15 TE1 TE15			CW13 CW28 CW31	60	605	- 0-0-1-0	При перевозке груза в стеклянной таре: "Спускать с горки осторожно" -	1897	ТЕТРАХЛОРЭТИЛЕН
1898	АЦЕТИЛИОДИД	8	C3	II	8		LQ22	P001 IBC02		MP15	T7	TP2 TP13	L4BN					80	803	-	При перевозке груза в стеклянной таре: "Спускать с горки осторожно"	1898	АЦЕТИЛИОДИД
1902	КИСЛОТА ДИИЗООКТИЛФОСФОРНАЯ	8	C3	III	8		LQ19	P001 IBC03 LP01 R001		MP15	T4	TP1	L4BN					80	803	-	При перевозке груза в стеклянной таре: "Спускать с горки осторожно"	1902	КИСЛОТА ДИИЗООКТИЛФОСФОРНАЯ
1903	ЖИДКОСТЬ ДЕЗИНФИЦИРУЮЩАЯ КОРРОЗИОННАЯ, Н.У.К.	8	C9	I	8	274	LQ20	P001		MP8 MP17			L10BH	TE1				88	823	-	При перевозке груза в стеклянной таре: "Спускать с горки осторожно"	1903	ЖИДКОСТЬ ДЕЗИНФИЦИРУЮЩАЯ КОРРОЗИОННАЯ, Н.У.К.
1903	ЖИДКОСТЬ ДЕЗИНФИЦИРУЮЩАЯ КОРРОЗИОННАЯ, Н.У.К.	8	C9	II	8	274	LQ22	P001 IBC02		MP15			L4BN					80	823	-	При перевозке груза в стеклянной таре: "Спускать с горки осторожно"	1903	ЖИДКОСТЬ ДЕЗИНФИЦИРУЮЩАЯ КОРРОЗИОННАЯ, Н.У.К.

1903	ЖИДКОСТЬ ДЕЗИНФИЦИРУЮЩАЯ КОРРОЗИОННАЯ, Н.У.К.	8	C9	III	8	274	LQ19	P001 IBC03 LP01 R001		MP15			L4BN					80	823	0-0-1-0	При перевозке груза в стеклянной таре: "Спускать с горки осторожно"	1903	ЖИДКОСТЬ ДЕЗИНФИЦИРУЮЩАЯ КОРРОЗИОННАЯ, Н.У.К.
1905	КИСЛОТА СЕЛЕНОВАЯ	8	C2	I	8		LQ21	P002 IBC07		MP18			S10AN		W10 W12			88	801	0-0-1-0	При перевозке груза в стеклянной таре: "Спускать с горки осторожно"	1905	КИСЛОТА СЕЛЕНОВАЯ
1906	КИСЛОТА СЕРНАЯ, РЕГЕНЕРИРОВАННАЯ ИЗ КИСЛОГО ГУДРОНА	8	C1	II	8		LQ22	P001 IBC02		MP15	T8	TP2 TP12 TP28	L4BN					80	801	-	При перевозке груза в стеклянной таре: "Спускать с горки осторожно"	1906	КИСЛОТА СЕРНАЯ, РЕГЕНЕРИРОВАННАЯ ИЗ КИСЛОГО ГУДРОНА
1907	ИЗВЕСТЬ НАТРОННАЯ, содержащая более 4% натрия гидроксида	8	C6	III	8	62	LQ24	P002 IBC08 LP02 R001	B3	MP10			SGAV			VW9		80	808	-	При перевозке груза в стеклянной таре: "Спускать с горки осторожно"	1907	ИЗВЕСТЬ НАТРОННАЯ, содержащая более 4% натрия гидроксида
1908	ХЛОРИТА РАСТВОР	8	C9	II	8	521	LQ22	P001 IBC02		MP15	T7	TP2 TP24	L4BV(+)	TE11				80	816	-	При перевозке груза в стеклянной таре: "Спускать с горки осторожно"	1908	ХЛОРИТА РАСТВОР
1908	ХЛОРИТА РАСТВОР	8	C9	III	8	521	LQ19	P001 IBC03 LP01 R001		MP15	T4	TP2 TP24	L4BV(+)	TE11				80	816	-	При перевозке груза в стеклянной таре: "Спускать с горки осторожно"	1908	ХЛОРИТА РАСТВОР
1910	Кальция оксид	8	C6	Не подпадает под действие прил. 2 к СМГС									Не подпадает под действие прил. 2 к СМГС									1910	Кальция оксид
1911	ДИБОРАН СЖАТЫЙ	2	1TF		2.3+2.1		LQ0	P200		MP9							CW9 CW10	263	212	3/1-1*-1-1	Спускать с горки осторожно	1911	ДИБОРАН СЖАТЫЙ
1912	МЕТИЛХЛОРИДА И МЕТИЛЕНХЛОРИДА СМЕСЬ	2	2F		2.1(+13)	228	LQ0	P200		MP9	T50		PxBN(M)	TM6			CW9 CW10	23	209	3/1-1*-1-1	Спускать с горки осторожно	1912	МЕТИЛХЛОРИДА И МЕТИЛЕНХЛОРИДА СМЕСЬ
1913	НЕОН ОХЛАЖДЕННЫЙ ЖИДКИЙ	2	3A		2.2(+13)	593	LQ1	P203		MP9	T75		RxBN	TU19 TM6	W5		CW9 CW11 CW30	22	201	0-0-1-0	Спускать с горки осторожно	1913	НЕОН ОХЛАЖДЕННЫЙ ЖИДКИЙ

1914	БУТИЛПРОПИОНАТЫ	3	F1	III	3		LQ7	P001 IBC03 LP01 R001		MP19	T2	TP1	LGBF					30	316	3/0-0-1-0	При перевозке груза в стеклянной таре: "Спускать с горки осторожно"	1914	БУТИЛПРОПИОНАТЫ
1915	ЦИКЛОГЕКСАНОН	3	F1	III	3		LQ7	P001 IBC03 LP01 R001		MP19	T2	TP1	LGBF					30	316	3/0-0-1-0	При перевозке груза в стеклянной таре: "Спускать с горки осторожно"	1915	ЦИКЛОГЕКСАНОН
																				0-0-1-0	-		
1916	ЭФИР 2,2'-ДИХЛОРДИЭТИЛОВЫЙ	6.1	TF1	II	6.1+3		LQ17	P001 IBC02		MP15	T7	TP2	L4BH	TU15 TE1 TE15			CW13 CW28 CW31	63	606	3/0-0-1-0	При перевозке груза в стеклянной таре: "Спускать с горки осторожно"	1916	ЭФИР 2,2'-ДИХЛОРДИЭТИЛОВЫЙ
																				0-0-1-0	-		
1917	ЭТИЛАКРИЛАТ СТАБИЛИЗИРОВАННЫЙ	3	F1	II	3		LQ4	P001 IBC02 R001		MP19	T4	TP1 TP13	LGBF					339	306	3/1-1*-1-1	При перевозке груза в стеклянной таре: "Спускать с горки осторожно"	1917	ЭТИЛАКРИЛАТ СТАБИЛИЗИРОВАННЫЙ
1918	ИЗОПРОПИЛБЕНЗОЛ	3	F1	III	3		LQ7	P001 IBC03 LP01 R001		MP19	T2	TP1	LGBF					30	317	3/0-0-1-0	При перевозке груза в стеклянной таре: "Спускать с горки осторожно"	1918	ИЗОПРОПИЛБЕНЗОЛ
																				0-0-1-0	-		
1919	МЕТИЛАКРИЛАТ СТАБИЛИЗИРОВАННЫЙ	3	F1	II	3		LQ4	P001 IBC02 R001		MP19	T4	TP1 TP13	LGBF					339	306	3/0-0-1-0	При перевозке груза в стеклянной таре: "Спускать с горки осторожно"	1919	МЕТИЛАКРИЛАТ СТАБИЛИЗИРОВАННЫЙ
																				0-0-1-0	-		
1920	НОНАНЫ	3	F1	III	3		LQ7	P001 IBC03 LP01 R001		MP19	T2	TP1	LGBF					30	315	3/0-0-1-0	При перевозке груза в стеклянной таре: "Спускать с горки осторожно"	1920	НОНАНЫ

1921	ПРОПИЛЕНИМИН СТАБИЛИЗИРОВАННЫЙ	3	FT1	I	3+6.1		LQ0	P001		MP2	T14	TP2 TP13	L15CH	TU14 TU15 TE1 TE21			CW13 CW28	336	311	3/0-0-1-0	При перевозке груза в стеклянной таре: "Спускать с горки осторожно"	1921	ПРОПИЛЕНИМИН СТАБИЛИЗИРОВАННЫЙ
1922	ПИРРОЛИДИН	3	FC	II	3+8		LQ4	P001 IBC02		MP19	T7	TP1	L4BH	TE1 TE15				338	311	3/0-0-1-0	При перевозке груза в стеклянной таре: "Спускать с горки осторожно"	1922	ПИРРОЛИДИН
1923	КАЛЬЦИЯ ДИТИОНИТ (КАЛЬЦИЯ ГИДРОСУЛЬФИТ)	4.2	S4	II	4.2		LQ0	P410 IBC06		MP14			SGAN		W1 W12			40	405	3/0-0-1-0	При перевозке груза в стеклянной таре: "Спускать с горки осторожно"	1923	КАЛЬЦИЯ ДИТИОНИТ (КАЛЬЦИЯ ГИДРОСУЛЬФИТ)
1928	МАГНИЯ МЕТИЛБРОМИД В ЭТИЛОВОМ ЭФИРЕ	4.3	WF1	I	4.3+3		LQ0	P402 PR1		MP2			L10DH	TU4 TU14 TU22 TE1 TE21 TM2	W1		CW23	X323	407	3/1-1*-1-1	При перевозке груза в стеклянной таре: "Спускать с горки осторожно"	1928	МАГНИЯ МЕТИЛБРОМИД В ЭТИЛОВОМ ЭФИРЕ
1929	КАЛИЯ ДИТИОНИТ (КАЛИЯ ГИДРОСУЛЬФИТ)	4.2	S4	II	4.2		LQ0	P410 IBC06		MP14			SGAN		W1 W12			40	405	3/0-0-1-0	При перевозке груза в стеклянной таре: "Спускать с горки осторожно"	1929	КАЛИЯ ДИТИОНИТ (КАЛИЯ ГИДРОСУЛЬФИТ)
1931	ЦИНКА ДИТИОНИТ (ЦИНКА ГИДРОСУЛЬФИТ)	9	M11	III	9		LQ27	P002 IBC08 LP02 R001	B3	MP10			SGAV		W1	VW9	CW31	90				1931	ЦИНКА ДИТИОНИТ (ЦИНКА ГИДРОСУЛЬФИТ)
1932	ЦИРКОНИЯ ОТХОДЫ	4.2	S4	III	4.2	524 592	LQ0	P002 IBC08 LP02 R001	B3	MP14			SGAN		W1	VW4		40	405	3/0-0-1-0	При перевозке груза в стеклянной таре: "Спускать с горки осторожно"	1932	ЦИРКОНИЯ ОТХОДЫ
1935	ЦИАНИДА РАСТВОР, Н.У.К.	6.1	T4	I	6.1	274 525	LQ0	P001		MP8 MP17	T14	TP2 TP9 TP13 TP27	L10CH	TU14 TU15 TE1 TE21			CW13 CW28 CW31	66	645	1-1*-1-1	-	1935	ЦИАНИДА РАСТВОР, Н.У.К.
1935	ЦИАНИДА РАСТВОР, Н.У.К.	6.1	T4	II	6.1	274 525	LQ17	P001 IBC02		MP15	T11	TP2 TP13 TP27	L4BH	TU15 TE1 TE15			CW13 CW28 CW31	60	645	-	При перевозке груза в стеклянной таре: "Спускать с горки осторожно"	1935	ЦИАНИДА РАСТВОР, Н.У.К.

1935	ЦИАНИДА РАСТВОР, Н.У.К.	6.1	T4	III	6.1	274 525	LQ19	P001 IBC03 LP01 R001		MP15	T7	TP2 TP13 TP28	L4BH	TU15 TE1 TE15			CW13 CW28 CW31	60	645	-	При перевозке груза в стеклянной таре: "Спускать с горки осторожно"	1935	ЦИАНИДА РАСТВОР, Н.У.К.
1938	КИСЛОТА БРОМУКСУСНАЯ	8	C3	II	8		LQ22	P001 IBC02		MP15	T7	TP2	L4BN					80	803	-	При перевозке груза в стеклянной таре: "Спускать с горки осторожно"	1938	КИСЛОТА БРОМУКСУСНАЯ
1939	ФОСФОРА ОКСИБРОМИД	8	C2	II	8		LQ23	P002 IBC08	B4	MP10	T7	TP2	SGAN		W11			80	806	-	При перевозке груза в стеклянной таре: "Спускать с горки осторожно"	1939	ФОСФОРА ОКСИБРОМИД
1940	КИСЛОТА ТИОГЛИКОЛЕВАЯ	8	C3	II	8		LQ22	P001 IBC02		MP15	T7	TP2	L4BN					80	803	-	При перевозке груза в стеклянной таре: "Спускать с горки осторожно"	1940	КИСЛОТА ТИОГЛИКОЛЕВАЯ
1941	ДИБРОМДИФТОРМЕТАН	9	M11	III	9		LQ28	P001 LP01 R001		MP15	T11	TP2	L4BN		W1		CW31	90				1941	ДИБРОМДИФТОРМЕТАН
1942	АММОНИЯ НИТРАТ, содержащий не более 0,2% горючих веществ (включая любое органическое вещество, рассчитанное по углероду), исключая примеси любого другого вещества	5.1	O2	III	5.1	306 611	LQ12	P002 IBC08 LP02 R001	B3	MP10			SGAV	TU3		VW8	CW24	50	501	0-0-1-0	При перевозке груза в стеклянной таре: "Спускать с горки осторожно"	1942	АММОНИЯ НИТРАТ, содержащий не более 0,2% горючих веществ (включая любое органическое вещество, рассчитанное по углероду), исключая примеси любого другого вещества
1944	СПИЧКИ БЕЗОПАСНЫЕ (в коробках, книжечках, картонках)	4.1	F1	III	4.1	293	LQ9	P407 R001		MP11					W1			40	402	3/0-0-1-0	-	1944	СПИЧКИ БЕЗОПАСНЫЕ (в коробках, книжечках, картонках)
1945	СПИЧКИ ПАРАФИНИРОВАННЫЕ "ВЕСТА"	4.1	F1	III	4.1	293	LQ9	P407 R001		MP11					W1			40	402	3/0-0-1-0	-	1945	СПИЧКИ ПАРАФИНИРОВАННЫЕ "ВЕСТА"
1950	АЭРОЗОЛИ, удушающие	2	5A		2.2	190 625	LQ2	P204		MP9							CW9 CW12	20	201	-	При перевозке груза в стеклянной таре: "Спускать с горки осторожно"	1950	АЭРОЗОЛИ, удушающие
1950	АЭРОЗОЛИ, коррозионные	2	5C		2.2+8	190 625	LQ2	P204		MP9							CW9 CW12	28				1950	АЭРОЗОЛИ, коррозионные
1950	АЭРОЗОЛИ, коррозионные, окисляющие	2	5CO		2.2+5.1+8	190 625	LQ2	P204		MP9							CW9 CW12	285				1950	АЭРОЗОЛИ, коррозионные, окисляющие

1950	АЭРОЗОЛИ, легковоспламеняющиеся	2	5F		2.1	190 625	LQ2	P204		MP9							CW9 CW12	23	206	-	При перевозке груза в стеклянной таре: "Спускать с горки осторожно"	1950	АЭРОЗОЛИ, легковоспламеняющиеся
1950	АЭРОЗОЛИ, легковоспламеняющиеся, коррозионные	2	5FC		2.1+8	190 625	LQ2	P204		MP9							CW9 CW12	238				1950	АЭРОЗОЛИ, легковоспламеняющиеся, коррозионные
1950	АЭРОЗОЛИ, окисляющие	2	5O		2.2+5.1	190 625	LQ2	P204		MP9							CW9 CW12	25				1950	АЭРОЗОЛИ, окисляющие
1950	АЭРОЗОЛИ, токсичные	2	5T		2.2+6.1	190 625	LQ1	P204		MP9							CW9 CW12 CW28	26	203	-	При перевозке груза в стеклянной таре: "Спускать с горки осторожно"	1950	АЭРОЗОЛИ, токсичные
1950	АЭРОЗОЛИ, токсичные, коррозионные	2	5TC		2.2+6.1+8	190 625	LQ1	P204		MP9							CW9 CW12 CW28	268				1950	АЭРОЗОЛИ, токсичные, коррозионные
1950	АЭРОЗОЛИ, токсичные, легковоспламеняющиеся	2	5TF		2.1+6.1	190 625	LQ1	P204		MP9							CW9 CW12 CW28	263	207	-	При перевозке груза в стеклянной таре: "Спускать с горки осторожно"	1950	АЭРОЗОЛИ, токсичные, легковоспламеняющиеся
1950	АЭРОЗОЛИ, токсичные, легковоспламеняющиеся, коррозионные	2	5TFC		2.1+6.1+8	190 625	LQ1	P204		MP9							CW9 CW12 CW28	263				1950	АЭРОЗОЛИ, токсичные, легковоспламеняющиеся, коррозионные
1950	АЭРОЗОЛИ, токсичные, окисляющие	2	5TO		2.2+5.1+6.1	190 625	LQ1	P204		MP9							CW9 CW12 CW28	265				1950	АЭРОЗОЛИ, токсичные, окисляющие
1950	АЭРОЗОЛИ, токсичные, окисляющие, коррозионные	2	5TOC		2.2+5.1+6.1+8	190 625	LQ1	P204		MP9							CW9 CW12 CW28	265				1950	АЭРОЗОЛИ, токсичные, окисляющие, коррозионные
1951	АРГОН ОХЛАЖДЕННЫЙ ЖИДКИЙ	2	3A		2.2(+13)	593	LQ1	P203		MP9	T75		RxBN	TU19 TM6	W5		CW9 CW11 CW30	22	201	0-0-1-0 0-0-3-0	Спускать с горки осторожно Не спускать с горки	1951	АРГОН ОХЛАЖДЕННЫЙ ЖИДКИЙ
1952	ЭТИЛЕНА ОКСИДА И УГЛЕРОДА ДИОКСИДА СМЕСЬ, содержащая не более 9% этилена оксида	2	2A		2.2(+13)		LQ1	P200		MP9			PxBN(M)	TM6 TU50			CW9 CW10	20	207	3/1-1*-1-1 3/1-1*-3-1	Спускать с горки осторожно Не спускать с горки	1952	ЭТИЛЕНА ОКСИДА И УГЛЕРОДА ДИОКСИДА СМЕСЬ, содержащая не более 9% этилена оксида
1953	ГАЗ СЖАТЫЙ ЯДОВИТЫЙ ВОСПЛАМЕНЯЮЩИЙСЯ, Н.У.К.	2	1TF		2.3+2.1(+13)	274	LQ0	P200		MP9			CxBH(M)	TU6 TE1 TU50			CW9 CW10	263				1953	ГАЗ СЖАТЫЙ ЯДОВИТЫЙ ВОСПЛАМЕНЯЮЩИЙСЯ, Н.У.К.
1954	ГАЗ СЖАТЫЙ ВОСПЛАМЕНЯЮЩИЙСЯ, Н.У.К.	2	1F		2.1(+13)	274	LQ0	P200		MP9			CxBN(M)	TU50			CW9 CW10	23				1954	ГАЗ СЖАТЫЙ ВОСПЛАМЕНЯЮЩИЙСЯ, Н.У.К.
1955	ГАЗ СЖАТЫЙ ЯДОВИТЫЙ, Н.У.К.	2	1T		2.3(+13)	274	LQ0	P200		MP9			CxBH(M)	TU6 TE1 TU50			CW9 CW10	26				1955	ГАЗ СЖАТЫЙ ЯДОВИТЫЙ, Н.У.К.
1956	ГАЗ СЖАТЫЙ, Н.У.К.	2	1A		2.2(+13)	274 567	LQ1	P200		MP9			CxBN(M)	TU50			CW9 CW10	20				1956	ГАЗ СЖАТЫЙ, Н.У.К.
1957	ДЕЙТЕРИЙ СЖАТЫЙ	2	1F		2.1(+13)		LQ0	P200		MP9			CxBN(M)	TU50			CW9 CW10	23	204	0-0-1-0	Спускать с горки осторожно	1957	ДЕЙТЕРИЙ СЖАТЫЙ

																				0-0-3-0	Не спускать с горки		
1958	1,2-ДИХЛОР-1,1,2,2-ТЕТРАФТОРЭТАН (ГАЗ РЕФРИЖЕРАТОРНЫЙ R 114)	2	2A		2.2(+13)		LQ1	P200		MP9	T50		PxBN(M)	TM6			CW9 CW10	20	201	0-0-1-0	Спускать с горки осторожно	1958	1,2-ДИХЛОР-1,1,2,2-ТЕТРАФТОРЭТАН (ГАЗ РЕФРИЖЕРАТОРНЫЙ R 114)
																				0-0-3-0	Не спускать с горки		
1959	1,1-ДИФТОРЭТИЛЕН (ГАЗ РЕФРИЖЕРАТОРНЫЙ R 1132a)	2	2F		2.1(+13)		LQ0	P200		MP9			PxBN(M)	TM6 TU50			CW9 CW10	239	205	0-0-1-0	Спускать с горки осторожно	1959	1,1-ДИФТОРЭТИЛЕН (ГАЗ РЕФРИЖЕРАТОРНЫЙ R 1132a)
																				0-0-3-0	Не спускать с горки		
1961	ЭТАН ОХЛАЖДЕННЫЙ ЖИДКИЙ	2	3F		2.1(+13)		LQ0	P203		MP9	T75		RxBN	TU18 TM6	W5		CW9 CW11 CW30	223	206	0-0-3-0	Не спускать с горки	1961	ЭТАН ОХЛАЖДЕННЫЙ ЖИДКИЙ
1962	ЭТИЛЕН СЖАТЫЙ	2	1F		2.1(+13)		LQ0	P200		MP9			CxBN(M)	TU50			CW9 CW10	23	204	0-0-1-0	Спускать с горки осторожно	1962	ЭТИЛЕН СЖАТЫЙ
																				0-0-3-0	Не спускать с горки		
1963	ГЕЛИЙ ОХЛАЖДЕННЫЙ ЖИДКИЙ	2	3A		2.2(+13)	593	LQ1	P203		MP9	T75		RxBN	TU19 TM6	W5		CW9 CW11 CW30	22	201	0-0-1-0	Спускать с горки осторожно	1963	ГЕЛИЙ ОХЛАЖДЕННЫЙ ЖИДКИЙ
1964	ГАЗОВ УГЛЕВОДОРОДНЫХ СМЕСЬ СЖАТАЯ, Н.У.К.	2	1F		2.1(+13)	274	LQ0	P200		MP9			CxBN(M)	TU50			CW9 CW10	23				1964	ГАЗОВ УГЛЕВОДОРОДНЫХ СМЕСЬ СЖАТАЯ, Н.У.К.
1965	ГАЗОВ УГЛЕВОДОРОДНЫХ СМЕСЬ СЖИЖЕННАЯ, Н.У.К., такая как смеси A, A01, A02, A0, A1, B1, B2, B или C	2	2F		2.1(+13)	274 583	LQ0	P200		MP9	T50		PxBN(M)	TM6			CW9 CW10	23	206	0-0-1-0	Спускать с горки осторожно	1965	ГАЗОВ УГЛЕВОДОРОДНЫХ СМЕСЬ СЖИЖЕННАЯ, Н.У.К., такая как смеси A, A01, A02, A0, A1, B1, B2, B или C
1966	ВОДОРОД ОХЛАЖДЕННЫЙ ЖИДКИЙ	2	3F		2.1(+13)		LQ0	P203		MP9	T75	TP23	RxBN	TU18 TM6	W5		CW9 CW11 CW30	223	204	3/0-0-3-0	Не спускать с горки	1966	ВОДОРОД ОХЛАЖДЕННЫЙ ЖИДКИЙ
1967	ГАЗ ИНСЕКТИЦИДНЫЙ ЯДОВИТЫЙ, Н.У.К.	2	2T		2.3(+13)	274	LQ0	P200		MP9			PxBH(M)	TU6 TE1 TM6			CW9 CW10	26				1967	ГАЗ ИНСЕКТИЦИДНЫЙ ЯДОВИТЫЙ, Н.У.К.
1968	ГАЗ ИНСЕКТИЦИДНЫЙ, Н.У.К.	2	2A		2.2(+13)	274	LQ1	P200		MP9			PxBN(M)	TM6			CW9 CW10	20				1968	ГАЗ ИНСЕКТИЦИДНЫЙ, Н.У.К.
1969	ИЗОБУТАН	2	2F		2.1(+13)		LQ0	P200		MP9	T50		PxBN(M)	TM6			CW9 CW10	23	206	0-0-1-0	Спускать с горки осторожно	1969	ИЗОБУТАН
																				0-0-3-0	Не спускать с горки		
1970	КРИПТОН ОХЛАЖДЕННЫЙ ЖИДКИЙ	2	3A		2.2(+13)	593	LQ1	P203		MP9	T75		RxBN	TU19 TM6	W5		CW9 CW11 CW30	22	201	0-0-1-0	Спускать с горки осторожно	1970	КРИПТОН ОХЛАЖДЕННЫЙ ЖИДКИЙ
1971	МЕТАН СЖАТЫЙ или ГАЗ ПРИРОДНЫЙ СЖАТЫЙ с высоким содержанием метана	2	1F		2.1(+13)		LQ0	P200		MP9			CxBN(M)	TU50			CW9 CW10	23	204	0-0-1-0	Спускать с горки осторожно	1971	МЕТАН СЖАТЫЙ или ГАЗ ПРИРОДНЫЙ СЖАТЫЙ с высоким содержанием метана
																				0-0-3-0	Не спускать с горки		
1972	МЕТАН ОХЛАЖДЕННЫЙ ЖИДКИЙ или ГАЗ ПРИРОДНЫЙ ОХЛАЖДЕННЫЙ ЖИДКИЙ с высоким содержанием метана	2	3F		2.1(+13)		LQ0	P203		MP9	T75		RxBN	TU18 TM6	W5		CW9 CW11 CW30	223	204	0-0-3-0	Не спускать с горки	1972	МЕТАН ОХЛАЖДЕННЫЙ ЖИДКИЙ или ГАЗ ПРИРОДНЫЙ ОХЛАЖДЕННЫЙ ЖИДКИЙ с высоким содержанием метана
1973	ХЛОРДИФТОРМЕТАНА И ХЛОРПЕНТАФТОРЭТАНА СМЕСЬ с постоянной температурой кипения, содержащая около 49% хлордифторметана (ГАЗ	2	2A		2.2(+13)		LQ1	P200		MP9	T50		PxBN(M)	TM6			CW9 CW10	20	201	1-1*-1-1	Спускать с горки осторожно	1973	ХЛОРДИФТОРМЕТАНА И ХЛОРПЕНТАФТОРЭТАНА СМЕСЬ с постоянной температурой кипения, содержащая около 49% хлордифторметана (ГАЗ
																				1-1*-3-1	Не спускать с горки		
1974	ХЛОРДИФТОРБРОММЕТАН (ГАЗ РЕФРИЖЕРАТОРНЫЙ R 12B1)	2	2A		2.2(+13)		LQ1	P200		MP9	T50		PxBN(M)	TM6			CW9 CW10	20	201	0-0-1-0	Спускать с горки осторожно	1974	ХЛОРДИФТОРБРОММЕТАН (ГАЗ РЕФРИЖЕРАТОРНЫЙ R 12B1)
																				0-0-3-0	Не спускать с горки		

1975	АЗОТА ОКСИДА И ДИАЗОТА ТЕТРАОКСИДА СМЕСЬ (АЗОТА ОКСИДА И АЗОТА ДИОКСИДА СМЕСЬ)	2	2TOC		2.3+5.1+8		LQ0	P200		MP9							CW9 CW10	265				1975	АЗОТА ОКСИДА И ДИАЗОТА ТЕТРАОКСИДА СМЕСЬ (АЗОТА ОКСИДА И АЗОТА ДИОКСИДА СМЕСЬ)
1976	ОКТАФТОРЦИКЛОБУТАН (ГАЗ РЕФРИЖЕРАТОРНЫЙ RC 318)	2	2A		2.2(+13)		LQ1	P200		MP9	T50		PxBN(M)	TM6			CW9 CW10	20	201	0-0-1-0 0-0-3-0	Спускать с горки осторожно Не спускать с горки	1976	ОКТАФТОРЦИКЛОБУТАН (ГАЗ РЕФРИЖЕРАТОРНЫЙ RC 318)
1977	АЗОТ ОХЛАЖДЕННЫЙ ЖИДКИЙ	2	3A		2.2(+13)	593	LQ1	P203		MP9	T75		RxBN	TU19 TM6	W5		CW9 CW11 CW30	22	201	0-0-1-0 0-0-3-0	Спускать с горки осторожно Не спускать с горки	1977	АЗОТ ОХЛАЖДЕННЫЙ ЖИДКИЙ
1978	ПРОПАН	2	2F		2.1(+13)		LQ0	P200		MP9	T50		PxBN(M)	TM6			CW9 CW10	23	206	0-0-1-0 0-0-3-0	Спускать с горки осторожно Не спускать с горки	1978	ПРОПАН
1979	ГАЗОВ РЕДКИХ СМЕСЬ СЖАТАЯ	2	1A		2.2(+13)		LQ1	P200		MP9			CxBN(M)	TU50			CW9 CW10	20				1979	ГАЗОВ РЕДКИХ СМЕСЬ СЖАТАЯ
1980	ГАЗОВ РЕДКИХ И КИСЛОРОДА СМЕСЬ СЖАТАЯ	2	1A		2.2(+13)	567	LQ1	P200		MP9			CxBN(M)	TU50			CW9 CW10	20				1980	ГАЗОВ РЕДКИХ И КИСЛОРОДА СМЕСЬ СЖАТАЯ
1981	ГАЗОВ РЕДКИХ И АЗОТА СМЕСЬ СЖАТАЯ	2	1A		2.2(+13)		LQ1	P200		MP9			CxBN(M)	TU50			CW9 CW10	20				1981	ГАЗОВ РЕДКИХ И АЗОТА СМЕСЬ СЖАТАЯ
1982	ТЕТРАФТОРМЕТАН СЖАТЫЙ (ГАЗ РЕФРИЖЕРАТОРНЫЙ R 14, СЖАТЫЙ)	2	1A		2.2(+13)		LQ1	P200		MP9			CxBN(M)	TU50			CW9 CW10	20	201	0-0-1-0 0-0-3-0	Спускать с горки осторожно Не спускать с горки	1982	ТЕТРАФТОРМЕТАН СЖАТЫЙ (ГАЗ РЕФРИЖЕРАТОРНЫЙ R 14, СЖАТЫЙ)
1983	1-ХЛОР-2,2,2-ТРИФТОРЭТАН (ГАЗ РЕФРИЖЕРАТОРНЫЙ R 133a)	2	2A		2.2(+13)		LQ1	P200		MP9	T50		PxBN(M)	TM6			CW9 CW10	20				1983	1-ХЛОР-2,2,2-ТРИФТОРЭТАН (ГАЗ РЕФРИЖЕРАТОРНЫЙ R 133a)
1984	ТРИФТОРМЕТАН (ГАЗ РЕФРИЖЕРАТОРНЫЙ R 23)	2	2A		2.2(+13)		LQ1	P200		MP9			PxBN(M)	TM6 TU50			CW9 CW10	20	201	0-0-1-0	Спускать с горки осторожно	1984	ТРИФТОРМЕТАН (ГАЗ РЕФРИЖЕРАТОРНЫЙ R 23)
1986	СПИРТЫ ЛЕГКОВОСПЛАМЕНЯЮЩИЕСЯ ЯДОВИТЫЕ, Н.У.К.	3	FT1	I	3+6.1	274	LQ0	P001		MP7 MP17	T14	TP2 TP9 TP13 TP27	L10CH	TU14 TU15 TE1 TE21			CW13 CW28	336	331	3/0-0-1-0 0-0-1-0	При перевозке груза в стеклянной таре: "Спускать с горки осторожно" -	1986	СПИРТЫ ЛЕГКОВОСПЛАМЕНЯЮЩИЕСЯ ЯДОВИТЫЕ, Н.У.К.
1986	СПИРТЫ ЛЕГКОВОСПЛАМЕНЯЮЩИЕСЯ ЯДОВИТЫЕ, Н.У.К.	3	FT1	II	3+6.1	274	LQ0	P001 IBC02		MP19	T11	TP2 TP27	L4BH	TU15 TE1 TE15			CW13 CW28	336	331	3/0-0-1-0 0-0-1-0	При перевозке груза в стеклянной таре: "Спускать с горки осторожно" -	1986	СПИРТЫ ЛЕГКОВОСПЛАМЕНЯЮЩИЕСЯ ЯДОВИТЫЕ, Н.У.К.
1986	СПИРТЫ ЛЕГКОВОСПЛАМЕНЯЮЩИЕСЯ ЯДОВИТЫЕ, Н.У.К.	3	FT1	III	3+6.1	274	LQ7	P001 IBC03 R001		MP19	T7	TP1 TP28	L4BH	TU15 TE1 TE15			CW13 CW28	36	331	3/0-0-1-0 0-0-1-0	При перевозке груза в стеклянной таре: "Спускать с горки осторожно" -	1986	СПИРТЫ ЛЕГКОВОСПЛАМЕНЯЮЩИЕСЯ ЯДОВИТЫЕ, Н.У.К.

1987	СПИРТЫ, Н.У.К. (давление паров при 50°C более 110 кПа, но не более 175 кПа)	3	F1	II	3	274 640C	LQ4	P001		MP19	T7	TP1 TP8 TP28	L1,5BN					33	331	3/0-0-1-0	При перевозке груза в стеклянной таре: "Спускать с горки осторожно"	1987	СПИРТЫ, Н.У.К. (давление паров при 50°C более 110 кПа, но не более 175 кПа)
1987	СПИРТЫ, Н.У.К. (давление паров при 50°C не более 110 кПа)	3	F1	II	3	274 640D	LQ4	P001 IBC02 R001		MP19	T7	TP1 TP8 TP28	LGBF					33	331	3/0-0-1-0	При перевозке груза в стеклянной таре: "Спускать с горки осторожно"	1987	СПИРТЫ, Н.У.К. (давление паров при 50°C не более 110 кПа)
1987	СПИРТЫ, Н.У.К.	3	F1	III	3	274	LQ7	P001 IBC03 LP01 R001		MP19	T4	TP1 TP29	LGBF					30	331	3/0-0-1-0	При перевозке груза в стеклянной таре: "Спускать с горки осторожно"	1987	СПИРТЫ, Н.У.К.
1988	АЛЬДЕГИДЫ ЛЕГКОВОСПЛАМЕНЯЮЩИЕСЯ ЯДОВИТЫЕ, Н.У.К.	3	FT1	I	3+6.1	274	LQ0	P001		MP7 MP17	T14	TP2 TP9 TP13 TP27	L10CH	TU14 TU15 TE1 TE21			CW13 CW28	336	331	3/0-0-1-0	При перевозке груза в стеклянной таре: "Спускать с горки осторожно"	1988	АЛЬДЕГИДЫ ЛЕГКОВОСПЛАМЕНЯЮЩИЕСЯ ЯДОВИТЫЕ, Н.У.К.
1988	АЛЬДЕГИДЫ ЛЕГКОВОСПЛАМЕНЯЮЩИЕСЯ ЯДОВИТЫЕ, Н.У.К.	3	FT1	II	3+6.1	274	LQ0	P001 IBC02		MP19	T11	TP2 TP27	L4BH	TU15 TE1 TE15			CW13 CW28	336	331	3/0-0-1-0	При перевозке груза в стеклянной таре: "Спускать с горки осторожно"	1988	АЛЬДЕГИДЫ ЛЕГКОВОСПЛАМЕНЯЮЩИЕСЯ ЯДОВИТЫЕ, Н.У.К.
1988	АЛЬДЕГИДЫ ЛЕГКОВОСПЛАМЕНЯЮЩИЕСЯ ЯДОВИТЫЕ, Н.У.К.	3	FT1	III	3+6.1	274	LQ7	P001 IBC03 R001		MP19	T7	TP1 TP28	L4BH	TU15 TE1 TE15			CW13 CW28	36	331	3/0-0-1-0	При перевозке груза в стеклянной таре: "Спускать с горки осторожно"	1988	АЛЬДЕГИДЫ ЛЕГКОВОСПЛАМЕНЯЮЩИЕСЯ ЯДОВИТЫЕ, Н.У.К.
1989	АЛЬДЕГИДЫ, Н.У.К. (давление паров при 50°C более 175 кПа)	3	F1	I	3	274 640A	LQ3	P001		MP7 MP17	T11	TP1 TP9 TP27	L4BN					33	331	3/0-0-1-0	При перевозке груза в стеклянной таре: "Спускать с горки осторожно"	1989	АЛЬДЕГИДЫ, Н.У.К. (давление паров при 50°C более 175 кПа)
1989	АЛЬДЕГИДЫ, Н.У.К. (давление паров при 50°C более 110 кПа, но не более 175 кПа)	3	F1	I	3	274 640B	LQ3	P001		MP7 MP17	T11	TP1 TP9 TP27	L1,5BN					33	331	3/0-0-1-0	При перевозке груза в стеклянной таре: "Спускать с горки осторожно"	1989	АЛЬДЕГИДЫ, Н.У.К. (давление паров при 50°C более 110 кПа, но не более 175 кПа)

1989	АЛЬДЕГИДЫ, Н.У.К. (давление паров при 50°C более 110 кПа, но не более 175 кПа)	3	F1	II	3	274 640C	LQ4	P001		MP19	T7	TP1 TP8 TP28	L1,5BN					33	331	3/0-0-1-0	При перевозке груза в стеклянной таре: "Спускать с горки осторожно"	1989	АЛЬДЕГИДЫ, Н.У.К. (давление паров при 50°C более 110 кПа, но не более 175 кПа)
1989	АЛЬДЕГИДЫ, Н.У.К. (давление паров при 50°C не более 110 кПа)	3	F1	II	3	274 640D	LQ4	P001 IBC02 R001		MP19	T7	TP1 TP8 TP28	LGBF					33	331	3/0-0-1-0	При перевозке груза в стеклянной таре: "Спускать с горки осторожно"	1989	АЛЬДЕГИДЫ, Н.У.К. (давление паров при 50°C не более 110 кПа)
1989	АЛЬДЕГИДЫ, Н.У.К.	3	F1	III	3	274	LQ7	P001 IBC03 LP01 R001		MP19	T4	TP1 TP29	LGBF					30	331	3/0-0-1-0	При перевозке груза в стеклянной таре: "Спускать с горки осторожно"	1989	АЛЬДЕГИДЫ, Н.У.К.
1990	БЕНЗАЛЬДЕГИД	9	M11	III	9		LQ28	P001 IBC03 LP01 R001		MP15	T2	TP1	LGBV		W1		CW31	90	901	0-0-1-0 -	При перевозке груза в стеклянной таре: "Спускать с горки осторожно" -	1990	БЕНЗАЛЬДЕГИД
1991	ХЛОРОПРЕН СТАБИЛИЗИРОВАННЫЙ	3	FT1	I	3+6.1		LQ0	P001		MP7 MP17	T14	TP2 TP6 TP13	L10CH	TU14 TU15 TE1 TE21			CW13 CW28	336	312	3/0-0-1-0	При перевозке груза в стеклянной таре: "Спускать с горки осторожно"	1991	ХЛОРОПРЕН СТАБИЛИЗИРОВАННЫЙ
1992	ЖИДКОСТЬ ЛЕГКОВОСПЛАМЕНЯЮЩАЯСЯ ЯДОВИТАЯ, Н.У.К.	3	FT1	I	3+6.1	274	LQ0	P001		MP7 MP17	T14	TP2 TP9 TP13 TP27	L10CH	TU14 TU15 TE1 TE21			CW13 CW28 CW46 CW47 CW48	336	636	3/0-0-1-0 0-0-1-0	При перевозке груза в стеклянной таре: "Спускать с горки осторожно" -	1992	ЖИДКОСТЬ ЛЕГКОВОСПЛАМЕНЯЮЩАЯСЯ ЯДОВИТАЯ, Н.У.К.
1992	ЖИДКОСТЬ ЛЕГКОВОСПЛАМЕНЯЮЩАЯСЯ ЯДОВИТАЯ, Н.У.К.	3	FT1	II	3+6.1	274	LQ0	P001 IBC02		MP19	T7	TP2 TP13	L4BH	TU15 TE1 TE15			CW13 CW28 CW46 CW47 CW48	336	636	3/0-0-1-0 0-0-1-0	При перевозке груза в стеклянной таре: "Спускать с горки осторожно" -	1992	ЖИДКОСТЬ ЛЕГКОВОСПЛАМЕНЯЮЩАЯСЯ ЯДОВИТАЯ, Н.У.К.

1992	ЖИДКОСТЬ ЛЕГКОВОСПЛАМЕНЯЮЩАЯСЯ ЯДОВИТАЯ, Н.У.К.	3	FT1	III	3+6.1	274	LQ7	P001 IBC03 R001		MP19	T7	TP1 TP28	L4BH	TU15 TE1 TE15			CW13 CW28 CW46 CW47 CW48	36	636	3/0-0-1-0 0-0-1-0	При перевозке груза в стеклянной таре: "Спускать с горки осторожно" -	1992	ЖИДКОСТЬ ЛЕГКОВОСПЛАМЕНЯЮЩАЯСЯ ЯДОВИТАЯ, Н.У.К.
1993	ЖИДКОСТЬ ЛЕГКОВОСПЛАМЕНЯЮЩАЯСЯ, Н.У.К. (давление паров при 50°C более 175 кПа)	3	F1	I	3	274 640A	LQ3	P001		MP7 MP17	T11	TP1 TP9 TP27	L4BN				CW46 CW47	33	328	3/0-0-1-0 0-0-1-0	При перевозке груза в стеклянной таре: "Спускать с горки осторожно" -	1993	ЖИДКОСТЬ ЛЕГКОВОСПЛАМЕНЯЮЩАЯСЯ, Н.У.К. (давление паров при 50°C более 175 кПа)
1993	ЖИДКОСТЬ ЛЕГКОВОСПЛАМЕНЯЮЩАЯСЯ, Н.У.К. (давление паров при 50°C более 110 кПа, но не более 175 кПа)	3	F1	I	3	274 640B	LQ3	P001		MP7 MP17	T11	TP1 TP9 TP27	L1,5BN				CW46 CW47	33	328	3/0-0-1-0 0-0-1-0	При перевозке груза в стеклянной таре: "Спускать с горки осторожно" -	1993	ЖИДКОСТЬ ЛЕГКОВОСПЛАМЕНЯЮЩАЯСЯ, Н.У.К. (давление паров при 50°C более 110 кПа, но не более 175 кПа)
1993	ЖИДКОСТЬ ЛЕГКОВОСПЛАМЕНЯЮЩАЯСЯ, Н.У.К. (давление паров при 50°C более 110 кПа, но не более 175 кПа)	3	F1	II	3	274 640C	LQ4	P001		MP19	T7	TP1 TP8 TP28	L1,5BN				CW46 CW47	33	636	3/0-0-1-0 0-0-1-0	При перевозке груза в стеклянной таре: "Спускать с горки осторожно" -	1993	ЖИДКОСТЬ ЛЕГКОВОСПЛАМЕНЯЮЩАЯСЯ, Н.У.К. (давление паров при 50°C более 110 кПа, но не более 175 кПа)
1993	ЖИДКОСТЬ ЛЕГКОВОСПЛАМЕНЯЮЩАЯСЯ, Н.У.К. (давление паров при 50°C не более 110 кПа)	3	F1	II	3	274 640D	LQ4	P001 IBC02 R001		MP19	T7	TP1 TP8 TP28	LGBF				CW46 CW47	33	328	3/0-0-1-0 0-0-1-0	При перевозке груза в стеклянной таре: "Спускать с горки осторожно" -	1993	ЖИДКОСТЬ ЛЕГКОВОСПЛАМЕНЯЮЩАЯСЯ, Н.У.К. (давление паров при 50°C не более 110 кПа)
1993	ЖИДКОСТЬ ЛЕГКОВОСПЛАМЕНЯЮЩАЯСЯ, Н.У.К. (невязкая)	3	F1	III	3	274 640E	LQ7	P001 IBC03 LP01 R001		MP19	T4	TP1 TP29	LGBF				CW46 CW47	30	328	3/0-0-1-0 0-0-1-0	При перевозке груза в стеклянной таре: "Спускать с горки осторожно" -	1993	ЖИДКОСТЬ ЛЕГКОВОСПЛАМЕНЯЮЩАЯСЯ, Н.У.К. (невязкая)
1993	ЖИДКОСТЬ ЛЕГКОВОСПЛАМЕНЯЮЩАЯСЯ, Н.У.К. (имеющая температуру вспышки ниже 23°C и вязкая согласно пункту 2.2.3.1.4) (давление паров при 50°C более 175 кПа)	3	F1	III	3	274 640F	LQ7	P001 LP01 R001		MP19	T4	TP1 TP29	L4BN				CW46 CW47	33	328	3/0-0-1-0 0-0-1-0	При перевозке груза в стеклянной таре: "Спускать с горки осторожно" -	1993	ЖИДКОСТЬ ЛЕГКОВОСПЛАМЕНЯЮЩАЯСЯ, Н.У.К. (имеющая температуру вспышки ниже 23°C и вязкая согласно пункту 2.2.3.1.4) (давление паров при 50°C более 175 кПа)

1993	ЖИДКОСТЬ ЛЕГКОВОСПЛАМЕНЯЮЩАЯСЯ, Н.У.К. (имеющая температуру вспышки ниже 23°C и вязкая согласно пункту 2.2.3.1.4) (давление паров при 50°C более 110 кПа, но не более 175 кПа)	3	F1	III	3	274 640G	LQ7	P001 LP01 R001		MP19	T4	TP1 TP29	L1,5BN				CW46 CW47	33	328	3/0-0-1-0 0-0-1-0	При перевозке груза в стеклянной таре: "Спускать с горки осторожно" -	1993	ЖИДКОСТЬ ЛЕГКОВОСПЛАМЕНЯЮЩАЯСЯ, Н.У.К. (имеющая температуру вспышки ниже 23°C и вязкая согласно пункту 2.2.3.1.4) (давление паров при 50°C более 110 кПа, но не более 175 кПа)
1993	ЖИДКОСТЬ ЛЕГКОВОСПЛАМЕНЯЮЩАЯСЯ, Н.У.К. (имеющая температуру вспышки ниже 23°C и вязкая согласно пункту 2.2.3.1.4) (давление паров при 50°C не более 110 кПа)	3	F1	III	3	274 640H	LQ7	P001 IBC02 LP01 R001		MP19	T4	TP1 TP29	LGBF				CW46 CW47	33	328	3/0-0-1-0 0-0-1-0	При перевозке груза в стеклянной таре: "Спускать с горки осторожно" -	1993	ЖИДКОСТЬ ЛЕГКОВОСПЛАМЕНЯЮЩАЯСЯ, Н.У.К. (имеющая температуру вспышки ниже 23°C и вязкая согласно пункту 2.2.3.1.4) (давление паров при 50°C не более 110 кПа)
1994	ЖЕЛЕЗА ПЕНТАКАРБОНИЛ	6.1	TF1	I	6.1+3		LQ0	P601 PR3		MP2			L15CH	TU14 TU15 TU31 TE1 TE21 TM3			CW13 CW28 CW31	663	304	3/1-1*-1-1	Спускать с горки осторожно	1994	ЖЕЛЕЗА ПЕНТАКАРБОНИЛ
1999	ГУДРОНЫ ЖИДКИЕ, включая дорожный асфальт и масла, битум и разбавленные нефтепродукты (давление паров при 50°C более 110 кПа, но не более 175 кПа)	3	F1	II	3	640C	LQ6	P001		MP19	T3	TP3 TP29	L1,5BN					33	328	3/0-0-1-0 -	- -	1999	ГУДРОНЫ ЖИДКИЕ, включая дорожный асфальт и масла, битум и разбавленные нефтепродукты (давление паров при 50°C более 110 кПа, но не более 175 кПа)
1999	ГУДРОНЫ ЖИДКИЕ, включая дорожный асфальт и масла, битум и разбавленные нефтепродукты (давление паров при 50°C не более 110 кПа)	3	F1	II	3	640D	LQ6	P001 IBC02 R001		MP19	T3	TP3 TP29	LGBF					33	328	3/0-0-1-0 -	- -	1999	ГУДРОНЫ ЖИДКИЕ, включая дорожный асфальт и масла, битум и разбавленные нефтепродукты (давление паров при 50°C не более 110 кПа)
1999	ГУДРОНЫ ЖИДКИЕ, включая дорожный асфальт и масла, битум и разбавленные нефтепродукты (невязкие)	3	F1	III	3	640E	LQ7	P001 IBC03 LP01 R001		MP19	T1	TP3	LGBF					30	328	3/0-0-1-0 -	- -	1999	ГУДРОНЫ ЖИДКИЕ, включая дорожный асфальт и масла, битум и разбавленные нефтепродукты (невязкие)
1999	ГУДРОНЫ ЖИДКИЕ, включая дорожный асфальт и масла, битум и разбавленные нефтепродукты (имеющие температуру вспышки ниже 23°C и вязкие согласно пункту 2.2.3.1.4) (давление паров при 50°C более 175 кПа)	3	F1	III	3	640F	LQ7	P001 LP01 R001		MP19	T1	TP3	L4BN					33	328	3/0-0-1-0 -	- -	1999	ГУДРОНЫ ЖИДКИЕ, включая дорожный асфальт и масла, битум и разбавленные нефтепродукты (имеющие температуру вспышки ниже 23°C и вязкие согласно пункту 2.2.3.1.4) (давление паров при 50°C более 175 кПа)
1999	ГУДРОНЫ ЖИДКИЕ, включая дорожный асфальт и масла, битум и разбавленные нефтепродукты (имеющие температуру вспышки ниже 23°C и вязкие согласно пункту 2.2.3.1.4) (давление паров при 50°C более 110 кПа, но не более 175 кПа)	3	F1	III	3	640G	LQ7	P001 LP01 R001		MP19	T1	TP3	L1,5BN					33	328	3/0-0-1-0 -	- -	1999	ГУДРОНЫ ЖИДКИЕ, включая дорожный асфальт и масла, битум и разбавленные нефтепродукты (имеющие температуру вспышки ниже 23°C и вязкие согласно пункту 2.2.3.1.4) (давление паров при 50°C более 110 кПа, но не более 175 кПа)
1999	ГУДРОНЫ ЖИДКИЕ, включая дорожный асфальт и масла, битум и разбавленные нефтепродукты (имеющие температуру вспышки ниже 23°C и вязкие согласно пункту 2.2.3.1.4) (давление паров при 50°C не более 110 кПа)	3	F1	III	3	640H	LQ7	P001 IBC02 LP01 R001		MP19	T1	TP3	LGBF					33	328	3/0-0-1-0 -	- -	1999	ГУДРОНЫ ЖИДКИЕ, включая дорожный асфальт и масла, битум и разбавленные нефтепродукты (имеющие температуру вспышки ниже 23°C и вязкие согласно пункту 2.2.3.1.4) (давление паров при 50°C не более 110 кПа)

2000	ЦЕЛЛУЛОИД — блоки, стружки, гранулы, ленты, трубки и т. д., исключая отходы	4.1	F1	III	4.1	502	LQ9	P002 LP02 R001	PP7	MP11					W1			40	402	3/0-0-1-0	-	2000	ЦЕЛЛУЛОИД — блоки, стружки, гранулы, ленты, трубки и т. д., исключая отходы
2001	КОБАЛЬТА НАФТЕНАТЫ — ПОРОШОК	4.1	F3	III	4.1		LQ9	P002 IBC08 LP02 R001	B3	MP11			SGAV		W1	VW1		40	404	3/0-0-1-0	При перевозке груза в стеклянной таре: "Спускать с горки осторожно"	2001	КОБАЛЬТА НАФТЕНАТЫ — ПОРОШОК
2002	ЦЕЛЛУЛОИДА ОТХОДЫ	4.2	S2	III	4.2	526 592	LQ0	P002 IBC08 LP02 R001	PP8 B3	MP14					W1			40	405	3/0-0-1-0	При перевозке груза в стеклянной таре: "Спускать с горки осторожно"	2002	ЦЕЛЛУЛОИДА ОТХОДЫ
2003	МЕТАЛЛОВ АЛКИЛЫ, РЕАГИРУЮЩИЕ С ВОДОЙ, Н.У.К., или МЕТАЛЛОВ АРИЛЫ, РЕАГИРУЮЩИЕ С ВОДОЙ, Н.У.К.	4.2	SW	I	4.2+4.3	274 527	LQ0	P400 PR1		MP2	T21	TP2 TP7 TP9	L21DH	TU4 TU14 TU22 TC1 TE1 TE21 TM1	W1			X333	419	3/1-1*-1-1	При перевозке груза в стеклянной таре: "Спускать с горки осторожно"	2003	МЕТАЛЛОВ АЛКИЛЫ, РЕАГИРУЮЩИЕ С ВОДОЙ, Н.У.К., или МЕТАЛЛОВ АРИЛЫ, РЕАГИРУЮЩИЕ С ВОДОЙ, Н.У.К.
2004	МАГНИЯ ДИАМИД	4.2	S4	II	4.2		LQ0	P410 IBC06		MP14			SGAN		W1 W12			40	405	3/0-0-1-0	При перевозке груза в стеклянной таре: "Спускать с горки осторожно"	2004	МАГНИЯ ДИАМИД
2005	МАГНИЯ ДИФЕНИЛ	4.2	SW	I	4.2+4.3		LQ0	P404		MP2			L21DH	TU4 TU14 TU22 TC1 TE1 TE21 TM1	W1			X333	409	3/1-1*-1-1	При перевозке груза в стеклянной таре: "Спускать с горки осторожно"	2005	МАГНИЯ ДИФЕНИЛ
2006	ПЛАСТМАССА НА НИТРОЦЕЛЛЮЛОЗНОЙ ОСНОВЕ САМОНАГРЕВАЮЩАЯСЯ, Н.У.К.	4.2	S2	III	4.2	274 528	LQ0	P002 R001		MP14					W1			40	405	3/0-0-1-0	При перевозке груза в стеклянной таре: "Спускать с горки осторожно"	2006	ПЛАСТМАССА НА НИТРОЦЕЛЛЮЛОЗНОЙ ОСНОВЕ САМОНАГРЕВАЮЩАЯСЯ, Н.У.К.
2008	ЦИРКОНИЙ — ПОРОШОК СУХОЙ	4.2	S4	I	4.2	524 540	LQ0	P404		MP13					W1			43	405	3/0-0-1-0	При перевозке груза в стеклянной таре: "Спускать с горки осторожно"	2008	ЦИРКОНИЙ — ПОРОШОК СУХОЙ

2008	ЦИРКОНИЙ — ПОРОШОК СУХОЙ	4.2	S4	II	4.2	524 540	LQ0	P410 IBC06		MP14			SGAN		W1 W12			40	405	3/0-0-1-0	При перевозке груза в стеклянной таре: "Спускать с горки осторожно"	2008	ЦИРКОНИЙ — ПОРОШОК СУХОЙ
2008	ЦИРКОНИЙ — ПОРОШОК СУХОЙ	4.2	S4	III	4.2	540	LQ0	P002 IBC08 LP02 R001	B3	MP14			SGAN		W1	VW4		40	405	3/0-0-1-0	При перевозке груза в стеклянной таре: "Спускать с горки осторожно"	2008	ЦИРКОНИЙ — ПОРОШОК СУХОЙ
2009	ЦИРКОНИЙ СУХОЙ в виде обработанных листов, полос или змеевиков из проволоки в бухтах	4.2	S4	III	4.2	524 592	LQ0	P002 LP02 R001		MP14					W1	VW4		40	405	3/0-0-1-0	При перевозке груза в стеклянной таре: "Спускать с горки осторожно"	2009	ЦИРКОНИЙ СУХОЙ в виде обработанных листов, полос или змеевиков из проволоки в бухтах
2010	МАГНИЯ ГИДРИД	4.3	W2	I	4.3		LQ0	P403		MP2					W1		CW23	X423	409	0-0-1-0	При перевозке груза в стеклянной таре: "Спускать с горки осторожно"	2010	МАГНИЯ ГИДРИД
2011	МАГНИЯ ФОСФИД	4.3	WT2	I	4.3+6.1		LQ0	P403		MP2					W1		CW23 CW28	X462	408	0-0-1-0	-	2011	МАГНИЯ ФОСФИД
2012	КАЛИЯ ФОСФИД	4.3	WT2	I	4.3+6.1		LQ0	P403		MP2					W1		CW23 CW28	X462	408	0-0-1-0	-	2012	КАЛИЯ ФОСФИД
2013	СТРОНЦИЯ ФОСФИД	4.3	WT2	I	4.3+6.1		LQ0	P403		MP2					W1		CW23 CW28	X462	408	3/0-0-1-0	-	2013	СТРОНЦИЯ ФОСФИД
2014	ВОДОРОДА ПЕРОКСИДА ВОДНЫЙ РАСТВОР, содержащий не менее 20%, но не более 60% водорода пероксида (стабилизированный, если необходимо)	5.1	OC1	II	5.1+8		LQ10	P504 IBC02	PP10 PP29 B5	MP15	T7	TP2 TP6 TP24	L4BV(+)	TU3 TC2 TE8 TE11 TT1			CW24	58	505	0-0-1-0	При перевозке груза в стеклянной таре: "Спускать с горки осторожно"	2014	ВОДОРОДА ПЕРОКСИДА ВОДНЫЙ РАСТВОР, содержащий не менее 20%, но не более 60% водорода пероксида (стабилизированный, если необходимо)
																				0-0-1-0	-		
2015	ВОДОРОДА ПЕРОКСИДА ВОДНЫЙ РАСТВОР СТАБИЛИЗИРОВАННЫЙ, содержащий более 70% водорода пероксида	5.1	OC1	I	5.1+8	640N	LQ0	P501		MP2	T10	TP2 TP6 TP24	L4DV(+)	TU3 TU28 TC2 TE8 TE9 TE16 TT1	W5		CW24 CW46 CW47	559	505	3/1-1*-1-1	Не спускать с горки	2015	ВОДОРОДА ПЕРОКСИДА ВОДНЫЙ РАСТВОР СТАБИЛИЗИРОВАННЫЙ, содержащий более 70% водорода пероксида
																				1-1-1-1	Не спускать с горки		
2015	ВОДОРОДА ПЕРОКСИДА ВОДНЫЙ РАСТВОР, содержащий более 60% и не более 70% водорода пероксида	5.1	OC1	I	5.1+8	640O	LQ0	P501		MP2	T10	TP2 TP6 TP24	L4BV(+)	TU3 TU28 TC2 TE7 TE8 TE9 TE16 TT1	W5		CW24 CW46 CW47	559	505	3/1-1*-1-1	Не спускать с горки	2015	ВОДОРОДА ПЕРОКСИДА ВОДНЫЙ РАСТВОР, содержащий более 60% и не более 70% водорода пероксида
																				1-1-1-1	Не спускать с горки		

2016	БОЕПРИПАСЫ С ОТРАВЛЯЮЩИМИ ВЕЩЕСТВАМИ НЕВЗРЫВЧАТЫЕ без разрывного или вышибного заряда и взрывателя	6.1	T2	II	6.1		LQ0	P600		MP10							CW13 CW28 CW31	60	634	-	-	2016	БОЕПРИПАСЫ С ОТРАВЛЯЮЩИМИ ВЕЩЕСТВАМИ НЕВЗРЫВЧАТЫЕ без разрывного или вышибного заряда и взрывателя
2017	БОЕПРИПАСЫ СЛЕЗОТОЧИВЫЕ НЕВЗРЫВЧАТЫЕ без разрывного или вышибного заряда и взрывателя	6.1	TC2	II	6.1+8		LQ0	P600									CW13 CW28 CW31	68	639	-	-	2017	БОЕПРИПАСЫ СЛЕЗОТОЧИВЫЕ НЕВЗРЫВЧАТЫЕ без разрывного или вышибного заряда и взрывателя
2018	ХЛОРАНИЛИНЫ ТВЕРДЫЕ	6.1	T2	II	6.1		LQ18	P002 IBC08	B4	MP10	T7	TP2	SGAH L4BH	TU15 TE1 TE15	W11		CW13 CW28 CW31	60	608	-	-	2018	ХЛОРАНИЛИНЫ ТВЕРДЫЕ
2019	ХЛОРАНИЛИНЫ ЖИДКИЕ	6.1	T1	II	6.1		LQ17	P001 IBC02		MP15	T7	TP2	L4BH	TU15 TE1 TE15			CW13 CW28 CW31	60	608	-	-	2019	ХЛОРАНИЛИНЫ ЖИДКИЕ
2020	ХЛОРФЕНОЛЫ ТВЕРДЫЕ	6.1	T2	III	6.1	205	LQ9	P002 IBC08 LP02 R001	B3	MP10			SGAH	TU15 TE1 TE15		VW9	CW13 CW28 CW31	60	608	-	При перевозке груза в стеклянной таре: "Спускать с горки осторожно"	2020	ХЛОРФЕНОЛЫ ТВЕРДЫЕ
2021	ХЛОРФЕНОЛЫ ЖИДКИЕ	6.1	T1	III	6.1		LQ19	P001 IBC03 LP01 R001		MP15	T4	TP1	L4BH	TU15 TE1 TE15			CW13 CW28 CW31	60	608	-	При перевозке груза в стеклянной таре: "Спускать с горки осторожно"	2021	ХЛОРФЕНОЛЫ ЖИДКИЕ
2022	КИСЛОТА КРЕЗИЛОВАЯ	6.1	TC1	II	6.1+8		LQ17	P001 IBC02		MP15	T7	TP2 TP13	L4BH	TU15 TE1 TE15			CW13 CW28 CW31	68	616	-	-	2022	КИСЛОТА КРЕЗИЛОВАЯ
2023	ЭПИХЛОРГИДРИН	6.1	TF1	II	6.1+3	279	LQ17	P001 IBC02		MP15	T7	TP2 TP13	L4BH	TU15 TE1 TE15			CW13 CW28 CW31	63	312	3/0-0-1-0 0-0-1-0	- -	2023	ЭПИХЛОРГИДРИН
2024	РТУТИ СОЕДИНЕНИЕ ЖИДКОЕ, Н.У.К.	6.1	T4	I	6.1	43 274	LQ0	P001		MP8 MP17			L10CH	TU14 TU15 TE1 TE21			CW13 CW28 CW31	66	630	1-1*-1-1	-	2024	РТУТИ СОЕДИНЕНИЕ ЖИДКОЕ, Н.У.К.
2024	РТУТИ СОЕДИНЕНИЕ ЖИДКОЕ, Н.У.К.	6.1	T4	II	6.1	43 274	LQ17	P001 IBC02		MP15			L4BH	TU15 TE1 TE15			CW13 CW28 CW31	60	630	-	При перевозке груза в стеклянной таре: "Спускать с горки осторожно"	2024	РТУТИ СОЕДИНЕНИЕ ЖИДКОЕ, Н.У.К.
2024	РТУТИ СОЕДИНЕНИЕ ЖИДКОЕ, Н.У.К.	6.1	T4	III	6.1	43 274	LQ19	P001 IBC03 LP01 R001		MP15			L4BH	TU15 TE1 TE15			CW13 CW28 CW31	60	630	-	При перевозке груза в стеклянной таре: "Спускать с горки осторожно"	2024	РТУТИ СОЕДИНЕНИЕ ЖИДКОЕ, Н.У.К.
2025	РТУТИ СОЕДИНЕНИЕ ТВЕРДОЕ, Н.У.К.	6.1	T5	I	6.1	43 274 529 585	LQ0	P002 IBC07		MP18			S10AH	TU15 TE1	W10 W12		CW13 CW28 CW31 CW46 CW47	66	630	1-1*-1-1	-	2025	РТУТИ СОЕДИНЕНИЕ ТВЕРДОЕ, Н.У.К.

2025	РТУТИ СОЕДИНЕНИЕ ТВЕРДОЕ, Н.У.К.	6.1	T5	II	6.1	43 274 529 585	LQ18	P002 IBC08	B4	MP10			SGAH	TU15 TE1 TE15	W11		CW13 CW28 CW31 CW46 CW47	60	630	-	При перевозке груза в стеклянной таре: "Спускать с горки осторожно"	2025	РТУТИ СОЕДИНЕНИЕ ТВЕРДОЕ, Н.У.К.
2025	РТУТИ СОЕДИНЕНИЕ ТВЕРДОЕ, Н.У.К.	6.1	T5	III	6.1	43 274 529 585	LQ9	P002 IBC08 LP02 R001	B3	MP10			SGAH	TU15 TE1 TE15		VW9	CW13 CW28 CW31 CW46 CW47	60	630	-	При перевозке груза в стеклянной таре: "Спускать с горки осторожно"	2025	РТУТИ СОЕДИНЕНИЕ ТВЕРДОЕ, Н.У.К.
2026	ФЕНИЛРТУТИ СОЕДИНЕНИЕ, Н.У.К.	6.1	T3	I	6.1	43 274	LQ0	P002 IBC07		MP18			S10AH L10CH	TU14 TU15 TE1 TE21	W10 W12		CW13 CW28 CW31	66	630	1-1*-1-1	-	2026	ФЕНИЛРТУТИ СОЕДИНЕНИЕ, Н.У.К.
2026	ФЕНИЛРТУТИ СОЕДИНЕНИЕ, Н.У.К.	6.1	T3	II	6.1	43 274	LQ18	P002 IBC08	B4	MP10			SGAH L4BH	TU15 TE1 TE15	W11		CW13 CW28 CW31	60	630	-	При перевозке груза в стеклянной таре: "Спускать с горки осторожно"	2026	ФЕНИЛРТУТИ СОЕДИНЕНИЕ, Н.У.К.
2026	ФЕНИЛРТУТИ СОЕДИНЕНИЕ, Н.У.К.	6.1	T3	III	6.1	43 274	LQ9	P002 IBC08 LP02 R001	B3	MP10			SGAH L4BH	TU15 TE1 TE15		VW9	CW13 CW28 CW31	60	630	-	При перевозке груза в стеклянной таре: "Спускать с горки осторожно"	2026	ФЕНИЛРТУТИ СОЕДИНЕНИЕ, Н.У.К.
2027	НАТРИЯ АРСЕНИТ ТВЕРДЫЙ	6.1	T5	II	6.1	43	LQ18	P002 IBC08	B4	MP10			SGAH	TU15 TE1 TE15	W11		CW13 CW28 CW31	60	621	-	-	2027	НАТРИЯ АРСЕНИТ ТВЕРДЫЙ
2028	БОМБЫ ДЫМОВЫЕ НЕВЗРЫВЧАТЫЕ без инициирующего устройства, содержащие едкие жидкости	8	C11	II	8		LQ0	P803										80	836	-	-	2028	БОМБЫ ДЫМОВЫЕ НЕВЗРЫВЧАТЫЕ без инициирующего устройства, содержащие едкие жидкости
2029	ГИДРАЗИН БЕЗВОДНЫЙ	8	CFT	I	8+3+6.1		LQ20	P001		MP8 MP17							CW13 CW28	886	311	3/1-1*-1-1	При перевозке груза в стеклянной таре: "Спускать с горки осторожно"	2029	ГИДРАЗИН БЕЗВОДНЫЙ
2030	ГИДРАЗИН-ГИДРАТ или ГИДРАЗИНА ВОДНЫЙ РАСТВОР с массовой долей гидразина не менее 37%	8	CT1	I	8+6.1	298 530	LQ20	P001		MP8 MP17	T20	TP2 TP13	L10BH	TE1			CW13 CW28	886	311	3/1-1*-1-1	При перевозке груза в стеклянной таре: "Спускать с горки осторожно"	2030	ГИДРАЗИН-ГИДРАТ или ГИДРАЗИНА ВОДНЫЙ РАСТВОР с массовой долей гидразина не менее 37%
																				0-0-1-0	Не спускать с горки		

2030	ГИДРАЗИН-ГИДРАТ или ГИДРАЗИНА ВОДНЫЙ РАСТВОР с массовой долей гидразина не менее 37%	8	CT1	II	8+6.1	530	LQ22	P001 IBC02		MP15	T15	TP2 TP13	L4BN				CW13 CW28	86	311	3/1-1*-1-1	При перевозке груза в стеклянной таре: "Спускать с горки осторожно"	2030	ГИДРАЗИН-ГИДРАТ или ГИДРАЗИНА ВОДНЫЙ РАСТВОР с массовой долей гидразина не менее 37%~~, но не более 64%~~
																				0-0-1-0	Не спускать с горки		
2030	ГИДРАЗИН-ГИДРАТ или ГИДРАЗИНА ВОДНЫЙ РАСТВОР с массовой долей гидразина не менее 37%	8	CT1	III	8+6.1	530	LQ19	P001 IBC03 LP01 R001		MP15	T4	TP2	L4BN				CW13 CW28	86	311	3/1-1*-1-1	При перевозке груза в стеклянной таре: "Спускать с горки осторожно"	2030	ГИДРАЗИН-ГИДРАТ или ГИДРАЗИНА ВОДНЫЙ РАСТВОР с массовой долей гидразина не менее 37%
																				0-0-1-0	Не спускать с горки		
2031	КИСЛОТА АЗОТНАЯ, кроме красной дымящей, с содержанием азотной кислоты более 70%	8	CO1	I	8+5.1		LQ20	P001	PP81	MP8 MP17	T10	TP2 TP12 TP13	L10BH	TC6 TE1 TT1			CW24	885	802	0-0-1-0	При перевозке груза в стеклянной таре: "Спускать с горки осторожно"	2031	КИСЛОТА АЗОТНАЯ, кроме красной дымящей, с содержанием азотной кислоты более 70%
																				0-0-1-0	-		
2031	КИСЛОТА АЗОТНАЯ, кроме красной дымящей, с содержанием азотной кислоты не более 70%	8	CO1	II	8		LQ22	P001 IBC02	PP81	MP15	T8	TP2 TP12	L4BN					80	802	0-0-1-0	При перевозке груза в стеклянной таре: "Спускать с горки осторожно"	2031	КИСЛОТА АЗОТНАЯ, кроме красной дымящей, с содержанием азотной кислоты не более 70%
																				0-0-1-0	-		
2032	КИСЛОТА АЗОТНАЯ КРАСНАЯ ДЫМЯЩАЯ	8	COT	I	8+5.1+ 6.1		LQ20	P602		MP8 MP17	T20	TP2 TP12 TP13	L10BH	TC6 TE1 TT1			CW13 CW24 CW28	856	802	0-0-1-0	При перевозке груза в стеклянной таре: "Спускать с горки осторожно"	2032	КИСЛОТА АЗОТНАЯ КРАСНАЯ ДЫМЯЩАЯ
																				0-0-1-0	-		
2033	КАЛИЯ МОНООКСИД	8	C6	II	8		LQ23	P002 IBC08	B4	MP10			SGAN		W11			80	808	-	При перевозке груза в стеклянной таре: "Спускать с горки осторожно"	2033	КАЛИЯ МОНООКСИД
2034	ВОДОРОДА И МЕТАНА СМЕСЬ СЖАТАЯ	2	1F		2.1(+13)		LQ0	P200		MP9			CxBN(M)	TU50			CW9 CW10	23				2034	ВОДОРОДА И МЕТАНА СМЕСЬ СЖАТАЯ
2035	1,1,1-ТРИФТОРЭТАН (ГАЗ РЕФРИЖЕРАТОРНЫЙ R 143a)	2	2F		2.1(+13)		LQ0	P200		MP9	T50	TP60	PxBN(M)	TM6 TU50			CW9 CW10	23	205	0-0-1-0	Спускать с горки осторожно	2035	1,1,1-ТРИФТОРЭТАН (ГАЗ РЕФРИЖЕРАТОРНЫЙ R 143a)
																				0-0-3-0	Не спускать с горки		

2036	КСЕНОН СЖАТЫЙ	2	1A		2.2(+13)		LQ1	P200		MP9			CxBN(M)	TU50			CW9 CW10	20	201	0-0-1-0	Спускать с горки осторожно	2036	КСЕНОН СЖАТЫЙ
2037	ЕМКОСТИ МАЛЫЕ, СОДЕРЖАЩИЕ ГАЗ (ГАЗОВЫЕ БАЛЛОНЧИКИ), не снабженные выпускным устройством, непригодные для повторного использования	2	5A		2.2	191 303	LQ2	P204		MP9							CW9 CW12	20	201	-	-	2037	ЕМКОСТИ МАЛЫЕ, СОДЕРЖАЩИЕ ГАЗ (ГАЗОВЫЕ БАЛЛОНЧИКИ), не снабженные выпускным устройством, непригодные для повторного использования
2037	ЕМКОСТИ МАЛЫЕ, СОДЕРЖАЩИЕ ГАЗ (ГАЗОВЫЕ БАЛЛОНЧИКИ), не снабженные выпускным устройством, непригодные для повторного использования	2	5F		2.1	191 303	LQ2	P204		MP9							CW9 CW12	23	206	-	-	2037	ЕМКОСТИ МАЛЫЕ, СОДЕРЖАЩИЕ ГАЗ (ГАЗОВЫЕ БАЛЛОНЧИКИ), не снабженные выпускным устройством, непригодные для повторного использования
2037	ЕМКОСТИ МАЛЫЕ, СОДЕРЖАЩИЕ ГАЗ (ГАЗОВЫЕ БАЛЛОНЧИКИ), не снабженные выпускным устройством, непригодные для повторного использования	2	5O		2.2+5.1	191 303	LQ2	P204		MP9							CW9 CW12	25				2037	ЕМКОСТИ МАЛЫЕ, СОДЕРЖАЩИЕ ГАЗ (ГАЗОВЫЕ БАЛЛОНЧИКИ), не снабженные выпускным устройством, непригодные для повторного использования
2037	ЕМКОСТИ МАЛЫЕ, СОДЕРЖАЩИЕ ГАЗ (ГАЗОВЫЕ БАЛЛОНЧИКИ), не снабженные выпускным устройством, непригодные для повторного использования	2	5T		2.3	303	LQ1	P204		MP9							CW9 CW12	26	203	-	-	2037	ЕМКОСТИ МАЛЫЕ, СОДЕРЖАЩИЕ ГАЗ (ГАЗОВЫЕ БАЛЛОНЧИКИ), не снабженные выпускным устройством, непригодные для повторного использования
2037	ЕМКОСТИ МАЛЫЕ, СОДЕРЖАЩИЕ ГАЗ (ГАЗОВЫЕ БАЛЛОНЧИКИ), не снабженные выпускным устройством, непригодные для повторного использования	2	5TC		2.3+8	303	LQ1	P204		MP9							CW9 CW12	268				2037	ЕМКОСТИ МАЛЫЕ, СОДЕРЖАЩИЕ ГАЗ (ГАЗОВЫЕ БАЛЛОНЧИКИ), не снабженные выпускным устройством, непригодные для повторного использования
2037	ЕМКОСТИ МАЛЫЕ, СОДЕРЖАЩИЕ ГАЗ (ГАЗОВЫЕ БАЛЛОНЧИКИ), не снабженные выпускным устройством, непригодные для повторного использования	2	5TF		2.3+2.1	303	LQ1	P204		MP9							CW9 CW12	263	207	-	-	2037	ЕМКОСТИ МАЛЫЕ, СОДЕРЖАЩИЕ ГАЗ (ГАЗОВЫЕ БАЛЛОНЧИКИ), не снабженные выпускным устройством, непригодные для повторного использования
2037	ЕМКОСТИ МАЛЫЕ, СОДЕРЖАЩИЕ ГАЗ (ГАЗОВЫЕ БАЛЛОНЧИКИ), не снабженные выпускным устройством, непригодные для повторного использования	2	5TFC		2.3+2.1+8	303	LQ1	P204		MP9							CW9 CW12	263				2037	ЕМКОСТИ МАЛЫЕ, СОДЕРЖАЩИЕ ГАЗ (ГАЗОВЫЕ БАЛЛОНЧИКИ), не снабженные выпускным устройством, непригодные для повторного использования
2037	ЕМКОСТИ МАЛЫЕ, СОДЕРЖАЩИЕ ГАЗ (ГАЗОВЫЕ БАЛЛОНЧИКИ), не снабженные выпускным устройством, непригодные для повторного использования	2	5TO		2.3+5.1	303	LQ1	P204		MP9							CW9 CW12	265				2037	ЕМКОСТИ МАЛЫЕ, СОДЕРЖАЩИЕ ГАЗ (ГАЗОВЫЕ БАЛЛОНЧИКИ), не снабженные выпускным устройством, непригодные для повторного использования
2037	ЕМКОСТИ МАЛЫЕ, СОДЕРЖАЩИЕ ГАЗ (ГАЗОВЫЕ БАЛЛОНЧИКИ), не снабженные выпускным устройством, непригодные для повторного использования	2	5TOC		2.3+5.1+8	303	LQ1	P204		MP9							CW9 CW12	265				2037	ЕМКОСТИ МАЛЫЕ, СОДЕРЖАЩИЕ ГАЗ (ГАЗОВЫЕ БАЛЛОНЧИКИ), не снабженные выпускным устройством, непригодные для повторного использования
2038	ДИНИТРОТОЛУОЛЫ ЖИДКИЕ	6.1	T1	II	6.1		LQ17	P001 IBC02		MP15	T7	TP2	L4BH	TU15 TE1 TE15			CW13 CW28 CW31	60	608	-	-	2038	ДИНИТРОТОЛУОЛЫ ЖИДКИЕ
2038	ДИНИТРОТОЛУОЛЫ ТВЕРДЫЕ	6.1	T2	II	6.1		LQ18	P002 IBC08	B4	MP10	T7	TP2	SGAH L4BH	TU15 TE1 TE15	W11		CW13 CW28 CW31	60	608	-	-	2038	ДИНИТРОТОЛУОЛЫ ТВЕРДЫЕ

2044	2,2-ДИМЕТИЛПРОПАН	2	2F		2.1(+13)		LQ0	P200		MP9			PxBN(M)	TM6			CW9 CW10	23	206	0-0-1-0	Спускать с горки осторожно	2044	2,2-ДИМЕТИЛПРОПАН
																				0-0-3-0	Не спускать с горки		
2045	ИЗОБУТИРАЛЬДЕГИД (АЛЬДЕГИД ИЗОМАСЛЯНЫЙ)	3	F1	II	3		LQ4	P001 IBC02 R001		MP19	T4	TP1	LGBF					33	307	3/0-0-1-0	При перевозке груза в стеклянной таре: "Спускать с горки осторожно"	2045	ИЗОБУТИРАЛЬДЕГИД (АЛЬДЕГИД ИЗОМАСЛЯНЫЙ)
2046	ЦИМОЛЫ	3	F1	III	3		LQ7	P001 IBC03 LP01 R001		MP19	T2	TP1	LGBF					30	317	3/0-0-1-0	При перевозке груза в стеклянной таре: "Спускать с горки осторожно"	2046	ЦИМОЛЫ
2047	ДИХЛОРПРОПЕНЫ	3	F1	II	3		LQ4	P001 IBC02 R001		MP19	T4	TP1	LGBF					33	324	3/0-0-1-0	При перевозке груза в стеклянной таре: "Спускать с горки осторожно"	2047	ДИХЛОРПРОПЕНЫ
2047	ДИХЛОРПРОПЕНЫ	3	F1	III	3		LQ7	P001 IBC03 LP01 R001		MP19	T2	TP1	LGBF					30	324	3/0-0-1-0	При перевозке груза в стеклянной таре: "Спускать с горки осторожно"	2047	ДИХЛОРПРОПЕНЫ
2048	ДИЦИКЛОПЕНТАДИЕН	3	F1	III	3		LQ7	P001 IBC03 LP01 R001		MP19	T2	TP1	LGBF					30	320	3/0-0-1-0	При перевозке груза в стеклянной таре: "Спускать с горки осторожно"	2048	ДИЦИКЛОПЕНТАДИЕН
																				0-0-1-0	-		
2049	ДИЭТИЛБЕНЗОЛ	3	F1	III	3		LQ7	P001 IBC03 LP01 R001		MP19	T2	TP1	LGBF					30	314	3/0-0-1-0	При перевозке груза в стеклянной таре: "Спускать с горки осторожно"	2049	ДИЭТИЛБЕНЗОЛ
																				0-0-1-0	-		
2050	ДИИЗОБУТИЛЕН — СМЕСИ ИЗОМЕРОВ	3	F1	II	3		LQ4	P001 IBC02 R001		MP19	T4	TP1	LGBF					33	305	3/0-0-1-0	При перевозке груза в стеклянной таре: "Спускать с горки осторожно"	2050	ДИИЗОБУТИЛЕН — СМЕСИ ИЗОМЕРОВ

																				0-0-1-0	-		
2051	2-ДИМЕТИЛАМИНОЭТАНОЛ	8	CF1	II	8+3		LQ22	P001 IBC02		MP15	T7	TP2	L4BN					83	807	3/0-0-1-0	При перевозке груза в стеклянной таре: "Спускать с горки осторожно"	2051	2-ДИМЕТИЛАМИНОЭТАНОЛ
																				0-0-1-0	-		
2052	ДИПЕНТЕН	3	F1	III	3		LQ7	P001 IBC03 LP01 R001		MP19	T2	TP1	LGBF					30	317	3/0-0-1-0	При перевозке груза в стеклянной таре: "Спускать с горки осторожно"	2052	ДИПЕНТЕН
2053	МЕТИЛИЗОБУТИЛКАРБИНОЛ	3	F1	III	3		LQ7	P001 IBC03 LP01 R001		MP19	T2	TP1	LGBF					30	316	0-0-1-0	При перевозке груза в стеклянной таре: "Спускать с горки осторожно"	2053	МЕТИЛИЗОБУТИЛКАРБИНОЛ
																				0-0-1-0	-		
2054	МОРФОЛИН	8	CF1	I	8+3		LQ20	P001		MP8 MP17	T10	TP2	L10BH	TE1				883	311	3/0-0-1-0	При перевозке груза в стеклянной таре: "Спускать с горки осторожно"	2054	МОРФОЛИН
																				0-0-1-0	-		
2055	СТИРОЛ – МОНОМЕР СТАБИЛИЗИРОВАННЫЙ	3	F1	III	3		LQ7	P001 IBC03 LP01 R001		MP19	T2	TP1	LGBF					39	317	3/0-0-1-0	При перевозке груза в стеклянной таре: "Спускать с горки осторожно"	2055	СТИРОЛ – МОНОМЕР СТАБИЛИЗИРОВАННЫЙ
																				0-0-1-0	-		
2056	ТЕТРАГИДРОФУРАН	3	F1	II	3		LQ4	P001 IBC02 R001		MP19	T4	TP1	LGBF					33	301	3/0-0-1-0	При перевозке груза в стеклянной таре: "Спускать с горки осторожно"	2056	ТЕТРАГИДРОФУРАН
																				0-0-1-0	-		
2057	ТРИПРОПИЛЕН	3	F1	II	3		LQ4	P001 IBC02 R001		MP19	T4	TP1	LGBF					33	305	3/0-0-1-0	При перевозке груза в стеклянной таре: "Спускать с горки осторожно"	2057	ТРИПРОПИЛЕН
																				0-0-1-0	-		

2057	ТРИПРОПИЛЕН	3	F1	III	3		LQ7	P001 IBC03 LP01 R001		MP19	T2	TP1	LGBF					30	305	3/0-0-1-0 0-0-1-0	При перевозке груза в стеклянной таре: "Спускать с горки осторожно" -	2057	ТРИПРОПИЛЕН
2058	ВАЛЕРАЛЬДЕГИД	3	F1	II	3		LQ4	P001 IBC02 R001		MP19	T4	TP1	LGBF					33	307	3/0-0-1-0	При перевозке груза в стеклянной таре: "Спускать с горки осторожно"	2058	ВАЛЕРАЛЬДЕГИД
2059	НИТРОЦЕЛЛЮЛОЗЫ РАСТВОР ЛЕГКОВОСПЛАМЕНЯЮЩИЙСЯ, содержащий не более 12,6% азота (на сухую массу) и не более 55% нитроцеллюлозы (давление паров при 50°C более 175 кПа)	3	D	I	3	198 531 640A	LQ3	P001		MP7 MP17	T11	TP1 TP8 TP27	L4BN					33	328	3/0-0-1-0	При перевозке груза в стеклянной таре: "Спускать с горки осторожно"	2059	НИТРОЦЕЛЛЮЛОЗЫ РАСТВОР ЛЕГКОВОСПЛАМЕНЯЮЩИЙСЯ, содержащий не более 12,6% азота (на сухую массу) и не более 55% нитроцеллюлозы (давление паров при 50°C более 175 кПа)
2059	НИТРОЦЕЛЛЮЛОЗЫ РАСТВОР ЛЕГКОВОСПЛАМЕНЯЮЩИЙСЯ, содержащий не более 12,6% азота (на сухую массу) и не более 55% нитроцеллюлозы (давление паров при 50°C более 110 кПа, но не более 175 кПа)	3	D	I	3	198 531 640B	LQ3	P001		MP7 MP17	T11	TP1 TP8 TP27	L1,5BN					33	328	3/0-0-1-0	При перевозке груза в стеклянной таре: "Спускать с горки осторожно"	2059	НИТРОЦЕЛЛЮЛОЗЫ РАСТВОР ЛЕГКОВОСПЛАМЕНЯЮЩИЙСЯ, содержащий не более 12,6% азота (на сухую массу) и не более 55% нитроцеллюлозы (давление паров при 50°C более 110 кПа, но не более 175 кПа)
2059	НИТРОЦЕЛЛЮЛОЗЫ РАСТВОР ЛЕГКОВОСПЛАМЕНЯЮЩИЙСЯ, содержащий не более 12,6% азота (на сухую массу) и не более 55% нитроцеллюлозы (давление паров при 50°C более 110 кПа, но не более 175 кПа)	3	D	II	3	198 531 640C	LQ4	P001		MP19	T4	TP1 TP8	L1,5BN					33	328	3/0-0-1-0	При перевозке груза в стеклянной таре: "Спускать с горки осторожно"	2059	НИТРОЦЕЛЛЮЛОЗЫ РАСТВОР ЛЕГКОВОСПЛАМЕНЯЮЩИЙСЯ, содержащий не более 12,6% азота (на сухую массу) и не более 55% нитроцеллюлозы (давление паров при 50°C более 110 кПа, но не более 175 кПа)
2059	НИТРОЦЕЛЛЮЛОЗЫ РАСТВОР ЛЕГКОВОСПЛАМЕНЯЮЩИЙСЯ, содержащий не более 12,6% азота (на сухую массу) и не более 55% нитроцеллюлозы (давление паров при 50°C не более 110 кПа)	3	D	II	3	198 531 640D	LQ4	P001 R001		MP19	T4	TP1 TP8	LGBF					33	328	3/0-0-1-0	При перевозке груза в стеклянной таре: "Спускать с горки осторожно"	2059	НИТРОЦЕЛЛЮЛОЗЫ РАСТВОР ЛЕГКОВОСПЛАМЕНЯЮЩИЙСЯ, содержащий не более 12,6% азота (на сухую массу) и не более 55% нитроцеллюлозы (давление паров при 50°C не более 110 кПа)
2059	НИТРОЦЕЛЛЮЛОЗЫ РАСТВОР ЛЕГКОВОСПЛАМЕНЯЮЩИЙСЯ, содержащий не более 12,6% азота (на сухую массу) и не более 55% нитроцеллюлозы	3	D	III	3	198 531	LQ7	P001 LP01 R001		MP19	T2	TP1	LGBF					30	328	3/0-0-1-0	При перевозке груза в стеклянной таре: "Спускать с горки осторожно"	2059	НИТРОЦЕЛЛЮЛОЗЫ РАСТВОР ЛЕГКОВОСПЛАМЕНЯЮЩИЙСЯ, содержащий не более 12,6% азота (на сухую массу) и не более 55% нитроцеллюлозы

2067	УДОБРЕНИЯ АММИАЧНО-НИТРАТНЫЕ	5.1	O2	III	5.1	186 306 307	LQ12	P002 IBC08 LP02 R001	B3	MP10			SGAV	TU3		VW8	CW24	50	501	-	При перевозке груза в стеклянной таре: "Спускать с горки осторожно"	2067	УДОБРЕНИЯ АММИАЧНО-НИТРАТНЫЕ
2071	Удобрение на основе нитрата аммония, однородные азотно-фосфатные, азотно-калийные или азотно-фосфатно-калийные смеси, содержащие не более 70% нитрата аммония и не более 0,4% общего количества горючего/органического материала, рассчитываемого по углероду, или не более 45% нитрата аммония и неограниченное количество горючего материала	9	M11	Не подпадает под действие прил. 2 к СМГС									Не подпадает под действие прил. 2 к СМГС									2071	Удобрение на основе нитрата аммония, однородные азотно-фосфатные, азотно-калийные или азотно-фосфатно-калийные смеси, содержащие не более 70% нитрата аммония и не более 0,4% общего количества горючего/органического материала, рассчитываемого по углероду, или не более 45% нитрата аммония и неограниченное количество горючего материала
2073	АММИАКА РАСТВОР в воде с относительной плотностью менее 0,880 при температуре 15°C, содержащий более 35%, но не более 50% аммиака	2	4A		2.2(+13)	532	LQ1	P200		MP9			PxBN(M)				CW9 CW10	20	208	1-1*-1-1	Спускать с горки осторожно	2073	АММИАКА РАСТВОР в воде с относительной плотностью менее 0,880 при температуре 15°C, содержащий более 35%, но не более 50% аммиака
2074	АКРИЛАМИД	6.1	T2	III	6.1		LQ9	P002 IBC08 LP02 R001	B3	MP10	T4	TP1	SGAH L4BH	TU15 TE1 TE15		VW9	CW13 CW28 CW31	60	608	-	При перевозке груза в стеклянной таре: "Спускать с горки осторожно"	2074	АКРИЛАМИД
2075	ХЛОРАЛЬ БЕЗВОДНЫЙ СТАБИЛИЗИРОВАННЫЙ	6.1	T1	II	6.1		LQ17	P001 IBC02		MP15	T7	TP2	L4BH	TU15 TE1 TE15			CW13 CW28 CW31	69	605	- 0-0-1-0	- -	2075	ХЛОРАЛЬ БЕЗВОДНЫЙ СТАБИЛИЗИРОВАННЫЙ
2076	КРЕЗОЛЫ ЖИДКИЕ	6.1	TC1	II	6.1+8		LQ17	P001 IBC02		MP15	T7	TP2	L4BH	TU15 TE1 TE15			CW13 CW28 CW31	68	608	- 0-0-1-0	- -	2076	КРЕЗОЛЫ ЖИДКИЕ
2076	КРЕЗОЛЫ ТВЕРДЫЕ	6.1	TC2	II	6.1+8		LQ18	P002 IBC08	B4	MP10	T7	TP2	SGAH L4BH	TU15 TE1 TE15	W11		CW13 CW28 CW31	68	608	- 0-0-1-0	- -	2076	КРЕЗОЛЫ ТВЕРДЫЕ
2077	альфа-НАФТИЛАМИН	6.1	T2	III	6.1		LQ9	P002 IBC08 LP02 R001	B3	MP10	T3	TP1	SGAH L4BH	TU15 TE1 TE15		VW9	CW13 CW28 CW31	60	608	-	При перевозке груза в стеклянной таре: "Спускать с горки осторожно"	2077	альфа-НАФТИЛАМИН
2078	ТОЛУИЛЕНДИИЗОЦИАНАТ	6.1	T1	II	6.1	279	LQ17	P001 IBC02		MP15	T7	TP2 TP13	L4BH	TU15 TE1 TE15			CW13 CW28 CW31	60	609	-	-	2078	ТОЛУИЛЕНДИИЗОЦИАНАТ
2079	ДИЭТИЛЕНТРИАМИН	8	C7	II	8		LQ22	P001 IBC02		MP15	T7	TP2	L4BN					80	807	0-0-1-0	При перевозке груза в стеклянной таре: "Спускать с горки осторожно"	2079	ДИЭТИЛЕНТРИАМИН

																				-	-		
2186	ВОДОРОДА ХЛОРИД ОХЛАЖДЕННЫЙ ЖИДКИЙ	2	3TC	ПЕРЕВОЗКА ЗАПРЕЩЕНА									ПЕРЕВОЗКА ЗАПРЕЩЕНА									2186	ВОДОРОДА ХЛОРИД ОХЛАЖДЕННЫЙ ЖИДКИЙ
2187	УГЛЕРОДА ДИОКСИД ОХЛАЖДЕННЫЙ ЖИДКИЙ	2	3A		2.2(+13)	593	LQ1	P203		MP9	T75		RxBN	TU19 TM6	W5		CW9 CW11 CW30	22	201	0-0-3-0	Не спускать с горки	2187	УГЛЕРОДА ДИОКСИД ОХЛАЖДЕННЫЙ ЖИДКИЙ
2188	АРСИН	2	2TF		2.3+2.1		LQ0	P200		MP9							CW9 CW10	263	209	3/1-1*-1-1	Спускать с горки осторожно	2188	АРСИН
2189	ДИХЛОРСИЛАН	2	2TFC		2.3+2.1+8(+13)		LQ0	P200		MP9			PxBH(M)	TE1 TM6			CW9 CW10	263	210	3/1-1*-1-1	Не спускать с горки	2189	ДИХЛОРСИЛАН
2190	КИСЛОРОДА ДИФТОРИД СЖАТЫЙ	2	1TOC		2.3+5.1+8		LQ0	P200		MP9							CW9 CW10	265				2190	КИСЛОРОДА ДИФТОРИД СЖАТЫЙ
2191	СУЛЬФУРИЛФТОРИД	2	2T		2.3(+13)		LQ0	P200		MP9			PxBH(M)	TE1 TM6 TU50			CW9 CW10	26	203	0-0-1-0	Спускать с горки осторожно	2191	СУЛЬФУРИЛФТОРИД
2192	ГЕРМАН	2	2TF		2.3+2.1	632	LQ0	P200		MP9							CW9 CW10	263	209	3/1-1*-1-1	Спускать с горки осторожно	2192	ГЕРМАН
2193	ГЕКСАФТОРЭТАН СЖАТЫЙ (ГАЗ РЕФРИЖЕРАТОРНЫЙ R 116, СЖАТЫЙ)	2	1A		2.2(+13)		LQ1	P200		MP9			CxBN(M)	TU50			CW9 CW10	20	201	0-0-1-0	При перевозке груза в стеклянной таре: "Спускать с горки осторожно"	2193	ГЕКСАФТОРЭТАН СЖАТЫЙ (ГАЗ РЕФРИЖЕРАТОРНЫЙ R 116, СЖАТЫЙ)
2194	СЕЛЕНА ГЕКСАФТОРИД	2	2TC		2.3+8		LQ0	P200		MP9							CW9 CW10	268				2194	СЕЛЕНА ГЕКСАФТОРИД
2195	ТЕЛЛУРА ГЕКСАФТОРИД	2	2TC		2.3+8		LQ0	P200		MP9							CW9 CW10	268				2195	ТЕЛЛУРА ГЕКСАФТОРИД
2196	ВОЛЬФРАМА ГЕКСАФТОРИД	2	2TC		2.3+8		LQ0	P200		MP9							CW9 CW10	268	203	1-1*-1-1	Спускать с горки осторожно	2196	ВОЛЬФРАМА ГЕКСАФТОРИД
2197	ВОДОРОДА ИОДИД БЕЗВОДНЫЙ	2	2TC		2.3+8(+13)		LQ0	P200		MP9			PxBH(M)	TE1 TM6			CW9 CW10	268	203	1-1*-1-1	При перевозке груза в стеклянной таре: "Спускать с горки осторожно"	2197	ВОДОРОДА ИОДИД БЕЗВОДНЫЙ
2198	ФОСФОРА ПЕНТАФТОРИД СЖАТЫЙ	2	1TC		2.3+8		LQ0	P200		MP9							CW9 CW10	268				2198	ФОСФОРА ПЕНТАФТОРИД СЖАТЫЙ
2199	ФОСФИН	2	2TF		2.3+2.1	632	LQ0	P200		MP9							CW9 CW10	263	209	3/1-1*-1-1	Спускать с горки осторожно	2199	ФОСФИН
2200	ПРОПАДИЕН СТАБИЛИЗИРОВАННЫЙ	2	2F		2.1(+13)		LQ0	P200		MP9			PxBN(M)	TM6			CW9 CW10	239	206	3/1-1*-1-1	Спускать с горки осторожно	2200	ПРОПАДИЕН СТАБИЛИЗИРОВАННЫЙ
2201	АЗОТА ГЕМИОКСИД ОХЛАЖДЕННЫЙ ЖИДКИЙ	2	3O		2.2+5.1(+13)		LQ0	P203		MP9	T75	TP22	RxBN	TU7 TU19 TM6	W5		CW9 CW11 CW30	225	202	0-0-3-0	Не спускать с горки	2201	АЗОТА ГЕМИОКСИД ОХЛАЖДЕННЫЙ ЖИДКИЙ
2202	ВОДОРОДА СЕЛЕНИД БЕЗВОДНЫЙ	2	2TF		2.3+2.1		LQ0	P200		MP9							CW9 CW10	263	209	3/1-1*-1-1	Спускать с горки осторожно	2202	ВОДОРОДА СЕЛЕНИД БЕЗВОДНЫЙ
2203	СИЛАН СЖАТЫЙ	2	1F		2.1(+13)	632	LQ0	P200		MP9			CxBN(M)	TU50			CW9 CW10	23	207	0-0-1-0	Спускать с горки осторожно	2203	СИЛАН СЖАТЫЙ
																				0-0-3-0	Не спускать с горки		

2204	КАРБОНИЛСУЛЬФИД	2	2TF		2.3+2.1(+13)		LQ0	P200		MP9			PxBH(M)	TE1 TM6			CW9 CW10	263	209	3/1-1*-1-1	Спускать с горки осторожно	2204	КАРБОНИЛСУЛЬФИД
2205	АДИПОНИТРИЛ	6.1	T1	III	6.1		LQ19	P001 IBC03 LP01 R001		MP15	T3	TP1	L4BH	TU15 TE1 TE15			CW13 CW28 CW31	60	608	-	При перевозке груза в стеклянной таре: "Спускать с горки осторожно"	2205	АДИПОНИТРИЛ
2206	ИЗОЦИАНАТЫ ЯДОВИТЫЕ, Н.У.К., или ИЗОЦИАНАТА РАСТВОР ЯДОВИТЫЙ, Н.У.К.	6.1	T1	II	6.1	274 551	LQ17	P001 IBC02		MP15	T11	TP2 TP13 TP27	L4BH	TU15 TE1 TE15			CW13 CW28 CW31	60	632	-	При перевозке груза в стеклянной таре: "Спускать с горки осторожно"	2206	ИЗОЦИАНАТЫ ЯДОВИТЫЕ, Н.У.К., или ИЗОЦИАНАТА РАСТВОР ЯДОВИТЫЙ, Н.У.К.
																				-	-		
2206	ИЗОЦИАНАТЫ ЯДОВИТЫЕ, Н.У.К., или ИЗОЦИАНАТА РАСТВОР ЯДОВИТЫЙ, Н.У.К.	6.1	T1	III	6.1	274 551	LQ19	P001 IBC03 LP01 R001		MP15	T7	TP1 TP13 TP28	L4BH	TU15 TE1 TE15			CW13 CW28 CW31	60	632	-	При перевозке груза в стеклянной таре: "Спускать с горки осторожно"	2206	ИЗОЦИАНАТЫ ЯДОВИТЫЕ, Н.У.К., или ИЗОЦИАНАТА РАСТВОР ЯДОВИТЫЙ, Н.У.К.
																				-	-		
2208	КАЛЬЦИЯ ГИПОХЛОРИТА СМЕСЬ СУХАЯ, содержащая более 10%, но не более 39% активного хлора	5.1	O2	III	5.1		LQ12	P002 IBC08 LP02 R001	B3	MP10			SGAN	TU3			CW24	50	501	-	При перевозке груза в стеклянной таре: "Спускать с горки осторожно"	2208	КАЛЬЦИЯ ГИПОХЛОРИТА СМЕСЬ СУХАЯ, содержащая более 10%, но не более 39% активного хлора
2209	ФОРМАЛЬДЕГИДА РАСТВОР, содержащий не менее 25% формальдегида	8	C9	III	8	533	LQ19	P001 IBC03 LP01 R001		MP15	T4	TP1	L4BN					80	901	-	При перевозке груза в стеклянной таре: "Спускать с горки осторожно"	2209	ФОРМАЛЬДЕГИДА РАСТВОР, содержащий не менее 25% формальдегида
																				-	-		
2210	МАНЕБ или МАНЕБА ПРЕПАРАТ, содержащий не менее 60% манеба	4.2	SW	III	4.2+4.3	273	LQ0	P002 IBC06 R001		MP14			SGAN		W1 W12	VW4		40	405	3/0-0-1-0	При перевозке груза в стеклянной таре: "Спускать с горки осторожно"	2210	МАНЕБ или МАНЕБА ПРЕПАРАТ, содержащий не менее 60% манеба
2211	ПОЛИМЕР ВСПЕНИВАЮЩИЙСЯ ГРАНУЛИРОВАННЫЙ, выделяющий воспламеняющиеся пары	9	M3	III	Нет	207 633	LQ27	P002 IBC08 R001	PP14 B3 B6	MP10			SGAN	TE20	W1	VW3	CW31	90	902	-	-	2211	ПОЛИМЕР ВСПЕНИВАЮЩИЙСЯ ГРАНУЛИРОВАННЫЙ, выделяющий воспламеняющиеся пары
2212	АСБЕСТ ГОЛУБОЙ (кроцидолит) или АСБЕСТ КОРИЧНЕВЫЙ (амозит, мизорит)	9	M1	II	9	168	LQ25	P002 IBC08	PP37 B4	MP10			SGAH	TU15 TE1	W1		CW13 CW28 CW31	90	904	-	-	2212	АСБЕСТ ГОЛУБОЙ (кроцидолит) или АСБЕСТ КОРИЧНЕВЫЙ (амозит, мизорит)

2213	ПАРАФОРМАЛЬДЕГИД	4.1	F1	III	4.1		LQ9	P002 IBC08 LP02 R001	PP12 B3	MP10			SGAV		W1 W13	VW1		40	901	-	-	2213	ПАРАФОРМАЛЬДЕГИД
2214	АНГИДРИД ФТАЛЕВЫЙ, содержащий более 0,05% малеинового ангидрида	8	C4	III	8	169	LQ24	P002 IBC08 LP02 R001	B3	MP10	T4	TP3	SGAV L4BN			VW9		80	616	- -	При перевозке груза в стеклянной таре: "Спускать с горки осторожно" -	2214	АНГИДРИД ФТАЛЕВЫЙ, содержащий более 0,05% малеинового ангидрида
2215	АНГИДРИД МАЛЕИНОВЫЙ РАСПЛАВЛЕННЫЙ	8	C3	III	8		LQ0				T4	TP3	L4BN					80		0-0-1-0	-	2215	АНГИДРИД МАЛЕИНОВЫЙ РАСПЛАВЛЕННЫЙ
2215	АНГИДРИД МАЛЕИНОВЫЙ	8	C4	III	8		LQ24	P002 IBC08 R001	B3	MP10	T4	TP1	SGAV			VW9		80	803	0-0-1-0 0-0-1-0	При перевозке груза в стеклянной таре: "Спускать с горки осторожно" -	2215	АНГИДРИД МАЛЕИНОВЫЙ
2216	Мука рыбная (рыбные отходы) стабилизированная	9	M11	Не подпадает под действие прил. 2 к СМГС									Не подпадает под действие прил. 2 к СМГС									2216	Мука рыбная (рыбные отходы) стабилизированная
2217	ЖМЫХ с массовой долей растительного масла не более 1,5% и влаги не более 11%	4.2	S2	III	4.2	142	LQ0	P002 IBC08 LP02 R001	PP20 B3 B6	MP14					W1	VW4		40	405	3/0-0-1-0	При перевозке груза в стеклянной таре: "Спускать с горки осторожно"	2217	ЖМЫХ с массовой долей растительного масла не более 1,5% и влаги не более 11%
2218	КИСЛОТА АКРИЛОВАЯ СТАБИЛИЗИРОВАННАЯ	8	CF1	II	8+3		LQ22	P001 IBC02		MP15	T7	TP2	L4BN					839	803	3/0-0-1-0	При перевозке груза в стеклянной таре: "Спускать с горки осторожно"	2218	КИСЛОТА АКРИЛОВАЯ СТАБИЛИЗИРОВАННАЯ
2219	ЭФИР АЛЛИЛГЛИЦИДИЛОВЫЙ	3	F1	III	3		LQ7	P001 IBC03 LP01 R001		MP19	T2	TP1	LGBF					30	316	3/0-0-1-0	При перевозке груза в стеклянной таре: "Спускать с горки осторожно"	2219	ЭФИР АЛЛИЛГЛИЦИДИЛОВЫЙ
2222	АНИЗОЛ	3	F1	III	3		LQ7	P001 IBC03 LP01 R001		MP19	T2	TP1	LGBF					30	316	3/0-0-1-0	При перевозке груза в стеклянной таре: "Спускать с горки осторожно"	2222	АНИЗОЛ
2224	БЕНЗОНИТРИЛ	6.1	T1	II	6.1		LQ17	P001 IBC02		MP15	T7	TP2	L4BH	TU15 TE1 TE15			CW13 CW28 CW31	60	608	-	-	2224	БЕНЗОНИТРИЛ

2225	БЕНЗОЛСУЛЬФОНИЛХЛОРИД	8	C3	III	8		LQ19	P001 IBC03 LP01 R001		MP15	T4	TP1	L4BN					80	804	- -	При перевозке груза в стеклянной таре: "Спускать с горки осторожно" -	2225	БЕНЗОЛСУЛЬФОНИЛХЛОРИД
2226	БЕНЗОТРИХЛОРИД	8	C9	II	8		LQ22	P001 IBC02		MP15	T7	TP2	L4BN					80	804	- -	При перевозке груза в стеклянной таре: "Спускать с горки осторожно" -	2226	БЕНЗОТРИХЛОРИД
2227	н-БУТИЛМЕТАКРИЛАТ СТАБИЛИЗИРОВАННЫЙ	3	F1	III	3		LQ7	P001 IBC03 LP01 R001		MP19	T2	TP1	LGBF					39	316	3/0-0-1-0	При перевозке груза в стеклянной таре: "Спускать с горки осторожно"	2227	н-БУТИЛМЕТАКРИЛАТ СТАБИЛИЗИРОВАННЫЙ
2232	2-ХЛОРЭТАНАЛЬ	6.1	T1	I	6.1		LQ0	P001		MP8 MP17	T14	TP2 TP13	L10CH	TU14 TU15 TE1 TE21			CW13 CW28 CW31	66	625	1-1*-1-1	-	2232	2-ХЛОРЭТАНАЛЬ
2233	ХЛОРАНИЗИДИНЫ	6.1	T2	III	6.1		LQ9	P002 IBC08 LP02 R001	B3	MP10			SGAH L4BH	TU15 TE1 TE15		VW9	CW13 CW28 CW31	60	616	-	При перевозке груза в стеклянной таре: "Спускать с горки осторожно"	2233	ХЛОРАНИЗИДИНЫ
2234	ХЛОРБЕНЗОТРИФТОРИДЫ	3	F1	III	3		LQ7	P001 IBC03 LP01 R001		MP19	T2	TP1	LGBF					30	318	3/0-0-1-0 0-0-1-0	При перевозке груза в стеклянной таре: "Спускать с горки осторожно" -	2234	ХЛОРБЕНЗОТРИФТОРИДЫ
2235	ХЛОРБЕНЗИЛХЛОРИДЫ	6.1	T2	III	6.1		LQ9	P001 IBC03 LP01 R001		MP10	T4	TP1	SGAH L4BH	TU15 TE1 TE15		VW9	CW13 CW28 CW31	60	616	-	При перевозке груза в стеклянной таре: "Спускать с горки осторожно"	2235	ХЛОРБЕНЗИЛХЛОРИДЫ
2236	3-ХЛОР-4-МЕТИЛФЕНИЛИЗОЦИАНАТ	6.1	T2	II	6.1		LQ18	P001 IBC02		MP10			SGAH L4BH	TU15 TE1 TE15			CW13 CW28 CW31	60	609	-	-	2236	3-ХЛОР-4-МЕТИЛФЕНИЛИЗОЦИАНАТ

2237	ХЛОРНИТРОАНИЛИНЫ	6.1	T2	III	6.1		LQ9	P002 IBC08 LP02 R001	B3	MP10			SGAH L4BH	TU15 TE1 TE15		VW9	CW13 CW28 CW31	60	608	-	При перевозке груза в стеклянной таре: "Спускать с горки осторожно"	2237	ХЛОРНИТРОАНИЛИНЫ
2238	ХЛОРТОЛУОЛЫ	3	F1	III	3		LQ7	P001 IBC03 LP01 R001		MP19	T2	TP1	LGBF					30	318	3/0-0-1-0	При перевозке груза в стеклянной таре: "Спускать с горки осторожно"	2238	ХЛОРТОЛУОЛЫ
																				0-0-1-0	-		
2239	ХЛОРТОЛУИДИНЫ жидкие	6.1	T1	III	6.1		LQ19	P001 IBC03 LP01 R001		MP15	T4	TP1	L4BH	TU15 TE1 TE15			CW13 CW28 CW31	60	616	-	При перевозке груза в стеклянной таре: "Спускать с горки осторожно"	2239	ХЛОРТОЛУИДИНЫ жидкие
2239	ХЛОРТОЛУИДИНЫ твердые	6.1	T2	III	6.1		LQ9	P002 IBC08 LP02 R001	B3	MP10	T4	TP1	SGAH L4BH	TU15 TE1 TE15		VW9	CW13 CW28 CW31	60	616	-	При перевозке груза в стеклянной таре: "Спускать с горки осторожно"	2239	ХЛОРТОЛУИДИНЫ твердые
2240	КИСЛОТА ХРОМСЕРНАЯ	8	C1	I	8		LQ20	P001		MP8 MP17	T10	TP2 TP12 TP13	L10BH	TE1				88	802	0-0-1-0	При перевозке груза в стеклянной таре: "Спускать с горки осторожно"	2240	КИСЛОТА ХРОМСЕРНАЯ
2241	ЦИКЛОГЕПТАН	3	F1	II	3		LQ4	P001 IBC02 R001		MP19	T4	TP1	LGBF					33	305	3/0-0-1-0	При перевозке груза в стеклянной таре: "Спускать с горки осторожно"	2241	ЦИКЛОГЕПТАН
2242	ЦИКЛОГЕПТЕН	3	F1	II	3		LQ4	P001 IBC02 R001		MP19	T4	TP1	LGBF					33	305	3/0-0-1-0	При перевозке груза в стеклянной таре: "Спускать с горки осторожно"	2242	ЦИКЛОГЕПТЕН

2243	ЦИКЛОГЕКСИЛАЦЕТАТ	3	F1	III	3		LQ7	P001 IBC03 LP01 R001		MP19	T2	TP1	LGBF					30	316	3/0-0-1-0	При перевозке груза в стеклянной таре: "Спускать с горки осторожно"	2243	ЦИКЛОГЕКСИЛАЦЕТАТ
2244	ЦИКЛОПЕНТАНОЛ	3	F1	III	3		LQ7	P001 IBC03 LP01 R001		MP19	T2	TP1	LGBF					30	316	3/0-0-1-0	При перевозке груза в стеклянной таре: "Спускать с горки осторожно"	2244	ЦИКЛОПЕНТАНОЛ
2245	ЦИКЛОПЕНТАНОН	3	F1	III	3		LQ7	P001 IBC03 LP01 R001		MP19	T2	TP1	LGBF					30	316	3/0-0-1-0	При перевозке груза в стеклянной таре: "Спускать с горки осторожно"	2245	ЦИКЛОПЕНТАНОН
2246	ЦИКЛОПЕНТЕН	3	F1	II	3		LQ4	P001 IBC02	B8	MP19	T7	TP2	L1,5BN					33	301	3/0-0-1-0	При перевозке груза в стеклянной таре: "Спускать с горки осторожно"	2246	ЦИКЛОПЕНТЕН
2247	н-ДЕКАН	3	F1	III	3		LQ7	P001 IBC03 LP01 R001		MP19	T2	TP1	LGBF					30	315	3/0-0-1-0	При перевозке груза в стеклянной таре: "Спускать с горки осторожно"	2247	н-ДЕКАН
2248	ДИ-н-БУТИЛАМИН	8	CF1	II	8+3		LQ22	P001 IBC02		MP15	T7	TP2	L4BN					83	807	3/0-0-1-0	При перевозке груза в стеклянной таре: "Спускать с горки осторожно"	2248	ДИ-н-БУТИЛАМИН
2249	ЭФИР ДИХЛОРДИМЕТИЛОВЫЙ СИММЕТРИЧНЫЙ	6.1	T1	ПЕРЕВОЗКА ЗАПРЕЩЕНА									ПЕРЕВОЗКА ЗАПРЕЩЕНА									2249	ЭФИР ДИХЛОРДИМЕТИЛОВЫЙ СИММЕТРИЧНЫЙ
2250	ДИХЛОРФЕНИЛИЗОЦИАНАТЫ	6.1	T2	II	6.1		LQ18	P002 IBC08	B4	MP10	T7	TP2	L4BH SGAH	TU15 TE1 TE15	W11		CW13 CW28 CW31	60	609	-	-	2250	ДИХЛОРФЕНИЛИЗОЦИАНАТЫ
2251	БИЦИКЛО[2,2,1]ГЕПТА-2,5-ДИЕН СТАБИЛИЗИРОВАННЫЙ (2,5-НОРБОРНАДИЕН СТАБИЛИЗИРОВАННЫЙ)	3	F1	II	3		LQ4	P001 IBC02 R001		MP19	T7	TP2	LGBF					339	305	3/1-1*-1-1	При перевозке груза в стеклянной таре: "Спускать с горки осторожно"	2251	БИЦИКЛО[2,2,1]ГЕПТА-2,5-ДИЕН СТАБИЛИЗИРОВАННЫЙ (2,5-НОРБОРНАДИЕН СТАБИЛИЗИРОВАННЫЙ)

2252	1,2-ДИМЕТОКСИЭТАН	3	F1	II	3		LQ4	P001 IBC02 R001		MP19	T4	TP1	LGBF					33	306	3/0-0-1-0	При перевозке груза в стеклянной таре: "Спускать с горки осторожно"	2252	1,2-ДИМЕТОКСИЭТАН
2253	N,N-ДИМЕТИЛАНИЛИН	6.1	T1	II	6.1		LQ17	P001 IBC02		MP15	T7	TP2	L4BH	TU15 TE1 TE15			CW13 CW28 CW31	60	608	3/0-0-1-0 0-0-1-0	- -	2253	N,N-ДИМЕТИЛАНИЛИН
2254	СПИЧКИ САПЕРНЫЕ	4.1	F1	III	4.1	293	LQ9	P407 R001		MP11					W1			40	402	3/0-0-1-0	-	2254	СПИЧКИ САПЕРНЫЕ
2256	ЦИКЛОГЕКСЕН	3	F1	II	3		LQ4	P001 IBC02 R001		MP19	T4	TP1	LGBF					33	305	3/0-0-1-0	При перевозке груза в стеклянной таре: "Спускать с горки осторожно"	2256	ЦИКЛОГЕКСЕН
2257	КАЛИЙ	4.3	W2	I	4.3		LQ0	P403 IBC04		MP2	T9	TP3 TP7 TP31	L10BN(+)	TU1 TE5 TT3 TM2	W1		CW23	X423	409	0-0-1-0	При перевозке груза в стеклянной таре: "Спускать с горки осторожно"	2257	КАЛИЙ
2258	1,2-ПРОПИЛЕНДИАМИН	8	CF1	II	8+3		LQ22	P001 IBC02		MP15	T7	TP2	L4BN					83	807	3/0-0-1-0	При перевозке груза в стеклянной таре: "Спускать с горки осторожно"	2258	1,2-ПРОПИЛЕНДИАМИН
2259	ТРИЭТИЛЕНТЕТРАМИН	8	C7	II	8		LQ22	P001 IBC02		MP15	T7	TP2	L4BN					80	807	-	При перевозке груза в стеклянной таре: "Спускать с горки осторожно"	2259	ТРИЭТИЛЕНТЕТРАМИН
2260	ТРИПРОПИЛАМИН	3	FC	III	3+8		LQ7	P001 IBC03 R001		MP19	T4	TP1	L4BN					38	325	3/0-0-1-0	При перевозке груза в стеклянной таре: "Спускать с горки осторожно"	2260	ТРИПРОПИЛАМИН
2261	КСИЛЕНОЛЫ жидкие	6.1	T1	II	6.1		LQ17	P001 IBC02		MP15	T7	TP2	L4BH	TU15 TE1 TE15			CW13 CW28 CW31	60	616	-	-	2261	КСИЛЕНОЛЫ жидкие
2261	КСИЛЕНОЛЫ твердые	6.1	T2	II	6.1		LQ18	P002 IBC08	B4	MP10	T7	TP2	SGAH L4BH	TU15 TE1 TE15	W11		CW13 CW28 CW31	60	616	-	-	2261	КСИЛЕНОЛЫ твердые

2262	ДИМЕТИЛКАРБАМИЛХЛОРИД	8	C3	II	8		LQ22	P001 IBC02		MP15	T7	TP2	L4BN					80	803	-	При перевозке груза в стеклянной таре: "Спускать с горки осторожно"	2262	ДИМЕТИЛКАРБАМИЛХЛОРИД
2263	ДИМЕТИЛЦИКЛОГЕКСАНЫ	3	F1	II	3		LQ4	P001 IBC02 R001		MP19	T4	TP1	LGBF					33	305	3/0-0-1-0	При перевозке груза в стеклянной таре: "Спускать с горки осторожно"	2263	ДИМЕТИЛЦИКЛОГЕКСАНЫ
2264	N,N-ДИМЕТИЛЦИКЛОГЕКСИЛАМИН	8	CF1	II	8+3		LQ22	P001 IBC02		MP15	T7	TP2	L4BN					83	807	3/0-0-1-0	При перевозке груза в стеклянной таре: "Спускать с горки осторожно"	2264	N,N-ДИМЕТИЛЦИКЛОГЕКСИЛАМИН
2265	N,N-ДИМЕТИЛФОРМАМИД	3	F1	III	3		LQ7	P001 IBC03 LP01 R001		MP19	T2	TP2	LGBF					30	311	3/0-0-1-0 0-0-1-0	При перевозке груза в стеклянной таре: "Спускать с горки осторожно" -	2265	N,N-ДИМЕТИЛФОРМАМИД
2266	ДИМЕТИЛ-N-ПРОПИЛАМИН	3	FC	II	3+8		LQ4	P001 IBC02		MP19	T7	TP2 TP13	L4BH	TE1 TE15				338	311	3/0-0-1-0	При перевозке груза в стеклянной таре: "Спускать с горки осторожно"	2266	ДИМЕТИЛ-N-ПРОПИЛАМИН
2267	ДИМЕТИЛТИОФОСФОРИЛХЛОРИД	6.1	TC1	II	6.1+8		LQ17	P001 IBC02		MP15	T7	TP2	L4BH	TU15 TE1 TE15			CW13 CW28 CW31	68	803	-	-	2267	ДИМЕТИЛТИОФОСФОРИЛХЛОРИД
2269	3,3'-ИМИНОДИПРОПИЛАМИН	8	C7	III	8		LQ19	P001 IBC03 LP01 R001		MP15	T4	TP2	L4BN					80	807	-	При перевозке груза в стеклянной таре: "Спускать с горки осторожно"	2269	3,3'-ИМИНОДИПРОПИЛАМИН
2270	ЭТИЛАМИНА ВОДНЫЙ РАСТВОР с массовой долей этиламина не менее 50%, но не более 70%	3	FC	II	3+8		LQ4	P001 IBC02		MP19	T7	TP1	L4BH	TE1 TE15				338	303	3/0-0-1-0 0-0-1-0	При перевозке груза в стеклянной таре: "Спускать с горки осторожно" -	2270	ЭТИЛАМИНА ВОДНЫЙ РАСТВОР с массовой долей этиламина не менее 50%, но не более 70%

2271	ЭТИЛАМИЛКЕТОН	3	F1	III	3		LQ7	P001 IBC03 LP01 R001		MP19	T2	TP1	LGBF					30	316	3/0-0-1-0	При перевозке груза в стеклянной таре: "Спускать с горки осторожно"	2271	ЭТИЛАМИЛКЕТОН
2272	N-ЭТИЛАНИЛИН	6.1	T1	III	6.1		LQ19	P001 IBC03 LP01 R001		MP15	T4	TP1	L4BH	TU15 TE1 TE15			CW13 CW28 CW31	60	608	- -	При перевозке груза в стеклянной таре: "Спускать с горки осторожно" -	2272	N-ЭТИЛАНИЛИН
2273	2-ЭТИЛАНИЛИН	6.1	T1	III	6.1		LQ19	P001 IBC03 LP01 R001		MP15	T4	TP1	L4BH	TU15 TE1 TE15			CW13 CW28 CW31	60	608	-	При перевозке груза в стеклянной таре: "Спускать с горки осторожно"	2273	2-ЭТИЛАНИЛИН
2274	N-ЭТИЛ-N-БЕНЗИЛАНИЛИН	6.1	T1	III	6.1		LQ19	P001 IBC03 LP01 R001		MP15	T4	TP1	L4BH	TU15 TE1 TE15			CW13 CW28 CW31	60	608	-	При перевозке груза в стеклянной таре: "Спускать с горки осторожно"	2274	N-ЭТИЛ-N-БЕНЗИЛАНИЛИН
2275	2-ЭТИЛБУТАНОЛ	3	F1	III	3		LQ7	P001 IBC03 LP01 R001		MP19	T2	TP1	LGBF					30	316	3/0-0-1-0	При перевозке груза в стеклянной таре: "Спускать с горки осторожно"	2275	2-ЭТИЛБУТАНОЛ
2276	2-ЭТИЛГЕКСИЛАМИН	3	FC	III	3+8		LQ7	P001 IBC03 R001		MP19	T4	TP1	L4BN					38	325	3/0-0-1-0	При перевозке груза в стеклянной таре: "Спускать с горки осторожно"	2276	2-ЭТИЛГЕКСИЛАМИН
2277	ЭТИЛМЕТАКРИЛАТ СТАБИЛИЗИРОВАННЫЙ	3	F1	II	3		LQ4	P001 IBC02 R001		MP19	T4	TP1	LGBF					339	306	3/1-1*-1-1	При перевозке груза в стеклянной таре: "Спускать с горки осторожно"	2277	ЭТИЛМЕТАКРИЛАТ СТАБИЛИЗИРОВАННЫЙ

2278	н-ГЕПТЕН	3	F1	II	3		LQ4	P001 IBC02 R001		MP19	T4	TP1	LGBF					33	305	3/0-0-1-0	При перевозке груза в стеклянной таре: "Спускать с горки осторожно"	2278	н-ГЕПТЕН
2279	ГЕКСАХЛОРБУТАДИЕН	6.1	T1	III	6.1		LQ19	P001 IBC03 LP01 R001		MP15	T4	TP1	L4BH	TU15 TE1 TE15			CW13 CW28 CW31	60	606	-	При перевозке груза в стеклянной таре: "Спускать с горки осторожно"	2279	ГЕКСАХЛОРБУТАДИЕН
2280	ГЕКСАМЕТИЛЕНДИАМИН ТВЕРДЫЙ	8	C8	III	8		LQ24	P002 IBC08 LP02 R001	B3	MP10	T4	TP1	SGAV L4BN			VW9		80	807	-	При перевозке груза в стеклянной таре: "Спускать с горки осторожно"	2280	ГЕКСАМЕТИЛЕНДИАМИН ТВЕРДЫЙ
2281	ГЕКСАМЕТИЛЕНДИИЗОЦИАНАТ	6.1	T1	II	6.1		LQ17	P001 IBC02		MP15	T7	TP2 TP13	L4BH	TU15 TE1 TE15			CW13 CW28 CW31	60	609	-	-	2281	ГЕКСАМЕТИЛЕНДИИЗОЦИАНАТ
2282	ГЕКСАНОЛЫ	3	F1	III	3		LQ7	P001 IBC03 LP01 R001		MP19	T2	TP1	LGBF					30	316	3/0-0-1-0	При перевозке груза в стеклянной таре: "Спускать с горки осторожно"	2282	ГЕКСАНОЛЫ
2283	ИЗОБУТИЛМЕТАКРИЛАТ СТАБИЛИЗИРОВАННЫЙ	3	F1	III	3		LQ7	P001 IBC03 LP01 R001		MP19	T2	TP1	LGBF					39	316	3/1-1*-1-1	При перевозке груза в стеклянной таре: "Спускать с горки осторожно"	2283	ИЗОБУТИЛМЕТАКРИЛАТ СТАБИЛИЗИРОВАННЫЙ
2284	ИЗОБУТИРОНИТРИЛ	3	FT1	II	3+6.1		LQ0	P001 IBC02		MP19	T7	TP2 TP13	L4BH	TU15 TE1 TE15			CW13 CW28	336	310	3/0-0-1-0	При перевозке груза в стеклянной таре: "Спускать с горки осторожно"	2284	ИЗОБУТИРОНИТРИЛ
2285	ИЗОЦИАНАТОБЕНЗОТРИФТОРИДЫ	6.1	TF1	II	6.1+3		LQ17	P001 IBC02		MP15	T7	TP2	L4BH	TU15 TE1 TE15			CW13 CW28 CW31	63	609	3/0-0-1-0	-	2285	ИЗОЦИАНАТОБЕНЗОТРИФТОРИДЫ
2286	ПЕНТАМЕТИЛГЕПТАН	3	F1	III	3		LQ7	P001 IBC03 LP01 R001		MP19	T2	TP1	LGBF					30	315	3/0-0-1-0	При перевозке груза в стеклянной таре: "Спускать с горки осторожно"	2286	ПЕНТАМЕТИЛГЕПТАН

2287	ИЗОГЕПТЕН	3	F1	II	3		LQ4	P001 IBC02 R001		MP19	T4	TP1	LGBF					33	305	3/0-0-1-0	При перевозке груза в стеклянной таре: "Спускать с горки осторожно"	2287	ИЗОГЕПТЕН
2288	ИЗОГЕКСЕН	3	F1	II	3		LQ4	P001 IBC02 R001	B8	MP19	T11	TP1	LGBF					33	305	3/0-0-1-0	При перевозке груза в стеклянной таре: "Спускать с горки осторожно"	2288	ИЗОГЕКСЕН
2289	ИЗОФОРОНДИАМИН	8	C7	III	8		LQ19	P001 IBC03 LP01 R001		MP15	T4	TP1	L4BN					80	807	-	При перевозке груза в стеклянной таре: "Спускать с горки осторожно"	2289	ИЗОФОРОНДИАМИН
2290	ИЗОФОРОНДИИЗОЦИАНАТ	6.1	T1	III	6.1		LQ19	P001 IBC03 LP01 R001		MP15	T4	TP2	L4BH	TU15 TE1 TE15			CW13 CW28 CW31	60	609	-	При перевозке груза в стеклянной таре: "Спускать с горки осторожно"	2290	ИЗОФОРОНДИИЗОЦИАНАТ
2291	СВИНЦА СОЕДИНЕНИЕ РАСТВОРИМОЕ, Н.У.К.	6.1	T5	III	6.1	199 274 535	LQ9	P002 IBC08 LP02 R001	B3	MP10			SGAH L4BH	TU15 TE1 TE15		VW9	CW13 CW28 CW31	60	630	-	При перевозке груза в стеклянной таре: "Спускать с горки осторожно"	2291	СВИНЦА СОЕДИНЕНИЕ РАСТВОРИМОЕ, Н.У.К.
2293	4-МЕТОКСИ-4-МЕТИЛПЕНТАНОН-2	3	F1	III	3		LQ7	P001 IBC03 LP01 R001		MP19	T2	TP1	LGBF					30	316	3/0-0-1-0	При перевозке груза в стеклянной таре: "Спускать с горки осторожно"	2293	4-МЕТОКСИ-4-МЕТИЛПЕНТАНОН-2
2294	N-МЕТИЛАНИЛИН	6.1	T1	III	6.1		LQ19	P001 IBC03 LP01 R001		MP15	T4	TP1	L4BH	TU15 TE1 TE15			CW13 CW28 CW31	60	608	-	При перевозке груза в стеклянной таре: "Спускать с горки осторожно"	2294	N-МЕТИЛАНИЛИН
2295	МЕТИЛХЛОРАЦЕТАТ	6.1	TF1	I	6.1+3		LQ0	P001		MP8 MP17	T14	TP2 TP13	L10CH	TU14 TU15 TE1 TE21			CW13 CW28 CW31	663	312	3/0-0-1-0	-	2295	МЕТИЛХЛОРАЦЕТАТ
2296	МЕТИЛЦИКЛОГЕКСАН	3	F1	II	3		LQ4	P001 IBC02 R001		MP19	T4	TP1	LGBF					33	305	3/0-0-1-0	-	2296	МЕТИЛЦИКЛОГЕКСАН

2297	МЕТИЛЦИКЛОГЕКСАНОН	3	F1	III	3		LQ7	P001 IBC03 LP01 R001		MP19	T2	TP1	LGBF					30	316	3/0-0-1-0	При перевозке груза в стеклянной таре: "Спускать с горки осторожно"	2297	МЕТИЛЦИКЛОГЕКСАНОН
2298	МЕТИЛЦИКЛОПЕНТАН	3	F1	II	3		LQ4	P001 IBC02 R001		MP19	T4	TP1	LGBF					33	305	3/0-0-1-0	При перевозке груза в стеклянной таре: "Спускать с горки осторожно"	2298	МЕТИЛЦИКЛОПЕНТАН
2299	МЕТИЛДИХЛОРАЦЕТАТ	6.1	T1	III	6.1		LQ19	P001 IBC03 LP01 R001		MP15	T4	TP1	L4BH	TU15 TE1 TE15			CW13 CW28 CW31	60	606	-	При перевозке груза в стеклянной таре: "Спускать с горки осторожно"	2299	МЕТИЛДИХЛОРАЦЕТАТ
2300	2-МЕТИЛ-5-ЭТИЛПИРИДИН	6.1	T1	III	6.1		LQ19	P001 IBC03 LP01 R001		MP15	T4	TP1	L4BH	TU15 TE1 TE15			CW13 CW28 CW31	60	608	-	При перевозке груза в стеклянной таре: "Спускать с горки осторожно"	2300	2-МЕТИЛ-5-ЭТИЛПИРИДИН
2301	2-МЕТИЛФУРАН	3	F1	II	3		LQ4	P001 IBC02 R001		MP19	T4	TP1	LGBF					33	306	3/0-0-1-0	При перевозке груза в стеклянной таре: "Спускать с горки осторожно"	2301	2-МЕТИЛФУРАН
2302	5-МЕТИЛГЕКСАНОН-2	3	F1	III	3		LQ7	P001 IBC03 LP01 R001		MP19	T2	TP1	LGBF					30	316	3/0-0-1-0	При перевозке груза в стеклянной таре: "Спускать с горки осторожно"	2302	5-МЕТИЛГЕКСАНОН-2
2303	ИЗОПРОПЕНИЛБЕНЗОЛ	3	F1	III	3		LQ7	P001 IBC03 LP01 R001		MP19	T2	TP1	LGBF					30	314	3/0-0-1-0 0-0-1-0	При перевозке груза в стеклянной таре: "Спускать с горки осторожно" -	2303	ИЗОПРОПЕНИЛБЕНЗОЛ
2304	НАФТАЛИН РАСПЛАВЛЕННЫЙ	4.1	F2	III	4.1	536	LQ0				T1	TP3	LGBV	TU27 TE4 TE6				44	402	-	-	2304	НАФТАЛИН РАСПЛАВЛЕННЫЙ

2305	КИСЛОТА НИТРОБЕНЗОЛСУЛЬФОНОВАЯ	8	C4	II	8		LQ23	P002 IBC08	B4	MP10			L4BN SGAN		W11			80	804	-	При перевозке груза в стеклянной таре: "Спускать с горки осторожно"	2305	КИСЛОТА НИТРОБЕНЗОЛСУЛЬФОНОВАЯ
2306	НИТРОБЕНЗОТРИФТОРИДЫ жидкие	6.1	T1	II	6.1		LQ17	P001 IBC02		MP15	T7	TP2	L4BH	TU15 TE1 TE15			CW13 CW28 CW31	60	608	-	-	2306	НИТРОБЕНЗОТРИФТОРИДЫ жидкие
2306	НИТРОБЕНЗОТРИФТОРИДЫ твердые	6.1	T2	II	6.1		LQ18	P002 IBC08	B4	MP10	T7	TP2	SGAH	TU15 TE1 TE15	W11		CW13 CW28 CW31	60	608	-	-	2306	НИТРОБЕНЗОТРИФТОРИДЫ твердые
2307	3-НИТРО-4-ХЛОРБЕНЗОТРИФТОРИД	6.1	T1	II	6.1		LQ17	P001 IBC02		MP10	T7	TP2	L4BH	TU15 TE1 TE15			CW13 CW28 CW31	60	608	-	-	2307	3-НИТРО-4-ХЛОРБЕНЗОТРИФТОРИД
2308	КИСЛОТА НИТРОЗИЛСЕРНАЯ ЖИДКАЯ	8	C1	II	8		LQ22	P001 IBC02		MP15	T8	TP2 TP12	L4BN					X80	801	0-0-1-0	При перевозке груза в стеклянной таре: "Спускать с горки осторожно"	2308	КИСЛОТА НИТРОЗИЛСЕРНАЯ ЖИДКАЯ
2308	КИСЛОТА НИТРОЗИЛСЕРНАЯ ТВЕРДАЯ	8	C2	II	8		LQ23	P002 IBC08	B4	MP10	T8	TP2 TP12	SGAN		W11			X80	801	0-0-1-0	При перевозке груза в стеклянной таре: "Спускать с горки осторожно"	2308	КИСЛОТА НИТРОЗИЛСЕРНАЯ ТВЕРДАЯ
2309	ОКТАДИЕН	3	F1	II	3		LQ4	P001 IBC02 R001		MP19	T4	TP1	LGBF					33	305	3/0-0-1-0	При перевозке груза в стеклянной таре: "Спускать с горки осторожно"	2309	ОКТАДИЕН
2310	ПЕНТАНДИОН-2,4	3	FT1	III	3+6.1		LQ7	P001 IBC03 R001		MP19	T4	TP1	L4BH	TU15 TE1 TE15			CW13 CW28	36	316	3/0-0-1-0	При перевозке груза в стеклянной таре: "Спускать с горки осторожно"	2310	ПЕНТАНДИОН-2,4
2311	ФЕНЕТИДИНЫ	6.1	T1	III	6.1	279	LQ19	P001 IBC03 LP01 R001		MP15	T4	TP1	L4BH	TU15 TE1 TE15			CW13 CW28 CW31	60	608	-	При перевозке груза в стеклянной таре: "Спускать с горки осторожно"	2311	ФЕНЕТИДИНЫ
2312	ФЕНОЛ РАСПЛАВЛЕННЫЙ	6.1	T1	II	6.1		LQ0				T7	TP3	L4BH	TU15 TE1 TE15			CW13 CW31	60	807	-	-	2312	ФЕНОЛ РАСПЛАВЛЕННЫЙ

2313	ПИКОЛИНЫ	3	F1	III	3		LQ7	P001 IBC03 LP01 R001		MP19	T4	TP1	LGBF					30	311	3/0-0-1-0 0-0-1-0	При перевозке груза в стеклянной таре: "Спускать с горки осторожно" -	2313	ПИКОЛИНЫ
2315	ПОЛИХЛОРДИФЕНИЛЫ	9	M2	II	9	305	LQ26 LQ29	P906 IBC02		MP15	T4	TP1	L4BH	TU15 TE1	W1		CW13 CW28 CW31	90	904	-	-	2315	ПОЛИХЛОРДИФЕНИЛЫ
2316	НАТРИЯ КУПРОЦИАНИД ТВЕРДЫЙ	6.1	T5	I	6.1		LQ0	P002 IBC07		MP18			S10AH	TU15 TE1	W10 W12		CW13 CW28 CW31	66	629			2316	НАТРИЯ КУПРОЦИАНИД ТВЕРДЫЙ
2317	НАТРИЯ КУПРОЦИАНИДА РАСТВОР	6.1	T4	I	6.1		LQ0	P001		MP8 MP17	T14	TP2 TP13	L10CH	TU14 TU15 TE1 TE21			CW13 CW28 CW31	66	622	1-1*-1-1	-	2317	НАТРИЯ КУПРОЦИАНИДА РАСТВОР
2318	НАТРИЯ ГИДРОСУЛЬФИД, содержащий менее 25% кристаллизационной воды	4.2	S4	II	4.2	504	LQ0	P410 IBC06		MP14			SGAN		W1 W12			40	405	3/0-0-1-0	При перевозке груза в стеклянной таре: "Спускать с горки осторожно"	2318	НАТРИЯ ГИДРОСУЛЬФИД, содержащий менее 25% кристаллизационной воды
2319	УГЛЕВОДОРОДЫ ТЕРПЕНОВЫЕ, Н.У.К.	3	F1	III	3	274	LQ7	P001 IBC03 LP01 R001		MP19	T4	TP1 TP29	LGBF					30	315	3/0-0-1-0	При перевозке груза в стеклянной таре: "Спускать с горки осторожно"	2319	УГЛЕВОДОРОДЫ ТЕРПЕНОВЫЕ, Н.У.К.
2320	ТЕТРАЭТИЛЕНПЕНТАМИН	8	C7	III	8		LQ19	P001 IBC03 LP01 R001		MP15	T4	TP1	L4BN					80	807	-	При перевозке груза в стеклянной таре: "Спускать с горки осторожно"	2320	ТЕТРАЭТИЛЕНПЕНТАМИН
2321	ТРИХЛОРБЕНЗОЛЫ ЖИДКИЕ	6.1	T1	III	6.1		LQ19	P001 IBC03 LP01 R001		MP15	T4	TP1	L4BH	TU15 TE1 TE15			CW13 CW28 CW31	60	608	- -	При перевозке груза в стеклянной таре: "Спускать с горки осторожно" -	2321	ТРИХЛОРБЕНЗОЛЫ ЖИДКИЕ
2322	ТРИХЛОРБУТЕН	6.1	T1	II	6.1		LQ17	P001 IBC02		MP15	T7	TP2	L4BH	TU15 TE1 TE15			CW13 CW28 CW31	60	605	-	-	2322	ТРИХЛОРБУТЕН
2323	ТРИЭТИЛФОСФИТ	3	F1	III	3		LQ7	P001 IBC03 LP01 R001		MP19	T2	TP1	LGBF					30	327	3/0-0-1-0	При перевозке груза в стеклянной таре: "Спускать с горки осторожно"	2323	ТРИЭТИЛФОСФИТ

2324	ТРИИЗОБУТИЛЕН	3	F1	III	3		LQ7	P001 IBC03 LP01 R001		MP19	T4	TP1	LGBF					30	315	3/0-0-1-0	При перевозке груза в стеклянной таре: "Спускать с горки осторожно"	2324	ТРИИЗОБУТИЛЕН
2325	1,3,5-ТРИМЕТИЛБЕНЗОЛ	3	F1	III	3		LQ7	P001 IBC03 LP01 R001		MP19	T2	TP1	LGBF					30	317	3/0-0-1-0	При перевозке груза в стеклянной таре: "Спускать с горки осторожно"	2325	1,3,5-ТРИМЕТИЛБЕНЗОЛ
2326	ТРИМЕТИЛЦИКЛОГЕКСИЛАМИН	8	C7	III	8		LQ19	P001 IBC03 LP01 R001		MP15	T4	TP1	L4BN					80	807	-	При перевозке груза в стеклянной таре: "Спускать с горки осторожно"	2326	ТРИМЕТИЛЦИКЛОГЕКСИЛАМИН
2327	ТРИМЕТИЛГЕКСАМЕТИЛЕНДИАМИНЫ	8	C7	III	8		LQ19	P001 IBC03 LP01 R001		MP15	T4	TP1	L4BN					80	807	-	При перевозке груза в стеклянной таре: "Спускать с горки осторожно"	2327	ТРИМЕТИЛГЕКСАМЕТИЛЕНДИАМИНЫ
2328	ТРИМЕТИЛГЕКСАМЕТИЛЕНДИИЗОЦИАНАТ	6.1	T1	III	6.1		LQ19	P001 IBC03 LP01 R001		MP15	T4	TP2 TP13	L4BH	TU15 TE1 TE15			CW13 CW28 CW31	60	609	-	При перевозке груза в стеклянной таре: "Спускать с горки осторожно"	2328	ТРИМЕТИЛГЕКСАМЕТИЛЕНДИИЗОЦИАНАТ
2329	ТРИМЕТИЛФОСФИТ	3	F1	III	3		LQ7	P001 IBC03 LP01 R001		MP19	T2	TP1	LGBF					30	327	3/0-0-1-0	При перевозке груза в стеклянной таре: "Спускать с горки осторожно"	2329	ТРИМЕТИЛФОСФИТ
2330	УНДЕКАН	3	F1	III	3		LQ7	P001 IBC03 LP01 R001		MP19	T2	TP1	LGBF					30	315	3/0-0-1-0	При перевозке груза в стеклянной таре: "Спускать с горки осторожно"	2330	УНДЕКАН
2331	ЦИНКА ХЛОРИД БЕЗВОДНЫЙ	8	C2	III	8		LQ24	P002 IBC08 LP02 R001	B3	MP10			SGAV			VW9		80	806	-	При перевозке груза в стеклянной таре: "Спускать с горки осторожно"	2331	ЦИНКА ХЛОРИД БЕЗВОДНЫЙ

2332	АЦЕТАЛЬДОКСИМ	3	F1	III	3		LQ7	P001 IBC03 LP01 R001		MP19	T4	TP1	LGBF					30	326	3/0-0-1-0	При перевозке груза в стеклянной таре: "Спускать с горки осторожно"	2332	АЦЕТАЛЬДОКСИМ
2333	АЛЛИЛАЦЕТАТ	3	FT1	II	3+6.1		LQ0	P001 IBC02		MP19	T7	TP1 TP13	L4BH	TU15 TE1 TE15			CW13 CW28	336	306	3/0-0-1-0	При перевозке груза в стеклянной таре: "Спускать с горки осторожно"	2333	АЛЛИЛАЦЕТАТ
2334	АЛЛИЛАМИН	6.1	TF1	I	6.1+3		LQ0	P602		MP8 MP17	T14	TP2 TP13	L10CH	TU14 TU15 TE1 TE21			CW13 CW28 CW31	663	311	3/1-1*-1-1	Спускать с горки осторожно	2334	АЛЛИЛАМИН
2335	ЭФИР АЛЛИЛЭТИЛОВЫЙ	3	FT1	II	3+6.1		LQ0	P001 IBC02		MP19	T7	TP1 TP13	L4BH	TU15 TE1 TE15			CW13 CW28	336	306	3/0-0-1-0	При перевозке груза в стеклянной таре: "Спускать с горки осторожно"	2335	ЭФИР АЛЛИЛЭТИЛОВЫЙ
2336	АЛЛИЛФОРМИАТ	3	FT1	I	3+6.1		LQ0	P001		MP7 MP17	T14	TP2 TP13	L10CH	TU14 TU15 TE1 TE21			CW13 CW28	336	313	3/0-0-1-0	При перевозке груза в стеклянной таре: "Спускать с горки осторожно"	2336	АЛЛИЛФОРМИАТ
2337	ФЕНИЛМЕРКАПТАН	6.1	TF1	I	6.1+3		LQ0	P001		MP8 MP17	T14	TP2 TP13	L10CH	TU14 TU15 TE1 TE21			CW13 CW28 CW31	663	609	3/1-1*-1-1	Спускать с горки осторожно	2337	ФЕНИЛМЕРКАПТАН
2338	БЕНЗОТРИФТОРИД	3	F1	II	3		LQ4	P001 IBC02 R001		MP19	T4	TP1	LGBF					33	312	3/0-0-1-0 0-0-1-0	При перевозке груза в стеклянной таре: "Спускать с горки осторожно" -	2338	БЕНЗОТРИФТОРИД
2339	2-БРОМБУТАН	3	F1	II	3		LQ4	P001 IBC02 R001		MP19	T4	TP1	LGBF					33	312	3/0-0-1-0	При перевозке груза в стеклянной таре: "Спускать с горки осторожно"	2339	2-БРОМБУТАН

2340	ЭФИР 2-БРОМЭТИЛЭТИЛОВЫЙ	3	F1	II	3		LQ4	P001 IBC02 R001		MP19	T4	TP1	LGBF					33	312	3/0-0-1-0	При перевозке груза в стеклянной таре: "Спускать с горки осторожно"	2340	ЭФИР 2-БРОМЭТИЛЭТИЛОВЫЙ
2341	1-БРОМ-3-МЕТИЛБУТАН	3	F1	III	3		LQ7	P001 IBC03 LP01 R001		MP19	T2	TP1	LGBF					30	324	3/0-0-1-0	При перевозке груза в стеклянной таре: "Спускать с горки осторожно"	2341	1-БРОМ-3-МЕТИЛБУТАН
2342	БРОММЕТИЛПРОПАНЫ	3	F1	II	3		LQ4	P001 IBC02 R001		MP19	T4	TP1	LGBF					33	312	3/0-0-1-0	При перевозке груза в стеклянной таре: "Спускать с горки осторожно"	2342	БРОММЕТИЛПРОПАНЫ
2343	2-БРОМПЕНТАН	3	F1	II	3		LQ4	P001 IBC02 R001		MP19	T4	TP1	LGBF					33	312	3/0-0-1-0	При перевозке груза в стеклянной таре: "Спускать с горки осторожно"	2343	2-БРОМПЕНТАН
2344	БРОМПРОПАНЫ	3	F1	II	3		LQ4	P001 IBC02 R001		MP19	T4	TP1	LGBF					33	312	3/0-0-1-0	При перевозке груза в стеклянной таре: "Спускать с горки осторожно"	2344	БРОМПРОПАНЫ
2344	БРОМПРОПАНЫ	3	F1	III	3		LQ7	P001 IBC03 LP01 R001		MP19	T2	TP1	LGBF					30	312	3/0-0-1-0	При перевозке груза в стеклянной таре: "Спускать с горки осторожно"	2344	БРОМПРОПАНЫ
2345	3-БРОМПРОПИН	3	F1	II	3		LQ4	P001 IBC02 R001		MP19	T4	TP1	LGBF					33	312	3/0-0-1-0	При перевозке груза в стеклянной таре: "Спускать с горки осторожно"	2345	3-БРОМПРОПИН
2346	БУТАНДИОН	3	F1	II	3		LQ4	P001 IBC02 R001		MP19	T4	TP1	LGBF					33	307	3/0-0-1-0	При перевозке груза в стеклянной таре: "Спускать с горки осторожно"	2346	БУТАНДИОН

2347	БУТИЛМЕРКАПТАН	3	F1	II	3		LQ4	P001 IBC02 R001		MP19	T4	TP1	LGBF					33	304	3/0-0-1-0	При перевозке груза в стеклянной таре: "Спускать с горки осторожно"	2347	БУТИЛМЕРКАПТАН
2348	БУТИЛАКРИЛАТЫ СТАБИЛИЗИРОВАННЫЕ	3	F1	III	3		LQ7	P001 IBC03 LP01 R001		MP19	T2	TP1	LGBF					39	316	3/0-0-1-0	При перевозке груза в стеклянной таре: "Спускать с горки осторожно"	2348	БУТИЛАКРИЛАТЫ СТАБИЛИЗИРОВАННЫЕ
																				0-0-1-0	-		
2350	ЭФИР БУТИЛМЕТИЛОВЫЙ	3	F1	II	3		LQ4	P001 IBC02 R001		MP19	T4	TP1	LGBF					33	306	3/0-0-1-0	При перевозке груза в стеклянной таре: "Спускать с горки осторожно"	2350	ЭФИР БУТИЛМЕТИЛОВЫЙ
2351	БУТИЛНИТРИТЫ	3	F1	II	3		LQ4	P001 IBC02 R001		MP19	T4	TP1	LGBF					33	310	3/0-0-1-0	При перевозке груза в стеклянной таре: "Спускать с горки осторожно"	2351	БУТИЛНИТРИТЫ
2351	БУТИЛНИТРИТЫ	3	F1	III	3		LQ7	P001 IBC03 LP01 R001		MP19	T2	TP1	LGBF					30	310	3/0-0-1-0	При перевозке груза в стеклянной таре: "Спускать с горки осторожно"	2351	БУТИЛНИТРИТЫ
2352	ЭФИР БУТИЛВИНИЛОВЫЙ СТАБИЛИЗИРОВАННЫЙ	3	F1	II	3		LQ4	P001 IBC02 R001		MP19	T4	TP1	LGBF					339	306	3/1-1*-1-1	При перевозке груза в стеклянной таре: "Спускать с горки осторожно"	2352	ЭФИР БУТИЛВИНИЛОВЫЙ СТАБИЛИЗИРОВАННЫЙ
2353	БУТИРИЛХЛОРИД	3	FC	II	3+8		LQ4	P001 IBC02		MP19	T8	TP2 TP12 TP13	L4BH	TE1 TE15				338	323	3/0-0-1-0	При перевозке груза в стеклянной таре: "Спускать с горки осторожно"	2353	БУТИРИЛХЛОРИД

2354	ЭФИР ХЛОРМЕТИЛЭТИЛОВЫЙ	3	FT1	II	3+6.1		LQ0	P001 IBC02		MP19	T7	TP1 TP13	L4BH	TU15 TE1 TE15			CW13 CW28	336	312	3/0-0-1-0	При перевозке груза в стеклянной таре: "Спускать с горки осторожно"	2354	ЭФИР ХЛОРМЕТИЛЭТИЛОВЫЙ
2356	2-ХЛОРПРОПАН	3	F1	I	3		LQ3	P001		MP7 MP17	T11	TP2 TP13	L1,5BN					33	304	3/0-0-1-0	При перевозке груза в стеклянной таре: "Спускать с горки осторожно"	2356	2-ХЛОРПРОПАН
2357	ЦИКЛОГЕКСИЛАМИН	8	CF1	II	8+3		LQ22	P001 IBC02		MP15	T7	TP2	L4BN					83	311	3/0-0-1-0	При перевозке груза в стеклянной таре: "Спускать с горки осторожно"	2357	ЦИКЛОГЕКСИЛАМИН
2358	ЦИКЛООКТАТЕТРАЕН	3	F1	II	3		LQ4	P001 IBC02 R001		MP19	T4	TP1	LGBF					33	305	3/0-0-1-0	При перевозке груза в стеклянной таре: "Спускать с горки осторожно"	2358	ЦИКЛООКТАТЕТРАЕН
2359	ДИАЛЛИЛАМИН	3	FTC	II	3+6.1+8		LQ0	P001 IBC02		MP19	T7	TP1	L4BH	TU15 TE1 TE15			CW13 CW28	338	311	3/0-0-1-0	При перевозке груза в стеклянной таре: "Спускать с горки осторожно"	2359	ДИАЛЛИЛАМИН
2360	ЭФИР ДИАЛЛИЛОВЫЙ	3	FT1	II	3+6.1		LQ0	P001 IBC02		MP19	T7	TP1 TP13	L4BH	TU15 TE1 TE15			CW13 CW28	336	306	3/0-0-1-0	При перевозке груза в стеклянной таре: "Спускать с горки осторожно"	2360	ЭФИР ДИАЛЛИЛОВЫЙ
2361	ДИИЗОБУТИЛАМИН	3	FC	III	3+8		LQ7	P001 IBC03 R001		MP19	T4	TP1	L4BN					38	325	3/0-0-1-0	При перевозке груза в стеклянной таре: "Спускать с горки осторожно"	2361	ДИИЗОБУТИЛАМИН
2362	1,1-ДИХЛОРЭТАН	3	F1	II	3		LQ4	P001 IBC02 R001		MP19	T4	TP1	LGBF					33	312	3/0-0-1-0	При перевозке груза в стеклянной таре: "Спускать с горки осторожно"	2362	1,1-ДИХЛОРЭТАН

2363	ЭТИЛМЕРКАПТАН	3	F1	I	3		LQ3	P001		MP7 MP17	T11	TP2 TP13	L1,5BN				CW48	33	304	3/1-1*-1-1	При перевозке груза в стеклянной таре: "Спускать с горки осторожно"	2363	ЭТИЛМЕРКАПТАН
2364	н-ПРОПИЛБЕНЗОЛ	3	F1	III	3		LQ7	P001 IBC03 LP01 R001		MP19	T2	TP1	LGBF					30	317	3/0-0-1-0	При перевозке груза в стеклянной таре: "Спускать с горки осторожно"	2364	н-ПРОПИЛБЕНЗОЛ
																				0-0-1-0	-		
2366	ДИЭТИЛКАРБОНАТ	3	F1	III	3		LQ7	P001 IBC03 LP01 R001		MP19	T2	TP1	LGBF					30	316	3/0-0-1-0	При перевозке груза в стеклянной таре: "Спускать с горки осторожно"	2366	ДИЭТИЛКАРБОНАТ
2367	альфа-МЕТИЛВАЛЕРАЛЬДЕГИД	3	F1	II	3		LQ4	P001 IBC02 R001		MP19	T4	TP1	LGBF					33	307	3/0-0-1-0	При перевозке груза в стеклянной таре: "Спускать с горки осторожно"	2367	альфа-МЕТИЛВАЛЕРАЛЬДЕГИД
2368	альфа-ПИНЕН	3	F1	III	3		LQ7	P001 IBC03 LP01 R001		MP19	T2	TP1	LGBF					30	317	3/0-0-1-0	При перевозке груза в стеклянной таре: "Спускать с горки осторожно"	2368	альфа-ПИНЕН
2370	ГЕКСЕН-1	3	F1	II	3		LQ4	P001 IBC02 R001		MP19	T4	TP1	LGBF					33	305	0-0-1-0	При перевозке груза в стеклянной таре: "Спускать с горки осторожно"	2370	ГЕКСЕН-1
																				0-0-1-0	-		
2371	ИЗОПЕНТЕНЫ	3	F1	I	3		LQ3	P001		MP7 MP17	T11	TP2	L4BN					33	301	3/0-0-1-0	При перевозке груза в стеклянной таре: "Спускать с горки осторожно"	2371	ИЗОПЕНТЕНЫ
																				0-0-3-0	Не спускать с горки		

2372	1,2-ДИ-(ДИМЕТИЛАМИНО)-ЭТАН	3	F1	II	3		LQ4	P001 IBC02 R001		MP19	T4	TP1	LGBF					33	310	3/0-0-1-0	При перевозке груза в стеклянной таре: "Спускать с горки осторожно"	2372	1,2-ДИ-(ДИМЕТИЛАМИНО)-ЭТАН
2373	ДИЭТОКСИМЕТАН	3	F1	II	3		LQ4	P001 IBC02 R001		MP19	T4	TP1	LGBF					33	306	3/0-0-1-0	При перевозке груза в стеклянной таре: "Спускать с горки осторожно"	2373	ДИЭТОКСИМЕТАН
2374	3,3-ДИЭТОКСИПРОПЕН	3	F1	II	3		LQ4	P001 IBC02 R001		MP19	T4	TP1	LGBF					33	306	3/0-0-1-0	При перевозке груза в стеклянной таре: "Спускать с горки осторожно"	2374	3,3-ДИЭТОКСИПРОПЕН
2375	ДИЭТИЛСУЛЬФИД	3	F1	II	3		LQ4	P001 IBC02 R001		MP19	T7	TP1 TP13	LGBF					33	304	3/0-0-1-0	При перевозке груза в стеклянной таре: "Спускать с горки осторожно"	2375	ДИЭТИЛСУЛЬФИД
2376	2,3-ДИГИДРОПИРАН	3	F1	II	3		LQ4	P001 IBC02 R001		MP19	T4	TP1	LGBF					33	306	3/0-0-1-0	При перевозке груза в стеклянной таре: "Спускать с горки осторожно"	2376	2,3-ДИГИДРОПИРАН
2377	1,1-ДИМЕТОКСИЭТАН	3	F1	II	3		LQ4	P001 IBC02 R001		MP19	T7	TP1	LGBF					33	306	3/0-0-1-0	При перевозке груза в стеклянной таре: "Спускать с горки осторожно"	2377	1,1-ДИМЕТОКСИЭТАН
2378	2-ДИМЕТИЛАМИНОАЦЕТОНИТРИЛ	3	FT1	II	3+6.1		LQ0	P001 IBC02		MP19	T7	TP1	L4BH	TU15 TE1 TE15			CW13 CW28	336	310	3/0-0-1-0	При перевозке груза в стеклянной таре: "Спускать с горки осторожно"	2378	2-ДИМЕТИЛАМИНОАЦЕТОНИТРИЛ
2379	1,3-ДИМЕТИЛБУТИЛАМИН	3	FC	II	3+8		LQ4	P001 IBC02		MP19	T7	TP1	L4BH	TE1 TE15				338	311	3/0-0-1-0	При перевозке груза в стеклянной таре: "Спускать с горки осторожно"	2379	1,3-ДИМЕТИЛБУТИЛАМИН

2380	ДИМЕТИЛДИЭТОКСИСИЛАН	3	F1	II	3		LQ4	P001 IBC02 R001		MP19	T4	TP1	LGBF					33	306	3/0-0-1-0	При перевозке груза в стеклянной таре: "Спускать с горки осторожно"	2380	ДИМЕТИЛДИЭТОКСИСИЛАН
2381	ДИМЕТИЛДИСУЛЬФИД	3	F1	II	3		LQ4	P001 IBC02 R001		MP19	T4	TP1	LGBF					33	304	3/0-0-1-0	При перевозке груза в стеклянной таре: "Спускать с горки осторожно"	2381	ДИМЕТИЛДИСУЛЬФИД
2382	ДИМЕТИЛГИДРАЗИН СИММЕТРИЧНЫЙ	6.1	TF1	I	6.1+3		LQ0	P001		MP8 MP17	T14	TP2 TP13	L10CH	TU14 TU15 TE1 TE21			CW13 CW28 CW31	663	311	3/1-1*-1-1	Спускать с горки осторожно	2382	ДИМЕТИЛГИДРАЗИН СИММЕТРИЧНЫЙ
2383	ДИПРОПИЛАМИН	3	FC	II	3+8		LQ4	P001 IBC02		MP19	T7	TP1	L4BH	TE1 TE15				338	311	3/0-0-1-0	При перевозке груза в стеклянной таре: "Спускать с горки осторожно"	2383	ДИПРОПИЛАМИН
2384	ЭФИР ДИ-н-ПРОПИЛОВЫЙ	3	F1	II	3		LQ4	P001 IBC02 R001		MP19	T4	TP1	LGBF					33	306	3/0-0-1-0	При перевозке груза в стеклянной таре: "Спускать с горки осторожно"	2384	ЭФИР ДИ-н-ПРОПИЛОВЫЙ
2385	ЭТИЛИЗОБУТИРАТ	3	F1	II	3		LQ4	P001 IBC02 R001		MP19	T4	TP1	LGBF					33	306	3/0-0-1-0	При перевозке груза в стеклянной таре: "Спускать с горки осторожно"	2385	ЭТИЛИЗОБУТИРАТ
2386	1-ЭТИЛПИПЕРИДИН	3	FC	II	3+8		LQ4	P001 IBC02		MP19	T7	TP1	L4BH	TE1 TE15				338	311	3/0-0-1-0	При перевозке груза в стеклянной таре: "Спускать с горки осторожно"	2386	1-ЭТИЛПИПЕРИДИН
2387	ФТОРБЕНЗОЛ	3	F1	II	3		LQ4	P001 IBC02 R001		MP19	T4	TP1	LGBF					33	312	3/0-0-1-0	При перевозке груза в стеклянной таре: "Спускать с горки осторожно"	2387	ФТОРБЕНЗОЛ

2388	ФТОРТОЛУОЛЫ	3	F1	II	3		LQ4	P001 IBC02 R001		MP19	T4	TP1	LGBF					33	312	3/0-0-1-0	При перевозке груза в стеклянной таре: "Спускать с горки осторожно"	2388	ФТОРТОЛУОЛЫ
2389	ФУРАН	3	F1	I	3		LQ3	P001		MP7 MP17	T12	TP2 TP13	L4BN					33	301	3/0-0-1-0	При перевозке груза в стеклянной таре: "Спускать с горки осторожно"	2389	ФУРАН
2390	2-ИОДБУТАН	3	F1	II	3		LQ4	P001 IBC02 R001		MP19	T4	TP1	LGBF					33	312	3/0-0-1-0	При перевозке груза в стеклянной таре: "Спускать с горки осторожно"	2390	2-ИОДБУТАН
2391	ИОДМЕТИЛПРОПАНЫ	3	F1	II	3		LQ4	P001 IBC02 R001		MP19	T4	TP1	LGBF					33	312	3/0-0-1-0	При перевозке груза в стеклянной таре: "Спускать с горки осторожно"	2391	ИОДМЕТИЛПРОПАНЫ
2392	ИОДПРОПАНЫ	3	F1	III	3		LQ7	P001 IBC03 LP01 R001		MP19	T2	TP1	LGBF					30	324	3/0-0-1-0	При перевозке груза в стеклянной таре: "Спускать с горки осторожно"	2392	ИОДПРОПАНЫ
2393	ИЗОБУТИЛФОРМИАТ	3	F1	II	3		LQ4	P001 IBC02 R001		MP19	T4	TP1	LGBF					33	306	3/0-0-1-0	При перевозке груза в стеклянной таре: "Спускать с горки осторожно"	2393	ИЗОБУТИЛФОРМИАТ
2394	ИЗОБУТИЛПРОПИОНАТ	3	F1	III	3		LQ7	P001 IBC03 LP01 R001		MP19	T2	TP1	LGBF					30	306	3/0-0-1-0	При перевозке груза в стеклянной таре: "Спускать с горки осторожно"	2394	ИЗОБУТИЛПРОПИОНАТ
2395	ИЗОБУТИРИЛХЛОРИД	3	FC	II	3+8		LQ4	P001 IBC02		MP19	T7	TP2	L4BH	TE1 TE15				338	323	3/0-0-1-0	При перевозке груза в стеклянной таре: "Спускать с горки осторожно"	2395	ИЗОБУТИРИЛХЛОРИД

2396	АЛЬДЕГИД МЕТАКРИЛОВЫЙ СТАБИЛИЗИРОВАННЫЙ	3	FT1	II	3+6.1		LQ0	P001 IBC02		MP19	T7	TP1 TP13	L4BH	TU15 TE1 TE15			CW13 CW28	336	306	3/0-0-1-0	При перевозке груза в стеклянной таре: "Спускать с горки осторожно"	2396	АЛЬДЕГИД МЕТАКРИЛОВЫЙ СТАБИЛИЗИРОВАННЫЙ
2397	3-МЕТИЛБУТАНОН-2	3	F1	II	3		LQ4	P001 IBC02 R001		MP19	T4	TP1	LGBF					33	307	3/0-0-1-0	При перевозке груза в стеклянной таре: "Спускать с горки осторожно"	2397	3-МЕТИЛБУТАНОН-2
2398	ЭФИР МЕТИЛ-трет-БУТИЛОВЫЙ	3	F1	II	3		LQ4	P001 IBC02 R001		MP19	T7	TP1	LGBF					33	301	3/0-0-1-0 0-0-1-0	При перевозке груза в стеклянной таре: "Спускать с горки осторожно" -	2398	ЭФИР МЕТИЛ-трет-БУТИЛОВЫЙ
2399	1-МЕТИЛПИПЕРИДИН	3	FC	II	3+8		LQ4	P001 IBC02		MP19	T7	TP1	L4BH	TE1 TE15				338	311	3/0-0-1-0	При перевозке груза в стеклянной таре: "Спускать с горки осторожно"	2399	1-МЕТИЛПИПЕРИДИН
2400	МЕТИЛИЗОВАЛЕРАТ	3	F1	II	3		LQ4	P001 IBC02 R001		MP19	T4	TP1	LGBF					33	306	3/0-0-1-0	При перевозке груза в стеклянной таре: "Спускать с горки осторожно"	2400	МЕТИЛИЗОВАЛЕРАТ
2401	ПИПЕРИДИН	8	CF1	I	8+3		LQ20	P001		MP8 MP17	T10	TP2	L10BH	TE1				883	311	3/0-0-1-0	При перевозке груза в стеклянной таре: "Спускать с горки осторожно"	2401	ПИПЕРИДИН
2402	ПРОПАНТИОЛЫ	3	F1	II	3		LQ4	P001 IBC02 R001		MP19	T4	TP1 TP13	LGBF					33	304	3/0-0-1-0	При перевозке груза в стеклянной таре: "Спускать с горки осторожно"	2402	ПРОПАНТИОЛЫ

2403	ИЗОПРОПЕНИЛАЦЕТАТ	3	F1	II	3		LQ4	P001 IBC02 R001		MP19	T4	TP1	LGBF					33	306	3/0-0-1-0	При перевозке груза в стеклянной таре: "Спускать с горки осторожно"	2403	ИЗОПРОПЕНИЛАЦЕТАТ
2404	ПРОПИОНИТРИЛ	3	FT1	II	3+6.1		LQ0	P001 IBC02		MP19	T7	TP1 TP13	L4BH	TU15 TE1 TE15			CW13 CW28	336	310	3/0-0-1-0	При перевозке груза в стеклянной таре: "Спускать с горки осторожно"	2404	ПРОПИОНИТРИЛ
2405	ИЗОПРОПИЛБУТИРАТ	3	F1	III	3		LQ7	P001 IBC03 LP01 R001		MP19	T2	TP1	LGBF					30	316	3/0-0-1-0	При перевозке груза в стеклянной таре: "Спускать с горки осторожно"	2405	ИЗОПРОПИЛБУТИРАТ
2406	ИЗОПРОПИЛИЗОБУТИРАТ	3	F1	II	3		LQ4	P001 IBC02 R001		MP19	T4	TP1	LGBF					33	306	3/0-0-1-0	При перевозке груза в стеклянной таре: "Спускать с горки осторожно"	2406	ИЗОПРОПИЛИЗОБУТИРАТ
2407	ИЗОПРОПИЛХЛОРФОРМИАТ	6.1	TFC	I	6.1+3+8		LQ0	P602		MP8 MP17							CW13 CW28 CW31	663	611	3/1-1*-1-1	Спускать с горки осторожно	2407	ИЗОПРОПИЛХЛОРФОРМИАТ
2409	ИЗОПРОПИЛПРОПИОНАТ	3	F1	II	3		LQ4	P001 IBC02 R001		MP19	T4	TP1	LGBF					33	306	3/0-0-1-0	При перевозке груза в стеклянной таре: "Спускать с горки осторожно"	2409	ИЗОПРОПИЛПРОПИОНАТ
2410	1,2,3,6-ТЕТРАГИДРОПИРИДИН	3	F1	II	3		LQ4	P001 IBC02 R001		MP19	T4	TP1	LGBF					33	310	3/0-0-1-0	При перевозке груза в стеклянной таре: "Спускать с горки осторожно"	2410	1,2,3,6-ТЕТРАГИДРОПИРИДИН
2411	БУТИРОНИТРИЛ	3	FT1	II	3+6.1		LQ0	P001 IBC02		MP19	T7	TP1 TP13	L4BH	TU15 TE1 TE15			CW13 CW28	336	310	3/0-0-1-0	При перевозке груза в стеклянной таре: "Спускать с горки осторожно"	2411	БУТИРОНИТРИЛ

2412	ТЕТРАГИДРОТИОФЕН	3	F1	II	3		LQ4	P001 IBC02 R001		MP19	T4	TP1	LGBF					33	304	3/0-0-1-0	При перевозке груза в стеклянной таре: "Спускать с горки осторожно"	2412	ТЕТРАГИДРОТИОФЕН
2413	ТЕТРАПРОПИЛОРТОТИТАНАТ	3	F1	III	3		LQ7	P001 IBC03 LP01 R001		MP19	T4	TP1	LGBF					30	316	3/0-0-1-0	При перевозке груза в стеклянной таре: "Спускать с горки осторожно"	2413	ТЕТРАПРОПИЛОРТОТИТАНАТ
2414	ТИОФЕН	3	F1	II	3		LQ4	P001 IBC02 R001		MP19	T4	TP1	LGBF					33	304	3/0-0-1-0	При перевозке груза в стеклянной таре: "Спускать с горки осторожно"	2414	ТИОФЕН
2416	ТРИМЕТИЛБОРАТ	3	F1	II	3		LQ4	P001 IBC02 R001		MP19	T7	TP1	LGBF					33	306	3/0-0-1-0	При перевозке груза в стеклянной таре: "Спускать с горки осторожно"	2416	ТРИМЕТИЛБОРАТ
2417	КАРБОНИЛФТОРИД СЖАТЫЙ	2	1TC		2.3+8(+13)		LQ0	P200		MP9			CxBH(M)	TE1 TU50			CW9 CW10	268				2417	КАРБОНИЛФТОРИД СЖАТЫЙ
2418	СЕРЫ ТЕТРАФТОРИД	2	2TC		2.3+8		LQ0	P200		MP9							CW9 CW10	268				2418	СЕРЫ ТЕТРАФТОРИД
2419	БРОМТРИФТОРЭТИЛЕН	2	2F		2.1(+13)		LQ0	P200		MP9			PxBN(M)	TM6			CW9 CW10	23				2419	БРОМТРИФТОРЭТИЛЕН
2420	ГЕКСАФТОРАЦЕТОН	2	2TC		2.3+8(+13)		LQ0	P200		MP9			PxBH(M)	TE1 TM6			CW9 CW10	268	203	1-1*-1-1	Спускать с горки осторожно	2420	ГЕКСАФТОРАЦЕТОН
																				1-1*-3-1	Не спускать с горки		
2421	АЗОТА ТРИОКСИД	2	2TOC	ПЕРЕВОЗКА ЗАПРЕЩЕНА									ПЕРЕВОЗКА ЗАПРЕЩЕНА									2421	АЗОТА ТРИОКСИД
2422	ОКТАФТОРБУТЕН-2 (ГАЗ РЕФРИЖЕРАТОРНЫЙ R 1318)	2	2A		2.2(+13)		LQ1	P200		MP9			PxBN(M)	TM6			CW9 CW10	20	201	0-0-1-0	Спускать с горки осторожно	2422	ОКТАФТОРБУТЕН-2 (ГАЗ РЕФРИЖЕРАТОРНЫЙ R 1318)
																				0-0-3-0	Не спускать с горки		
2424	ОКТАФТОРПРОПАН (ГАЗ РЕФРИЖЕРАТОРНЫЙ R 218)	2	2A		2.2(+13)		LQ1	P200		MP9	T50		PxBN(M)	TM6			CW9 CW10	20		0-0-1-0	Спускать с горки осторожно	2424	ОКТАФТОРПРОПАН (ГАЗ РЕФРИЖЕРАТОРНЫЙ R 218)
																				0-0-3-0	Не спускать с горки		
2426	АММОНИЯ НИТРАТ ЖИДКИЙ, горячий концентрированный раствор, концентрации более 80%, но не более 93%	5.1	O1		5.1	252 644	LQ0				T7	TP1 TP16 TP17	L4BV	TU3 TU12 TU29 TC3 TE9 TE10 TA1				59	505	-	При перевозке груза в стеклянной таре: "Спускать с горки осторожно"	2426	АММОНИЯ НИТРАТ ЖИДКИЙ, горячий концентрированный раствор, концентрации более 80%, но не более 93%
																				0-0-1-0	-		

2427	КАЛИЯ ХЛОРАТА ВОДНЫЙ РАСТВОР	5.1	O1	II	5.1		LQ10	P504 IBC02		MP2	T4	TP1	L4BN	TU3	W6		CW24	50	505	-	При перевозке груза в стеклянной таре: "Спускать с горки осторожно"	2427	КАЛИЯ ХЛОРАТА ВОДНЫЙ РАСТВОР
2427	КАЛИЯ ХЛОРАТА ВОДНЫЙ РАСТВОР	5.1	O1	III	5.1		LQ13	P504 IBC02 R001		MP2	T4	TP1	LGBV	TU3	W6		CW24	50	505	-	При перевозке груза в стеклянной таре: "Спускать с горки осторожно"	2427	КАЛИЯ ХЛОРАТА ВОДНЫЙ РАСТВОР
2428	НАТРИЯ ХЛОРАТА ВОДНЫЙ РАСТВОР	5.1	O1	II	5.1		LQ10	P504 IBC02		MP2	T4	TP1	L4BN	TU3			CW24	50	505	- 0-0-1-0	При перевозке груза в стеклянной таре: "Спускать с горки осторожно" -	2428	НАТРИЯ ХЛОРАТА ВОДНЫЙ РАСТВОР
2428	НАТРИЯ ХЛОРАТА ВОДНЫЙ РАСТВОР	5.1	O1	III	5.1		LQ13	P504 IBC02 R001		MP2	T4	TP1	LGBV	TU3			CW24	50	505	- 0-0-1-0	При перевозке груза в стеклянной таре: "Спускать с горки осторожно" -	2428	НАТРИЯ ХЛОРАТА ВОДНЫЙ РАСТВОР
2429	КАЛЬЦИЯ ХЛОРАТА ВОДНЫЙ РАСТВОР	5.1	O1	II	5.1		LQ10	P504 IBC02		MP2	T4	TP1	L4BN	TU3			CW24	50	505	-	При перевозке груза в стеклянной таре: "Спускать с горки осторожно"	2429	КАЛЬЦИЯ ХЛОРАТА ВОДНЫЙ РАСТВОР
2429	КАЛЬЦИЯ ХЛОРАТА ВОДНЫЙ РАСТВОР	5.1	O1	III	5.1		LQ13	P504 IBC02 R001		MP2	T4	TP1	LGBV	TU3			CW24	50	505	-	При перевозке груза в стеклянной таре: "Спускать с горки осторожно"	2429	КАЛЬЦИЯ ХЛОРАТА ВОДНЫЙ РАСТВОР
2430	АЛКИЛФЕНОЛЫ ТВЕРДЫЕ, Н.У.К. (включая C2–C12 гомологи)	8	C4	I	8	274	LQ21	P002 IBC07		MP18	T10	TP2 TP9 TP28	S10AN L10BH	TE1	W10 W12			88	815	0-0-1-0 -	При перевозке груза в стеклянной таре: "Спускать с горки осторожно" -	2430	АЛКИЛФЕНОЛЫ ТВЕРДЫЕ, Н.У.К. (включая C2–C12 гомологи)

2430	АЛКИЛФЕНОЛЫ ТВЕРДЫЕ, Н.У.К. (включая C2–C12 гомологи)	8	C4	II	8	274	LQ23	P002 IBC08	B4	MP10	T3	TP2	SGAN L4BN		W11			80	815	- -	При перевозке груза в стеклянной таре: "Спускать с горки осторожно" -	2430	АЛКИЛФЕНОЛЫ ТВЕРДЫЕ, Н.У.К. (включая C2–C12 гомологи)
2430	АЛКИЛФЕНОЛЫ ТВЕРДЫЕ, Н.У.К. (включая C2–C12 гомологи)	8	C4	III	8	274	LQ24	P002 IBC08 LP02 R001	B3	MP10	T3	TP1	SGAV L4BN			VW9		80	815	- -	При перевозке груза в стеклянной таре: "Спускать с горки осторожно" -	2430	АЛКИЛФЕНОЛЫ ТВЕРДЫЕ, Н.У.К. (включая C2–C12 гомологи)
2431	АНИЗИДИНЫ	6.1	T1	III	6.1		LQ19	P001 IBC03 LP01 R001		MP15	T4	TP1	L4BH	TU15 TE1 TE15			CW13 CW28 CW31	60	616	-	При перевозке груза в стеклянной таре: "Спускать с горки осторожно"	2431	АНИЗИДИНЫ
2432	N,N-ДИЭТИЛАНИЛИН	6.1	T1	III	6.1	279	LQ19	P001 IBC03 LP01 R001		MP15	T4	TP1	L4BH	TU15 TE1 TE15			CW13 CW28 CW31	60	608	- -	При перевозке груза в стеклянной таре: "Спускать с горки осторожно" -	2432	N,N-ДИЭТИЛАНИЛИН
2433	ХЛОРНИТРОТОЛУОЛЫ ЖИДКИЕ	6.1	T1	III	6.1		LQ19	P001 IBC03 LP01 R001		MP15	T4	TP1	L4BH	TU15 TE1 TE15			CW13 CW28 CW31	60	616	-	При перевозке груза в стеклянной таре: "Спускать с горки осторожно"	2433	ХЛОРНИТРОТОЛУОЛЫ ЖИДКИЕ
2433	ХЛОРНИТРОТОЛУОЛЫ ТВЕРДЫЕ	6.1	T2	III	6.1		LQ9	P002 IBC08 LP02 R001	B3	MP10			SGAH	TU15 TE1 TE15		VW9	CW13 CW28 CW31	60	616	-	При перевозке груза в стеклянной таре: "Спускать с горки осторожно"	2433	ХЛОРНИТРОТОЛУОЛЫ ТВЕРДЫЕ
2434	ДИБЕНЗИЛДИХЛОРСИЛАН	8	C3	II	8		LQ22	P001 IBC02		MP15	T7	TP2 TP13	L4BN					X80	805	3/1-1*-1-1	При перевозке груза в стеклянной таре: "Спускать с горки осторожно"	2434	ДИБЕНЗИЛДИХЛОРСИЛАН

2435	ЭТИЛФЕНИЛДИХЛОРСИЛАН	8	C3	II	8		LQ22	P001 IBC02		MP15	T7	TP2 TP13	L4BN					X80	805	-	При перевозке груза в стеклянной таре: "Спускать с горки осторожно"	2435	ЭТИЛФЕНИЛДИХЛОРСИЛАН
2436	КИСЛОТА ТИОУКСУСНАЯ	3	F1	II	3		LQ4	P001 IBC02 R001		MP19	T4	TP1	LGBF					33	304	3/0-0-1-0	При перевозке груза в стеклянной таре: "Спускать с горки осторожно"	2436	КИСЛОТА ТИОУКСУСНАЯ
2437	МЕТИЛФЕНИЛДИХЛОРСИЛАН	8	C3	II	8		LQ22	P001 IBC02		MP15	T7	TP2 TP13	L4BN					X80	805	3/0-0-1-0	При перевозке груза в стеклянной таре: "Спускать с горки осторожно"	2437	МЕТИЛФЕНИЛДИХЛОРСИЛАН
2438	ТРИМЕТИЛАЦЕТИЛХЛОРИД	6.1	TFC	I	6.1+3+8		LQ0	P001		MP8 MP17	T14	TP2 TP13	L10CH	TU14 TU15 TE1 TE21			CW13 CW28 CW31	663	611	3/1-1*-1-1	Спускать с горки осторожно	2438	ТРИМЕТИЛАЦЕТИЛХЛОРИД
2439	НАТРИЯ ГИДРОДИФТОРИД	8	C2	II	8		LQ23	P002 IBC08	B4	MP10			SGAN		W11			80	806	0-0-1-0	-	2439	НАТРИЯ ГИДРОДИФТОРИД
2440	ОЛОВА ТЕТРАХЛОРИДА ПЕНТАГИДРАТ	8	C2	III	8		LQ24	P002 IBC08 LP02 R001	B3	MP10			SGAV			VW9		80	806	-	При перевозке груза в стеклянной таре: "Спускать с горки осторожно"	2440	ОЛОВА ТЕТРАХЛОРИДА ПЕНТАГИДРАТ
2441	ТИТАНА ТРИХЛОРИД ПИРОФОРНЫЙ или ТИТАНА ТРИХЛОРИДА СМЕСЬ ПИРОФОРНАЯ	4.2	SC4	I	4.2+8	537	LQ0	P404		MP13					W1			48	406	3/0-0-1-0	При перевозке груза в стеклянной таре: "Спускать с горки осторожно"	2441	ТИТАНА ТРИХЛОРИД ПИРОФОРНЫЙ или ТИТАНА ТРИХЛОРИДА СМЕСЬ ПИРОФОРНАЯ
2442	ТРИХЛОРАЦЕТИЛХЛОРИД	8	C3	II	8		LQ22	P001		MP15	T7	TP2	L4BN					X80	803	3/1-1*-1-1	При перевозке груза в стеклянной таре: "Спускать с горки осторожно"	2442	ТРИХЛОРАЦЕТИЛХЛОРИД
2443	ВАНАДИЯ ОКСИТРИХЛОРИД	8	C1	II	8		LQ22	P001 IBC02		MP15	T7	TP2	L4BN					80	801	-	При перевозке груза в стеклянной таре: "Спускать с горки осторожно"	2443	ВАНАДИЯ ОКСИТРИХЛОРИД

2444	ВАНАДИЯ ТЕТРАХЛОРИД	8	C1	I	8		LQ20	P802		MP8 MP17	T10	TP2	L10BH	TE1				X88	801	0-0-1-0	При перевозке груза в стеклянной таре: "Спускать с горки осторожно"	2444	ВАНАДИЯ ТЕТРАХЛОРИД
2445	ЛИТИЯ АЛКИЛЫ	4.2	SW	I	4.2+4.3	274	LQ0	P400 PR1		MP2	T21	TP2 TP7	L21DH	TU4 TU14 TU22 TC1 TE1 TE21 TM1	W1			X333	409	3/1-1*-1-1	При перевозке груза в стеклянной таре: "Спускать с горки осторожно"	2445	ЛИТИЯ АЛКИЛЫ
2446	НИТРОКРЕЗОЛЫ жидкие	6.1	T1	III	6.1		LQ19	P001 IBC03 LP01 R001		MP15	T4	TP1	L4BH	TU15 TE1 TE15			CW13 CW28 CW31	60	608	-	При перевозке груза в стеклянной таре: "Спускать с горки осторожно"	2446	НИТРОКРЕЗОЛЫ жидкие
2446	НИТРОКРЕЗОЛЫ твердые	6.1	T2	III	6.1		LQ9	P002 IBC08 LP02 R001	B3	MP10			SGAH L4BH	TU15 TE1 TE15		VW9	CW13 CW28 CW31	60	608	-	При перевозке груза в стеклянной таре: "Спускать с горки осторожно"	2446	НИТРОКРЕЗОЛЫ твердые
2447	ФОСФОР БЕЛЫЙ РАСПЛАВЛЕННЫЙ	4.2	ST3	I	4.2+6.1		LQ0				T21	TP3 TP7 TP26	L10DH(+)	TU14 TU16 TU21 TE3 TE21				446	406	3/1-1*-1-1	Не спускать с горки	2447	ФОСФОР БЕЛЫЙ РАСПЛАВЛЕННЫЙ
2448	СЕРА РАСПЛАВЛЕННАЯ	4.1	F3	III	4.1	538	LQ0				T1	TP3	LGBV(+)	TU27 TE4 TE6				44	404	0-0-1-0	-	2448	СЕРА РАСПЛАВЛЕННАЯ
2451	АЗОТА ТРИФТОРИД СЖАТЫЙ	2	1O		2.2+5.1(+13)		LQ0	P200		MP9			CxBN(M)	TU50			CW9 CW10	25	203	1-1*-1-1	Спускать с горки осторожно	2451	АЗОТА ТРИФТОРИД СЖАТЫЙ
2452	ЭТИЛАЦЕТИЛЕН СТАБИЛИЗИРОВАННЫЙ	2	2F		2.1(+13)		LQ0	P200		MP9			PxBN(M)	TM6			CW9 CW10	239				2452	ЭТИЛАЦЕТИЛЕН СТАБИЛИЗИРОВАННЫЙ
2453	ЭТИЛФТОРИД (ГАЗ РЕФРИЖЕРАТОРНЫЙ R 161)	2	2F		2.1(+13)		LQ0	P200		MP9			PxBN(M)	TM6			CW9 CW10	23				2453	ЭТИЛФТОРИД (ГАЗ РЕФРИЖЕРАТОРНЫЙ R 161)
2454	МЕТИЛФТОРИД (ГАЗ РЕФРИЖЕРАТОРНЫЙ R 41)	2	2F		2.1(+13)		LQ0	P200		MP9			PxBN(M)	TM6 TU50			CW9 CW10	23				2454	МЕТИЛФТОРИД (ГАЗ РЕФРИЖЕРАТОРНЫЙ R 41)
2455	МЕТИЛНИТРИТ	2	2A	ПЕРЕВОЗКА ЗАПРЕЩЕНА									ПЕРЕВОЗКА ЗАПРЕЩЕНА									2455	МЕТИЛНИТРИТ
2456	2-ХЛОРПРОПЕН	3	F1	I	3		LQ3	P001		MP7 MP17	T11	TP2	L4BN					33	304	3/0-0-1-0	При перевозке груза в стеклянной таре: "Спускать с горки осторожно"	2456	2-ХЛОРПРОПЕН

2457	2,3-ДИМЕТИЛБУТАН	3	F1	II	3		LQ4	P001 IBC02 R001		MP19	T7	TP1	LGBF					33	305	3/0-0-1-0	При перевозке груза в стеклянной таре: "Спускать с горки осторожно"	2457	2,3-ДИМЕТИЛБУТАН
2458	ГЕКСАДИЕНЫ	3	F1	II	3		LQ4	P001 IBC02 R001		MP19	T4	TP1	LGBF					33	305	3/0-0-1-0	При перевозке груза в стеклянной таре: "Спускать с горки осторожно"	2458	ГЕКСАДИЕНЫ
2459	2-МЕТИЛБУТЕН-1	3	F1	I	3		LQ3	P001		MP7 MP17	T11	TP2	L4BN					33	301	3/0-0-1-0	При перевозке груза в стеклянной таре: "Спускать с горки осторожно"	2459	2-МЕТИЛБУТЕН-1
2460	2-МЕТИЛБУТЕН-2	3	F1	II	3		LQ4	P001 IBC02	B8	MP19	T7	TP1	L1,5BN					33	305	3/0-0-1-0	При перевозке груза в стеклянной таре: "Спускать с горки осторожно"	2460	2-МЕТИЛБУТЕН-2
2461	МЕТИЛПЕНТАДИЕН	3	F1	II	3		LQ4	P001 IBC02 R001		MP19	T4	TP1	LGBF					33	305	3/0-0-1-0	При перевозке груза в стеклянной таре: "Спускать с горки осторожно"	2461	МЕТИЛПЕНТАДИЕН
2463	АЛЮМИНИЯ ГИДРИД	4.3	W2	I	4.3		LQ0	P403		MP2					W1		CW23	X423	409	0-0-1-0	При перевозке груза в стеклянной таре: "Спускать с горки осторожно"	2463	АЛЮМИНИЯ ГИДРИД
2464	БЕРИЛЛИЯ НИТРАТ	5.1	OT2	II	5.1+6.1		LQ11	P002 IBC08	B4	MP2			SGAN	TU3	W11		CW24 CW28	56	503	-	При перевозке груза в стеклянной таре: "Спускать с горки осторожно"	2464	БЕРИЛЛИЯ НИТРАТ
2465	КИСЛОТА ДИХЛОРИЗОЦИАНУРОВАЯ СУХАЯ или КИСЛОТЫ ДИХЛОРИЗОЦИАНУРОВОЙ СОЛИ	5.1	O2	II	5.1	135	LQ11	P002 IBC08	B4	MP10			SGAN	TU3			CW24	50	501	-	При перевозке груза в стеклянной таре: "Спускать с горки осторожно"	2465	КИСЛОТА ДИХЛОРИЗОЦИАНУРОВАЯ СУХАЯ или КИСЛОТЫ ДИХЛОРИЗОЦИАНУРОВОЙ СОЛИ

2466	КАЛИЯ СУПЕРОКСИД	5.1	O2	I	5.1		LQ0	P503 IBC06		MP2					W10 W12		CW24	55	501	-	При перевозке груза в стеклянной таре: "Спускать с горки осторожно"	2466	КАЛИЯ СУПЕРОКСИД
2468	КИСЛОТА ТРИХЛОРИЗОЦИАНУРОВАЯ СУХАЯ	5.1	O2	II	5.1		LQ11	P002 IBC08	B4	MP10			SGAN	TU3			CW24	50	501	-	При перевозке груза в стеклянной таре: "Спускать с горки осторожно"	2468	КИСЛОТА ТРИХЛОРИЗОЦИАНУРОВАЯ СУХАЯ
2469	ЦИНКА БРОМАТ	5.1	O2	III	5.1		LQ12	P002 IBC08 LP02 R001	B3	MP10			SGAV	TU3		VW8	CW24	50	501		При перевозке груза в стеклянной таре: "Спускать с горки осторожно"	2469	ЦИНКА БРОМАТ
2470	ФЕНИЛАЦЕТОНИТРИЛ ЖИДКИЙ	6.1	T1	III	6.1		LQ19	P001 IBC03 LP01 R001		MP15	T4	TP1	L4BH	TU15 TE1 TE15			CW13 CW28 CW31	60	608	-	При перевозке груза в стеклянной таре: "Спускать с горки осторожно"	2470	ФЕНИЛАЦЕТОНИТРИЛ ЖИДКИЙ
2471	ОСМИЯ ТЕТРАОКСИД	6.1	T5	I	6.1		LQ0	P002 IBC07	PP30	MP18			S10AH	TU15 TE1	W10 W12		CW13 CW28 CW31	66	621	1-1*-1-1	-	2471	ОСМИЯ ТЕТРАОКСИД
2473	НАТРИЯ АРСАНИЛАТ	6.1	T3	III	6.1		LQ9	P002 IBC08 LP02 R001	B3	MP10			SGAH L4BH	TU15 TE1 TE15		VW9	CW13 CW28 CW31	60	626	-	При перевозке груза в стеклянной таре: "Спускать с горки осторожно"	2473	НАТРИЯ АРСАНИЛАТ
2474	ТИОФОСГЕН	6.1	T1	II	6.1	279	LQ17	P001		MP15	T7	TP2	L4BH	TU15 TE1 TE15			CW13 CW28 CW31	60	612	-	-	2474	ТИОФОСГЕН
2475	ВАНАДИЯ ТРИХЛОРИД	8	C2	III	8		LQ24	P002 IBC08 LP02 R001	B3	MP10			SGAV			VW9		80	806	-	При перевозке груза в стеклянной таре: "Спускать с горки осторожно"	2475	ВАНАДИЯ ТРИХЛОРИД
2477	МЕТИЛИЗОТИОЦИАНАТ	6.1	TF1	I	6.1+3		LQ0	P001		MP8 MP17	T14	TP2 TP13	L10CH	TU14 TU15 TE1 TE21			CW13 CW28 CW31	663	609	3/0-0-1-0	-	2477	МЕТИЛИЗОТИОЦИАНАТ

2478	ИЗОЦИАНАТЫ ЛЕГКОВОСПЛАМЕНЯЮЩИЕСЯ ЯДОВИТЫЕ, Н.У.К., или ИЗОЦИАНАТА РАСТВОР ЛЕГКОВОСПЛАМЕНЯЮЩИЙСЯ ЯДОВИТЫЙ, Н.У.К.	3	FT1	II	3+6.1	274 539	LQ0	P001 IBC02		MP19	T11	TP2 TP13 TP27	L4BH	TU15 TE1 TE15			CW13 CW28	336	333	3/0-0-1-0	При перевозке груза в стеклянной таре: "Спускать с горки осторожно"	2478	ИЗОЦИАНАТЫ ЛЕГКОВОСПЛАМЕНЯЮЩИЕСЯ ЯДОВИТЫЕ, Н.У.К., или ИЗОЦИАНАТА РАСТВОР ЛЕГКОВОСПЛАМЕНЯЮЩИЙСЯ ЯДОВИТЫЙ, Н.У.К.
2478	ИЗОЦИАНАТЫ ЛЕГКОВОСПЛАМЕНЯЮЩИЕСЯ ЯДОВИТЫЕ, Н.У.К., или ИЗОЦИАНАТА РАСТВОР ЛЕГКОВОСПЛАМЕНЯЮЩИЙСЯ ЯДОВИТЫЙ, Н.У.К.	3	FT1	III	3+6.1	274	LQ7	P001 IBC03 R001		MP19	T7	TP1 TP13 TP28	L4BH	TU15 TE1 TE15			CW13 CW28	36	333	3/0-0-1-0	При перевозке груза в стеклянной таре: "Спускать с горки осторожно"	2478	ИЗОЦИАНАТЫ ЛЕГКОВОСПЛАМЕНЯЮЩИЕСЯ ЯДОВИТЫЕ, Н.У.К., или ИЗОЦИАНАТА РАСТВОР ЛЕГКОВОСПЛАМЕНЯЮЩИЙСЯ ЯДОВИТЫЙ, Н.У.К.
2480	МЕТИЛИЗОЦИАНАТ	6.1	TF1	I	6.1+3		LQ0	P601 PR5		MP2							CW13 CW28 CW31	663	322	3/1-1*-1-1	При перевозке груза в стеклянной таре: "Спускать с горки осторожно"	2480	МЕТИЛИЗОЦИАНАТ
2481	ЭТИЛИЗОЦИАНАТ	3	FT1	I	3+6.1		LQ0	P601 PR5		MP2	T14	TP2 TP13					CW13 CW28	336	322	3/0-0-1-0	При перевозке груза в стеклянной таре: "Спускать с горки осторожно"	2481	ЭТИЛИЗОЦИАНАТ
2482	н-ПРОПИЛИЗОЦИАНАТ	6.1	TF1	I	6.1+3		LQ0	P001		MP8 MP17	T14	TP2 TP13	L10CH	TU14 TU15 TE1 TE21			CW13 CW28 CW31	663	322	3/1-1*-1-1	Спускать с горки осторожно	2482	н-ПРОПИЛИЗОЦИАНАТ
2483	ИЗОПРОПИЛИЗОЦИАНАТ	3	FT1	I	3+6.1		LQ0	P001		MP7 MP17	T14	TP2 TP13	L10CH	TU14 TU15 TE1 TE21			CW13 CW28	336	322	3/0-0-1-0	При перевозке груза в стеклянной таре: "Спускать с горки осторожно"	2483	ИЗОПРОПИЛИЗОЦИАНАТ
2484	трет-БУТИЛИЗОЦИАНАТ	6.1	TF1	I	6.1+3		LQ0	P001		MP8 MP17	T14	TP2 TP13	L10CH	TU14 TU15 TE1 TE21			CW13 CW28 CW31	663	322	3/1-1*-1-1	Спускать с горки осторожно	2484	трет-БУТИЛИЗОЦИАНАТ
2485	н-БУТИЛИЗОЦИАНАТ	6.1	TF1	I	6.1+3		LQ0	P001		MP8 MP17	T14	TP2 TP13	L10CH	TU14 TU15 TE1 TE21			CW13 CW28 CW31	663	322	3/1-1*-1-1	Спускать с горки осторожно	2485	н-БУТИЛИЗОЦИАНАТ
2486	ИЗОБУТИЛИЗОЦИАНАТ	3	FT1	II	3+6.1		LQ0	P001		MP19	T8	TP2 TP13	L4BH	TU15 TE1 TE15			CW13 CW28	336	322	3/0-0-1-0	При перевозке груза в стеклянной таре: "Спускать с горки осторожно"	2486	ИЗОБУТИЛИЗОЦИАНАТ
2487	ФЕНИЛИЗОЦИАНАТ	6.1	TF1	I	6.1+3		LQ0	P001		MP8 MP17	T14	TP2 TP13	L10CH	TU14 TU15 TE1 TE21			CW13 CW28 CW31	663	609	3/0-0-1-0	-	2487	ФЕНИЛИЗОЦИАНАТ

2488	ЦИКЛОГЕКСИЛИЗОЦИАНАТ	6.1	TF1	I	6.1+3		LQ0	P001		MP8 MP17	T14	TP2 TP13	L10CH	TU14 TU15 TE1 TE21			CW13 CW28 CW31	663	609	3/0-0-1-0	-	2488	ЦИКЛОГЕКСИЛИЗОЦИАНАТ
2490	ЭФИР ДИХЛОРДИИЗОПРОПИЛОВЫЙ	6.1	T1	II	6.1		LQ17	P001 IBC02		MP15	T7	TP2	L4BH	TU15 TE1 TE15			CW13 CW28 CW31	60	606	-	-	2490	ЭФИР ДИХЛОРДИИЗОПРОПИЛОВЫЙ
2491	ЭТАНОЛАМИН или ЭТАНОЛАМИНА РАСТВОР	8	C7	III	8		LQ19	P001 IBC03 LP01 R001		MP15	T4	TP1	L4BN					80	807	-	При перевозке груза в стеклянной таре: "Спускать с горки осторожно"	2491	ЭТАНОЛАМИН или ЭТАНОЛАМИНА РАСТВОР
																				-	-		
2493	ГЕКСАМЕТИЛЕНИМИН	3	FC	II	3+8		LQ4	P001 IBC02		MP19	T7	TP1	L4BH	TE1 TE15				338	311	3/0-0-1-0	При перевозке груза в стеклянной таре: "Спускать с горки осторожно"	2493	ГЕКСАМЕТИЛЕНИМИН
2495	ИОДА ПЕНТАФТОРИД	5.1	OTC	I	5.1+6.1+8		LQ0	P200		MP2			L10DH	TU3 TE16			CW24 CW28	568	504	0-0-1-0	При перевозке груза в стеклянной таре: "Спускать с горки осторожно"	2495	ИОДА ПЕНТАФТОРИД
2496	АНГИДРИД ПРОПИОНОВЫЙ	8	C3	III	8		LQ19	P001 IBC03 LP01 R001		MP15	T4	TP1	L4BN					80	803	-	При перевозке груза в стеклянной таре: "Спускать с горки осторожно"	2496	АНГИДРИД ПРОПИОНОВЫЙ
2498	1,2,3,6-ТЕТРАГИДРОБЕНЗАЛЬДЕГИД	3	F1	III	3		LQ7	P001 IBC03 LP01 R001		MP19	T2	TP1	LGBF					30	316	3/0-0-1-0	При перевозке груза в стеклянной таре: "Спускать с горки осторожно"	2498	1,2,3,6-ТЕТРАГИДРОБЕНЗАЛЬДЕГИД
2501	ТРЕТ(1-АЗИРИДИНИЛ) ФОСФИНОКСИДА РАСТВОР	6.1	T1	II	6.1		LQ17	P001 IBC02		MP15	T7	TP2	L4BH	TU15 TE1 TE15			CW13 CW28 CW31	60	614	-	При перевозке груза в стеклянной таре: "Спускать с горки осторожно"	2501	ТРЕТ(1-АЗИРИДИНИЛ) ФОСФИНОКСИДА РАСТВОР
2501	ТРЕТ(1-АЗИРИДИНИЛ) ФОСФИНОКСИДА РАСТВОР	6.1	T1	III	6.1		LQ19	P001 IBC03 LP01 R001		MP15	T4	TP1	L4BH	TU15 TE1 TE15			CW13 CW28 CW31	60	614	-	При перевозке груза в стеклянной таре: "Спускать с горки осторожно"	2501	ТРЕТ(1-АЗИРИДИНИЛ) ФОСФИНОКСИДА РАСТВОР

2502	ВАЛЕРИЛХЛОРИД	8	CF1	II	8+3		LQ22	P001 IBC02		MP15	T7	TP2	L4BN					83	803	3/0-0-1-0	При перевозке груза в стеклянной таре: "Спускать с горки осторожно"	2502	ВАЛЕРИЛХЛОРИД
2503	ЦИРКОНИЯ ТЕТРАХЛОРИД	8	C2	III	8		LQ24	P002 IBC08 LP02 R001	B3	MP10			SGAV			VW9		80	806	-	При перевозке груза в стеклянной таре: "Спускать с горки осторожно"	2503	ЦИРКОНИЯ ТЕТРАХЛОРИД
2504	ТЕТРАБРОМЭТАН	6.1	T1	III	6.1		LQ19	P001 IBC03 LP01 R001		MP15	T4	TP1	L4BH	TU15 TE1 TE15			CW13 CW28 CW31	60	605	-	При перевозке груза в стеклянной таре: "Спускать с горки осторожно"	2504	ТЕТРАБРОМЭТАН
2505	АММОНИЯ ФТОРИД	6.1	T5	III	6.1		LQ9	P002 IBC08 LP02 R001	B3	MP10			SGAH	TU15 TE1 TE15		VW9	CW13 CW28 CW31	60	621	-	При перевозке груза в стеклянной таре: "Спускать с горки осторожно"	2505	АММОНИЯ ФТОРИД
2506	АММОНИЯ ГИДРОСУЛЬФАТ	8	C2	II	8		LQ23	P002 IBC08	B4	MP10			SGAV		W11	VW9		80	806	-	При перевозке груза в стеклянной таре: "Спускать с горки осторожно"	2506	АММОНИЯ ГИДРОСУЛЬФАТ
2507	КИСЛОТА ХЛОРПЛАТИНОВАЯ ТВЕРДАЯ	8	C2	III	8		LQ24	P002 IBC08 LP02 R001	B3	MP10			SGAV			VW9		80	806	-	При перевозке груза в стеклянной таре: "Спускать с горки осторожно"	2507	КИСЛОТА ХЛОРПЛАТИНОВАЯ ТВЕРДАЯ
2508	МОЛИБДЕНА ПЕНТАХЛОРИД	8	C2	III	8		LQ24	P002 IBC08 LP02 R001	B3	MP10			SGAV			VW9		80	806	205		2508	МОЛИБДЕНА ПЕНТАХЛОРИД
2509	КАЛИЯ ГИДРОСУЛЬФАТ	8	C2	II	8		LQ23	P002 IBC08	B4	MP10			SGAV		W11	VW9		80	806		При перевозке груза в стеклянной таре: "Спускать с горки осторожно"	2509	КАЛИЯ ГИДРОСУЛЬФАТ

2511	КИСЛОТЫ 2-ХЛОРПРОПИОНОВОЙ РАСТВОР	8	C3	III	8		LQ19	P001 IBC03 LP01 R001		MP15	T4	TP2	L4BN					80	803	-	При перевозке груза в стеклянной таре: "Спускать с горки осторожно"	2511	КИСЛОТЫ 2-ХЛОРПРОПИОНОВОЙ РАСТВОР
2511	КИСЛОТА 2-ХЛОРПРОПИОНОВАЯ	8	C4	III	8		LQ24	P002 IBC08 LP02 R001	B3	MP10	T4	TP2	SGAV L4BN			VW9		80	803	-	При перевозке груза в стеклянной таре: "Спускать с горки осторожно"	2511	КИСЛОТА 2-ХЛОРПРОПИОНОВАЯ
2512	АМИНОФЕНОЛЫ (о-, м-, п-)	6.1	T2	III	6.1	279	LQ9	P002 IBC08 LP02 R001	B3	MP10			SGAH L4BH	TU15 TE1 TE15		VW9	CW13 CW28 CW31	60	616	- -	При перевозке груза в стеклянной таре: "Спускать с горки осторожно" -	2512	АМИНОФЕНОЛЫ (о-, м-, п-)
2513	БРОМАЦЕТИЛБРОМИД	8	C3	II	8		LQ22	P001 IBC02		MP15	T8	TP2 TP12	L4BN					X80	803	3/1-1*-1-1	При перевозке груза в стеклянной таре: "Спускать с горки осторожно"	2513	БРОМАЦЕТИЛБРОМИД
2514	БРОМБЕНЗОЛ	3	F1	III	3		LQ7	P001 IBC03 LP01 R001		MP19	T2	TP1	LGBF					30	318	3/0-0-1-0	При перевозке груза в стеклянной таре: "Спускать с горки осторожно"	2514	БРОМБЕНЗОЛ
2515	БРОМОФОРМ	6.1	T1	III	6.1		LQ19	P001 IBC03 LP01 R001		MP15	T4	TP1	L4BH	TU15 TE1 TE15			CW13 CW28 CW31	60	605	-	При перевозке груза в стеклянной таре: "Спускать с горки осторожно"	2515	БРОМОФОРМ
2516	УГЛЕРОДА ТЕТРАБРОМИД	6.1	T2	III	6.1		LQ9	P002 IBC08 LP02 R001	B3	MP10			L4BH SGAH	TU15 TE1 TE15		VW9	CW13 CW28 CW31	60	605	-	При перевозке груза в стеклянной таре: "Спускать с горки осторожно"	2516	УГЛЕРОДА ТЕТРАБРОМИД

2517	1-ХЛОР-1,1-ДИФТОРЭТАН (ГАЗ РЕФРИЖЕРАТОРНЫЙ R 142b)	2	2F		2.1(+13)		LQ0	P200		MP9	T50		PxBN(M)	TM6			CW9 CW10	23	205	0-0-1-0/ 0-0-3-0	При перевозке груза в стеклянной таре: "Спускать с горки осторожно"/ С горки не спускать	2517	1-ХЛОР-1,1-ДИФТОРЭТАН (ГАЗ РЕФРИЖЕРАТОРНЫЙ R 142b)
2518	1,5,9-ЦИКЛОДОДЕКАТРИЕН	6.1	T1	III	6.1		LQ19	P001 IBC03 LP01 R001		MP15	T4	TP1	L4BH	TU15 TE1 TE15			CW13 CW28 CW31	60	901	-	-	2518	1,5,9-ЦИКЛОДОДЕКАТРИЕН
2520	ЦИКЛООКТАДИЕНЫ	3	F1	III	3		LQ7	P001 IBC03 LP01 R001		MP19	T2	TP1	LGBF					30	315	3/0-0-1-0	При перевозке груза в стеклянной таре: "Спускать с горки осторожно"	2520	ЦИКЛООКТАДИЕНЫ
2521	ДИКЕТЕН СТАБИЛИЗИРОВАННЫЙ	6.1	TF1	I	6.1+3		LQ0	P001		MP8 MP17	T14	TP2 TP13	L10CH	TU14 TU15 TE1 TE21			CW13 CW28 CW31	663	320	3/0-0-1-0	При перевозке груза в стеклянной таре: "Спускать с горки осторожно"	2521	ДИКЕТЕН СТАБИЛИЗИРОВАННЫЙ
2522	2-ДИМЕТИЛАМИНОЭТИЛМЕТАКРИЛАТ	6.1	T1	II	6.1		LQ17	P001 IBC02		MP15	T7	TP2	L4BH	TU15 TE1 TE15			CW13 CW28 CW31	69	608	-	-	2522	2-ДИМЕТИЛАМИНОЭТИЛМЕТАКРИЛАТ
2524	ЭТИЛОРТОФОРМИАТ	3	F1	III	3		LQ7	P001 IBC03 LP01 R001		MP19	T2	TP1	LGBF					30	316	3/0-0-1-0	При перевозке груза в стеклянной таре: "Спускать с горки осторожно"	2524	ЭТИЛОРТОФОРМИАТ
2525	ЭТИЛОКСАЛАТ	6.1	T1	III	6.1		LQ19	P001 IBC03 LP01 R001		MP15	T4	TP1	L4BH	TU15 TE1 TE15			CW13 CW28 CW31	60	607	-	При перевозке груза в стеклянной таре: "Спускать с горки осторожно"	2525	ЭТИЛОКСАЛАТ
2526	ФУРФУРИЛАМИН	3	FC	III	3+8		LQ7	P001 IBC03 R001		MP19	T4	TP1	L4BN					38	325	3/0-0-1-0	При перевозке груза в стеклянной таре: "Спускать с горки осторожно"	2526	ФУРФУРИЛАМИН
2527	ИЗОБУТИЛАКРИЛАТ СТАБИЛИЗИРОВАННЫЙ	3	F1	III	3		LQ7	P001 IBC03 LP01 R001		MP19	T2	TP1	LGBF					39	316	3/1-1*-1-1	Спускать с горки осторожно	2527	ИЗОБУТИЛАКРИЛАТ СТАБИЛИЗИРОВАННЫЙ

2528	ИЗОБУТИЛИЗОБУТИРАТ	3	F1	III	3		LQ7	P001 IBC03 LP01 R001		MP19	T2	TP1	LGBF					30	316	3/0-0-1-0	При перевозке груза в стеклянной таре: "Спускать с горки осторожно"	2528	ИЗОБУТИЛИЗОБУТИРАТ
2529	КИСЛОТА ИЗОМАСЛЯНАЯ	3	FC	III	3+8		LQ7	P001 IBC03 R001		MP19	T4	TP1	L4BN					38	320	3/0-0-1-0	При перевозке груза в стеклянной таре: "Спускать с горки осторожно"	2529	КИСЛОТА ИЗОМАСЛЯНАЯ
2531	КИСЛОТА МЕТАКРИЛОВАЯ СТАБИЛИЗИРОВАННАЯ	8	C3	II	8		LQ22	P001 IBC02 LP01		MP15	T7	TP1 TP18 TP30	L4BN					89	803	-	При перевозке груза в стеклянной таре: "Спускать с горки осторожно"	2531	КИСЛОТА МЕТАКРИЛОВАЯ СТАБИЛИЗИРОВАННАЯ
2533	МЕТИЛТРИХЛОРАЦЕТАТ	6.1	T1	III	6.1		LQ19	P001 IBC03 LP01 R001		MP15	T4	TP1	L4BH	TU15 TE1 TE15			CW13 CW28 CW31	60	606	-	При перевозке груза в стеклянной таре: "Спускать с горки осторожно"	2533	МЕТИЛТРИХЛОРАЦЕТАТ
2534	МЕТИЛХЛОРСИЛАН	2	2TFC		2.3+2.1+8		LQ0	P200		MP9							CW9 CW10	263	210	3/1-1*-1-1	Не спускать с горки	2534	МЕТИЛХЛОРСИЛАН
2535	4-МЕТИЛМОРФОЛИН (N-МЕТИЛМОРФОЛИН)	3	FC	II	3+8		LQ4	P001 IBC02		MP19	T7	TP1	L4BH	TE1 TE15				338	311	3/0-0-1-0	При перевозке груза в стеклянной таре: "Спускать с горки осторожно"	2535	4-МЕТИЛМОРФОЛИН (N-МЕТИЛМОРФОЛИН)
2536	МЕТИЛТЕТРАГИДРОФУРАН	3	F1	II	3		LQ4	P001 IBC02 R001		MP19	T4	TP1	LGBF					33	306	3/0-0-1-0	При перевозке груза в стеклянной таре: "Спускать с горки осторожно"	2536	МЕТИЛТЕТРАГИДРОФУРАН
2538	НИТРОНАФТАЛИН	4.1	F1	III	4.1		LQ9	P002 IBC08 LP02 R001	B3	MP10			SGAV		W1	VW1		40	404	3/0-0-1-0	При перевозке груза в стеклянной таре: "Спускать с горки осторожно"	2538	НИТРОНАФТАЛИН

2541	ТЕРПИНОЛЕН	3	F1	III	3		LQ7	P001 IBC03 LP01 R001		MP19	T2	TP1	LGBF					30	317	3/0-0-1-0	При перевозке груза в стеклянной таре: "Спускать с горки осторожно"	2541	ТЕРПИНОЛЕН
2542	ТРИБУТИЛАМИН	6.1	T1	II	6.1		LQ17	P001 IBC02		MP15	T7	TP2	L4BH	TU15 TE1 TE15			CW13 CW28 CW31	60	807	-	При перевозке груза в стеклянной таре: "Спускать с горки осторожно"	2542	ТРИБУТИЛАМИН
2545	ГАФНИЙ — ПОРОШОК СУХОЙ	4.2	S4	I	4.2	540	LQ0	P404		MP13					W1			43	405	3/0-0-1-0	При перевозке груза в стеклянной таре: "Спускать с горки осторожно"	2545	ГАФНИЙ — ПОРОШОК СУХОЙ
2545	ГАФНИЙ — ПОРОШОК СУХОЙ	4.2	S4	II	4.2	540	LQ0	P410 IBC06		MP14			SGAN		W1 W12			40	405	3/0-0-1-0	При перевозке груза в стеклянной таре: "Спускать с горки осторожно"	2545	ГАФНИЙ — ПОРОШОК СУХОЙ
2545	ГАФНИЙ — ПОРОШОК СУХОЙ	4.2	S4	III	4.2	540	LQ0	P002 IBC08 LP02 R001	B3	MP14			SGAN		W1	VW4		40	405	3/0-0-1-0	При перевозке груза в стеклянной таре: "Спускать с горки осторожно"	2545	ГАФНИЙ — ПОРОШОК СУХОЙ
2546	ТИТАН — ПОРОШОК СУХОЙ	4.2	S4	I	4.2	540	LQ0	P404		MP13					W1			43	405	3/0-0-1-0	-	2546	ТИТАН — ПОРОШОК СУХОЙ
2546	ТИТАН — ПОРОШОК СУХОЙ	4.2	S4	II	4.2	540	LQ0	P410 IBC06		MP14			SGAN		W1 W12			40	405	3/0-0-1-0	-	2546	ТИТАН — ПОРОШОК СУХОЙ
2546	ТИТАН — ПОРОШОК СУХОЙ	4.2	S4	III	4.2	540	LQ0	P002 IBC08 LP02 R001	B3	MP14			SGAN		W1	VW4		40	405	3/0-0-1-0	-	2546	ТИТАН — ПОРОШОК СУХОЙ
2547	НАТРИЯ СУПЕРОКСИД	5.1	O2	I	5.1		LQ0	P503 IBC06		MP2					W10 W12		CW24	55	501	-	При перевозке груза в стеклянной таре: "Спускать с горки осторожно"	2547	НАТРИЯ СУПЕРОКСИД
2548	ХЛОРА ПЕНТАФТОРИД	2	2TOC		2.3+5.1+8		LQ0	P200		MP9							CW9 CW10	265				2548	ХЛОРА ПЕНТАФТОРИД
2552	ГЕКСАФТОРАЦЕТОНГИДРАТ	6.1	T1	II	6.1		LQ17	P001 IBC02		MP15	T7	TP2	L4BH	TU15 TE1 TE15			CW13 CW28 CW31	60	625	-	-	2552	ГЕКСАФТОРАЦЕТОНГИДРАТ

2554	МЕТИЛАЛЛИЛХЛОРИД	3	F1	II	3		LQ4	P001 IBC02 R001		MP19	T4	TP1 TP13	LGBF					33	312	3/0-0-1-0 0-0-1-0	При перевозке груза в стеклянной таре: "Спускать с горки осторожно" -	2554	МЕТИЛАЛЛИЛХЛОРИД
2555	НИТРОЦЕЛЛЮЛОЗА, СОДЕРЖАЩАЯ ВОДУ (с массовой долей воды не менее 25%)	4.1	D	II	4.1	541	LQ0	P406		MP2					W1			40	402	3/0-0-1-0	При перевозке груза в стеклянной таре: "Спускать с горки осторожно"	2555	НИТРОЦЕЛЛЮЛОЗА, СОДЕРЖАЩАЯ ВОДУ (с массовой долей воды не менее 25%)
2556	НИТРОЦЕЛЛЮЛОЗА, СОДЕРЖАЩАЯ СПИРТ (с массовой долей спирта не менее 25% и азота не более 12,6% на сухую массу)	4.1	D	II	4.1	541	LQ0	P406		MP2					W1			40	402	3/0-0-1-0	При перевозке груза в стеклянной таре: "Спускать с горки осторожно"	2556	НИТРОЦЕЛЛЮЛОЗА, СОДЕРЖАЩАЯ СПИРТ (с массовой долей спирта не менее 25% и азота не более 12,6% на сухую массу)
2557	НИТРОЦЕЛЛЮЛОЗА с массовой долей азота не более 12,6% на сухую массу — СМЕСЬ С или БЕЗ ПЛАСТИФИЦИРУЮЩЕГО ВЕЩЕСТВА или СМЕСЬ С или БЕЗ ПИГМЕНТА	4.1	D	II	4.1	241 541	LQ0	P406		MP2					W1			40	402	3/0-0-1-0	При перевозке груза в стеклянной таре: "Спускать с горки осторожно"	2557	НИТРОЦЕЛЛЮЛОЗА с массовой долей азота не более 12,6% на сухую массу — СМЕСЬ С или БЕЗ ПЛАСТИФИЦИРУЮЩЕГО ВЕЩЕСТВА или СМЕСЬ С или БЕЗ ПИГМЕНТА
2558	ЭПИБРОМГИДРИН	6.1	TF1	I	6.1+3		LQ0	P001		MP8 MP17	T14	TP2 TP13	L10CH	TU14 TU15 TE1 TE21			CW13 CW28 CW31	663	312	3/1-1*-1-1	Спускать с горки осторожно	2558	ЭПИБРОМГИДРИН
2560	2-МЕТИЛПЕНТАНОЛ-2	3	F1	III	3		LQ7	P001 IBC03 LP01 R001		MP19	T2	TP1	LGBF					30	316	3/0-0-1-0	При перевозке груза в стеклянной таре: "Спускать с горки осторожно"	2560	2-МЕТИЛПЕНТАНОЛ-2
2561	3-МЕТИЛБУТЕН-1	3	F1	I	3		LQ3	P001		MP7 MP17	T11	TP2	L4BN					33	301	3/0-0-1-0	При перевозке груза в стеклянной таре: "Спускать с горки осторожно"	2561	3-МЕТИЛБУТЕН-1
2564	КИСЛОТЫ ТРИХЛОРУКСУСНОЙ РАСТВОР	8	C3	II	8		LQ22	P001 IBC02		MP15	T7	TP2	L4BN					80	803	-	При перевозке груза в стеклянной таре: "Спускать с горки осторожно"	2564	КИСЛОТЫ ТРИХЛОРУКСУСНОЙ РАСТВОР

2564	КИСЛОТЫ ТРИХЛОРУКСУСНОЙ РАСТВОР	8	C3	III	8		LQ19	P001 IBC03 LP01 R001		MP15	T4	TP1	L4BN					80	803	-	При перевозке груза в стеклянной таре: "Спускать с горки осторожно"	2564	КИСЛОТЫ ТРИХЛОРУКСУСНОЙ РАСТВОР
2565	ДИЦИКЛОГЕКСИЛАМИН	8	C7	III	8		LQ19	P001 IBC03 LP01 R001		MP15	T4	TP1	L4BN					80	807	-	При перевозке груза в стеклянной таре: "Спускать с горки осторожно"	2565	ДИЦИКЛОГЕКСИЛАМИН
2567	НАТРИЯ ПЕНТАХЛОРФЕНОЛЯТ	6.1	T2	II	6.1		LQ18	P002 IBC08	B4	MP10			SGAH	TU15 TE1 TE15	W11		CW13 CW28 CW31	60	620	-	-	2567	НАТРИЯ ПЕНТАХЛОРФЕНОЛЯТ
2570	КАДМИЯ СОЕДИНЕНИЕ	6.1	T5	I	6.1	274 596	LQ0	P002 IBC07		MP18			S10AH L10CH	TU14 TU15 TE1 TE21	W10 W12		CW13 CW28 CW31	66	630	1-1*-1-1	-	2570	КАДМИЯ СОЕДИНЕНИЕ
2570	КАДМИЯ СОЕДИНЕНИЕ	6.1	T5	II	6.1	274 596	LQ18	P002 IBC08	B4	MP10			SGAH L4BH	TU15 TE1 TE15	W12		CW13 CW28 CW31	60	630	-	При перевозке груза в стеклянной таре: "Спускать с горки осторожно"	2570	КАДМИЯ СОЕДИНЕНИЕ
2570	КАДМИЯ СОЕДИНЕНИЕ	6.1	T5	III	6.1	274 596	LQ9	P002 IBC08 LP02 R001	B3	MP10			SGAH L4BH	TU15 TE1 TE15	W12	VW9	CW13 CW28 CW31	60	630	-	При перевозке груза в стеклянной таре: "Спускать с горки осторожно"	2570	КАДМИЯ СОЕДИНЕНИЕ
2571	КИСЛОТЫ АЛКИЛСЕРНЫЕ	8	C3	II	8		LQ22	P001 IBC02		MP15	T8	TP2 TP12 TP13 TP28	L4BN					80	803	- -	При перевозке груза в стеклянной таре: "Спускать с горки осторожно" -	2571	КИСЛОТЫ АЛКИЛСЕРНЫЕ
2572	ФЕНИЛГИДРАЗИН	6.1	T1	II	6.1		LQ17	P001 IBC02		MP15	T7	TP2	L4BH	TU15 TE1 TE15			CW13 CW28 CW31	60	616	- 0-0-1-0	- -	2572	ФЕНИЛГИДРАЗИН
2573	ТАЛЛИЯ (I) ХЛОРАТ	5.1	OT2	II	5.1+6.1		LQ11	P002 IBC06		MP2			SGAN	TU3	W11 W12		CW24 CW28	56	503	-	При перевозке груза в стеклянной таре: "Спускать с горки осторожно"	2573	ТАЛЛИЯ (I) ХЛОРАТ
2574	ТРИКРЕЗИЛФОСФАТ, содержащий более 3% ортоизомера	6.1	T1	II	6.1		LQ17	P001 IBC02		MP15	T7	TP2	L4BH	TU15 TE1 TE15			CW13 CW28 CW31	60	614	-	-	2574	ТРИКРЕЗИЛФОСФАТ, содержащий более 3% ортоизомера
2576	ФОСФОРА ОКСИБРОМИД РАСПЛАВЛЕННЫЙ	8	C1	II	8		LQ0				T7	TP3 TP13	L4BN					80	801	-	-	2576	ФОСФОРА ОКСИБРОМИД РАСПЛАВЛЕННЫЙ

2577	ФЕНИЛАЦЕТИЛХЛОРИД	8	C3	II	8		LQ22	P001 IBC02		MP15	T7	TP2	L4BN					80	804	-	При перевозке груза в стеклянной таре: "Спускать с горки осторожно"	2577	ФЕНИЛАЦЕТИЛХЛОРИД
2578	ФОСФОРА ТРИОКСИД	8	C2	III	8		LQ24	P002 IBC08 LP02 R001	B3	MP10			SGAV			VW9		80	806	-	При перевозке груза в стеклянной таре: "Спускать с горки осторожно"	2578	ФОСФОРА ТРИОКСИД
2579	ПИПЕРАЗИН	8	C8	III	8		LQ24	P002 IBC08 LP02 R001	B3	MP10	T4	TP1 TP30	SGAV L4BN			VW9		80	807	0-0-1-0 0-0-1-0	При перевозке груза в стеклянной таре: "Спускать с горки осторожно" -	2579	ПИПЕРАЗИН
2580	АЛЮМИНИЯ БРОМИДА РАСТВОР	8	C1	III	8		LQ19	P001 IBC03 LP01 R001		MP15	T4	TP1	L4BN					80	801	-	При перевозке груза в стеклянной таре: "Спускать с горки осторожно"	2580	АЛЮМИНИЯ БРОМИДА РАСТВОР
2581	АЛЮМИНИЯ ХЛОРИДА РАСТВОР	8	C1	III	8		LQ19	P001 IBC03 LP01 R001		MP15	T4	TP1	L4BN					80	801	- -	При перевозке груза в стеклянной таре: "Спускать с горки осторожно" -	2581	АЛЮМИНИЯ ХЛОРИДА РАСТВОР
2582	ЖЕЛЕЗА (III) ХЛОРИДА РАСТВОР	8	C1	III	8		LQ19	P001 IBC03 LP01 R001		MP15	T4	TP1	L4BN					80	801	- -	При перевозке груза в стеклянной таре: "Спускать с горки осторожно" -	2582	ЖЕЛЕЗА (III) ХЛОРИДА РАСТВОР
2583	АЛКИЛСУЛЬФОКИСЛОТЫ ТВЕРДЫЕ или АРИЛСУЛЬФОКИСЛОТЫ ТВЕРДЫЕ, содержащие более 5% свободной серной кислоты	8	C2	II	8	274	LQ23	P002 IBC08	B4	MP10			SGAN L4BN		W11			80	803	-	При перевозке груза в стеклянной таре: "Спускать с горки осторожно"	2583	АЛКИЛСУЛЬФОКИСЛОТЫ ТВЕРДЫЕ или АРИЛСУЛЬФОКИСЛОТЫ ТВЕРДЫЕ, содержащие более 5% свободной серной кислоты

2584	АЛКИЛСУЛЬФОКИСЛОТЫ ЖИДКИЕ или АРИЛСУЛЬФОКИСЛОТЫ ЖИДКИЕ, содержащие более 5% свободной серной кислоты	8	C1	II	8	274	LQ22	P001 IBC02		MP15	T8	TP2 TP12 TP13	L4BN					80	803	-	При перевозке груза в стеклянной таре: "Спускать с горки осторожно"	2584	АЛКИЛСУЛЬФОКИСЛОТЫ ЖИДКИЕ или АРИЛСУЛЬФОКИСЛОТЫ ЖИДКИЕ, содержащие более 5% свободной серной кислоты
2585	АЛКИЛСУЛЬФОКИСЛОТЫ ТВЕРДЫЕ или АРИЛСУЛЬФОКИСЛОТЫ ТВЕРДЫЕ, содержащие не более 5% свободной серной кислоты	8	C4	III	8	274	LQ24	P002 IBC08 LP02 R001	B3	MP10			SGAV			VW9		80	803	-	При перевозке груза в стеклянной таре: "Спускать с горки осторожно"	2585	АЛКИЛСУЛЬФОКИСЛОТЫ ТВЕРДЫЕ или АРИЛСУЛЬФОКИСЛОТЫ ТВЕРДЫЕ, содержащие не более 5% свободной серной кислоты
2586	АЛКИЛСУЛЬФОКИСЛОТЫ ЖИДКИЕ или АРИЛСУЛЬФОКИСЛОТЫ ЖИДКИЕ, содержащие не более 5% свободной серной кислоты	8	C3	III	8	274	LQ19	P001 IBC03 LP01 R001		MP15	T4	TP1	L4BN					80	803	- -	При перевозке груза в стеклянной таре: "Спускать с горки осторожно" -	2586	АЛКИЛСУЛЬФОКИСЛОТЫ ЖИДКИЕ или АРИЛСУЛЬФОКИСЛОТЫ ЖИДКИЕ, содержащие не более 5% свободной серной кислоты
2587	БЕНЗОХИНОН	6.1	T2	II	6.1		LQ18	P002 IBC08	B4	MP10			SGAH L4BH	TU15 TE1 TE15	W11		CW13 CW28 CW31	60	616	-	-	2587	БЕНЗОХИНОН
2588	ПЕСТИЦИД ТВЕРДЫЙ ЯДОВИТЫЙ, Н.У.К.	6.1	T7	I	6.1	61	LQ0	P002 IBC02		MP18			S10AH L10CH	TU14 TU15 TE1 TE21			CW13 CW28 CW31 CW48 CW50	66	604	1-1*-1-1	-	2588	ПЕСТИЦИД ТВЕРДЫЙ ЯДОВИТЫЙ, Н.У.К.
2588	ПЕСТИЦИД ТВЕРДЫЙ ЯДОВИТЫЙ, Н.У.К.	6.1	T7	II	6.1	61	LQ18	P002 IBC08	~~B2~~ B4	MP10			SGAH L4BH	TU15 TE1 TE15	W11		CW13 CW28 CW31 CW48 CW50	60	604	1-1*-1-1	При перевозке груза в стеклянной таре: "Спускать с горки осторожно"	2588	ПЕСТИЦИД ТВЕРДЫЙ ЯДОВИТЫЙ, Н.У.К.
2588	ПЕСТИЦИД ТВЕРДЫЙ ЯДОВИТЫЙ, Н.У.К.	6.1	T7	III	6.1	61	LQ9	P002 IBC08 LP02 R001	B3	MP10			SGAH L4BH	TU15 TE1 TE15		VW9	CW13 CW28 CW31 CW48 CW50	60	604	1-1*-1-1	При перевозке груза в стеклянной таре: "Спускать с горки осторожно"	2588	ПЕСТИЦИД ТВЕРДЫЙ ЯДОВИТЫЙ, Н.У.К.
2589	ВИНИЛХЛОРАЦЕТАТ	6.1	TF1	II	6.1+3		LQ17	P001 IBC02		MP15	T7	TP2	L4BH	TU15 TE1 TE15			CW13 CW28 CW31	63	312	3/0-0-1-0	-	2589	ВИНИЛХЛОРАЦЕТАТ
2590	АСБЕСТ БЕЛЫЙ (хризотил, актинолит, антофиллит, тремолит)	9	M1	III	9	168 542	LQ27	P002 IBC08 R001	PP37 B4	MP10			SGAH	TU15 TE1	W1		CW13 CW28 CW31	90	904	-	-	2590	АСБЕСТ БЕЛЫЙ (хризотил, актинолит, антофиллит, тремолит)
2591	КСЕНОН ОХЛАЖДЕННЫЙ ЖИДКИЙ	2	3A		2.2(+13)	593	LQ1	P203		MP9	T75		RxBN	TU19 TM6	W5		CW9 CW11 CW30	22	201	0-0-1-0 0-0-3-0	Спускать с горки осторожно Не спускать с горки	2591	КСЕНОН ОХЛАЖДЕННЫЙ ЖИДКИЙ
2599	ТРИФТОРХЛОРМЕТАНА И ФТОРОФОРМА АЗЕОТРОПНАЯ СМЕСЬ, содержащая приблизительно	2	2A		2.2(+13)		LQ1	P200		MP9			PxBN(M)	TM6 TU50			CW9 CW10	20		0-0-1-0	Спускать с горки осторожно	2599	ТРИФТОРХЛОРМЕТАНА И ФТОРОФОРМА АЗЕОТРОПНАЯ СМЕСЬ, содержащая приблизительно

	60% трифторхлорметана (ГАЗ РЕФРИЖЕРАТОРНЫЙ R 503)																			0-0-3-0	Не спускать с горки		60% трифторхлорметана (ГАЗ РЕФРИЖЕРАТОРНЫЙ R 503)
2600	УГЛЕРОДА МОНООКСИДА И ВОДОРОДА СМЕСЬ СЖАТАЯ	2	1TF		2.3+2.1(+13)		LQ0	P200		MP9			CxBH(M)	TE1 TU50			CW9 CW10	263	207	0-0-1-0 0-0-3-0	Спускать с горки осторожно Не спускать с горки	2600	УГЛЕРОДА МОНООКСИДА И ВОДОРОДА СМЕСЬ СЖАТАЯ
2601	ЦИКЛОБУТАН	2	2F		2.1(+13)		LQ0	P200		MP9			PxBN(M)	TM6			CW9 CW10	23				2601	ЦИКЛОБУТАН
2602	ДИХЛОРДИФТОРМЕТАНА И ДИФТОРЭТАНА АЗЕОТРОПНАЯ СМЕСЬ, содержащая приблизительно 74% дихлордифторметана (ГАЗ РЕФРИЖЕРАТОРНЫЙ R 500)	2	2A		2.2(+13)		LQ1	P200		MP9	T50		PxBN(M)	TM6			CW9 CW10	20	201	1-1*-3-1/ 1-1*-1-1	Спускать с горки осторожно/ Не спускать с горки	2602	ДИХЛОРДИФТОРМЕТАНА И ДИФТОРЭТАНА АЗЕОТРОПНАЯ СМЕСЬ, содержащая приблизительно 74% дихлордифторметана (ГАЗ РЕФРИЖЕРАТОРНЫЙ R 500)
2603	ЦИКЛОГЕПТАТРИЕН	3	FT1	II	3+6.1		LQ0	P001 IBC02		MP19	T7	TP1 TP13	L4BH	TU15 TE1 TE15			CW13 CW28	336	313	3/0-0-1-0	При перевозке груза в стеклянной таре: "Спускать с горки осторожно"	2603	ЦИКЛОГЕПТАТРИЕН
2604	ЭФИР БОРТРИФТОРДИЭТИЛОВЫЙ	8	CF1	I	8+3		LQ20	P001		MP8 MP17	T10	TP2	L10BH	TE1				883	812	3/1-1*-1-1	При перевозке груза в стеклянной таре: "Спускать с горки осторожно"	2604	ЭФИР БОРТРИФТОРДИЭТИЛОВЫЙ
2605	МЕТОКСИМЕТИЛИЗОЦИАНАТ	3	FT1	I	3+6.1		LQ0	P001		MP7 MP17	T14	TP2 TP13	L10CH	TU14 TU15 TE1 TE21			CW13 CW28	336	310	3/0-0-1-0	При перевозке груза в стеклянной таре: "Спускать с горки осторожно"	2605	МЕТОКСИМЕТИЛИЗОЦИАНАТ
2606	МЕТИЛОРТОСИЛИКАТ	6.1	TF1	I	6.1+3		LQ0	P001		MP8 MP17	T14	TP2 TP13	L10CH	TU14 TU15 TE1 TE21			CW13 CW28 CW31	663	607	3/1-1*-1-1	Спускать с горки осторожно	2606	МЕТИЛОРТОСИЛИКАТ
2607	АКРОЛЕИНА ДИМЕР СТАБИЛИЗИРОВАННЫЙ	3	F1	III	3		LQ7	P001 IBC03 LP01 R001		MP19	T2	TP1	LGBF					39	316	3/1-1*-1-1	При перевозке груза в стеклянной таре: "Спускать с горки осторожно"	2607	АКРОЛЕИНА ДИМЕР СТАБИЛИЗИРОВАННЫЙ
2608	НИТРОПРОПАНЫ	3	F1	III	3		LQ7	P001 IBC03 LP01 R001		MP19	T2	TP1	LGBF					30	326	3/0-0-1-0	При перевозке груза в стеклянной таре: "Спускать с горки осторожно"	2608	НИТРОПРОПАНЫ

2609	ТРИАЛЛИЛБОРАТ	6.1	T1	III	6.1		LQ19	P001 IBC03 LP01 R001		MP15			L4BH	TU15 TE1 TE15			CW13 CW28 CW31	60	626	-	При перевозке груза в стеклянной таре: "Спускать с горки осторожно"	2609	ТРИАЛЛИЛБОРАТ
2610	ТРИАЛЛИЛАМИН	3	FC	III	3+8		LQ7	P001 IBC03 R001		MP19	T4	TP1	L4BN					38	325	3/0-0-1-0	При перевозке груза в стеклянной таре: "Спускать с горки осторожно"	2610	ТРИАЛЛИЛАМИН
2611	ПРОПИЛЕНХЛОРГИДРИН	6.1	TF1	II	6.1+3		LQ17	P001 IBC02		MP15	T7	TP2 TP13	L4BH	TU15 TE1 TE15			CW13 CW28 CW31	63				2611	ПРОПИЛЕНХЛОРГИДРИН
2612	ЭФИР МЕТИЛПРОПИЛОВЫЙ	3	F1	II	3		LQ4	P001 IBC02	B8	MP19	T7	TP2	L1,5BN					33	305	3/0-0-1-0	При перевозке груза в стеклянной таре: "Спускать с горки осторожно"	2612	ЭФИР МЕТИЛПРОПИЛОВЫЙ
2614	СПИРТ МЕТАЛЛИЛОВЫЙ	3	F1	III	3		LQ7	P001 IBC03 LP01 R001		MP19	T2	TP1	LGBF					30	316	3/0-0-1-0	При перевозке груза в стеклянной таре: "Спускать с горки осторожно"	2614	СПИРТ МЕТАЛЛИЛОВЫЙ
2615	ЭФИР ЭТИЛПРОПИЛОВЫЙ	3	F1	II	3		LQ4	P001 IBC02 R001		MP19	T4	TP1	LGBF					33	306	3/0-0-1-0	При перевозке груза в стеклянной таре: "Спускать с горки осторожно"	2615	ЭФИР ЭТИЛПРОПИЛОВЫЙ
2616	ТРИИЗОПРОПИЛБОРАТ	3	F1	II	3		LQ4	P001 IBC02 R001		MP19	T4	TP1	LGBF					33	306	3/0-0-1-0	При перевозке груза в стеклянной таре: "Спускать с горки осторожно"	2616	ТРИИЗОПРОПИЛБОРАТ
2616	ТРИИЗОПРОПИЛБОРАТ	3	F1	III	3		LQ7	P001 IBC03 LP01 R001		MP19	T2	TP1	LGBF					30	316	3/0-0-1-0	При перевозке груза в стеклянной таре: "Спускать с горки осторожно"	2616	ТРИИЗОПРОПИЛБОРАТ

2617	МЕТИЛЦИКЛОГЕКСАНОЛЫ легковоспламеняющиеся	3	F1	III	3		LQ7	P001 IBC03 LP01 R001		MP19	T2	TP1	LGBF					30	316	3/0-0-1-0	При перевозке груза в стеклянной таре: "Спускать с горки осторожно"	2617	МЕТИЛЦИКЛОГЕКСАНОЛЫ легковоспламеняющиеся
2618	ВИНИЛТОЛУОЛЫ СТАБИЛИЗИРОВАННЫЕ	3	F1	III	3		LQ7	P001 IBC03 LP01 R001		MP19	T2	TP1	LGBF					39	317	3/1-1*-1-1	Спускать с горки осторожно	2618	ВИНИЛТОЛУОЛЫ СТАБИЛИЗИРОВАННЫЕ
2619	ДИМЕТИЛБЕНЗИЛАМИН	8	CF1	II	8+3		LQ22	P001 IBC02		MP15	T7	TP2	L4BN					83	807	3/0-0-1-0	При перевозке груза в стеклянной таре: "Спускать с горки осторожно"	2619	ДИМЕТИЛБЕНЗИЛАМИН
2620	АМИЛБУТИРАТЫ	3	F1	III	3		LQ7	P001 IBC03 LP01 R001		MP19	T2	TP1	LGBF					30	316	3/0-0-1-0	При перевозке груза в стеклянной таре: "Спускать с горки осторожно"	2620	АМИЛБУТИРАТЫ
2621	АЦЕТИЛМЕТИЛКАРБИНОЛ	3	F1	III	3		LQ7	P001 IBC03 LP01 R001		MP19	T2	TP1	LGBF					30	316	3/0-0-1-0	При перевозке груза в стеклянной таре: "Спускать с горки осторожно"	2621	АЦЕТИЛМЕТИЛКАРБИНОЛ
2622	ГЛИЦИДАЛЬДЕГИД	3	FT1	II	3+6.1		LQ0	P001 IBC02	B8	MP19	T7	TP1	L4BH	TU15 TE1 TE15			CW13 CW28	336	306	3/0-0-1-0	При перевозке груза в стеклянной таре: "Спускать с горки осторожно"	2622	ГЛИЦИДАЛЬДЕГИД
2623	ПРИСПОСОБЛЕНИЕ ЗАЖИГАТЕЛЬНОЕ ТВЕРДОЕ, содержащее легковоспламеняющуюся жидкость	4.1	F1	III	4.1		LQ9	P002 LP02 R001	PP15	MP11					W1			40	402	3/0-0-1-0	При перевозке груза в стеклянной таре: "Спускать с горки осторожно"	2623	ПРИСПОСОБЛЕНИЕ ЗАЖИГАТЕЛЬНОЕ ТВЕРДОЕ, содержащее легковоспламеняющуюся жидкость
2624	МАГНИЯ СИЛИЦИД	4.3	W2	II	4.3		LQ11	P410 IBC07		MP14			SGAN		W1 W12		CW23	423	409	3/0-0-1-0	При перевозке груза в стеклянной таре: "Спускать с горки осторожно"	2624	МАГНИЯ СИЛИЦИД

2626	КИСЛОТЫ ХЛОРНОВАТОЙ ВОДНЫЙ РАСТВОР, содержащий не более 10% хлорноватой кислоты	5.1	O1	II	5.1	613	LQ10	P504 IBC02		MP2			L4BN	TU3			CW24	50	505	0-0-1-0	При перевозке груза в стеклянной таре: "Спускать с горки осторожно"	2626	КИСЛОТЫ ХЛОРНОВАТОЙ ВОДНЫЙ РАСТВОР, содержащий не более 10% хлорноватой кислоты
2627	НИТРИТЫ НЕОРГАНИЧЕСКИЕ, Н.У.К.	5.1	O2	II	5.1	103 274	LQ11	P002 IBC08	B4	MP10			SGAN	TU3			CW24	50	509	-	При перевозке груза в стеклянной таре: "Спускать с горки осторожно"	2627	НИТРИТЫ НЕОРГАНИЧЕСКИЕ, Н.У.К.
2628	КАЛИЯ ФТОРАЦЕТАТ	6.1	T2	I	6.1		LQ0	P002 IBC07		MP18			S10AH	TU15 TE1	W10 W12		CW13 CW28 CW31	66	620	1-1*-1-1	-	2628	КАЛИЯ ФТОРАЦЕТАТ
2629	НАТРИЯ ФТОРАЦЕТАТ	6.1	T2	I	6.1		LQ0	P002 IBC07		MP18			S10AH	TU15 TE1	W10 W12		CW13 CW28 CW31	66	620	1-1*-1-1	-	2629	НАТРИЯ ФТОРАЦЕТАТ
2630	СЕЛЕНАТЫ или СЕЛЕНИТЫ	6.1	T5	I	6.1	274	LQ0	P002 IBC07		MP18			S10AH L10CH	TU14 TU15 TE1 TE21	W10 W12		CW13 CW28 CW31	66	630	1-1*-1-1	-	2630	СЕЛЕНАТЫ или СЕЛЕНИТЫ
2642	КИСЛОТА ФТОРУКСУСНАЯ	6.1	T2	I	6.1		LQ0	P002 IBC07		MP18			S10AH L10CH	TU14 TU15 TE1 TE21	W10 W12		CW13 CW28 CW31	66	625	1-1*-1-1	-	2642	КИСЛОТА ФТОРУКСУСНАЯ
2643	МЕТИЛБРОМАЦЕТАТ	6.1	T1	II	6.1		LQ17	P001 IBC02		MP15	T7	TP2	L4BH	TU15 TE1 TE15			CW13 CW28 CW31	60	606	-	-	2643	МЕТИЛБРОМАЦЕТАТ
2644	МЕТИЛИОДИД	6.1	T1	I	6.1		LQ0	P001		MP8 MP17	T14	TP2 TP13	L10CH	TU14 TU15 TE1 TE21			CW13 CW28 CW31	66	605	-	-	2644	МЕТИЛИОДИД
2645	ФЕНАЦИЛБРОМИД	6.1	T2	II	6.1		LQ18	P002 IBC08	B4	MP10			SGAH L4BH	TU15 TE1 TE15	W11		CW13 CW28 CW31	60	616	-	-	2645	ФЕНАЦИЛБРОМИД
2646	ГЕКСАХЛОРЦИКЛОПЕНТАДИЕН	6.1	T1	I	6.1		LQ0	P001		MP8 MP17	T14	TP2 TP13	L10CH	TU14 TU15 TE1 TE21			CW13 CW28 CW31	66	605	1-1*-1-1	-	2646	ГЕКСАХЛОРЦИКЛОПЕНТАДИЕН
2647	МАЛОНОНИТРИЛ	6.1	T2	II	6.1		LQ18	P002 IBC08	B4	MP10			SGAH L4BH	TU15 TE1 TE15	W11		CW13 CW28 CW31	60	608	-	-	2647	МАЛОНОНИТРИЛ
2648	1,2-ДИБРОМБУТАНОН-3	6.1	T1	II	6.1		LQ17	P001 IBC02		MP15			L4BH	TU15 TE1 TE15			CW13 CW28 CW31	60	606	-	-	2648	1,2-ДИБРОМБУТАНОН-3
2649	1,3-ДИХЛОРАЦЕТОН	6.1	T2	II	6.1		LQ18	P002 IBC08	B4	MP10			SGAH L4BH	TU15 TE1 TE15	W11		CW13 CW28 CW31	60	625	-	-	2649	1,3-ДИХЛОРАЦЕТОН
2650	1,1-ДИХЛОР-1-НИТРОЭТАН	6.1	T1	II	6.1		LQ17	P001 IBC02		MP15	T7	TP2	L4BH	TU15 TE1 TE15			CW13 CW28 CW31	60	624	-	-	2650	1,1-ДИХЛОР-1-НИТРОЭТАН
2651	4,4'-ДИАМИНОДИФЕНИЛМЕТАН	6.1	T2	III	6.1		LQ9	P002 IBC08 LP02 R001	B3	MP10	T4	TP1	SGAH L4BH	TU15 TE1 TE15		VW9	CW13 CW28 CW31	60	608	-	При перевозке груза в стеклянной таре: "Спускать с горки осторожно"	2651	4,4'-ДИАМИНОДИФЕНИЛМЕТАН

2653	БЕНЗИЛИОДИД	6.1	T1	II	6.1		LQ17	P001 IBC02		MP15	T7	TP2	L4BH	TU15 TE1 TE15			CW13 CW28 CW31	60	605	-	-	2653	БЕНЗИЛИОДИД
2655	КАЛИЯ ФТОРОСИЛИКАТ	6.1	T5	III	6.1		LQ9	P002 IBC08 LP02 R001	B3	MP10			SGAH L4BH	TU15 TE1 TE15		VW9	CW13 CW28 CW31	60	621	-	При перевозке груза в стеклянной таре: "Спускать с горки осторожно"	2655	КАЛИЯ ФТОРОСИЛИКАТ
2656	ХИНОЛИН	6.1	T1	III	6.1		LQ19	P001 IBC03 LP01 R001		MP15	T4	TP1	L4BH	TU15 TE1 TE15			CW13 CW28 CW31	60	608	-	При перевозке груза в стеклянной таре: "Спускать с горки осторожно"	2656	ХИНОЛИН
2657	СЕЛЕНА ДИСУЛЬФИД	6.1	T5	II	6.1		LQ18	P002 IBC08	B4	MP10			SGAH L4BH	TU15 TE1 TE15	W11		CW13 CW28 CW31	60	617	-	-	2657	СЕЛЕНА ДИСУЛЬФИД
2659	НАТРИЯ ХЛОРАЦЕТАТ	6.1	T2	III	6.1		LQ9	P002 IBC08 LP02 R001	B3	MP10			SGAH	TU15 TE1 TE15		VW9	CW13 CW28 CW31	60	620	-	При перевозке груза в стеклянной таре: "Спускать с горки осторожно"	2659	НАТРИЯ ХЛОРАЦЕТАТ
2660	НИТРОТОЛУИДИНЫ (МОНО-)	6.1	T2	III	6.1		LQ9	P002 IBC08 LP02 R001	B3	MP10			SGAH L4BH	TU15 TE1 TE15		VW9	CW13 CW28 CW31	60	608	-	При перевозке груза в стеклянной таре: "Спускать с горки осторожно"	2660	НИТРОТОЛУИДИНЫ (МОНО-)
2661	ГЕКСАХЛОРАЦЕТОН	6.1	T1	III	6.1		LQ19	P001 IBC03 LP01 R001		MP15	T4	TP1	L4BH	TU15 TE1 TE15			CW13 CW28 CW31	60	625	-	При перевозке груза в стеклянной таре: "Спускать с горки осторожно"	2661	ГЕКСАХЛОРАЦЕТОН
2662	ГИДРОХИНОН	6.1	T2	III	6.1		LQ9	P002 IBC08 LP02 R001	B3	MP10	T4	TP1	SGAH L4BH	TU15 TE1 TE15		VW9	CW13 CW28 CW31	60	627	-	При перевозке груза в стеклянной таре: "Спускать с горки осторожно"	2662	ГИДРОХИНОН
2664	ДИБРОММЕТАН	6.1	T1	III	6.1		LQ19	P001 IBC03 LP01 R001		MP15	T4	TP1	L4BH	TU15 TE1 TE15			CW13 CW28 CW31	60	605	-	При перевозке груза в стеклянной таре: "Спускать с горки осторожно"	2664	ДИБРОММЕТАН

2667	БУТИЛТОЛУОЛЫ	6.1	T1	III	6.1		LQ19	P001 IBC03 LP01 R001		MP15	T4	TP1	L4BH	TU15 TE1 TE15			CW13 CW28 CW31	60	616	-	При перевозке груза в стеклянной таре: "Спускать с горки осторожно"	2667	БУТИЛТОЛУОЛЫ
2668	ХЛОРАЦЕТОНИТРИЛ	6.1	TF1	II	6.1+3		LQ17	P001 IBC02		MP15	T7	TP2	L4BH	TU15 TE1 TE15			CW13 CW28 CW31	63	322	3/0-0-1-0	-	2668	ХЛОРАЦЕТОНИТРИЛ
2669	ХЛОРКРЕЗОЛЫ жидкие	6.1	T1	II	6.1		LQ17	P001 IBC02		MP15	T7	TP2	L4BH	TU15 TE1 TE15			CW13 CW28 CW31	60	616	-	-	2669	ХЛОРКРЕЗОЛЫ жидкие
2669	ХЛОРКРЕЗОЛЫ твердые	6.1	T2	II	6.1		LQ18	P002 IBC08	B4	MP10	T7	TP2	SGAH L4BH	TU15 TE1 TE15	W11		CW13 CW28 CW31	60	616	-	-	2669	ХЛОРКРЕЗОЛЫ твердые
2670	ЦИАНУРХЛОРИД	8	C4	II	8		LQ23	P002 IBC08	B4	MP10			SGAN L4BN		W11			80	803	-	При перевозке груза в стеклянной таре: "Спускать с горки осторожно"	2670	ЦИАНУРХЛОРИД
2671	АМИНОПИРИДИНЫ (о-, м-, п-)	6.1	T2	II	6.1		LQ18	P002 IBC08	B4	MP10			SGAH L4BH	TU15 TE1 TE15	W11		CW13 CW28 CW31	60	608	-	-	2671	АМИНОПИРИДИНЫ (о-, м-, п-)
2672	АММИАКА РАСТВОР в воде с относительной плотностью от 0,880 до 0,957 при температуре 15°C, содержащий более 10%, но не более 35% аммиака	8	C5	III	8	543	LQ19	P001 IBC03 LP01 R001		MP15	T7	TP1	L4BN					80	809	-	При перевозке груза в стеклянной таре: "Спускать с горки осторожно"	2672	АММИАКА РАСТВОР в воде с относительной плотностью от 0,880 до 0,957 при температуре 15°C, содержащий более 10%, но не более 35% аммиака
2673	2-АМИНО-4-ХЛОРФЕНОЛ	6.1	T2	II	6.1		LQ18	P002 IBC08	B4	MP10			SGAH L4BH	TU15 TE1 TE15	W11		CW13 CW28 CW31	60	616	-	-	2673	2-АМИНО-4-ХЛОРФЕНОЛ
2674	НАТРИЯ ФТОРСИЛИКАТ	6.1	T5	III	6.1		LQ9	P002 IBC08 LP02 R001	B3	MP10			SGAH L4BH	TU15 TE1 TE15		VW9	CW13 CW28 CW31	60	619	-	При перевозке груза в стеклянной таре: "Спускать с горки осторожно"	2674	НАТРИЯ ФТОРСИЛИКАТ
2676	СТИБИН	2	2TF		2.3+2.1		LQ0	P200		MP9							CW9 CW10	263				2676	СТИБИН
2677	РУБИДИЯ ГИДРОКСИДА РАСТВОР	8	C5	II	8		LQ22	P001 IBC02		MP15	T7	TP2	L4BN					80	809	-	При перевозке груза в стеклянной таре: "Спускать с горки осторожно"	2677	РУБИДИЯ ГИДРОКСИДА РАСТВОР

2677	РУБИДИЯ ГИДРОКСИДА РАСТВОР	8	C5	III	8		LQ19	P001 IBC03 LP01 R001		MP15	T4	TP1	L4BN					80	809	-	При перевозке груза в стеклянной таре: "Спускать с горки осторожно"	2677	РУБИДИЯ ГИДРОКСИДА РАСТВОР
2678	РУБИДИЯ ГИДРОКСИД	8	C6	II	8		LQ23	P002 IBC08	B4	MP10			SGAN		W11			80	808	-	При перевозке груза в стеклянной таре: "Спускать с горки осторожно"	2678	РУБИДИЯ ГИДРОКСИД
2679	ЛИТИЯ ГИДРОКСИДА РАСТВОР	8	C5	II	8		LQ22	P001 IBC02		MP15	T7	TP2	L4BN					80	809	-	При перевозке груза в стеклянной таре: "Спускать с горки осторожно"	2679	ЛИТИЯ ГИДРОКСИДА РАСТВОР
2679	ЛИТИЯ ГИДРОКСИДА РАСТВОР	8	C5	III	8		LQ19	P001 IBC03 LP01 R001		MP15	T4	TP2	L4BN					80	809	-	При перевозке груза в стеклянной таре: "Спускать с горки осторожно"	2679	ЛИТИЯ ГИДРОКСИДА РАСТВОР
2680	ЛИТИЯ ГИДРОКСИД	8	C6	II	8		LQ23	P002 IBC08	B4	MP10			SGAN		W11			80	808	-	При перевозке груза в стеклянной таре: "Спускать с горки осторожно"	2680	ЛИТИЯ ГИДРОКСИД
2681	ЦЕЗИЯ ГИДРОКСИДА РАСТВОР	8	C5	II	8		LQ22	P001 IBC02		MP15	T7	TP2	L4BN					80	809	-	При перевозке груза в стеклянной таре: "Спускать с горки осторожно"	2681	ЦЕЗИЯ ГИДРОКСИДА РАСТВОР
2681	ЦЕЗИЯ ГИДРОКСИДА РАСТВОР	8	C5	III	8		LQ19	P001 IBC03 LP01 R001		MP15	T4	TP1	L4BN					80	809	-	При перевозке груза в стеклянной таре: "Спускать с горки осторожно"	2681	ЦЕЗИЯ ГИДРОКСИДА РАСТВОР
2682	ЦЕЗИЯ ГИДРОКСИД	8	C6	II	8		LQ23	P002 IBC08	B4	MP10			SGAN		W11			80	808	-	При перевозке груза в стеклянной таре: "Спускать с горки осторожно"	2682	ЦЕЗИЯ ГИДРОКСИД

2683	АММОНИЯ СУЛЬФИДА РАСТВОР	8	CFT	II	8+3+6.1		LQ22	P001 IBC01		MP15	T7	TP2 TP13	L4BN				CW13 CW28	86	809	0-0-1-0 0-0-1-0	При перевозке груза в стеклянной таре: "Спускать с горки осторожно" -	2683	АММОНИЯ СУЛЬФИДА РАСТВОР
2684	3-ДИЭТИЛАМИНОПРОПИЛАМИН	3	FC	III	3+8		LQ7	P001 IBC03 R001		MP19	T4	TP1	L4BN					38	325	3/0-0-1-0	При перевозке груза в стеклянной таре: "Спускать с горки осторожно"	2684	3-ДИЭТИЛАМИНОПРОПИЛАМИН
2685	N,N-ДИЭТИЛЭТИЛЕНДИАМИН	8	CF1	II	8+3		LQ22	P001 IBC02		MP15	T7	TP2	L4BN					83	807	3/0-0-1-0	При перевозке груза в стеклянной таре: "Спускать с горки осторожно"	2685	N,N-ДИЭТИЛЭТИЛЕНДИАМИН
2686	2-ДИЭТИЛЭТАНОЛАМИН	8	CF1	II	8+3		LQ22	P001 IBC02		MP15	T7	TP2	L4BN					83	311	3/0-0-1-0 0-0-1-0	При перевозке груза в стеклянной таре: "Спускать с горки осторожно" -	2686	2-ДИЭТИЛЭТАНОЛАМИН
2687	ДИЦИКЛОГЕКСИЛАММОНИЯ НИТРИТ	4.1	F3	III	4.1		LQ9	P002 IBC08 LP02 R001	B3	MP11			SGAV		W1	VW1		40	404	3/0-0-1-0	При перевозке груза в стеклянной таре: "Спускать с горки осторожно"	2687	ДИЦИКЛОГЕКСИЛАММОНИЯ НИТРИТ
2688	1-БРОМ-3-ХЛОРПРОПАН	6.1	T1	III	6.1		LQ19	P001 IBC03 LP01 R001		MP15	T4	TP1	L4BH	TU15 TE1 TE15			CW13 CW28 CW31	60	605	-	При перевозке груза в стеклянной таре: "Спускать с горки осторожно"	2688	1-БРОМ-3-ХЛОРПРОПАН
2689	ГЛИЦЕРИНА альфа-ХЛОРГИДРИН	6.1	T1	III	6.1		LQ19	P001 IBC03 LP01 R001		MP15	T4	TP1	L4BH	TU15 TE1 TE15			CW13 CW28 CW31	60	625	-	При перевозке груза в стеклянной таре: "Спускать с горки осторожно"	2689	ГЛИЦЕРИНА альфа-ХЛОРГИДРИН
2690	N,н-БУТИЛИМИДАЗОЛ	6.1	T1	II	6.1		LQ17	P001 IBC02		MP15	T7	TP2	L4BH	TU15 TE1 TE15			CW13 CW28 CW31	60	608	-	-	2690	N,н-БУТИЛИМИДАЗОЛ

2691	ФОСФОРА ПЕНТАБРОМИД	8	C2	II	8		LQ23	P002 IBC08	B4	MP10			SGAN		W11			80	806	-	При перевозке груза в стеклянной таре: "Спускать с горки осторожно"	2691	ФОСФОРА ПЕНТАБРОМИД
2692	БОРА ТРИБРОМИД	8	C1	I	8		LQ20	P602		MP8 MP17	T20	TP2 TP12 TP13	L10BH	TE1				X88	801	3/1-1*-1-1	При перевозке груза в стеклянной таре: "Спускать с горки осторожно"	2692	БОРА ТРИБРОМИД
2693	БИСУЛЬФИТОВ ВОДНЫЙ РАСТВОР, Н.У.К.	8	C1	III	8	274	LQ19	P001 IBC03 LP01 R001		MP15	T7	TP1 TP28	L4BN					80	816	-	При перевозке груза в стеклянной таре: "Спускать с горки осторожно"	2693	БИСУЛЬФИТОВ ВОДНЫЙ РАСТВОР, Н.У.К.
2698	АНГИДРИДЫ ТЕТРАГИДРОФТАЛЕВЫЕ, содержащие более 0,05% малеинового ангидрида	8	C4	III	8	169	LQ24	P002 IBC08 LP02 R001	PP14 B3	MP10			SGAV L4BN			VW9		80	804	-	При перевозке груза в стеклянной таре: "Спускать с горки осторожно"	2698	АНГИДРИДЫ ТЕТРАГИДРОФТАЛЕВЫЕ, содержащие более 0,05% малеинового ангидрида
2699	КИСЛОТА ТРИФТОРУКСУСНАЯ	8	C3	I	8		LQ20	P001		MP8 MP17	T10	TP2 TP12	L10BH	TE1				88	803	0-0-1-0	При перевозке груза в стеклянной таре: "Спускать с горки осторожно"	2699	КИСЛОТА ТРИФТОРУКСУСНАЯ
2705	ПЕНТОЛ-1	8	C9	II	8		LQ22	P001 IBC02		MP15	T7	TP2	L4BN					80	803	-	При перевозке груза в стеклянной таре: "Спускать с горки осторожно"	2705	ПЕНТОЛ-1
2707	ДИМЕТИЛДИОКСАНЫ	3	F1	II	3		LQ4	P001 IBC02 R001		MP19	T4	TP1	LGBF					33	306	3/0-0-1-0	При перевозке груза в стеклянной таре: "Спускать с горки осторожно"	2707	ДИМЕТИЛДИОКСАНЫ
2707	ДИМЕТИЛДИОКСАНЫ	3	F1	III	3		LQ7	P001 IBC03 LP01 R001		MP19	T2	TP1	LGBF					30	316	3/0-0-1-0	При перевозке груза в стеклянной таре: "Спускать с горки осторожно"	2707	ДИМЕТИЛДИОКСАНЫ

2709	БУТИЛБЕНЗОЛЫ	3	F1	III	3		LQ7	P001 IBC03 LP01 R001		MP19	T2	TP1	LGBF					30	317	3/0-0-1-0 0-0-1-0	При перевозке груза в стеклянной таре: "Спускать с горки осторожно" -	2709	БУТИЛБЕНЗОЛЫ
2710	ДИПРОПИЛКЕТОН	3	F1	III	3		LQ7	P001 IBC03 LP01 R001		MP19	T2	TP1	LGBF					30	316	3/0-0-1-0	При перевозке груза в стеклянной таре: "Спускать с горки осторожно"	2710	ДИПРОПИЛКЕТОН
2713	АКРИДИН	6.1	T2	III	6.1		LQ9	P002 IBC08 LP02 R001	B3	MP10			SGAH L4BH	TU15 TE1 TE15		VW9	CW13 CW28 CW31	60	608	-	При перевозке груза в стеклянной таре: "Спускать с горки осторожно"	2713	АКРИДИН
2714	ЦИНКА РЕЗИНАТ	4.1	F3	III	4.1		LQ9	P002 IBC06 R001		MP11			SGAV		W1 W12	VW1		40	404	3/0-0-1-0	При перевозке груза в стеклянной таре: "Спускать с горки осторожно"	2714	ЦИНКА РЕЗИНАТ
2715	АЛЮМИНИЯ РЕЗИНАТ	4.1	F3	III	4.1		LQ9	P002 IBC06 R001		MP11			SGAV		W1 W12	VW1		40	404	3/0-0-1-0	При перевозке груза в стеклянной таре: "Спускать с горки осторожно"	2715	АЛЮМИНИЯ РЕЗИНАТ
2716	БУТИНДИОЛ-1,4	6.1	T2	III	6.1		LQ9	P002 IBC08 LP02 R001	B3	MP10			SGAH L4BH	TU15 TE1 TE15		VW9	CW13 CW28 CW31	60	404	3/0-0-1-0	При перевозке груза в стеклянной таре: "Спускать с горки осторожно"	2716	БУТИНДИОЛ-1,4
2717	КАМФАРА синтетическая	4.1	F1	III	4.1		LQ9	P002 IBC08 LP02 R001	B3	MP10			SGAV		W1	VW1		40	402	3/0-0-1-0	При перевозке груза в стеклянной таре: "Спускать с горки осторожно"	2717	КАМФАРА синтетическая

2719	БАРИЯ БРОМАТ	5.1	OT2	II	5.1+6.1		LQ11	P002 IBC08	B4	MP2			SGAN	TU3	W11		CW24 CW28	56	503	-	При перевозке груза в стеклянной таре: "Спускать с горки осторожно"	2719	БАРИЯ БРОМАТ
2720	ХРОМА (III) НИТРАТ	5.1	O2	III	5.1		LQ12	P002 IBC08 LP02 R001	B3	MP10			SGAV	TU3		VW8	CW24	50	501	-	При перевозке груза в стеклянной таре: "Спускать с горки осторожно"	2720	ХРОМА (III) НИТРАТ
2721	МЕДИ (III) ХЛОРАТ	5.1	O2	II	5.1		LQ11	P002 IBC08	B4	MP2			SGAV	TU3	W11	VW8	CW24	50	501	-	При перевозке груза в стеклянной таре: "Спускать с горки осторожно"	2721	МЕДИ (III) ХЛОРАТ
2722	ЛИТИЯ НИТРАТ	5.1	O2	III	5.1		LQ12	P002 IBC08 LP02 R001	B3	MP10			SGAV	TU3		VW8	CW24	50	501	-	При перевозке груза в стеклянной таре: "Спускать с горки осторожно"	2722	ЛИТИЯ НИТРАТ
2723	МАГНИЯ ХЛОРАТ	5.1	O2	II	5.1		LQ11	P002 IBC08	B4	MP2			SGAV	TU3	W11	VW8	CW24	50	501	-	При перевозке груза в стеклянной таре: "Спускать с горки осторожно"	2723	МАГНИЯ ХЛОРАТ
2724	МАРГАНЦА (II) НИТРАТ	5.1	O2	III	5.1		LQ12	P002 IBC08 LP02 R001	B3	MP10			SGAV	TU3		VW8	CW24	50	501	-	При перевозке груза в стеклянной таре: "Спускать с горки осторожно"	2724	МАРГАНЦА (II) НИТРАТ
2725	НИКЕЛЯ (II) НИТРАТ	5.1	O2	III	5.1		LQ12	P002 IBC08 LP02 R001	B3	MP10			SGAV	TU3		VW8	CW24	50	501	-	При перевозке груза в стеклянной таре: "Спускать с горки осторожно"	2725	НИКЕЛЯ (II) НИТРАТ
2726	НИКЕЛЯ (II) НИТРИТ	5.1	O2	III	5.1		LQ12	P002 IBC08 LP02 R001	B3	MP10			SGAV	TU3		VW8	CW24	50	501	-	При перевозке груза в стеклянной таре: "Спускать с горки осторожно"	2726	НИКЕЛЯ (II) НИТРИТ

2727	ТАЛЛИЯ (I) НИТРАТ	6.1	TO2	II	6.1+5.1		LQ18	P002 IBC06		MP10			SGAH	TU15 TE1 TE15	W11 W12		CW13 CW28 CW31	65	503	1-1*-1-1	-	2727	ТАЛЛИЯ (I) НИТРАТ
2728	ЦИРКОНИЯ НИТРАТ	5.1	O2	III	5.1		LQ12	P002 IBC08 LP02 R001	B3	MP10			SGAV	TU3		VW8	CW24	50	501	-	При перевозке груза в стеклянной таре: "Спускать с горки осторожно"	2728	ЦИРКОНИЯ НИТРАТ
2729	ГЕКСАХЛОРБЕНЗОЛ	6.1	T2	III	6.1		LQ9	P002 IBC08 LP02 R001	B3	MP10			SGAH	TU15 TE1 TE15		VW9	CW13 CW28 CW31	60	616	-	При перевозке груза в стеклянной таре: "Спускать с горки осторожно"	2729	ГЕКСАХЛОРБЕНЗОЛ
2730	НИТРОАНИЗОЛЫ ЖИДКИЕ	6.1	T1	III	6.1	279	LQ19	P001 IBC03 LP01 R001		MP15	T4	TP1	L4BH	TU15 TE1 TE15			CW13 CW28 CW31	60	616	- -	При перевозке груза в стеклянной таре: "Спускать с горки осторожно" -	2730	НИТРОАНИЗОЛЫ ЖИДКИЕ
2730	НИТРОАНИЗОЛЫ ТВЕРДЫЕ	6.1	T2	III	6.1	279	LQ9	P002 IBC08 LP02 R001	B3	MP10	T4	TP1	SGAH L4BH	TU15 TE1 TE15		VW9	CW13 CW28 CW31	60	616	- -	При перевозке груза в стеклянной таре: "Спускать с горки осторожно" -	2730	НИТРОАНИЗОЛЫ ТВЕРДЫЕ
2732	НИТРОБРОМБЕНЗОЛЫ ЖИДКИЕ	6.1	T1	III	6.1		LQ19	P001 IBC03 LP01 R001		MP15	T4	TP1	L4BH	TU15 TE1 TE15			CW13 CW28 CW31	60	608	-	При перевозке груза в стеклянной таре: "Спускать с горки осторожно"	2732	НИТРОБРОМБЕНЗОЛЫ ЖИДКИЕ
2732	НИТРОБРОМБЕНЗОЛЫ ТВЕРДЫЕ	6.1	T2	III	6.1		LQ9	P002 IBC08 LP02 R001	B3	MP10	T4	TP1	SGAH L4BH	TU15 TE1 TE15		VW9	CW13 CW28 CW31	60	608	-	При перевозке груза в стеклянной таре: "Спускать с горки осторожно"	2732	НИТРОБРОМБЕНЗОЛЫ ТВЕРДЫЕ
2733	АМИНЫ ЛЕГКОВОСПЛАМЕНЯЮЩИЕСЯ КОРРОЗИОННЫЕ, Н.У.К., или ПОЛИАМИНЫ ЛЕГКОВОСПЛАМЕНЯЮЩИЕСЯ КОРРОЗИОННЫЕ, Н.У.К.	3	FC	I	3+8	274 544	LQ3	P001		MP7 MP17	T14	TP1 TP9 TP27	L10CH	TU14 TE1 TE21				338	330	3/0-0-1-0	При перевозке груза в стеклянной таре: "Спускать с горки осторожно"	2733	АМИНЫ ЛЕГКОВОСПЛАМЕНЯЮЩИЕСЯ КОРРОЗИОННЫЕ, Н.У.К., или ПОЛИАМИНЫ ЛЕГКОВОСПЛАМЕНЯЮЩИЕСЯ КОРРОЗИОННЫЕ, Н.У.К.

2733	АМИНЫ ЛЕГКОВОСПЛАМЕНЯЮЩИЕСЯ КОРРОЗИОННЫЕ, Н.У.К., или ПОЛИАМИНЫ ЛЕГКОВОСПЛАМЕНЯЮЩИЕСЯ КОРРОЗИОННЫЕ, Н.У.К.	3	FC	II	3+8	274 544	LQ4	P001 IBC02		MP19	T11	TP1 TP27	L4BH	TE1 TE15				338	330	3/0-0-1-0	При перевозке груза в стеклянной таре: "Спускать с горки осторожно"	2733	АМИНЫ ЛЕГКОВОСПЛАМЕНЯЮЩИЕСЯ КОРРОЗИОННЫЕ, Н.У.К., или ПОЛИАМИНЫ ЛЕГКОВОСПЛАМЕНЯЮЩИЕСЯ КОРРОЗИОННЫЕ, Н.У.К.
2733	АМИНЫ ЛЕГКОВОСПЛАМЕНЯЮЩИЕСЯ КОРРОЗИОННЫЕ, Н.У.К., или ПОЛИАМИНЫ ЛЕГКОВОСПЛАМЕНЯЮЩИЕСЯ КОРРОЗИОННЫЕ, Н.У.К.	3	FC	III	3+8	274 544	LQ7	P001 IBC03 R001		MP19	T7	TP1 TP28	L4BN					38	330	3/0-0-1-0	При перевозке груза в стеклянной таре: "Спускать с горки осторожно"	2733	АМИНЫ ЛЕГКОВОСПЛАМЕНЯЮЩИЕСЯ КОРРОЗИОННЫЕ, Н.У.К., или ПОЛИАМИНЫ ЛЕГКОВОСПЛАМЕНЯЮЩИЕСЯ КОРРОЗИОННЫЕ, Н.У.К.
2734	АМИНЫ ЖИДКИЕ КОРРОЗИОННЫЕ ЛЕГКОВОСПЛАМЕНЯЮЩИЕСЯ, Н.У.К., или ПОЛИАМИНЫ ЖИДКИЕ КОРРОЗИОННЫЕ ЛЕГКОВОСПЛАМЕНЯЮЩИЕСЯ, Н.У.К.	8	CF1	I	8+3	274	LQ20	P001		MP8 MP17	T14	TP2 TP9 TP27	L10BH	TE1				883	821	3/1-1*-1-1	При перевозке груза в стеклянной таре: "Спускать с горки осторожно"	2734	АМИНЫ ЖИДКИЕ КОРРОЗИОННЫЕ ЛЕГКОВОСПЛАМЕНЯЮЩИЕСЯ, Н.У.К., или ПОЛИАМИНЫ ЖИДКИЕ КОРРОЗИОННЫЕ ЛЕГКОВОСПЛАМЕНЯЮЩИЕСЯ, Н.У.К.
2734	АМИНЫ ЖИДКИЕ КОРРОЗИОННЫЕ ЛЕГКОВОСПЛАМЕНЯЮЩИЕСЯ, Н.У.К., или ПОЛИАМИНЫ ЖИДКИЕ КОРРОЗИОННЫЕ ЛЕГКОВОСПЛАМЕНЯЮЩИЕСЯ, Н.У.К.	8	CF1	II	8+3	274	LQ22	P001 IBC02		MP15	T11	TP2 TP27	L4BN					83	821	3/0-0-1-0	При перевозке груза в стеклянной таре: "Спускать с горки осторожно"	2734	АМИНЫ ЖИДКИЕ КОРРОЗИОННЫЕ ЛЕГКОВОСПЛАМЕНЯЮЩИЕСЯ, Н.У.К., или ПОЛИАМИНЫ ЖИДКИЕ КОРРОЗИОННЫЕ ЛЕГКОВОСПЛАМЕНЯЮЩИЕСЯ, Н.У.К.
2735	АМИНЫ ЖИДКИЕ КОРРОЗИОННЫЕ, Н.У.К., или ПОЛИАМИНЫ ЖИДКИЕ КОРРОЗИОННЫЕ, Н.У.К.	8	C7	I	8	274	LQ20	P001		MP8 MP17	T14	TP2 TP9 TP27	L10BH	TE1				88	821	0-0-1-0 -	При перевозке груза в стеклянной таре: "Спускать с горки осторожно" -	2735	АМИНЫ ЖИДКИЕ КОРРОЗИОННЫЕ, Н.У.К., или ПОЛИАМИНЫ ЖИДКИЕ КОРРОЗИОННЫЕ, Н.У.К.
2735	АМИНЫ ЖИДКИЕ КОРРОЗИОННЫЕ, Н.У.К., или ПОЛИАМИНЫ ЖИДКИЕ КОРРОЗИОННЫЕ, Н.У.К.	8	C7	II	8	274	LQ22	P001 IBC02		MP15	T11	TP1 TP27	L4BN					80	821	- -	При перевозке груза в стеклянной таре: "Спускать с горки осторожно" -	2735	АМИНЫ ЖИДКИЕ КОРРОЗИОННЫЕ, Н.У.К., или ПОЛИАМИНЫ ЖИДКИЕ КОРРОЗИОННЫЕ, Н.У.К.
2735	АМИНЫ ЖИДКИЕ КОРРОЗИОННЫЕ, Н.У.К., или ПОЛИАМИНЫ ЖИДКИЕ КОРРОЗИОННЫЕ, Н.У.К.	8	C7	III	8	274	LQ19	P001 IBC03 LP01 R001		MP15	T7	TP1 TP28	L4BN					80	821	- -	При перевозке груза в стеклянной таре: "Спускать с горки осторожно" -	2735	АМИНЫ ЖИДКИЕ КОРРОЗИОННЫЕ, Н.У.К., или ПОЛИАМИНЫ ЖИДКИЕ КОРРОЗИОННЫЕ, Н.У.К.
2738	N-БУТИЛАНИЛИН	6.1	T1	II	6.1		LQ17	P001 IBC02		MP15	T7	TP2	L4BH	TU15 TE1 TE15			CW13 CW28 CW31	60	608	-	-	2738	N-БУТИЛАНИЛИН

2739	АНГИДРИД МАСЛЯНЫЙ	8	C3	III	8		LQ19	P001 IBC03 LP01 R001		MP15	T4	TP1	L4BN					80	803	-	При перевозке груза в стеклянной таре: "Спускать с горки осторожно"	2739	АНГИДРИД МАСЛЯНЫЙ
2740	н-ПРОПИЛХЛОРФОРМИАТ	6.1	TFC	I	6.1+3+8		LQ0	P602		MP8 MP17	T20	TP2 TP13	L10CH	TU14 TU15 TE1 TE21			CW13 CW28 CW31	668	611	1-1*-1-1	-	2740	н-ПРОПИЛХЛОРФОРМИАТ
2741	БАРИЯ ГИПОХЛОРИТ, содержащий более 22% активного хлора	5.1	OT2	II	5.1+6.1		LQ11	P002 IBC08	B4	MP2			SGAN	TU3	W11		CW24 CW28	56	503	-	При перевозке груза в стеклянной таре: "Спускать с горки осторожно"	2741	БАРИЯ ГИПОХЛОРИТ, содержащий более 22% активного хлора
2742	ХЛОРФОРМИАТЫ ЯДОВИТЫЕ КОРРОЗИОННЫЕ ЛЕГКОВОСПЛАМЕНЯЮЩИЕСЯ, Н.У.К.	6.1	TFC	II	6.1+3+8	274 561	LQ17	P001 IBC01		MP15			L4BH	TU15 TE1 TE15			CW13 CW28 CW31	638	637	-	-	2742	ХЛОРФОРМИАТЫ ЯДОВИТЫЕ КОРРОЗИОННЫЕ ЛЕГКОВОСПЛАМЕНЯЮЩИЕСЯ, Н.У.К.
2743	н-БУТИЛХЛОРФОРМИАТ	6.1	TFC	II	6.1+3+8		LQ17	P001		MP15	T20	TP2 TP13	L4BH	TU15 TE1 TE15			CW13 CW28 CW31	638	611	3/0-0-1-0	-	2743	н-БУТИЛХЛОРФОРМИАТ
2744	ЦИКЛОБУТИЛХЛОРФОРМИАТ	6.1	TFC	II	6.1+3+8		LQ17	P001 IBC01		MP15	T7	TP2 TP13	L4BH	TU15 TE1 TE15			CW13 CW28 CW31	638	611	3/0-0-1-0	-	2744	ЦИКЛОБУТИЛХЛОРФОРМИАТ
2745	ХЛОРМЕТИЛХЛОРФОРМИАТ	6.1	TC1	II	6.1+8		LQ17	P001 IBC02		MP15	T7	TP2 TP13	L4BH	TU15 TE1 TE15			CW13 CW28 CW31	68	803	-	-	2745	ХЛОРМЕТИЛХЛОРФОРМИАТ
2746	ФЕНИЛХЛОРФОРМИАТ	6.1	TC1	II	6.1+8		LQ17	P001 IBC02		MP15	T7	TP2 TP13	L4BH	TU15 TE1 TE15			CW13 CW28 CW31	68	803	-	-	2746	ФЕНИЛХЛОРФОРМИАТ
2747	трет-БУТИЛЦИКЛОГЕКСИЛХЛОРФОРМИАТ	6.1	T1	III	6.1		LQ19	P001 IBC03 LP01 R001		MP15	T4	TP1	L4BH	TU15 TE1 TE15			CW13 CW28 CW31	60	803	-	При перевозке груза в стеклянной таре: "Спускать с горки осторожно"	2747	трет-БУТИЛЦИКЛОГЕКСИЛХЛОРФОРМИАТ
2748	2-ЭТИЛГЕКСИЛХЛОРФОРМИАТ	6.1	TC1	II	6.1+8		LQ17	P001 IBC02		MP15	T7	TP2 TP13	L4BH	TU15 TE1 TE15			CW13 CW28 CW31	68	803	-	-	2748	2-ЭТИЛГЕКСИЛХЛОРФОРМИАТ
2749	ТЕТРАМЕТИЛСИЛАН	3	F1	I	3		LQ3	P001		MP7 MP17	T14	TP2	L4BN					33	304	3/0-0-1-0	При перевозке груза в стеклянной таре: "Спускать с горки осторожно"	2749	ТЕТРАМЕТИЛСИЛАН
2750	1,3-ДИХЛОРПРОПАНОЛ-2	6.1	T1	II	6.1		LQ17	P001 IBC02		MP15	T7	TP2	L4BH	TU15 TE1 TE15			CW13 CW28 CW31	60	606	-	-	2750	1,3-ДИХЛОРПРОПАНОЛ-2

2751	ДИЭТИЛТИОФОСФОРИЛХЛОРИД	8	C3	II	8		LQ22	P001 IBC02		MP15	T7	TP2	L4BN					80	803	-	При перевозке груза в стеклянной таре: "Спускать с горки осторожно"	2751	ДИЭТИЛТИОФОСФОРИЛХЛОРИД
2752	1,2-ЭПОКСИ-3-ЭТОКСИПРОПАН	3	F1	III	3		LQ7	P001 IBC03 LP01 R001		MP19	T2	TP1	LGBF					30	316	3/0-0-1-0	При перевозке груза в стеклянной таре: "Спускать с горки осторожно"	2752	1,2-ЭПОКСИ-3-ЭТОКСИПРОПАН
2753	N-ЭТИЛБЕНЗИЛТОЛУИДИНЫ ЖИДКИЕ	6.1	T1	III	6.1		LQ19	P001 IBC03 LP01 R001		MP15	T7	TP1	L4BH	TU15 TE1 TE15			CW13 CW28 CW31	60	608	-	При перевозке груза в стеклянной таре: "Спускать с горки осторожно"	2753	N-ЭТИЛБЕНЗИЛТОЛУИДИНЫ ЖИДКИЕ
2753	N-ЭТИЛБЕНЗИЛТОЛУИДИНЫ ТВЕРДЫЕ	6.1	T2	III	6.1		LQ9	P002 IBC08 LP02 R001	B3	MP10	T7	TP1	SGAH L4BH	TU15 TE1 TE15		VW9	CW13 CW28 CW31	60	608	-	При перевозке груза в стеклянной таре: "Спускать с горки осторожно"	2753	N-ЭТИЛБЕНЗИЛТОЛУИДИНЫ ТВЕРДЫЕ
2754	N-ЭТИЛТОЛУИДИНЫ	6.1	T1	II	6.1		LQ17	P001 IBC02		MP15	T7	TP2	L4BH	TU15 TE1 TE15			CW13 CW28 CW31	60	608	-		2754	N-ЭТИЛТОЛУИДИНЫ
2757	ПЕСТИЦИД НА ОСНОВЕ КАРБАМАТОВ ТВЕРДЫЙ ЯДОВИТЫЙ	6.1	T7	I	6.1	61	LQ0	P002 IBC07		MP18			S10AH L10CH	TU14 TU15 TE1 TE21	W10 W12		CW13 CW28 CW31 CW48 CW50	66	604	-	-	2757	ПЕСТИЦИД НА ОСНОВЕ КАРБАМАТОВ ТВЕРДЫЙ ЯДОВИТЫЙ
2757	ПЕСТИЦИД НА ОСНОВЕ КАРБАМАТОВ ТВЕРДЫЙ ЯДОВИТЫЙ	6.1	T7	II	6.1	61	LQ18	P002 IBC08	B4	MP10			SGAH L4BH	TU15 TE1 TE15	W11		CW13 CW28 CW31 CW48 CW50	60	604	-	-	2757	ПЕСТИЦИД НА ОСНОВЕ КАРБАМАТОВ ТВЕРДЫЙ ЯДОВИТЫЙ
2757	ПЕСТИЦИД НА ОСНОВЕ КАРБАМАТОВ ТВЕРДЫЙ ЯДОВИТЫЙ	6.1	T7	III	6.1	61	LQ9	P002 IBC08 LP02 R001	B3	MP10			SGAH L4BH	TU15 TE1 TE15		VW9	CW13 CW28 CW31 CW48 CW50	60	604	-	При перевозке груза в стеклянной таре: "Спускать с горки осторожно"	2757	ПЕСТИЦИД НА ОСНОВЕ КАРБАМАТОВ ТВЕРДЫЙ ЯДОВИТЫЙ
2758	ПЕСТИЦИД НА ОСНОВЕ КАРБАМАТОВ ЖИДКИЙ ЛЕГКОВОСПЛАМЕНЯЮЩИЙСЯ ЯДОВИТЫЙ с температурой вспышки менее 23°C	3	FT2	I	3+6.1	61	LQ3	P001		MP7 MP17	T14	TP2 TP9 TP13 TP27	L10CH	TU14 TU15 TE1 TE21			CW13 CW28 CW48 CW50	336	610	3/0-0-1-0	При перевозке груза в стеклянной таре: "Спускать с горки осторожно"	2758	ПЕСТИЦИД НА ОСНОВЕ КАРБАМАТОВ ЖИДКИЙ ЛЕГКОВОСПЛАМЕНЯЮЩИЙСЯ ЯДОВИТЫЙ с температурой вспышки менее 23°C

2758	ПЕСТИЦИД НА ОСНОВЕ КАРБАМАТОВ ЖИДКИЙ ЛЕГКОВОСПЛАМЕНЯЮЩИЙСЯ ЯДОВИТЫЙ с температурой вспышки менее 23°C	3	FT2	II	3+6.1	61	LQ4	P001 IBC02 R001		MP19	T11	TP2 TP13 TP27	L4BH	TU15 TE1 TE15			CW13 CW28 CW48 CW50	336	610	3/0-0-1-0	При перевозке груза в стеклянной таре: "Спускать с горки осторожно"	2758	ПЕСТИЦИД НА ОСНОВЕ КАРБАМАТОВ ЖИДКИЙ ЛЕГКОВОСПЛАМЕНЯЮЩИЙСЯ ЯДОВИТЫЙ с температурой вспышки менее 23°C
2759	ПЕСТИЦИД МЫШЬЯКСОДЕРЖАЩИЙ ТВЕРДЫЙ ЯДОВИТЫЙ	6.1	T7	I	6.1	61	LQ0	P002 IBC07		MP18			S10AH L10CH	TU14 TU15 TE1 TE21	W10 W12		CW13 CW28 CW31 CW48 CW50	66	604	-	-	2759	ПЕСТИЦИД МЫШЬЯКСОДЕРЖАЩИЙ ТВЕРДЫЙ ЯДОВИТЫЙ
2759	ПЕСТИЦИД МЫШЬЯКСОДЕРЖАЩИЙ ТВЕРДЫЙ ЯДОВИТЫЙ	6.1	T7	II	6.1	61	LQ18	P002 IBC08	B4	MP10			SGAH L4BH	TU15 TE1 TE15	W11		CW13 CW28 CW31 CW48 CW50	60	604	-	-	2759	ПЕСТИЦИД МЫШЬЯКСОДЕРЖАЩИЙ ТВЕРДЫЙ ЯДОВИТЫЙ
2759	ПЕСТИЦИД МЫШЬЯКСОДЕРЖАЩИЙ ТВЕРДЫЙ ЯДОВИТЫЙ	6.1	T7	III	6.1	61	LQ9	P002 IBC08 LP02 R001	B3	MP10			SGAH L4BH	TU15 TE1 TE15		VW9	CW13 CW28 CW31 CW48 CW50	60	604	-	При перевозке груза в стеклянной таре: "Спускать с горки осторожно"	2759	ПЕСТИЦИД МЫШЬЯКСОДЕРЖАЩИЙ ТВЕРДЫЙ ЯДОВИТЫЙ
2760	ПЕСТИЦИД МЫШЬЯКСОДЕРЖАЩИЙ ЖИДКИЙ ЛЕГКОВОСПЛАМЕНЯЮЩИЙСЯ ЯДОВИТЫЙ с температурой вспышки менее 23°C	3	FT2	I	3+6.1	61	LQ3	P001		MP7 MP17	T14	TP2 TP9 TP13 TP27	L10CH	TU14 TU15 TE1 TE21			CW13 CW28 CW48 CW50	336	610	3/0-0-1-0	При перевозке груза в стеклянной таре: "Спускать с горки осторожно"	2760	ПЕСТИЦИД МЫШЬЯКСОДЕРЖАЩИЙ ЖИДКИЙ ЛЕГКОВОСПЛАМЕНЯЮЩИЙСЯ ЯДОВИТЫЙ с температурой вспышки менее 23°C
2760	ПЕСТИЦИД МЫШЬЯКСОДЕРЖАЩИЙ ЖИДКИЙ ЛЕГКОВОСПЛАМЕНЯЮЩИЙСЯ ЯДОВИТЫЙ с температурой вспышки менее 23°C	3	FT2	II	3+6.1	61	LQ4	P001 IBC02 R001		MP19	T11	TP2 TP13 TP27	L4BH	TU15 TE1 TE15			CW13 CW28 CW48 CW50	336	610	3/0-0-1-0	При перевозке груза в стеклянной таре: "Спускать с горки осторожно"	2760	ПЕСТИЦИД МЫШЬЯКСОДЕРЖАЩИЙ ЖИДКИЙ ЛЕГКОВОСПЛАМЕНЯЮЩИЙСЯ ЯДОВИТЫЙ с температурой вспышки менее 23°C
2761	ПЕСТИЦИД ХЛОРОРГАНИЧЕСКИЙ ТВЕРДЫЙ ЯДОВИТЫЙ	6.1	T7	I	6.1	61	LQ0	P002 IBC07		MP18			S10AH L10CH	TU14 TU15 TE1 TE21	W10 W12		CW13 CW28 CW31 CW48 CW50	66	604	-	-	2761	ПЕСТИЦИД ХЛОРОРГАНИЧЕСКИЙ ТВЕРДЫЙ ЯДОВИТЫЙ
2761	ПЕСТИЦИД ХЛОРОРГАНИЧЕСКИЙ ТВЕРДЫЙ ЯДОВИТЫЙ	6.1	T7	II	6.1	61	LQ18	P002 IBC08	B4	MP10			SGAH L4BH	TU15 TE1 TE15	W11		CW13 CW28 CW31 CW48 CW50	60	604	-	-	2761	ПЕСТИЦИД ХЛОРОРГАНИЧЕСКИЙ ТВЕРДЫЙ ЯДОВИТЫЙ
2761	ПЕСТИЦИД ХЛОРОРГАНИЧЕСКИЙ ТВЕРДЫЙ ЯДОВИТЫЙ	6.1	T7	III	6.1	61	LQ9	P002 IBC08 LP02 R001	B3	MP10			SGAH L4BH	TU15 TE1 TE15		VW9	CW13 CW28 CW31 CW48 CW50	60	604	- -	При перевозке груза в стеклянной таре: "Спускать с горки осторожно" -	2761	ПЕСТИЦИД ХЛОРОРГАНИЧЕСКИЙ ТВЕРДЫЙ ЯДОВИТЫЙ

2762	ПЕСТИЦИД ХЛОРОРГАНИЧЕСКИЙ ЖИДКИЙ ЛЕГКОВОСПЛАМЕНЯЮЩИЙСЯ ЯДОВИТЫЙ с температурой вспышки менее 23°C	3	FT2	I	3+6.1	61	LQ3	P001		MP7 MP17	T14	TP2 TP9 TP13 TP27	L10CH	TU14 TU15 TE1 TE21			CW13 CW28 CW48 CW50	336	610	3/0-0-1-0	При перевозке груза в стеклянной таре: "Спускать с горки осторожно"	2762	ПЕСТИЦИД ХЛОРОРГАНИЧЕСКИЙ ЖИДКИЙ ЛЕГКОВОСПЛАМЕНЯЮЩИЙСЯ ЯДОВИТЫЙ с температурой вспышки менее 23°C
2762	ПЕСТИЦИД ХЛОРОРГАНИЧЕСКИЙ ЖИДКИЙ ЛЕГКОВОСПЛАМЕНЯЮЩИЙСЯ ЯДОВИТЫЙ с температурой вспышки менее 23°C	3	FT2	II	3+6.1	61	LQ4	P001 IBC02 R001		MP19	T11	TP2 TP13 TP27	L4BH	TU15 TE1 TE15			CW13 CW28 CW48 CW50	336	610	3/0-0-1-0	При перевозке груза в стеклянной таре: "Спускать с горки осторожно"	2762	ПЕСТИЦИД ХЛОРОРГАНИЧЕСКИЙ ЖИДКИЙ ЛЕГКОВОСПЛАМЕНЯЮЩИЙСЯ ЯДОВИТЫЙ с температурой вспышки менее 23°C
2763	ПЕСТИЦИД НА ОСНОВЕ ТРИАЗИНОВ ТВЕРДЫЙ ЯДОВИТЫЙ	6.1	T7	I	6.1	61	LQ0	P002 IBC07		MP18			S10AH L10CH	TU14 TU15 TE1 TE21	W10 W12		CW13 CW28 CW31 CW48 CW50	66	604	-	-	2763	ПЕСТИЦИД НА ОСНОВЕ ТРИАЗИНОВ ТВЕРДЫЙ ЯДОВИТЫЙ
2763	ПЕСТИЦИД НА ОСНОВЕ ТРИАЗИНОВ ТВЕРДЫЙ ЯДОВИТЫЙ	6.1	T7	II	6.1	61	LQ18	P002 IBC08	B4	MP10			SGAH L4BH	TU15 TE1 TE15	W11		CW13 CW28 CW31 CW48 CW50	60	604	-	-	2763	ПЕСТИЦИД НА ОСНОВЕ ТРИАЗИНОВ ТВЕРДЫЙ ЯДОВИТЫЙ
2763	ПЕСТИЦИД НА ОСНОВЕ ТРИАЗИНОВ ТВЕРДЫЙ ЯДОВИТЫЙ	6.1	T7	III	6.1	61	LQ9	P002 IBC08 R001	B3	MP10			SGAH L4BH	TU15 TE1 TE15		VW9	CW13 CW28 CW31 CW48 CW50	60	604	-	При перевозке груза в стеклянной таре: "Спускать с горки осторожно"	2763	ПЕСТИЦИД НА ОСНОВЕ ТРИАЗИНОВ ТВЕРДЫЙ ЯДОВИТЫЙ
2764	ПЕСТИЦИД НА ОСНОВЕ ТРИАЗИНОВ ЖИДКИЙ ЛЕГКОВОСПЛАМЕНЯЮЩИЙСЯ ЯДОВИТЫЙ с температурой вспышки менее 23°C	3	FT2	I	3+6.1	61	LQ3	P001		MP7 MP17	T14	TP2 TP9 TP13 TP27	L10CH	TU14 TU15 TE1 TE21			CW13 CW28 CW48 CW50	336	610	3/0-0-1-0	При перевозке груза в стеклянной таре: "Спускать с горки осторожно"	2764	ПЕСТИЦИД НА ОСНОВЕ ТРИАЗИНОВ ЖИДКИЙ ЛЕГКОВОСПЛАМЕНЯЮЩИЙСЯ ЯДОВИТЫЙ с температурой вспышки менее 23°C
2764	ПЕСТИЦИД НА ОСНОВЕ ТРИАЗИНОВ ЖИДКИЙ ЛЕГКОВОСПЛАМЕНЯЮЩИЙСЯ ЯДОВИТЫЙ с температурой вспышки менее 23°C	3	FT2	II	3+6.1	61	LQ4	P001 IBC02 R001		MP19	T11	TP2 TP13 TP27	L4BH	TU15 TE1 TE15			CW13 CW28 CW48 CW50	336	610	3/0-0-1-0	При перевозке груза в стеклянной таре: "Спускать с горки осторожно"	2764	ПЕСТИЦИД НА ОСНОВЕ ТРИАЗИНОВ ЖИДКИЙ ЛЕГКОВОСПЛАМЕНЯЮЩИЙСЯ ЯДОВИТЫЙ с температурой вспышки менее 23°C
2771	ПЕСТИЦИД НА ОСНОВЕ ТИОКАРБАМАТОВ ТВЕРДЫЙ ЯДОВИТЫЙ	6.1	T7	I	6.1	61	LQ0	P002 IBC07		MP18			S10AH L10CH	TU14 TU15 TE1 TE21	W10 W12		CW13 CW28 CW31 CW48 CW50	66	604	-	-	2771	ПЕСТИЦИД НА ОСНОВЕ ТИОКАРБАМАТОВ ТВЕРДЫЙ ЯДОВИТЫЙ
2771	ПЕСТИЦИД НА ОСНОВЕ ТИОКАРБАМАТОВ ТВЕРДЫЙ ЯДОВИТЫЙ	6.1	T7	II	6.1	61	LQ18	P002 IBC08	B4	MP10			SGAH L4BH	TU15 TE1 TE15	W11		CW13 CW28 CW31 CW48 CW50	60	604	-	-	2771	ПЕСТИЦИД НА ОСНОВЕ ТИОКАРБАМАТОВ ТВЕРДЫЙ ЯДОВИТЫЙ

2771	ПЕСТИЦИД НА ОСНОВЕ ТИОКАРБАМАТОВ ТВЕРДЫЙ ЯДОВИТЫЙ	6.1	T7	III	6.1	61	LQ9	P002 IBC08 LP02 R001	B3	MP10			SGAH L4BH	TU15 TE1 TE15		VW9	CW13 CW28 CW31 CW48 CW50	60	604	-	При перевозке груза в стеклянной таре: "Спускать с горки осторожно"	2771	ПЕСТИЦИД НА ОСНОВЕ ТИОКАРБАМАТОВ ТВЕРДЫЙ ЯДОВИТЫЙ
2772	ПЕСТИЦИД НА ОСНОВЕ ТИОКАРБАМАТОВ ЖИДКИЙ ЛЕГКОВОСПЛАМЕНЯЮЩИЙСЯ ЯДОВИТЫЙ с температурой вспышки менее 23°C	3	FT2	I	3+6.1	61	LQ3	P001		MP7 MP17	T14	TP2 TP9 TP13 TP27	L10CH	TU14 TU15 TE1 TE21			CW13 CW28 CW48 CW50	336	610	3/0-0-1-0	При перевозке груза в стеклянной таре: "Спускать с горки осторожно"	2772	ПЕСТИЦИД НА ОСНОВЕ ТИОКАРБАМАТОВ ЖИДКИЙ ЛЕГКОВОСПЛАМЕНЯЮЩИЙСЯ ЯДОВИТЫЙ с температурой вспышки менее 23°C
2772	ПЕСТИЦИД НА ОСНОВЕ ТИОКАРБАМАТОВ ЖИДКИЙ ЛЕГКОВОСПЛАМЕНЯЮЩИЙСЯ ЯДОВИТЫЙ с температурой вспышки менее 23°C	3	FT2	II	3+6.1	61	LQ4	P001 IBC02 R001		MP19	T11	TP2 TP13 TP27	L4BH	TU15 TE1 TE15			CW13 CW28 CW48 CW50	336	610	3/0-0-1-0	При перевозке груза в стеклянной таре: "Спускать с горки осторожно"	2772	ПЕСТИЦИД НА ОСНОВЕ ТИОКАРБАМАТОВ ЖИДКИЙ ЛЕГКОВОСПЛАМЕНЯЮЩИЙСЯ ЯДОВИТЫЙ с температурой вспышки менее 23°C
2775	ПЕСТИЦИД МЕДЬСОДЕРЖАЩИЙ ТВЕРДЫЙ ЯДОВИТЫЙ	6.1	T7	I	6.1	61	LQ0	P002 IBC07		MP18			S10AH L10CH	TU14 TU15 TE1 TE21	W10 W12		CW13 CW28 CW31 CW48 CW50	66	604	-	-	2775	ПЕСТИЦИД МЕДЬСОДЕРЖАЩИЙ ТВЕРДЫЙ ЯДОВИТЫЙ
2775	ПЕСТИЦИД МЕДЬСОДЕРЖАЩИЙ ТВЕРДЫЙ ЯДОВИТЫЙ	6.1	T7	II	6.1	61	LQ18	P002 IBC08	B4	MP10			SGAH L4BH	TU15 TE1 TE15	W11		CW13 CW28 CW31 CW48 CW50	60	604	-	-	2775	ПЕСТИЦИД МЕДЬСОДЕРЖАЩИЙ ТВЕРДЫЙ ЯДОВИТЫЙ
2775	ПЕСТИЦИД МЕДЬСОДЕРЖАЩИЙ ТВЕРДЫЙ ЯДОВИТЫЙ	6.1	T7	III	6.1	61	LQ9	P002 IBC08 LP02 R001	B3	MP10			SGAH L4BH	TU15 TE1 TE15		VW9	CW13 CW28 CW31 CW48 CW50	60	604	-	При перевозке груза в стеклянной таре: "Спускать с горки осторожно"	2775	ПЕСТИЦИД МЕДЬСОДЕРЖАЩИЙ ТВЕРДЫЙ ЯДОВИТЫЙ
2776	ПЕСТИЦИД МЕДЬСОДЕРЖАЩИЙ ЖИДКИЙ ЛЕГКОВОСПЛАМЕНЯЮЩИЙСЯ ЯДОВИТЫЙ с температурой вспышки менее 23°C	3	FT2	I	3+6.1	61	LQ3	P001		MP7 MP17	T14	TP2 TP9 TP13 TP27	L10CH	TU14 TU15 TE1 TE21			CW13 CW28 CW48 CW50	336	610	3/0-0-1-0	При перевозке груза в стеклянной таре: "Спускать с горки осторожно"	2776	ПЕСТИЦИД МЕДЬСОДЕРЖАЩИЙ ЖИДКИЙ ЛЕГКОВОСПЛАМЕНЯЮЩИЙСЯ ЯДОВИТЫЙ с температурой вспышки менее 23°C
2776	ПЕСТИЦИД МЕДЬСОДЕРЖАЩИЙ ЖИДКИЙ ЛЕГКОВОСПЛАМЕНЯЮЩИЙСЯ ЯДОВИТЫЙ с температурой вспышки менее 23°C	3	FT2	II	3+6.1	61	LQ4	P001 IBC02 R001		MP19	T11	TP2 TP13 TP27	L4BH	TU15 TE1 TE15			CW13 CW28 CW48 CW50	336	610	3/0-0-1-0	При перевозке груза в стеклянной таре: "Спускать с горки осторожно"	2776	ПЕСТИЦИД МЕДЬСОДЕРЖАЩИЙ ЖИДКИЙ ЛЕГКОВОСПЛАМЕНЯЮЩИЙСЯ ЯДОВИТЫЙ с температурой вспышки менее 23°C
2777	ПЕСТИЦИД РТУТЬСОДЕРЖАЩИЙ ТВЕРДЫЙ ЯДОВИТЫЙ	6.1	T7	I	6.1	61	LQ0	P002 IBC07		MP18			S10AH L10CH	TU14 TU15 TE1 TE21	W10 W12		CW13 CW28 CW31 CW48 CW50	66	604	-	-	2777	ПЕСТИЦИД РТУТЬСОДЕРЖАЩИЙ ТВЕРДЫЙ ЯДОВИТЫЙ

2777	ПЕСТИЦИД РТУТЬСОДЕРЖАЩИЙ ТВЕРДЫЙ ЯДОВИТЫЙ	6.1	T7	II	6.1	61	LQ18	P002 IBC08	B4	MP10			SGAH L4BH	TU15 TE1 TE15	W11		CW13 CW28 CW31 CW48 CW50	60	604	-	-	2777	ПЕСТИЦИД РТУТЬСОДЕРЖАЩИЙ ТВЕРДЫЙ ЯДОВИТЫЙ
2777	ПЕСТИЦИД РТУТЬСОДЕРЖАЩИЙ ТВЕРДЫЙ ЯДОВИТЫЙ	6.1	T7	III	6.1	61	LQ9	P002 IBC08 LP02 R001	B3	MP10			SGAH L4BH	TU15 TE1 TE15		VW9	CW13 CW28 CW31 CW48 CW50	60	604	-	При перевозке груза в стеклянной таре: "Спускать с горки осторожно"	2777	ПЕСТИЦИД РТУТЬСОДЕРЖАЩИЙ ТВЕРДЫЙ ЯДОВИТЫЙ
2778	ПЕСТИЦИД РТУТЬСОДЕРЖАЩИЙ ЖИДКИЙ ЛЕГКОВОСПЛАМЕНЯЮЩИЙСЯ ЯДОВИТЫЙ с температурой вспышки менее 23°C	3	FT2	I	3+6.1	61	LQ3	P001		MP7 MP17	T14	TP2 TP9 TP13 TP27	L10CH	TU14 TU15 TE1 TE21			CW13 CW28 CW48 CW50	336	610	3/0-0-1-0	При перевозке груза в стеклянной таре: "Спускать с горки осторожно"	2778	ПЕСТИЦИД РТУТЬСОДЕРЖАЩИЙ ЖИДКИЙ ЛЕГКОВОСПЛАМЕНЯЮЩИЙСЯ ЯДОВИТЫЙ с температурой вспышки менее 23°C
2778	ПЕСТИЦИД РТУТЬСОДЕРЖАЩИЙ ЖИДКИЙ ЛЕГКОВОСПЛАМЕНЯЮЩИЙСЯ ЯДОВИТЫЙ с температурой вспышки менее 23°C	3	FT2	II	3+6.1	61	LQ4	P001 IBC02 R001		MP19	T11	TP2 TP13 TP27	L4BH	TU15 TE1 TE15			CW13 CW28 CW48 CW50	336	610	3/0-0-1-0	При перевозке груза в стеклянной таре: "Спускать с горки осторожно"	2778	ПЕСТИЦИД РТУТЬСОДЕРЖАЩИЙ ЖИДКИЙ ЛЕГКОВОСПЛАМЕНЯЮЩИЙСЯ ЯДОВИТЫЙ с температурой вспышки менее 23°C
2779	ПЕСТИЦИД — ПРОИЗВОДНЫЙ НИТРОФЕНОЛА ТВЕРДЫЙ ЯДОВИТЫЙ	6.1	T7	I	6.1	61	LQ0	P002 IBC07		MP18			S10AH L10CH	TU14 TU15 TE1 TE21	W10 W12		CW13 CW28 CW31 CW48 CW50	66	604	-	-	2779	ПЕСТИЦИД — ПРОИЗВОДНЫЙ НИТРОФЕНОЛА ТВЕРДЫЙ ЯДОВИТЫЙ
2779	ПЕСТИЦИД — ПРОИЗВОДНЫЙ НИТРОФЕНОЛА ТВЕРДЫЙ ЯДОВИТЫЙ	6.1	T7	II	6.1	61	LQ18	P002 IBC08	B4	MP10			SGAH L4BH	TU15 TE1 TE15	W11		CW13 CW28 CW31 CW48 CW50	60	604	-	-	2779	ПЕСТИЦИД — ПРОИЗВОДНЫЙ НИТРОФЕНОЛА ТВЕРДЫЙ ЯДОВИТЫЙ
2779	ПЕСТИЦИД — ПРОИЗВОДНЫЙ НИТРОФЕНОЛА ТВЕРДЫЙ ЯДОВИТЫЙ	6.1	T7	III	6.1	61	LQ9	P002 IBC08 LP02 R001	B3	MP10			SGAH L4BH	TU15 TE1 TE15		VW9	CW13 CW28 CW31 CW48 CW50	60	604	-	При перевозке груза в стеклянной таре: "Спускать с горки осторожно"	2779	ПЕСТИЦИД — ПРОИЗВОДНЫЙ НИТРОФЕНОЛА ТВЕРДЫЙ ЯДОВИТЫЙ
2780	ПЕСТИЦИД — ПРОИЗВОДНЫЙ НИТРОФЕНОЛА ЖИДКИЙ ЛЕГКОВОСПЛАМЕНЯЮЩИЙСЯ ЯДОВИТЫЙ с температурой вспышки менее 23°C	3	FT2	I	3+6.1	61	LQ3	P001		MP7 MP17	T14	TP2 TP9 TP13 TP27	L10CH	TU14 TU15 TE1 TE21			CW13 CW28 CW48 CW50	336	610	3/0-0-1-0	При перевозке груза в стеклянной таре: "Спускать с горки осторожно"	2780	ПЕСТИЦИД — ПРОИЗВОДНЫЙ НИТРОФЕНОЛА ЖИДКИЙ ЛЕГКОВОСПЛАМЕНЯЮЩИЙСЯ ЯДОВИТЫЙ с температурой вспышки менее 23°C
2780	ПЕСТИЦИД — ПРОИЗВОДНЫЙ НИТРОФЕНОЛА ЖИДКИЙ ЛЕГКОВОСПЛАМЕНЯЮЩИЙСЯ ЯДОВИТЫЙ с температурой вспышки менее 23°C	3	FT2	II	3+6.1	61	LQ4	P001 IBC02 R001		MP19	T11	TP2 TP13 TP27	L4BH	TU15 TE1 TE15			CW13 CW28 CW48 CW50	336	610	3/0-0-1-0	При перевозке груза в стеклянной таре: "Спускать с горки осторожно"	2780	ПЕСТИЦИД — ПРОИЗВОДНЫЙ НИТРОФЕНОЛА ЖИДКИЙ ЛЕГКОВОСПЛАМЕНЯЮЩИЙСЯ ЯДОВИТЫЙ с температурой вспышки менее 23°C

2781	ПЕСТИЦИД — ПРОИЗВОДНЫЙ ДИПИРИДИЛА ТВЕРДЫЙ ЯДОВИТЫЙ	6.1	T7	I	6.1	61	LQ0	P002 IBC07		MP18			S10AH L10CH	TU14 TU15 TE1 TE21	W10 W12		CW13 CW28 CW31 CW48 CW50	66	604	-	-	2781	ПЕСТИЦИД — ПРОИЗВОДНЫЙ ДИПИРИДИЛА ТВЕРДЫЙ ЯДОВИТЫЙ
2781	ПЕСТИЦИД — ПРОИЗВОДНЫЙ ДИПИРИДИЛА ТВЕРДЫЙ ЯДОВИТЫЙ	6.1	T7	II	6.1	61	LQ18	P002 IBC08	B4	MP10			SGAH L4BH	TU15 TE1 TE15	W11		CW13 CW28 CW31 CW48 CW50	60	604	-	-	2781	ПЕСТИЦИД — ПРОИЗВОДНЫЙ ДИПИРИДИЛА ТВЕРДЫЙ ЯДОВИТЫЙ
2781	ПЕСТИЦИД — ПРОИЗВОДНЫЙ ДИПИРИДИЛА ТВЕРДЫЙ ЯДОВИТЫЙ	6.1	T7	III	6.1	61	LQ9	P002 IBC08 LP02 R001	B3	MP10			SGAH L4BH	TU15 TE1 TE15		VW9	CW13 CW28 CW31 CW48 CW50	60	604	-	При перевозке груза в стеклянной таре: "Спускать с горки осторожно"	2781	ПЕСТИЦИД — ПРОИЗВОДНЫЙ ДИПИРИДИЛА ТВЕРДЫЙ ЯДОВИТЫЙ
2782	ПЕСТИЦИД — ПРОИЗВОДНЫЙ ДИПИРИДИЛА ЖИДКИЙ ЛЕГКОВОСПЛАМЕНЯЮЩИЙСЯ ЯДОВИТЫЙ с температурой вспышки менее 23°C	3	FT2	I	3+6.1	61	LQ3	P001		MP7 MP17	T14	TP2 TP9 TP13 TP27	L10CH	TU14 TU15 TE1 TE21			CW13 CW28 CW48 CW50	336	610	3/0-0-1-0	При перевозке груза в стеклянной таре: "Спускать с горки осторожно"	2782	ПЕСТИЦИД — ПРОИЗВОДНЫЙ ДИПИРИДИЛА ЖИДКИЙ ЛЕГКОВОСПЛАМЕНЯЮЩИЙСЯ ЯДОВИТЫЙ с температурой вспышки менее 23°C
2782	ПЕСТИЦИД — ПРОИЗВОДНЫЙ ДИПИРИДИЛА ЖИДКИЙ ЛЕГКОВОСПЛАМЕНЯЮЩИЙСЯ ЯДОВИТЫЙ с температурой вспышки менее 23°C	3	FT2	II	3+6.1	61	LQ4	P001 IBC02 R001		MP19	T11	TP2 TP13 TP27	L4BH	TU15 TE1 TE15			CW13 CW28 CW48 CW50	336	610	3/0-0-1-0	При перевозке груза в стеклянной таре: "Спускать с горки осторожно"	2782	ПЕСТИЦИД — ПРОИЗВОДНЫЙ ДИПИРИДИЛА ЖИДКИЙ ЛЕГКОВОСПЛАМЕНЯЮЩИЙСЯ ЯДОВИТЫЙ с температурой вспышки менее 23°C
2783	ПЕСТИЦИД ФОСФОРОРГАНИЧЕСКИЙ ТВЕРДЫЙ ЯДОВИТЫЙ	6.1	T7	I	6.1	61	LQ0	P002 IBC07		MP18			S10AH L10CH	TU14 TU15 TE1 TE21	W10 W12		CW13 CW28 CW31 CW48 CW50	66	604	- 0-0-1-0	- -	2783	ПЕСТИЦИД ФОСФОРОРГАНИЧЕСКИЙ ТВЕРДЫЙ ЯДОВИТЫЙ
2783	ПЕСТИЦИД ФОСФОРОРГАНИЧЕСКИЙ ТВЕРДЫЙ ЯДОВИТЫЙ	6.1	T7	II	6.1	61	LQ18	P002 IBC08	B4	MP10			SGAH L4BH	TU15 TE1 TE15	W11		CW13 CW28 CW31 CW48 CW50	60	604	- 0-0-1-0	- -	2783	ПЕСТИЦИД ФОСФОРОРГАНИЧЕСКИЙ ТВЕРДЫЙ ЯДОВИТЫЙ
2783	ПЕСТИЦИД ФОСФОРОРГАНИЧЕСКИЙ ТВЕРДЫЙ ЯДОВИТЫЙ	6.1	T7	III	6.1	61	LQ9	P002 IBC08 LP02 R001	B3	MP10			SGAH L4BH	TU15 TE1 TE15		VW9	CW13 CW28 CW31 CW48 CW50	60	604	- 0-0-1-0	При перевозке груза в стеклянной таре: "Спускать с горки осторожно" -	2783	ПЕСТИЦИД ФОСФОРОРГАНИЧЕСКИЙ ТВЕРДЫЙ ЯДОВИТЫЙ
2784	ПЕСТИЦИД ФОСФОРОРГАНИЧЕСКИЙ ЖИДКИЙ ЛЕГКОВОСПЛАМЕНЯЮЩИЙСЯ ЯДОВИТЫЙ с температурой вспышки менее 23°C	3	FT2	I	3+6.1	61	LQ3	P001		MP7 MP17	T14	TP2 TP9 TP13 TP27	L10CH	TU14 TU15 TE1 TE21			CW13 CW28 CW48 CW50	336	610	3/0-0-1-0	При перевозке груза в стеклянной таре: "Спускать с горки осторожно"	2784	ПЕСТИЦИД ФОСФОРОРГАНИЧЕСКИЙ ЖИДКИЙ ЛЕГКОВОСПЛАМЕНЯЮЩИЙСЯ ЯДОВИТЫЙ с температурой вспышки менее 23°C

2784	ПЕСТИЦИД ФОСФОРОРГАНИЧЕСКИЙ ЖИДКИЙ ЛЕГКОВОСПЛАМЕНЯЮЩИЙСЯ ЯДОВИТЫЙ с температурой вспышки менее 23°C	3	FT2	II	3+6.1	61	LQ4	P001 IBC02 R001		MP19	T11	TP2 TP13 TP27	L4BH	TU15 TE1 TE15			CW13 CW28 CW48 CW50	336	610	3/0-0-1-0	При перевозке груза в стеклянной таре: "Спускать с горки осторожно"	2784	ПЕСТИЦИД ФОСФОРОРГАНИЧЕСКИЙ ЖИДКИЙ ЛЕГКОВОСПЛАМЕНЯЮЩИЙСЯ ЯДОВИТЫЙ с температурой вспышки менее 23°C
2785	4-ТИОПЕНТАНАЛЬ	6.1	T1	III	6.1		LQ19	P001 IBC03 LP01 R001		MP15	T4	TP1	L4BH	TU15 TE1 TE15			CW13 CW28 CW31	60	612	-	При перевозке груза в стеклянной таре: "Спускать с горки осторожно"	2785	4-ТИОПЕНТАНАЛЬ
2786	ПЕСТИЦИД ОЛОВООРГАНИЧЕСКИЙ ТВЕРДЫЙ ЯДОВИТЫЙ	6.1	T7	I	6.1	61	LQ0	P002 IBC07		MP18			S10AH L10CH	TU14 TU15 TE1 TE21	W10 W12		CW13 CW28 CW31 CW48 CW50	66	604	-	-	2786	ПЕСТИЦИД ОЛОВООРГАНИЧЕСКИЙ ТВЕРДЫЙ ЯДОВИТЫЙ
2786	ПЕСТИЦИД ОЛОВООРГАНИЧЕСКИЙ ТВЕРДЫЙ ЯДОВИТЫЙ	6.1	T7	II	6.1	61	LQ18	P002 IBC08	B4	MP10			SGAH L4BH	TU15 TE1 TE15	W11		CW13 CW28 CW31 CW48 CW50	60	604	-	-	2786	ПЕСТИЦИД ОЛОВООРГАНИЧЕСКИЙ ТВЕРДЫЙ ЯДОВИТЫЙ
2786	ПЕСТИЦИД ОЛОВООРГАНИЧЕСКИЙ ТВЕРДЫЙ ЯДОВИТЫЙ	6.1	T7	III	6.1	61	LQ9	P002 IBC08 LP02 R001	B3	MP10			SGAH L4BH	TU15 TE1 TE15		VW9	CW13 CW28 CW31 CW48 CW50	60	604	-	При перевозке груза в стеклянной таре: "Спускать с горки осторожно"	2786	ПЕСТИЦИД ОЛОВООРГАНИЧЕСКИЙ ТВЕРДЫЙ ЯДОВИТЫЙ
2787	ПЕСТИЦИД ОЛОВООРГАНИЧЕСКИЙ ЖИДКИЙ ЛЕГКОВОСПЛАМЕНЯЮЩИЙСЯ ЯДОВИТЫЙ с температурой вспышки менее 23°C	3	FT2	I	3+6.1	61	LQ3	P001		MP7 MP17	T14	TP2 TP9 TP13 TP27	L10CH	TU14 TU15 TE1 TE21			CW13 CW28 CW48 CW50	336	610	3/0-0-1-0	При перевозке груза в стеклянной таре: "Спускать с горки осторожно"	2787	ПЕСТИЦИД ОЛОВООРГАНИЧЕСКИЙ ЖИДКИЙ ЛЕГКОВОСПЛАМЕНЯЮЩИЙСЯ ЯДОВИТЫЙ с температурой вспышки менее 23°C
2787	ПЕСТИЦИД ОЛОВООРГАНИЧЕСКИЙ ЖИДКИЙ ЛЕГКОВОСПЛАМЕНЯЮЩИЙСЯ ЯДОВИТЫЙ с температурой вспышки менее 23°C	3	FT2	II	3+6.1	61	LQ4	P001 IBC02 R001		MP19	T11	TP2 TP13 TP27	L4BH	TU15 TE1 TE15			CW13 CW28 CW48 CW50	336	610	3/0-0-1-0	При перевозке груза в стеклянной таре: "Спускать с горки осторожно"	2787	ПЕСТИЦИД ОЛОВООРГАНИЧЕСКИЙ ЖИДКИЙ ЛЕГКОВОСПЛАМЕНЯЮЩИЙСЯ ЯДОВИТЫЙ с температурой вспышки менее 23°C
2788	СОЕДИНЕНИЕ ОЛОВООРГАНИЧЕСКОЕ ЖИДКОЕ, Н.У.К.	6.1	T3	I	6.1	43 274	LQ0	P001		MP8 MP17	T14	TP2 TP9 TP13 TP27	L10CH	TU14 TU15 TE1 TE21			CW13 CW28 CW31	66	638	1-1*-1-1	-	2788	СОЕДИНЕНИЕ ОЛОВООРГАНИЧЕСКОЕ ЖИДКОЕ, Н.У.К.
2788	СОЕДИНЕНИЕ ОЛОВООРГАНИЧЕСКОЕ ЖИДКОЕ, Н.У.К.	6.1	T3	II	6.1	43 274	LQ17	P001 IBC02		MP15	T11	TP2 TP13 TP27	L4BH	TU15 TE1 TE15			CW13 CW28 CW31	60	638	-	При перевозке груза в стеклянной таре: "Спускать с горки осторожно"	2788	СОЕДИНЕНИЕ ОЛОВООРГАНИЧЕСКОЕ ЖИДКОЕ, Н.У.К.

2788	СОЕДИНЕНИЕ ОЛОВООРГАНИЧЕСКОЕ ЖИДКОЕ, Н.У.К.	6.1	T3	III	6.1	43 274	LQ19	P001 IBC03 LP01 R001		MP15	T7	TP2 TP28	L4BH	TU15 TE1 TE15			CW13 CW28 CW31	60	638	-	При перевозке груза в стеклянной таре: "Спускать с горки осторожно"	2788	СОЕДИНЕНИЕ ОЛОВООРГАНИЧЕСКОЕ ЖИДКОЕ, Н.У.К.
2789	КИСЛОТА УКСУСНАЯ ЛЕДЯНАЯ или КИСЛОТЫ УКСУСНОЙ РАСТВОР с массовой долей кислоты более 80%	8	CF1	II	8+3		LQ22	P001 IBC02		MP15	T7	TP2	L4BN					83	320	0-0-1-0	При перевозке груза в стеклянной таре: "Спускать с горки осторожно"	2789	КИСЛОТА УКСУСНАЯ ЛЕДЯНАЯ или КИСЛОТЫ УКСУСНОЙ РАСТВОР с массовой долей кислоты более 80%
																				0-0-1-0	-		
2790	КИСЛОТЫ УКСУСНОЙ РАСТВОР с массовой долей кислоты не менее 50%, но не более 80%	8	C3	II	8		LQ22	P001 IBC02		MP15	T7	TP2	L4BN					80	801	-	При перевозке груза в стеклянной таре: "Спускать с горки осторожно"	2790	КИСЛОТЫ УКСУСНОЙ РАСТВОР с массовой долей кислоты не менее 50%, но не более 80%
																				-	-		
2790	КИСЛОТЫ УКСУСНОЙ РАСТВОР с массовой долей кислоты более 10% и менее 50%	8	C3	III	8	597 647	LQ19	P001 IBC03 LP01 R001		MP15	T4	TP1	L4BN					80	801	-	При перевозке груза в стеклянной таре: "Спускать с горки осторожно"	2790	КИСЛОТЫ УКСУСНОЙ РАСТВОР с массовой долей кислоты более 10% и менее 50%
																				-	-		
2793	СТРУЖКА, ОПИЛКИ или ОБРЕЗКИ ЧЕРНЫХ МЕТАЛЛОВ, подверженные самонагреванию	4.2	S4	III	4.2	592	LQ0	P003 IBC08 LP02 R001	PP20 B3 B6	MP14					W1	VW4		40	405	3/0-0-1-0	-	2793	СТРУЖКА, ОПИЛКИ или ОБРЕЗКИ ЧЕРНЫХ МЕТАЛЛОВ, подверженные самонагреванию
2794	БАТАРЕИ ЖИДКОСТНЫЕ КИСЛОТНЫЕ электрические аккумуляторные	8	C11		8	295 598	LQ0	P801 P801a								VW14		80	834	-	-	2794	БАТАРЕИ ЖИДКОСТНЫЕ КИСЛОТНЫЕ электрические аккумуляторные
2795	БАТАРЕИ ЖИДКОСТНЫЕ ЩЕЛОЧНЫЕ электрические аккумуляторные	8	C11		8	295 598	LQ0	P801 P801a								VW14		80	835	-	-	2795	БАТАРЕИ ЖИДКОСТНЫЕ ЩЕЛОЧНЫЕ электрические аккумуляторные
2796	КИСЛОТА СЕРНАЯ, содержащая не более 51% кислоты, или ЖИДКОСТЬ АККУМУЛЯТОРНАЯ КИСЛОТНАЯ	8	C1	II	8		LQ22	P001 IBC02		MP15	T8	TP2 TP12	L4BN					80	801	-	При перевозке груза в стеклянной таре: "Спускать с горки осторожно"	2796	КИСЛОТА СЕРНАЯ, содержащая не более 51% кислоты, или ЖИДКОСТЬ АККУМУЛЯТОРНАЯ КИСЛОТНАЯ
2797	ЖИДКОСТЬ АККУМУЛЯТОРНАЯ ЩЕЛОЧНАЯ	8	C5	II	8		LQ22	P001 IBC02		MP15	T7	TP2 TP28	L4BN					80	809	-	При перевозке груза в стеклянной таре: "Спускать с горки осторожно"	2797	ЖИДКОСТЬ АККУМУЛЯТОРНАЯ ЩЕЛОЧНАЯ

2798	ФЕНИЛФОСФОРДИХЛОРИД	8	C3	II	8		LQ22	P001 IBC02		MP15	T7	TP2	L4BN					80	804	-	При перевозке груза в стеклянной таре: "Спускать с горки осторожно"	2798	ФЕНИЛФОСФОРДИХЛОРИД
2799	ФЕНИЛФОСФОРТИОДИХЛОРИД	8	C3	II	8		LQ22	P001 IBC02		MP15	T7	TP2	L4BN					80	804	-	При перевозке груза в стеклянной таре: "Спускать с горки осторожно"	2799	ФЕНИЛФОСФОРТИОДИХЛОРИД
2800	БАТАРЕИ ЖИДКОСТНЫЕ НЕПРОЛИВАЮЩИЕся электрические аккумуляторные	8	C11		8	238 295 598	LQ0	P003 P801a	PP16							VW14		80	836	-	-	2800	БАТАРЕИ ЖИДКОСТНЫЕ НЕПРОЛИВАЮЩИЕся электрические аккумуляторные
2801	КРАСИТЕЛЬ ЖИДКИЙ КОРРОЗИОННЫЙ, Н.У.К., или ПОЛУПРОДУКТ СИНТЕЗА КРАСИТЕЛЕЙ ЖИДКИЙ КОРРОЗИОННЫЙ, Н.У.К.	8	C9	I	8	274	LQ20	P001		MP8 MP17	T14	TP2 TP9 TP27	L10BH	TE1				88	823	-	При перевозке груза в стеклянной таре: "Спускать с горки осторожно"	2801	КРАСИТЕЛЬ ЖИДКИЙ КОРРОЗИОННЫЙ, Н.У.К., или ПОЛУПРОДУКТ СИНТЕЗА КРАСИТЕЛЕЙ ЖИДКИЙ КОРРОЗИОННЫЙ, Н.У.К.
2801	КРАСИТЕЛЬ ЖИДКИЙ КОРРОЗИОННЫЙ, Н.У.К., или ПОЛУПРОДУКТ СИНТЕЗА КРАСИТЕЛЕЙ ЖИДКИЙ КОРРОЗИОННЫЙ, Н.У.К.	8	C9	II	8	274	LQ22	P001 IBC02		MP15	T11	TP2 TP27	L4BN					80	823	-	При перевозке груза в стеклянной таре: "Спускать с горки осторожно"	2801	КРАСИТЕЛЬ ЖИДКИЙ КОРРОЗИОННЫЙ, Н.У.К., или ПОЛУПРОДУКТ СИНТЕЗА КРАСИТЕЛЕЙ ЖИДКИЙ КОРРОЗИОННЫЙ, Н.У.К.
2801	КРАСИТЕЛЬ ЖИДКИЙ КОРРОЗИОННЫЙ, Н.У.К., или ПОЛУПРОДУКТ СИНТЕЗА КРАСИТЕЛЕЙ ЖИДКИЙ КОРРОЗИОННЫЙ, Н.У.К.	8	C9	III	8	274	LQ19	P001 IBC03 LP01 R001		MP15	T7	TP1 TP28	L4BN					80	823	-	При перевозке груза в стеклянной таре: "Спускать с горки осторожно"	2801	КРАСИТЕЛЬ ЖИДКИЙ КОРРОЗИОННЫЙ, Н.У.К., или ПОЛУПРОДУКТ СИНТЕЗА КРАСИТЕЛЕЙ ЖИДКИЙ КОРРОЗИОННЫЙ, Н.У.К.
2802	МЕДИ ХЛОРИД	8	C2	III	8		LQ24	P002 IBC08 LP02 R001	B3	MP10			SGAV			VW9		80	904	-	При перевозке груза в стеклянной таре: "Спускать с горки осторожно"	2802	МЕДИ ХЛОРИД
2803	ГАЛЛИЙ	8	C10	III	8		LQ24	P800	PP41	MP10			SGAV L4BN			VW9		80	813	-	При перевозке груза в стеклянной таре: "Спускать с горки осторожно"	2803	ГАЛЛИЙ

2805	ЛИТИЯ ГИДРИД — ПЛАВ ТВЕРДЫЙ	4.3	W2	II	4.3		LQ11	P410 IBC04	PP40	MP14			SGAN		W1		CW23	423	409	3/0-0-1-0	При перевозке груза в стеклянной таре: "Спускать с горки осторожно"	2805	ЛИТИЯ ГИДРИД — ПЛАВ ТВЕРДЫЙ
2806	ЛИТИЯ НИТРИД	4.3	W2	I	4.3		LQ0	P403 IBC04		MP2					W1		CW23	X423	409	3/0-0-1-0	-	2806	ЛИТИЯ НИТРИД
2807	Материал намагниченный	9	M11	Не подпадает под действие прил. 2 к СМГС									Не подпадает под действие прил. 2 к СМГС									2807	Материал намагниченный
2809	РТУТЬ	8	C9	III	8	599	LQ19	P800		MP15			L4BN					80	811	-	При перевозке груза в стеклянной таре: "Спускать с горки осторожно"	2809	РТУТЬ
2810	ЖИДКОСТЬ ЯДОВИТАЯ ОРГАНИЧЕСКАЯ, Н.У.К.	6.1	T1	I	6.1	274 614	LQ0	P001		MP8 MP17	T14	TP2 TP9 TP13 TP27	L10CH	TU14 TU15 TE1 TE21			CW13 CW28 CW31	66	635	1-1*-1-1	-	2810	ЖИДКОСТЬ ЯДОВИТАЯ ОРГАНИЧЕСКАЯ, Н.У.К.
2810	ЖИДКОСТЬ ЯДОВИТАЯ ОРГАНИЧЕСКАЯ, Н.У.К.	6.1	T1	II	6.1	274 614	LQ17	P001 IBC02		MP15	T11	TP2 TP13 TP27	L4BH	TU15 TE1 TE15			CW13 CW28 CW31	60	635	-	При перевозке груза в стеклянной таре: "Спускать с горки осторожно"	2810	ЖИДКОСТЬ ЯДОВИТАЯ ОРГАНИЧЕСКАЯ, Н.У.К.
2810	ЖИДКОСТЬ ЯДОВИТАЯ ОРГАНИЧЕСКАЯ, Н.У.К.	6.1	T1	III	6.1	274 614	LQ19	P001 IBC03 LP01 R001		MP15	T7	TP1 TP28	L4BH	TU15 TE1 TE15			CW13 CW28 CW31	60	635	-	При перевозке груза в стеклянной таре: "Спускать с горки осторожно"	2810	ЖИДКОСТЬ ЯДОВИТАЯ ОРГАНИЧЕСКАЯ, Н.У.К.
2811	ВЕЩЕСТВО ТВЕРДОЕ ЯДОВИТОЕ ОРГАНИЧЕСКОЕ, Н.У.К.	6.1	T2	I	6.1	274 614	LQ0	P002 IBC02		MP18			S10AH L10CH	TU15 TE1			CW13 CW28 CW31 CW51	66	634	1-1*-1-1 0-0-1-0	- -	2811	ВЕЩЕСТВО ТВЕРДОЕ ЯДОВИТОЕ ОРГАНИЧЕСКОЕ, Н.У.К.
2811	ВЕЩЕСТВО ТВЕРДОЕ ЯДОВИТОЕ ОРГАНИЧЕСКОЕ, Н.У.К.	6.1	T2	II	6.1	274 614	LQ18	P002 IBC08	B4	MP10			SGAH L4BH	TU15 TE1 TE15	W11		CW13 CW28 CW31 CW51	60	634	- 0-0-1-0	При перевозке груза в стеклянной таре: "Спускать с горки осторожно" -	2811	ВЕЩЕСТВО ТВЕРДОЕ ЯДОВИТОЕ ОРГАНИЧЕСКОЕ, Н.У.К.
2811	ВЕЩЕСТВО ТВЕРДОЕ ЯДОВИТОЕ ОРГАНИЧЕСКОЕ, Н.У.К.	6.1	T2	III	6.1	274 614	LQ9	P002 IBC08 LP02 R001	B3	MP10			SGAH L4BH	TU15 TE1 TE15		VW9	CW13 CW28 CW31 CW51	60	634	- 0-0-1-0	При перевозке груза в стеклянной таре: "Спускать с горки осторожно" -	2811	ВЕЩЕСТВО ТВЕРДОЕ ЯДОВИТОЕ ОРГАНИЧЕСКОЕ, Н.У.К.
2812	Натрия алюминат твердый	8	C6	Не подпадает под действие прил. 2 к СМГС									Не подпадает под действие прил. 2 к СМГС									2812	Натрия алюминат твердый

2813	ВЕЩЕСТВО ТВЕРДОЕ, РЕАГИРУЮЩЕЕ С ВОДОЙ, Н.У.К.	4.3	W2	I	4.3	274	LQ0	P403 IBC99		MP2					W1		CW23	X423	421	3/0-0-1-0	-	2813	ВЕЩЕСТВО ТВЕРДОЕ, РЕАГИРУЮЩЕЕ С ВОДОЙ, Н.У.К.
2813	ВЕЩЕСТВО ТВЕРДОЕ, РЕАГИРУЮЩЕЕ С ВОДОЙ, Н.У.К.	4.3	W2	II	4.3	274	LQ11	P410 IBC07		MP14			SGAN		W1 W12		CW23	423	421	3/0-0-1-0	При перевозке груза в стеклянной таре: "Спускать с горки осторожно"	2813	ВЕЩЕСТВО ТВЕРДОЕ, РЕАГИРУЮЩЕЕ С ВОДОЙ, Н.У.К.
2813	ВЕЩЕСТВО ТВЕРДОЕ, РЕАГИРУЮЩЕЕ С ВОДОЙ, Н.У.К.	4.3	W2	III	4.3	274	LQ12	P410 IBC08 R001	B4	MP14			SGAN		W1	VW5	CW23	423	421	3/0-0-1-0	При перевозке груза в стеклянной таре: "Спускать с горки осторожно"	2813	ВЕЩЕСТВО ТВЕРДОЕ, РЕАГИРУЮЩЕЕ С ВОДОЙ, Н.У.К.
2814	ВЕЩЕСТВО ИНФЕКЦИОННОЕ, ОПАСНОЕ ДЛЯ ЛЮДЕЙ (группы риска 3 и 4)	6.2	I1		6.2	274 634	LQ0	P620		MP5					W9		CW13 CW26 CW18 CW28	606	623	-	-	2814	ВЕЩЕСТВО ИНФЕКЦИОННОЕ, ОПАСНОЕ ДЛЯ ЛЮДЕЙ (группы риска 3 и 4)
2814	ВЕЩЕСТВО ИНФЕКЦИОННОЕ, ОПАСНОЕ ДЛЯ ЛЮДЕЙ (группа риска 2)	6.2	I1		6.2	274 634	LQ0	P620		MP5			L4BH	TU15 TE1	W9		CW13 CW26 CW18 CW28	606	623	-	-	2814	ВЕЩЕСТВО ИНФЕКЦИОННОЕ, ОПАСНОЕ ДЛЯ ЛЮДЕЙ (группа риска 2)
2815	N-АМИНОЭТИЛПИПЕРАЗИН	8	C7	III	8		LQ19	P001 IBC03 LP01 R001		MP15	T4	TP1	L4BN					80	807	-	При перевозке груза в стеклянной таре: "Спускать с горки осторожно"	2815	N-АМИНОЭТИЛПИПЕРАЗИН
2817	АММОНИЯ ГИДРОФТОРИДА РАСТВОР	8	CT1	II	8+6.1		LQ22	P001 IBC02		MP15	T8	TP2 TP12 TP13	L4DH	TU14 TE17 TE21 TT4			CW13 CW28	86	801	0-0-1-0	-	2817	АММОНИЯ ГИДРОФТОРИДА РАСТВОР
2817	АММОНИЯ ГИДРОФТОРИДА РАСТВОР	8	CT1	III	8+6.1		LQ19	P001 IBC03 R001		MP15	T4	TP1 TP12 TP13	L4DH	TU14 TE21			CW13 CW28	86	801	0-0-1-0		2817	АММОНИЯ ГИДРОФТОРИДА РАСТВОР
2818	АММОНИЯ ПОЛИСУЛЬФИДА РАСТВОР	8	CT1	II	8+6.1		LQ22	P001 IBC02		MP15	T7	TP2 TP13	L4BN				CW13 CW28	86	809	0-0-1-0	При перевозке груза в стеклянной таре: "Спускать с горки осторожно"	2818	АММОНИЯ ПОЛИСУЛЬФИДА РАСТВОР
2818	АММОНИЯ ПОЛИСУЛЬФИДА РАСТВОР	8	CT1	III	8+6.1		LQ19	P001 IBC03 R001		MP15	T4	TP1 TP13	L4BN				CW13 CW28	86	809	0-0-1-0	При перевозке груза в стеклянной таре: "Спускать с горки осторожно"	2818	АММОНИЯ ПОЛИСУЛЬФИДА РАСТВОР

2819	АМИЛФОСФАТ	8	C3	III	8		LQ19	P001 IBC03 LP01 R001		MP15	T4	TP1	L4BN					80	803	-	При перевозке груза в стеклянной таре: "Спускать с горки осторожно"	2819	АМИЛФОСФАТ
2820	КИСЛОТА МАСЛЯНАЯ	8	C3	III	8		LQ19	P001 IBC03 LP01 R001		MP15	T4	TP1	L4BN					80	803	-	При перевозке груза в стеклянной таре: "Спускать с горки осторожно"	2820	КИСЛОТА МАСЛЯНАЯ
2821	ФЕНОЛА РАСТВОР	6.1	T1	II	6.1		LQ17	P001 IBC02		MP15	T7	TP2	L4BH	TU15 TE1 TE15			CW13 CW28 CW31	60	807	- -	При перевозке груза в стеклянной таре: "Спускать с горки осторожно" -	2821	ФЕНОЛА РАСТВОР
2821	ФЕНОЛА РАСТВОР	6.1	T1	III	6.1		LQ19	P001 IBC03 LP01 R001		MP15	T4	TP1	L4BH	TU15 TE1 TE15			CW13 CW28 CW31	60	807	- -	При перевозке груза в стеклянной таре: "Спускать с горки осторожно" -	2821	ФЕНОЛА РАСТВОР
2822	2-ХЛОРПИРИДИН	6.1	T1	II	6.1		LQ17	P001 IBC02		MP15	T7	TP2	L4BH	TU15 TE1 TE15			CW13 CW28 CW31	60	608	-	-	2822	2-ХЛОРПИРИДИН
2823	КИСЛОТА КРОТОНОВАЯ	8	C4	III	8		LQ24	P001 IBC03 LP01 R001		MP10	T4	TP1	SGAV L4BN			VW9		80	803	-	При перевозке груза в стеклянной таре: "Спускать с горки осторожно"	2823	КИСЛОТА КРОТОНОВАЯ
2826	ЭТИЛХЛОРТИОФОРМИАТ	8	CF1	II	8+3		LQ22	P001		MP15	T7	TP2	L4BN					83	814	3/0-0-1-0	При перевозке груза в стеклянной таре: "Спускать с горки осторожно"	2826	ЭТИЛХЛОРТИОФОРМИАТ
2829	КИСЛОТА КАПРОНОВАЯ	8	C3	III	8		LQ19	P001 IBC03 LP01 R001		MP15	T4	TP1	L4BN					80	803	-	При перевозке груза в стеклянной таре: "Спускать с горки осторожно"	2829	КИСЛОТА КАПРОНОВАЯ

2830	ЛИТИЙ-ФЕРРОСИЛИЦИЙ	4.3	W2	II	4.3		LQ11	P410 IBC07		MP14			SGAN		W1 W12		CW23	423	409	3/0-0-1-0	При перевозке груза в стеклянной таре: "Спускать с горки осторожно"	2830	ЛИТИЙ-ФЕРРОСИЛИЦИЙ
2831	1,1,1-ТРИХЛОРЭТАН	6.1	T1	III	6.1		LQ19	P001 IBC03 LP01 R001		MP15	T4	TP1	L4BH	TU15 TE1 TE15			CW13 CW28 CW31	60	605	- -	При перевозке груза в стеклянной таре: "Спускать с горки осторожно" -	2831	1,1,1-ТРИХЛОРЭТАН
2834	КИСЛОТА ФОСФОРИСТАЯ	8	C2	III	8		LQ24	P002 IBC08 LP02 R001	B3	MP10	T3	TP1	SGAV			VW9		80	806	- -	При перевозке груза в стеклянной таре: "Спускать с горки осторожно" -	2834	КИСЛОТА ФОСФОРИСТАЯ
2835	НАТРИЯ АЛЮМОГИДРИД	4.3	W2	II	4.3		LQ11	P410 IBC04		MP14			SGAN		W1		CW23	423	409	3/0-0-1-0	При перевозке груза в стеклянной таре: "Спускать с горки осторожно"	2835	НАТРИЯ АЛЮМОГИДРИД
2837	БИСУЛЬФАТОВ ВОДНЫЙ РАСТВОР	8	C1	II	8	274	LQ22	P001 IBC02		MP15	T7	TP2	L4BN					80				2837	БИСУЛЬФАТОВ ВОДНЫЙ РАСТВОР
2837	БИСУЛЬФАТОВ ВОДНЫЙ РАСТВОР	8	C1	III	8	274	LQ19	P001 IBC03 LP01 R001		MP15	T4	TP1	L4BN					80				2837	БИСУЛЬФАТОВ ВОДНЫЙ РАСТВОР
2838	ВИНИЛБУТИРАТ СТАБИЛИЗИРОВАННЫЙ	3	F1	II	3		LQ4	P001 IBC02 R001		MP19	T4	TP1	LGBF					339	306	3/1-1*-1-1	Спускать с горки осторожно	2838	ВИНИЛБУТИРАТ СТАБИЛИЗИРОВАННЫЙ
2839	АЛЬДОЛЬ	6.1	T1	II	6.1		LQ17	P001 IBC02		MP15	T7	TP2	L4BH	TU15 TE1 TE15			CW13 CW28 CW31	60	607	-	-	2839	АЛЬДОЛЬ
2840	БУТИРАЛЬДОКСИМ	3	F1	III	3		LQ7	P001 IBC03 LP01 R001		MP19	T2	TP1	LGBF					30	326	3/0-0-1-0	При перевозке груза в стеклянной таре: "Спускать с горки осторожно"	2840	БУТИРАЛЬДОКСИМ
2841	ДИ-н-АМИЛАМИН	3	FT1	III	3+6.1		LQ7	P001 IBC03 R001		MP19	T4	TP1	L4BH	TU15 TE1 TE15			CW13 CW28	36	325	3/0-0-1-0	При перевозке груза в стеклянной таре: "Спускать с горки осторожно"	2841	ДИ-н-АМИЛАМИН

2842	НИТРОЭТАН	3	F1	III	3		LQ7	P001 IBC03 LP01 R001		MP19	T2	TP1	LGBF					30	326	3/0-0-1-0	При перевозке груза в стеклянной таре: "Спускать с горки осторожно"	2842	НИТРОЭТАН
2844	КАЛЬЦИЯ-МАРГАНЦА СИЛИЦИД	4.3	W2	III	4.3		LQ12	P410 IBC08 R001	B4	MP14			SGAN		W1	VW5 VW7	CW23	423	408	3/0-0-1-0	При перевозке груза в стеклянной таре: "Спускать с горки осторожно"	2844	КАЛЬЦИЯ-МАРГАНЦА СИЛИЦИД
2845	ЖИДКОСТЬ ПИРОФОРНАЯ ОРГАНИЧЕСКАЯ, Н.У.К.	4.2	S1	I	4.2	274	LQ0	P400 PR1		MP2	T22	TP2 TP7 TP9	L21DH	TU14 TC1 TE1 TE21 TM1	W1			333	424	3/1-1*-1-1	При перевозке груза в стеклянной таре: "Спускать с горки осторожно"	2845	ЖИДКОСТЬ ПИРОФОРНАЯ ОРГАНИЧЕСКАЯ, Н.У.К.
2846	ВЕЩЕСТВО ТВЕРДОЕ ПИРОФОРНОЕ ОРГАНИЧЕСКОЕ, Н.У.К.	4.2	S2	I	4.2	274	LQ0	P404		MP13					W1			43	415	3/0-0-1-0	При перевозке груза в стеклянной таре: "Спускать с горки осторожно"	2846	ВЕЩЕСТВО ТВЕРДОЕ ПИРОФОРНОЕ ОРГАНИЧЕСКОЕ, Н.У.К.
2849	3-ХЛОРПРОПАНОЛ-1	6.1	T1	III	6.1		LQ19	P001 IBC03 LP01 R001		MP15	T4	TP1	L4BH	TU15 TE1 TE15			CW13 CW28 CW31	60	625	-	При перевозке груза в стеклянной таре: "Спускать с горки осторожно"	2849	3-ХЛОРПРОПАНОЛ-1
2850	ПРОПИЛЕНА ТЕТРАМЕР	3	F1	III	3		LQ7	P001 IBC03 LP01 R001		MP19	T2	TP1	LGBF					30	315	3/0-0-1-0	При перевозке груза в стеклянной таре: "Спускать с горки осторожно"	2850	ПРОПИЛЕНА ТЕТРАМЕР
																				0-0-1-0	-		
2851	БОРА ТРИФТОРИДА ДИГИДРАТ	8	C1	II	8		LQ22	P001 IBC02		MP15	T7	TP2	L4BN					80	801	-	-	2851	БОРА ТРИФТОРИДА ДИГИДРАТ
2852	ДИПИКРИЛСУЛЬФИД УВЛАЖНЕННЫЙ с массовой долей воды не менее 10%	4.1	D	I	4.1	545	LQ0	P406	PP24	MP2					W1			40	404	3/0-0-1-0	При перевозке груза в стеклянной таре: "Спускать с горки осторожно"	2852	ДИПИКРИЛСУЛЬФИД УВЛАЖНЕННЫЙ с массовой долей воды не менее 10%

2853	МАГНИЯ ФТОРОСИЛИКАТ	6.1	T5	III	6.1		LQ9	P002 IBC08 LP02 R001	B3	MP10			SGAH L4BH	TU15 TE1 TE15		VW9	CW13 CW28 CW31	60	621	-	При перевозке груза в стеклянной таре: "Спускать с горки осторожно"	2853	МАГНИЯ ФТОРОСИЛИКАТ
2854	АММОНИЯ ФТОРОСИЛИКАТ	6.1	T5	III	6.1		LQ9	P002 IBC08 LP02 R001	B3	MP10			SGAH L4BH	TU15 TE1 TE15		VW9	CW13 CW28 CW31	60	621	-	При перевозке груза в стеклянной таре: "Спускать с горки осторожно"	2854	АММОНИЯ ФТОРОСИЛИКАТ
2855	ЦИНКА ФТОРОСИЛИКАТ	6.1	T5	III	6.1		LQ9	P002 IBC08 LP02 R001	B3	MP10			SGAH L4BH	TU15 TE1 TE15		VW9	CW13 CW28 CW31	60	619	-	При перевозке груза в стеклянной таре: "Спускать с горки осторожно"	2855	ЦИНКА ФТОРОСИЛИКАТ
2856	ФТОРОСИЛИКАТЫ, Н.У.К.	6.1	T5	III	6.1	274	LQ9	P002 IBC08 LP02 R001	B3	MP10			SGAH L4BH	TU15 TE1 TE15		VW9	CW13 CW28 CW31	60	630	-	При перевозке груза в стеклянной таре: "Спускать с горки осторожно"	2856	ФТОРОСИЛИКАТЫ, Н.У.К.
2857	УСТАНОВКИ РЕФРИЖЕРАТОРНЫЕ, содержащие невоспламеняющийся неядовитый сжиженный газ или аммиака раствор (№ ООН 2672)	2	6A		2.2	119	LQ0	P003	PP32	MP9							CW9	20				2857	УСТАНОВКИ РЕФРИЖЕРАТОРНЫЕ, содержащие невоспламеняющийся неядовитый сжиженный газ или аммиака раствор (№ ООН 2672)
2858	ЦИРКОНИЙ СУХОЙ в виде спиралей из проволоки, обработанных металлических листов, полос (тоньше 254 микрон, но не тоньше 18 микрон)	4.1	F3	III	4.1	546	LQ9	P002 LP02 R001		MP11					W1	VW1		40	403	3/0-0-1-0	При перевозке груза в стеклянной таре: "Спускать с горки осторожно"	2858	ЦИРКОНИЙ СУХОЙ в виде спиралей из проволоки, обработанных металлических листов, полос (тоньше 254 микрон, но не тоньше 18 микрон)
2859	АММОНИЯ МЕТАВАНАДАТ	6.1	T5	II	6.1		LQ18	P002 IBC08	B4	MP10			SGAH	TU15 TE1 TE15	W11		CW13 CW28 CW31	60	621	-	-	2859	АММОНИЯ МЕТАВАНАДАТ
2861	АММОНИЯ ПОЛИВАНАДАТ	6.1	T5	II	6.1		LQ18	P002 IBC08	B4	MP10			SGAH	TU15 TE1 TE15	W11		CW13 CW28 CW31	60	621	-	-	2861	АММОНИЯ ПОЛИВАНАДАТ
2862	ВАНАДИЯ ПЕНТАОКСИД неплавленный	6.1	T5	III	6.1	600	LQ9	P002 IBC08 LP02 R001	B3	MP10			SGAH	TU15 TE1 TE15		VW9	CW13 CW28 CW31	60	621	-	-	2862	ВАНАДИЯ ПЕНТАОКСИД неплавленный
2863	НАТРИЯ-АММОНИЯ ВАНАДАТ	6.1	T5	II	6.1		LQ18	P002 IBC08	B4	MP10			SGAH	TU15 TE1 TE15	W11		CW13 CW28 CW31	60	621	-	-	2863	НАТРИЯ-АММОНИЯ ВАНАДАТ
2864	КАЛИЯ МЕТАВАНАДАТ	6.1	T5	II	6.1		LQ18	P002 IBC08	B4	MP10			SGAH	TU15 TE1 TE15	W11		CW13 CW28 CW31	60	621	-	-Q2526	2864	КАЛИЯ МЕТАВАНАДАТ

2865	ГИДРОКСИЛАМИНА СУЛЬФАТ	8	C2	III	8		LQ24	P002 IBC08 LP02 R001	B3	MP10			SGAV			VW9		80	806	- -	При перевозке груза в стеклянной таре: "Спускать с горки осторожно" -	2865	ГИДРОКСИЛАМИНА СУЛЬФАТ
2869	ТИТАНА ТРИХЛОРИДА СМЕСЬ	8	C2	II	8		LQ23	P002 IBC08	B4	MP10			SGAN		W11			80	806	-	При перевозке груза в стеклянной таре: "Спускать с горки осторожно"	2869	ТИТАНА ТРИХЛОРИДА СМЕСЬ
2869	ТИТАНА ТРИХЛОРИДА СМЕСЬ	8	C2	III	8		LQ24	P002 IBC08 LP02 R001	B3	MP10			SGAV			VW9		80	806	-	При перевозке груза в стеклянной таре: "Спускать с горки осторожно"	2869	ТИТАНА ТРИХЛОРИДА СМЕСЬ
2870	АЛЮМИНИЯ БОРГИДРИД	4.2	SW	I	4.2+4.3		LQ0	P400 PR1		MP2			L21DH	TU14 TC1 TE1 TE21 TM1	W1			X333	409	3/1-1*-1-1	При перевозке груза в стеклянной таре: "Спускать с горки осторожно"	2870	АЛЮМИНИЯ БОРГИДРИД
2870	АЛЮМИНИЯ БОРГИДРИД В УСТРОЙСТВАХ	4.2	SW	I	4.2+4.3		LQ0	P002	PP13	MP2					W1			X333	409	3/1-1*-1-1	-	2870	АЛЮМИНИЯ БОРГИДРИД В УСТРОЙСТВАХ
2871	СУРЬМА — ПОРОШОК	6.1	T5	III	6.1		LQ9	P002 IBC08 LP02 R001	B3	MP10			SGAH L4BH	TU15 TE1 TE15		VW9	CW13 CW28 CW31	60	617	-	При перевозке груза в стеклянной таре: "Спускать с горки осторожно"	2871	СУРЬМА — ПОРОШОК
2872	ДИБРОМХЛОРПРОПАНЫ	6.1	T1	II	6.1		LQ17	P001 IBC02		MP15	T7	TP2	L4BH	TU15 TE1 TE15			CW13 CW28 CW31	60	605	- 0-0-1-0	- -	2872	ДИБРОМХЛОРПРОПАНЫ
2872	ДИБРОМХЛОРПРОПАНЫ	6.1	T1	III	6.1		LQ19	P001 IBC03 LP01 R001		MP15	T4	TP1	L4BH	TU15 TE1 TE15			CW13 CW28 CW31	60	605	- 0-0-1-0	- -	2872	ДИБРОМХЛОРПРОПАНЫ
2873	ДИБУТИЛАМИНОЭТАНОЛ	6.1	T1	III	6.1		LQ19	P001 IBC03 LP01 R001		MP15	T4	TP1	L4BH	TU15 TE1 TE15			CW13 CW28 CW31	60	608	-	При перевозке груза в стеклянной таре: "Спускать с горки осторожно"	2873	ДИБУТИЛАМИНОЭТАНОЛ

2874	СПИРТ ФУРФУРИЛОВЫЙ	6.1	T1	III	6.1		LQ19	P001 IBC03 LP01 R001		MP15	T4	TP1	L4BH	TU15 TE1 TE15			CW13 CW28 CW31	60	607	- -	При перевозке груза в стеклянной таре: "Спускать с горки осторожно" -	2874	СПИРТ ФУРФУРИЛОВЫЙ
2875	ГЕКСАХЛОРОФЕН	6.1	T2	III	6.1		LQ9	P002 IBC08 LP02 R001	B3	MP10			SGAH L4BH	TU15 TE1 TE15		VW9	CW13 CW28 CW31	60	616	-	При перевозке груза в стеклянной таре: "Спускать с горки осторожно"	2875	ГЕКСАХЛОРОФЕН
2876	РЕЗОРЦИН	6.1	T2	III	6.1		LQ9	P002 IBC08 LP02 R001	B3	MP10			SGAH L4BH	TU15 TE1 TE15		VW9	CW13 CW28 CW31	60	627	-	При перевозке груза в стеклянной таре: "Спускать с горки осторожно"	2876	РЕЗОРЦИН
2878	ТИТАН – ПОРИСТЫЕ ГРАНУЛЫ или ТИТАН – ПОРИСТЫЕ ПОРОШКИ	4.1	F3	III	4.1		LQ9	P002 IBC08 LP02 R001	B3	MP11			SGAV		W1	VW1		40	403	3/0-0-1-0	При перевозке груза в стеклянной таре: "Спускать с горки осторожно"	2878	ТИТАН – ПОРИСТЫЕ ГРАНУЛЫ или ТИТАН – ПОРИСТЫЕ ПОРОШКИ
2879	СЕЛЕНОКСИХЛОРИД	8	CT1	I	8+6.1		LQ20	P001		MP8 MP17	T10	TP2 TP12 TP13	L10BH	TE1			CW13 CW28	X886	801	0-0-1-0	При перевозке груза в стеклянной таре: "Спускать с горки осторожно"	2879	СЕЛЕНОКСИХЛОРИД
2880	КАЛЬЦИЯ ГИПОХЛОРИТ ГИДРАТИРОВАННЫЙ или КАЛЬЦИЯ ГИПОХЛОРИТА ГИДРАТИРОВАННАЯ СМЕСЬ с содержанием воды не менее 5,5%, но не более 16%	5.1	O2	II	5.1		LQ11	P002 IBC08	B4	MP10			SGAN	TU3	W11		CW24	50	501	-	При перевозке груза в стеклянной таре: "Спускать с горки осторожно"	2880	КАЛЬЦИЯ ГИПОХЛОРИТ ГИДРАТИРОВАННЫЙ или КАЛЬЦИЯ ГИПОХЛОРИТА ГИДРАТИРОВАННАЯ СМЕСЬ с содержанием воды не менее 5,5%, но не более 16%
2881	КАТАЛИЗАТОР МЕТАЛЛИЧЕСКИЙ СУХОЙ	4.2	S4	I	4.2	274	LQ0	P404		MP13					W1			43	405	3/0-0-1-0	При перевозке груза в стеклянной таре: "Спускать с горки осторожно"	2881	КАТАЛИЗАТОР МЕТАЛЛИЧЕСКИЙ СУХОЙ

2881	КАТАЛИЗАТОР МЕТАЛЛИЧЕСКИЙ СУХОЙ	4.2	S4	II	4.2	274	LQ0	P410 IBC06		MP14			SGAN		W1 W12			40	405	3/0-0-1-0	При перевозке груза в стеклянной таре: "Спускать с горки осторожно"	2881	КАТАЛИЗАТОР МЕТАЛЛИЧЕСКИЙ СУХОЙ
2881	КАТАЛИЗАТОР МЕТАЛЛИЧЕСКИЙ СУХОЙ	4.2	S4	III	4.2	274	LQ0	P002 IBC08 LP02 R001	B3	MP14			SGAN		W1	VW4		40	405	3/0-0-1-0	При перевозке груза в стеклянной таре: "Спускать с горки осторожно"	2881	КАТАЛИЗАТОР МЕТАЛЛИЧЕСКИЙ СУХОЙ
2900	ВЕЩЕСТВО ИНФЕКЦИОННОЕ, ОПАСНОЕ только ДЛЯ ЖИВОТНЫХ (группы риска 3 и 4)	6.2	I2		6.2	274 634	LQ0	P620		MP5					W9		CW13 CW18 CW26 CW28	606	623	-	-	2900	ВЕЩЕСТВО ИНФЕКЦИОННОЕ, ОПАСНОЕ только ДЛЯ ЖИВОТНЫХ (группы риска 3 и 4)
2900	ВЕЩЕСТВО ИНФЕКЦИОННОЕ, ОПАСНОЕ только ДЛЯ ЖИВОТНЫХ (группа риска 2)	6.2	I2		6.2	274 634	LQ0	P620		MP5			L4BH	TU15 TE1	W9		CW13 CW18 CW26 CW28	606	623	-	-	2900	ВЕЩЕСТВО ИНФЕКЦИОННОЕ, ОПАСНОЕ только ДЛЯ ЖИВОТНЫХ (группа риска 2)
2901	БРОМА ХЛОРИД	2	2TOC		2.3+5.1+8(+13)		LQ0	P200		MP9			PxBH(M)	TE1 TM6			CW9 CW10	265				2901	БРОМА ХЛОРИД
2902	ПЕСТИЦИД ЖИДКИЙ, ЯДОВИТЫЙ, Н.У.К.	6.1	T6	I	6.1	61	LQ0	P001		MP8 MP17	T14	TP2 TP9 TP13 TP27	L10CH	TU14 TU15 TE1 TE21			CW13 CW28 CW31 CW48 CW50	66	604	1-1*-1-1	-	2902	ПЕСТИЦИД ЖИДКИЙ, ЯДОВИТЫЙ, Н.У.К.
2902	ПЕСТИЦИД ЖИДКИЙ, ЯДОВИТЫЙ, Н.У.К.	6.1	T6	II	6.1	61	LQ17	P001 IBC02		MP15	T11	TP2 TP13 TP27	L4BH	TU15 TE1 TE15			CW13 CW28 CW31 CW48 CW50	60	604	-	При перевозке груза в стеклянной таре: "Спускать с горки осторожно"	2902	ПЕСТИЦИД ЖИДКИЙ, ЯДОВИТЫЙ, Н.У.К.
2902	ПЕСТИЦИД ЖИДКИЙ, ЯДОВИТЫЙ, Н.У.К.	6.1	T6	III	6.1	61	LQ19	P001 IBC03 LP01 R001		MP15	T7	TP2 TP28	L4BH	TU15 TE1 TE15			CW13 CW28 CW31 CW48 CW50	60	604	-	При перевозке груза в стеклянной таре: "Спускать с горки осторожно"	2902	ПЕСТИЦИД ЖИДКИЙ, ЯДОВИТЫЙ, Н.У.К.
2903	ПЕСТИЦИД ЖИДКИЙ ЯДОВИТЫЙ ЛЕГКОВОСПЛАМЕНЯЮЩИЙСЯ, Н.У.К., с температурой вспышки не менее 23°C	6.1	TF2	I	6.1+3	61	LQ0	P001		MP8 MP17	T14	TP2 TP9 TP13 TP27	L10CH	TU14 TU15 TE1 TE21			CW13 CW28 CW31 CW48 CW50	663	610	1-1*-1-1	-	2903	ПЕСТИЦИД ЖИДКИЙ ЯДОВИТЫЙ ЛЕГКОВОСПЛАМЕНЯЮЩИЙСЯ, Н.У.К., с температурой вспышки не менее 23°C
2903	ПЕСТИЦИД ЖИДКИЙ ЯДОВИТЫЙ ЛЕГКОВОСПЛАМЕНЯЮЩИЙСЯ, Н.У.К., с температурой вспышки не менее 23°C	6.1	TF2	II	6.1+3	61	LQ17	P001 IBC02		MP15	T11	TP2 TP13 TP27	L4BH	TU15 TE1 TE15			CW13 CW28 CW31 CW48 CW50	63	610	1-1*-1-1	-	2903	ПЕСТИЦИД ЖИДКИЙ ЯДОВИТЫЙ ЛЕГКОВОСПЛАМЕНЯЮЩИЙСЯ, Н.У.К., с температурой вспышки не менее 23°C

2903	ПЕСТИЦИД ЖИДКИЙ ЯДОВИТЫЙ ЛЕГКОВОСПЛАМЕНЯЮЩИЙСЯ, Н.У.К., с температурой вспышки не менее 23°C	6.1	TF2	III	6.1+3	61	LQ19	P001 IBC03 R001		MP15	T7	TP2	L4BH	TU15 TE1 TE15			CW13 CW28 CW31 CW48 CW50	63	610	1-1*-1-1	При перевозке груза в стеклянной таре: "Спускать с горки осторожно"	2903	ПЕСТИЦИД ЖИДКИЙ ЯДОВИТЫЙ ЛЕГКОВОСПЛАМЕНЯЮЩИЙСЯ, Н.У.К., с температурой вспышки не менее 23°C
2904	ХЛОРФЕНОЛЯТЫ ЖИДКИЕ или ФЕНОЛЯТЫ ЖИДКИЕ	8	C9	III	8		LQ19	P001 IBC03 LP01 R001		MP15			L4BN					80	804	- -	При перевозке груза в стеклянной таре: "Спускать с горки осторожно" -	2904	ХЛОРФЕНОЛЯТЫ ЖИДКИЕ или ФЕНОЛЯТЫ ЖИДКИЕ
2905	ХЛОРФЕНОЛЯТЫ ТВЕРДЫЕ или ФЕНОЛЯТЫ ТВЕРДЫЕ	8	C10	III	8		LQ24	P002 IBC08 LP02 R001	B3	MP10			SGAV L4BN			VW9		80	804	-	При перевозке груза в стеклянной таре: "Спускать с горки осторожно"	2905	ХЛОРФЕНОЛЯТЫ ТВЕРДЫЕ или ФЕНОЛЯТЫ ТВЕРДЫЕ
2907	ИЗОСОРБИДДИНИТРАТА СМЕСЬ, содержащая не менее 60% лактозы, маннозы, крахмала или гидрофосфата кальция	4.1	D	II	4.1	127	LQ8	P406 IBC06	PP26 PP80 B12	MP2					W1 W12			40	404	3/0-0-1-0	При перевозке груза в стеклянной таре: "Спускать с горки осторожно"	2907	ИЗОСОРБИДДИНИТРАТА СМЕСЬ, содержащая не менее 60% лактозы, маннозы, крахмала или гидрофосфата кальция
2908	МАТЕРИАЛ РАДИОАКТИВНЫЙ, ОСВОБОЖДЕННАЯ УПАКОВКА – ПОРОЖНИЙ УПАКОВОЧНЫЙ КОМПЛЕКТ	7				290	LQ0	См. 2.2.7	См. 4.1.9.1.3								CW33	70				2908	МАТЕРИАЛ РАДИОАКТИВНЫЙ, ОСВОБОЖДЕННАЯ УПАКОВКА – ПОРОЖНИЙ УПАКОВОЧНЫЙ КОМПЛЕКТ
2909	МАТЕРИАЛ РАДИОАКТИВНЫЙ, ОСВОБОЖДЕННАЯ УПАКОВКА – ИЗДЕЛИЯ, ИЗГОТОВЛЕННЫЕ ИЗ ПРИРОДНОГО УРАНА или ОБЕДНЕННОГО УРАНА или ПРИРОДНОГО ТОРИЯ	7				290	LQ0	См. 2.2.7	См. 4.1.9.1.3								CW33	70				2909	МАТЕРИАЛ РАДИОАКТИВНЫЙ, ОСВОБОЖДЕННАЯ УПАКОВКА – ИЗДЕЛИЯ, ИЗГОТОВЛЕННЫЕ ИЗ ПРИРОДНОГО УРАНА или ОБЕДНЕННОГО УРАНА или ПРИРОДНОГО ТОРИЯ
2910	МАТЕРИАЛ РАДИОАКТИВНЫЙ, ОСВОБОЖДЕННАЯ УПАКОВКА – ОГРАНИЧЕННОЕ КОЛИЧЕСТВО МАТЕРИАЛА	7				290	LQ0	См. 2.2.7	См. 4.1.9.1.3								CW33	70				2910	МАТЕРИАЛ РАДИОАКТИВНЫЙ, ОСВОБОЖДЕННАЯ УПАКОВКА – ОГРАНИЧЕННОЕ КОЛИЧЕСТВО МАТЕРИАЛА
2911	МАТЕРИАЛ РАДИОАКТИВНЫЙ, ОСВОБОЖДЕННАЯ УПАКОВКА – ПРИБОРЫ или ИЗДЕЛИЯ	7				290	LQ0	См. 2.2.7	См. 4.1.9.1.3								CW33	70				2911	МАТЕРИАЛ РАДИОАКТИВНЫЙ, ОСВОБОЖДЕННАЯ УПАКОВКА – ПРИБОРЫ или ИЗДЕЛИЯ
2912	МАТЕРИАЛ РАДИОАКТИВНЫЙ С НИЗКОЙ УДЕЛЬНОЙ АКТИВНОСТЬЮ (НУА-I), неделящийся или делящийся-освобожденный	7			7X	172	LQ0	См. 2.2.7 и 4.1.9	См. 4.1.9.1.3		T5	TP4	L2,65CN(+) S2,65AN(+)	TU36 TT7 TM7			CW33	70				2912	МАТЕРИАЛ РАДИОАКТИВНЫЙ С НИЗКОЙ УДЕЛЬНОЙ АКТИВНОСТЬЮ (НУА-I), неделящийся или делящийся-освобожденный
2913	МАТЕРИАЛ РАДИОАКТИВНЫЙ, ОБЪЕКТЫ С ПОВЕРХНОСТНЫМ РАДИОАКТИВНЫМ ЗАГРЯЗНЕНИЕМ (ОПРЗ-I или ОПРЗ-II), неделящийся или делящийся-освобожденный	7			7X	172	LQ0	См. 2.2.7 и 4.1.9	См. 4.1.9.1.3								CW33	70				2913	МАТЕРИАЛ РАДИОАКТИВНЫЙ, ОБЪЕКТЫ С ПОВЕРХНОСТНЫМ РАДИОАКТИВНЫМ ЗАГРЯЗНЕНИЕМ (ОПРЗ-I или ОПРЗ-II), неделящийся или делящийся-освобожденный

2915	РАДИОАКТИВНЫЙ МАТЕРИАЛ, неделящийся или делящийся-освобожденный, УПАКОВКА ТИПА А, не особого вида	7			7X	172	LQ0	См. 2.2.7 и 4.1.9	См. 4.1.9.1.3								CW33	70				2915	РАДИОАКТИВНЫЙ МАТЕРИАЛ, неделящийся или делящийся-освобожденный, УПАКОВКА ТИПА А, не особого вида
2916	МАТЕРИАЛ РАДИОАКТИВНЫЙ, неделящийся или делящийся-освобожденный, УПАКОВКА ТИПА B(U)	7			7X	172	LQ0	См. 2.2.7 и 4.1.9	См. 4.1.9.1.3								CW33	70				2916	МАТЕРИАЛ РАДИОАКТИВНЫЙ, неделящийся или делящийся-освобожденный, УПАКОВКА ТИПА B(U)
2917	МАТЕРИАЛ РАДИОАКТИВНЫЙ, неделящийся или делящийся-освобожденный, УПАКОВКА ТИПА B(M)	7			7X	172	LQ0	См. 2.2.7 и 4.1.9	См. 4.1.9.1.3								CW33	70				2917	МАТЕРИАЛ РАДИОАКТИВНЫЙ, неделящийся или делящийся-освобожденный, УПАКОВКА ТИПА B(M)
2919	МАТЕРИАЛ РАДИОАКТИВНЫЙ, неделящийся или делящийся-освобожденный, ТРАНСПОРТИРУЕМЫЙ В СПЕЦИАЛЬНЫХ УСЛОВИЯХ	7			7X	172	LQ0	См. 2.2.7 и 4.1.9	См. 4.1.9.1.3								CW33	70				2919	МАТЕРИАЛ РАДИОАКТИВНЫЙ, неделящийся или делящийся-освобожденный, ТРАНСПОРТИРУЕМЫЙ В СПЕЦИАЛЬНЫХ УСЛОВИЯХ
2920	ЖИДКОСТЬ КОРРОЗИОННАЯ ЛЕГКОВОСПЛАМЕНЯЮЩАЯСЯ, Н.У.К.	8	CF1	I	8+3	274	LQ20	P001		MP8 MP17	T14	TP2 TP9 TP27	L10BH	TE1				883	825	3/1-1*-1-1 -	При перевозке груза в стеклянной таре: "Спускать с горки осторожно" -	2920	ЖИДКОСТЬ КОРРОЗИОННАЯ ЛЕГКОВОСПЛАМЕНЯЮЩАЯСЯ, Н.У.К.
2920	ЖИДКОСТЬ КОРРОЗИОННАЯ ЛЕГКОВОСПЛАМЕНЯЮЩАЯСЯ, Н.У.К.	8	CF1	II	8+3	274	LQ22	P001 IBC02		MP15	T11	TP2 TP27	L4BN					83	825	3/1-1*-1-1 -	При перевозке груза в стеклянной таре: "Спускать с горки осторожно" -	2920	ЖИДКОСТЬ КОРРОЗИОННАЯ ЛЕГКОВОСПЛАМЕНЯЮЩАЯСЯ, Н.У.К.
2921	ВЕЩЕСТВО ТВЕРДОЕ КОРРОЗИОННОЕ ЛЕГКОВОСПЛАМЕНЯЮЩЕЕСЯ, Н.У.К.	8	CF2	I	8+4.1	274	LQ21	P002 IBC05		MP18			S10AN L10BH	TE1				884	824	3/0-0-1-0	При перевозке груза в стеклянной таре: "Спускать с горки осторожно"	2921	ВЕЩЕСТВО ТВЕРДОЕ КОРРОЗИОННОЕ ЛЕГКОВОСПЛАМЕНЯЮЩЕЕСЯ, Н.У.К.
2921	ВЕЩЕСТВО ТВЕРДОЕ КОРРОЗИОННОЕ ЛЕГКОВОСПЛАМЕНЯЮЩЕЕСЯ, Н.У.К.	8	CF2	II	8+4.1	274	LQ23	P002 IBC08	B4	MP10			SGAN L4BN		W11			84	824	3/0-0-1-0	При перевозке груза в стеклянной таре: "Спускать с горки осторожно"	2921	ВЕЩЕСТВО ТВЕРДОЕ КОРРОЗИОННОЕ ЛЕГКОВОСПЛАМЕНЯЮЩЕЕСЯ, Н.У.К.
2922	ЖИДКОСТЬ КОРРОЗИОННАЯ ЯДОВИТАЯ, Н.У.К.	8	CT1	I	8+6.1	274	LQ20	P001		MP8 MP17	T14	TP2 TP9 TP13 TP27	L10BH	TE1			CW13 CW28	886	833	0-0-1-0 0-0-1-0	При перевозке груза в стеклянной таре: "Спускать с горки осторожно" -	2922	ЖИДКОСТЬ КОРРОЗИОННАЯ ЯДОВИТАЯ, Н.У.К.

2922	ЖИДКОСТЬ КОРРОЗИОННАЯ ЯДОВИТАЯ, Н.У.К.	8	CT1	II	8+6.1	274	LQ22	P001 IBC02		MP15	T7	TP2	L4BN				CW13 CW28	86	833	0-0-1-0 0-0-1-0	При перевозке груза в стеклянной таре: "Спускать с горки осторожно" -	2922	ЖИДКОСТЬ КОРРОЗИОННАЯ ЯДОВИТАЯ, Н.У.К.
2922	ЖИДКОСТЬ КОРРОЗИОННАЯ ЯДОВИТАЯ, Н.У.К.	8	CT1	III	8+6.1	274	LQ19	P001 IBC03 R001		MP15	T7	TP1 TP28	L4BN				CW13 CW28	86	833	0-0-1-0 0-0-1-0	При перевозке груза в стеклянной таре: "Спускать с горки осторожно" -	2922	ЖИДКОСТЬ КОРРОЗИОННАЯ ЯДОВИТАЯ, Н.У.К.
2923	ВЕЩЕСТВО ТВЕРДОЕ КОРРОЗИОННОЕ ЯДОВИТОЕ, Н.У.К.	8	CT2	I	8+6.1	274	LQ21	P002 IBC05		MP18			S10AN L10BH	TE1			CW13 CW28	886	832	0-0-1-0	При перевозке груза в стеклянной таре: "Спускать с горки осторожно"	2923	ВЕЩЕСТВО ТВЕРДОЕ КОРРОЗИОННОЕ ЯДОВИТОЕ, Н.У.К.
2923	ВЕЩЕСТВО ТВЕРДОЕ КОРРОЗИОННОЕ ЯДОВИТОЕ, Н.У.К.	8	CT2	II	8+6.1	274	LQ23	P002 IBC08	B4	MP10			SGAN L4BN		W11		CW13 CW28	86	832	0-0-1-0	При перевозке груза в стеклянной таре: "Спускать с горки осторожно"	2923	ВЕЩЕСТВО ТВЕРДОЕ КОРРОЗИОННОЕ ЯДОВИТОЕ, Н.У.К.
2923	ВЕЩЕСТВО ТВЕРДОЕ КОРРОЗИОННОЕ ЯДОВИТОЕ, Н.У.К.	8	CT2	III	8+6.1	274	LQ24	P002 IBC08 R001	B3	MP10			SGAV L4BN			VW9	CW13 CW28	86	832	0-0-1-0	При перевозке груза в стеклянной таре: "Спускать с горки осторожно"	2923	ВЕЩЕСТВО ТВЕРДОЕ КОРРОЗИОННОЕ ЯДОВИТОЕ, Н.У.К.
2924	ЖИДКОСТЬ ЛЕГКОВОСПЛАМЕНЯЮЩАЯСЯ КОРРОЗИОННАЯ, Н.У.К.	3	FC	I	3+8	274	LQ3	P001		MP7 MP17	T14	TP2 TP9	L10CH	TU14 TE1 TE21				338	328	3/0-0-1-0	При перевозке груза в стеклянной таре: "Спускать с горки осторожно"	2924	ЖИДКОСТЬ ЛЕГКОВОСПЛАМЕНЯЮЩАЯСЯ КОРРОЗИОННАЯ, Н.У.К.
2924	ЖИДКОСТЬ ЛЕГКОВОСПЛАМЕНЯЮЩАЯСЯ КОРРОЗИОННАЯ, Н.У.К.	3	FC	II	3+8	274	LQ4	P001 IBC02		MP19	T11	TP2 TP27	L4BH	TE1 TE15				338	328	3/0-0-1-0	При перевозке груза в стеклянной таре: "Спускать с горки осторожно"	2924	ЖИДКОСТЬ ЛЕГКОВОСПЛАМЕНЯЮЩАЯСЯ КОРРОЗИОННАЯ, Н.У.К.

2924	ЖИДКОСТЬ ЛЕГКОВОСПЛАМЕНЯЮЩАЯСЯ КОРРОЗИОННАЯ, Н.У.К.	3	FC	III	3+8	274	LQ7	P001 IBC03 R001		MP19	T7	TP1 TP28	L4BN					38	328	3/0-0-1-0	При перевозке груза в стеклянной таре: "Спускать с горки осторожно"	2924	ЖИДКОСТЬ ЛЕГКОВОСПЛАМЕНЯЮЩАЯСЯ КОРРОЗИОННАЯ, Н.У.К.
2925	ВЕЩЕСТВО ТВЕРДОЕ ЛЕГКОВОСПЛАМЕНЯЮЩЕЕСЯ КОРРОЗИОННОЕ ОРГАНИЧЕСКОЕ, Н.У.К.	4.1	FC1	II	4.1+8	274	LQ0	P002 IBC06		MP10			SGAN		W1 W12			48	414	3/0-0-1-0	При перевозке груза в стеклянной таре: "Спускать с горки осторожно"	2925	ВЕЩЕСТВО ТВЕРДОЕ ЛЕГКОВОСПЛАМЕНЯЮЩЕЕСЯ КОРРОЗИОННОЕ ОРГАНИЧЕСКОЕ, Н.У.К.
2925	ВЕЩЕСТВО ТВЕРДОЕ ЛЕГКОВОСПЛАМЕНЯЮЩЕЕСЯ КОРРОЗИОННОЕ ОРГАНИЧЕСКОЕ, Н.У.К.	4.1	FC1	III	4.1+8	274	LQ0	P002 IBC06 R001		MP10			SGAN		W1 W12			48	414	3/0-0-1-0	При перевозке груза в стеклянной таре: "Спускать с горки осторожно"	2925	ВЕЩЕСТВО ТВЕРДОЕ ЛЕГКОВОСПЛАМЕНЯЮЩЕЕСЯ КОРРОЗИОННОЕ ОРГАНИЧЕСКОЕ, Н.У.К.
2926	ВЕЩЕСТВО ТВЕРДОЕ ЛЕГКОВОСПЛАМЕНЯЮЩЕЕСЯ ЯДОВИТОЕ ОРГАНИЧЕСКОЕ, Н.У.К.	4.1	FT1	II	4.1+6.1	274	LQ0	P002 IBC06		MP10			SGAN		W1 W12		CW28	46	413	3/0-0-1-0	При перевозке груза в стеклянной таре: "Спускать с горки осторожно"	2926	ВЕЩЕСТВО ТВЕРДОЕ ЛЕГКОВОСПЛАМЕНЯЮЩЕЕСЯ ЯДОВИТОЕ ОРГАНИЧЕСКОЕ, Н.У.К.
2926	ВЕЩЕСТВО ТВЕРДОЕ ЛЕГКОВОСПЛАМЕНЯЮЩЕЕСЯ ЯДОВИТОЕ ОРГАНИЧЕСКОЕ, Н.У.К.	4.1	FT1	III	4.1+6.1	274	LQ0	P002 IBC06 R001		MP10			SGAN		W1 W12		CW28	46	413	3/0-0-1-0	При перевозке груза в стеклянной таре: "Спускать с горки осторожно"	2926	ВЕЩЕСТВО ТВЕРДОЕ ЛЕГКОВОСПЛАМЕНЯЮЩЕЕСЯ ЯДОВИТОЕ ОРГАНИЧЕСКОЕ, Н.У.К.
2927	ЖИДКОСТЬ ЯДОВИТАЯ КОРРОЗИОННАЯ ОРГАНИЧЕСКАЯ, Н.У.К.	6.1	TC1	I	6.1+8	274	LQ0	P001		MP8 MP17	T14	TP2 TP9 TP13 TP27	L10CH	TU14 TU15 TE1 TE21			CW13 CW28 CW31 CW46 CW47	668	833	1-1*-1-1	-	2927	ЖИДКОСТЬ ЯДОВИТАЯ КОРРОЗИОННАЯ ОРГАНИЧЕСКАЯ, Н.У.К.
2927	ЖИДКОСТЬ ЯДОВИТАЯ КОРРОЗИОННАЯ ОРГАНИЧЕСКАЯ, Н.У.К.	6.1	TC1	II	6.1+8	274	LQ17	P001 IBC02		MP15	T11	TP2 TP27	L4BH	TU15 TE1 TE15			CW13 CW28 CW31 CW46 CW47	68	833	-	-	2927	ЖИДКОСТЬ ЯДОВИТАЯ КОРРОЗИОННАЯ ОРГАНИЧЕСКАЯ, Н.У.К.
2928	ВЕЩЕСТВО ТВЕРДОЕ ЯДОВИТОЕ КОРРОЗИОННОЕ ОРГАНИЧЕСКОЕ, Н.У.К.	6.1	TC2	I	6.1+8	274	LQ0	P002 IBC05		MP18			S10AH	TU14 TU15 TE1 TE21			CW13 CW28 CW31	668	832	1-1*-1-1 -	- -	2928	ВЕЩЕСТВО ТВЕРДОЕ ЯДОВИТОЕ КОРРОЗИОННОЕ ОРГАНИЧЕСКОЕ, Н.У.К.
2928	ВЕЩЕСТВО ТВЕРДОЕ ЯДОВИТОЕ КОРРОЗИОННОЕ ОРГАНИЧЕСКОЕ, Н.У.К.	6.1	TC2	II	6.1+8	274	LQ18	P002 IBC06		MP10			SGAH L4BH	TU15 TE1 TE15	W1 W12		CW13 CW28 CW31	68	832	-	-	2928	ВЕЩЕСТВО ТВЕРДОЕ ЯДОВИТОЕ КОРРОЗИОННОЕ ОРГАНИЧЕСКОЕ, Н.У.К.
2929	ЖИДКОСТЬ ЯДОВИТАЯ ЛЕГКОВОСПЛАМЕНЯЮЩАЯСЯ ОРГАНИЧЕСКАЯ, Н.У.К.	6.1	TF1	I	6.1+3	274	LQ0	P001		MP8 MP17	T14	TP2 TP9 TP13 TP27	L10CH	TU14 TU15 TE1 TE21			CW13 CW28 CW31	663	636	3/1-1*-1-1	Спускать с горки осторожно	2929	ЖИДКОСТЬ ЯДОВИТАЯ ЛЕГКОВОСПЛАМЕНЯЮЩАЯСЯ ОРГАНИЧЕСКАЯ, Н.У.К.

2929	ЖИДКОСТЬ ЯДОВИТАЯ ЛЕГКОВОСПЛАМЕНЯЮЩАЯСЯ ОРГАНИЧЕСКАЯ, Н.У.К.	6.1	TF1	II	6.1+3	274	LQ17	P001 IBC02		MP15	T11	TP2 TP13 TP27	L4BH	TU15 TE1 TE15			CW13 CW28 CW31	63	636	3/0-0-1-0	-	2929	ЖИДКОСТЬ ЯДОВИТАЯ ЛЕГКОВОСПЛАМЕНЯЮЩАЯСЯ ОРГАНИЧЕСКАЯ, Н.У.К.
2930	ВЕЩЕСТВО ТВЕРДОЕ ЯДОВИТОЕ ЛЕГКОВОСПЛАМЕНЯЮЩЕЕСЯ ОРГАНИЧЕСКОЕ, Н.У.К.	6.1	TF3	I	6.1+4.1	274	LQ0	P002 IBC05		MP18							CW13 CW28 CW31	664	413	3/0-0-1-0	При перевозке груза в стеклянной таре: "Спускать с горки осторожно"	2930	ВЕЩЕСТВО ТВЕРДОЕ ЯДОВИТОЕ ЛЕГКОВОСПЛАМЕНЯЮЩЕЕСЯ ОРГАНИЧЕСКОЕ, Н.У.К.
2930	ВЕЩЕСТВО ТВЕРДОЕ ЯДОВИТОЕ ЛЕГКОВОСПЛАМЕНЯЮЩЕЕСЯ ОРГАНИЧЕСКОЕ, Н.У.К.	6.1	TF3	II	6.1+4.1	274	LQ18	P002 IBC08	B4	MP10			SGAH L4BH	TU15 TE1 TE15	W11		CW13 CW28 CW31	64	413	3/0-0-1-0	При перевозке груза в стеклянной таре: "Спускать с горки осторожно"	2930	ВЕЩЕСТВО ТВЕРДОЕ ЯДОВИТОЕ ЛЕГКОВОСПЛАМЕНЯЮЩЕЕСЯ ОРГАНИЧЕСКОЕ, Н.У.К.
2931	ВАНАДИЛСУЛЬФАТ	6.1	T5	II	6.1		LQ18	P002 IBC08	B4	MP10			SGAH	TU15 TE1 TE15	W11		CW13 CW28 CW31	60	621	-	-	2931	ВАНАДИЛСУЛЬФАТ
2933	МЕТИЛ-2-ХЛОРПРОПИОНАТ	3	F1	III	3		LQ7	P001 IBC03 LP01 R001		MP19	T2	TP1	LGBF					30	327	3/0-0-1-0	При перевозке груза в стеклянной таре: "Спускать с горки осторожно"	2933	МЕТИЛ-2-ХЛОРПРОПИОНАТ
2934	ИЗОПРОПИЛ-2-ХЛОРПРОПИОНАТ	3	F1	III	3		LQ7	P001 IBC03 LP01 R001		MP19	T2	TP1	LGBF					30	327	3/0-0-1-0	При перевозке груза в стеклянной таре: "Спускать с горки осторожно"	2934	ИЗОПРОПИЛ-2-ХЛОРПРОПИОНАТ
2935	ЭТИЛ-2-ХЛОРПРОПИОНАТ	3	F1	III	3		LQ7	P001 IBC03 LP01 R001		MP19	T2	TP1	LGBF					30	327	3/0-0-1-0	При перевозке груза в стеклянной таре: "Спускать с горки осторожно"	2935	ЭТИЛ-2-ХЛОРПРОПИОНАТ
2936	КИСЛОТА ТИОМОЛОЧНАЯ	6.1	T1	II	6.1		LQ17	P001 IBC02		MP15	T7	TP2	L4BH	TU15 TE1 TE15			CW13 CW28 CW31	60	612	-	-	2936	КИСЛОТА ТИОМОЛОЧНАЯ
2937	СПИРТ альфа-МЕТИЛБЕНЗИЛОВЫЙ	6.1	T1	III	6.1		LQ19	P001 IBC03 LP01 R001		MP15	T4	TP1	L4BH	TU15 TE1 TE15			CW13 CW28 CW31	60	607	-	При перевозке груза в стеклянной таре: "Спускать с горки осторожно"	2937	СПИРТ альфа-МЕТИЛБЕНЗИЛОВЫЙ

2940	9-ФОСФАБИЦИКЛОНОНАНЫ (ЦИКЛООКТАДИЕНФОСФИНЫ)	4.2	S2	II	4.2		LQ0	P410 IBC06		MP14			SGAN		W1 W12			40	405	3/0-0-1-0	При перевозке груза в стеклянной таре: "Спускать с горки осторожно"	2940	9-ФОСФАБИЦИКЛОНОНАНЫ (ЦИКЛООКТАДИЕНФОСФИНЫ)
2941	ФТОРАНИЛИНЫ	6.1	T1	III	6.1		LQ19	P001 IBC03 LP01 R001		MP15	T4	TP1	L4BH	TU15 TE1 TE15			CW13 CW28 CW31	60	608	-	При перевозке груза в стеклянной таре: "Спускать с горки осторожно"	2941	ФТОРАНИЛИНЫ
2942	2-ТРИФТОРМЕТИЛАНИЛИН	6.1	T1	III	6.1		LQ19	P001 IBC03 LP01 R001		MP15			L4BH	TU15 TE1 TE15			CW13 CW28 CW31	60	608	-	При перевозке груза в стеклянной таре: "Спускать с горки осторожно"	2942	2-ТРИФТОРМЕТИЛАНИЛИН
2943	ТЕТРАГИДРОФУРФУРИЛАМИН	3	F1	III	3		LQ7	P001 IBC03 LP01 R001		MP19	T2	TP1	LGBF					30	326	3/0-0-1-0	При перевозке груза в стеклянной таре: "Спускать с горки осторожно"	2943	ТЕТРАГИДРОФУРФУРИЛАМИН
2945	N-МЕТИЛБУТИЛАМИН	3	FC	II	3+8		LQ4	P001 IBC02		MP19	T7	TP1	L4BH	TE1 TE15				338	311	3/0-0-1-0	При перевозке груза в стеклянной таре: "Спускать с горки осторожно"	2945	N-МЕТИЛБУТИЛАМИН
2946	2-АМИНО-5-ДИЭТИЛАМИНОПЕНТАН	6.1	T1	III	6.1		LQ19	P001 IBC03 LP01 R001		MP15	T4	TP1	L4BH	TU15 TE1 TE15			CW13 CW28 CW31	60	608	-	При перевозке груза в стеклянной таре: "Спускать с горки осторожно"	2946	2-АМИНО-5-ДИЭТИЛАМИНОПЕНТАН
2947	ИЗОПРОПИЛХЛОРАЦЕТАТ	3	F1	III	3		LQ7	P001 IBC03 LP01 R001		MP19	T2	TP1	LGBF					30	327	3/0-0-1-0	При перевозке груза в стеклянной таре: "Спускать с горки осторожно"	2947	ИЗОПРОПИЛХЛОРАЦЕТАТ
2948	3-ТРИФТОРМЕТИЛАНИЛИН	6.1	T1	II	6.1		LQ17	P001 IBC02		MP15	T7	TP2	L4BH	TU15 TE1 TE15			CW13 CW28 CW31	60	616	-	-	2948	3-ТРИФТОРМЕТИЛАНИЛИН

2949	НАТРИЯ ГИДРОСУЛЬФИД, содержащий не менее 25% кристаллизационной воды	8	C6	II	8	523	LQ23	P002 IBC08	B4	MP10	T7	TP2	L4BN SGAN		W11			80	808	-	При перевозке груза в стеклянной таре: "Спускать с горки осторожно"	2949	НАТРИЯ ГИДРОСУЛЬФИД, содержащий не менее 25% кристаллизационной воды
2950	МАГНИЙ В ГРАНУЛАХ ПОКРЫТЫХ, размер частиц не менее 149 микрон	4.3	W2	III	4.3		LQ12	P410 IBC08 R001	B4	MP14			SGAN		W1	VW5	CW23	423	409	3/0-0-1-0	При перевозке груза в стеклянной таре: "Спускать с горки осторожно"	2950	МАГНИЙ В ГРАНУЛАХ ПОКРЫТЫХ, размер частиц не менее 149 микрон
2956	5-трет-БУТИЛ-2,4,6-ТРИНИТРО-м-КСИЛОЛ (КСИЛОЛ МУСКУСНЫЙ)	4.1	SR1	III	4.1	638	LQ0	P409		MP2					W1			40	404	3/0-0-1-0	-	2956	5-трет-БУТИЛ-2,4,6-ТРИНИТРО-м-КСИЛОЛ (КСИЛОЛ МУСКУСНЫЙ)
2965	ЭФИР БОРТРИФТОРДИМЕТИЛОВЫЙ	4.3	WFC	I	4.3+3+8		LQ0	P401		MP2	T10	TP2 TP7	L10DH	TU4 TU14 TU22 TE1 TE21 TM2	W1		CW23	382	407	3/1-1*-1-1	При перевозке груза в стеклянной таре: "Спускать с горки осторожно"	2965	ЭФИР БОРТРИФТОРДИМЕТИЛОВЫЙ
2966	ТИОГЛИКОЛЬ	6.1	T1	II	6.1		LQ17	P001 IBC02		MP15	T7	TP2	L4BH	TU15 TE1 TE15			CW13 CW28 CW31	60	612	-	-	2966	ТИОГЛИКОЛЬ
2967	КИСЛОТА СУЛЬФАМИНОВАЯ	8	C2	III	8		LQ24	P002 IBC08 LP02 R001	B3	MP10			SGAV			VW9		80	806	-	При перевозке груза в стеклянной таре: "Спускать с горки осторожно"	2967	КИСЛОТА СУЛЬФАМИНОВАЯ
2968	МАНЕБ СТАБИЛИЗИРОВАННЫЙ или МАНЕБА ПРЕПАРАТ СТАБИЛИЗИРОВАННЫЙ против самонагревания	4.3	W2	III	4.3	547	LQ12	P002 IBC08 R001	B4	MP14			SGAN		W1	VW5	CW23	423	409	3/0-0-1-0	При перевозке груза в стеклянной таре: "Спускать с горки осторожно"	2968	МАНЕБ СТАБИЛИЗИРОВАННЫЙ или МАНЕБА ПРЕПАРАТ СТАБИЛИЗИРОВАННЫЙ против самонагревания
2969	БОБЫ КАСТОРОВЫЕ или МУКА КАСТОРОВАЯ или ЖМЫХ КАСТОРОВЫЙ или ХЛОПЬЯ КАСТОРОВЫЕ	9	M11	II	9	141	LQ25	P002 IBC08	PP34 B4	MP10			SGAV		W1	VW9	CW31	90				2969	БОБЫ КАСТОРОВЫЕ или МУКА КАСТОРОВАЯ или ЖМЫХ КАСТОРОВЫЙ или ХЛОПЬЯ КАСТОРОВЫЕ
2977	УРАНА ГЕКСАФТОРИД, ДЕЛЯЩИЙСЯ	7			7X+7E+8	172	LQ0	См. 2.2.7 и 4.1.9	См. 4.1.9.1.3								CW33	78				2977	УРАНА ГЕКСАФТОРИД, ДЕЛЯЩИЙСЯ
2978	УРАНА ГЕКСАФТОРИД, неделящийся или делящийся-освобожденный	7			7X+8	172	LQ0	См. 2.2.7 и 4.1.9	См. 4.1.9.1.3								CW33	78				2978	УРАНА ГЕКСАФТОРИД, неделящийся или делящийся-освобожденный
2983	ЭТИЛЕНА ОКСИДА И ПРОПИЛЕНА ОКСИДА СМЕСЬ, содержащая не более 30% этилена оксида	3	FT1	I	3+6.1		LQ0	P001		MP7 MP17	T14	TP2 TP7 TP13	L10CH	TU14 TU15 TE1 TE21			CW13 CW28	336	302	3/0-0-1-0	При перевозке груза в стеклянной таре: "Спускать с горки осторожно"	2983	ЭТИЛЕНА ОКСИДА И ПРОПИЛЕНА ОКСИДА СМЕСЬ, содержащая не более 30% этилена оксида

2984	ВОДОРОДА ПЕРОКСИДА ВОДНЫЙ РАСТВОР, содержащий не менее 8%, но менее 20% водорода пероксида (стабилизированный, если необходимо)	5.1	O1	III	5.1	65	LQ13	P504 IBC02 R001	PP10 B5	MP15	T4	TP1 TP6 TP24	LGBV	TU3 TC2 TE8 TE11 TT1			CW24	50	505	0-0-1-0	При перевозке груза в стеклянной таре: "Спускать с горки осторожно"	2984	ВОДОРОДА ПЕРОКСИДА ВОДНЫЙ РАСТВОР, содержащий не менее 8%, но менее 20% водорода пероксида (стабилизированный, если необходимо)
2985	ХЛОРСИЛАНЫ ЛЕГКОВОСПЛАМЕНЯЮЩИЕСЯ КОРРОЗИОННЫЕ, Н.У.К.	3	FC	II	3+8	274 548	LQ4	P001 IBC02		MP19	T11	TP2 TP13 TP27	L4BH	TE1 TE15				X338	329	3/0-0-1-0	При перевозке груза в стеклянной таре: "Спускать с горки осторожно"	2985	ХЛОРСИЛАНЫ ЛЕГКОВОСПЛАМЕНЯЮЩИЕСЯ КОРРОЗИОННЫЕ, Н.У.К.
2986	ХЛОРСИЛАНЫ КОРРОЗИОННЫЕ ЛЕГКОВОСПЛАМЕНЯЮЩИЕСЯ, Н.У.К.	8	CF1	II	8+3	274 548	LQ22	P001 IBC02		MP15	T11	TP2 TP27	L4BN					X83	329	3/1-1*-1-1	При перевозке груза в стеклянной таре: "Спускать с горки осторожно"	2986	ХЛОРСИЛАНЫ КОРРОЗИОННЫЕ ЛЕГКОВОСПЛАМЕНЯЮЩИЕСЯ, Н.У.К.
2987	ХЛОРСИЛАНЫ КОРРОЗИОННЫЕ, Н.У.К.	8	C3	II	8	274 548	LQ22	P001 IBC02		MP15	T14	TP2 TP27	L4BN					X80	817	3/1-1*-1-1	При перевозке груза в стеклянной таре: "Спускать с горки осторожно"	2987	ХЛОРСИЛАНЫ КОРРОЗИОННЫЕ, Н.У.К.
2988	ХЛОРСИЛАНЫ, РЕАГИРУЮЩИЕ С ВОДОЙ, ЛЕГКОВОСПЛАМЕНЯЮЩИЕСЯ КОРРОЗИОННЫЕ, Н.У.К.	4.3	WFC	I	4.3+3+8	274 549	LQ0	P401 PR2		MP2	T10	TP2 TP7 TP9 TP13	L10DH	TU14 TU26 TE1 TE21 TM2 TM3	W1		CW23 CW48 CW50	X338	329	3/0-0-1-0	-	2988	ХЛОРСИЛАНЫ, РЕАГИРУЮЩИЕ С ВОДОЙ, ЛЕГКОВОСПЛАМЕНЯЮЩИЕСЯ КОРРОЗИОННЫЕ, Н.У.К.
2989	СВИНЦА ФОСФИТ ДВУЗАМЕЩЕННЫЙ	4.1	F3	II	4.1		LQ8	P002 IBC08	B4	MP11			SGAN		W1			40	404	3/0-0-1-0	При перевозке груза в стеклянной таре: "Спускать с горки осторожно"	2989	СВИНЦА ФОСФИТ ДВУЗАМЕЩЕННЫЙ
2989	СВИНЦА ФОСФИТ ДВУЗАМЕЩЕННЫЙ	4.1	F3	III	4.1		LQ9	P002 IBC08 LP02 R001	B3	MP11			SGAV		W1	VW1		40	404	3/0-0-1-0	При перевозке груза в стеклянной таре: "Спускать с горки осторожно"	2989	СВИНЦА ФОСФИТ ДВУЗАМЕЩЕННЫЙ
2990	СРЕДСТВА СПАСАТЕЛЬНЫЕ САМОНАДУВНЫЕ	9	M5		9	296 635	LQ0	P905							W1			90	907	-	-	2990	СРЕДСТВА СПАСАТЕЛЬНЫЕ САМОНАДУВНЫЕ
2991	ПЕСТИЦИД НА ОСНОВЕ КАРБАМАТОВ ЖИДКИЙ ЯДОВИТЫЙ ЛЕГКОВОСПЛАМЕНЯЮЩИЙСЯ с температурой вспышки не менее 23°C	6.1	TF2	I	6.1+3	61	LQ0	P001		MP8 MP17	T14	TP2 TP9 TP13 TP27	L10CH	TU14 TU15 TE1 TE21			CW13 CW28 CW31 CW48 CW50	663	610	3/0-0-1-0	-	2991	ПЕСТИЦИД НА ОСНОВЕ КАРБАМАТОВ ЖИДКИЙ ЯДОВИТЫЙ ЛЕГКОВОСПЛАМЕНЯЮЩИЙСЯ с температурой вспышки не менее 23°C

2991	ПЕСТИЦИД НА ОСНОВЕ КАРБАМАТОВ ЖИДКИЙ ЯДОВИТЫЙ ЛЕГКОВОСПЛАМЕНЯЮЩИЙСЯ с температурой вспышки не менее 23°С	6.1	TF2	II	6.1+3	61	LQ17	P001 IBC02		MP15	T11	TP2 TP13 TP27	L4BH	TU15 TE1 TE15			CW13 CW28 CW31 CW48 CW50	63	610	3/0-0-1-0	-	2991	ПЕСТИЦИД НА ОСНОВЕ КАРБАМАТОВ ЖИДКИЙ ЯДОВИТЫЙ ЛЕГКОВОСПЛАМЕНЯЮЩИЙСЯ с температурой вспышки не менее 23°С
2991	ПЕСТИЦИД НА ОСНОВЕ КАРБАМАТОВ ЖИДКИЙ ЯДОВИТЫЙ ЛЕГКОВОСПЛАМЕНЯЮЩИЙСЯ с температурой вспышки не менее 23°С	6.1	TF2	III	6.1+3	61	LQ19	P001 IBC03 R001		MP15	T7	TP2 TP28	L4BH	TU15 TE1 TE15			CW13 CW28 CW31 CW48 CW50	63	610	3/0-0-1-0	При перевозке груза в стеклянной таре: "Спускать с горки осторожно"	2991	ПЕСТИЦИД НА ОСНОВЕ КАРБАМАТОВ ЖИДКИЙ ЯДОВИТЫЙ ЛЕГКОВОСПЛАМЕНЯЮЩИЙСЯ с температурой вспышки не менее 23°С
2992	ПЕСТИЦИД НА ОСНОВЕ КАРБАМАТОВ ЖИДКИЙ ЯДОВИТЫЙ	6.1	T6	I	6.1	61	LQ0	P001		MP8 MP17	T14	TP2 TP9 TP13 TP27	L10CH	TU14 TU15 TE1 TE21			CW13 CW28 CW31 CW48 CW50	66	604	0-0-1-0	-	2992	ПЕСТИЦИД НА ОСНОВЕ КАРБАМАТОВ ЖИДКИЙ ЯДОВИТЫЙ
2992	ПЕСТИЦИД НА ОСНОВЕ КАРБАМАТОВ ЖИДКИЙ ЯДОВИТЫЙ	6.1	T6	II	6.1	61	LQ17	P001 IBC02		MP15	T11	TP2 TP13 TP27	L4BH	TU15 TE1 TE15			CW13 CW28 CW31 CW48 CW50	60	604	0-0-1-0	-	2992	ПЕСТИЦИД НА ОСНОВЕ КАРБАМАТОВ ЖИДКИЙ ЯДОВИТЫЙ
2992	ПЕСТИЦИД НА ОСНОВЕ КАРБАМАТОВ ЖИДКИЙ ЯДОВИТЫЙ	6.1	T6	III	6.1	61	LQ19	P001 IBC03 LP01 R001		MP15	T7	TP2 TP28	L4BH	TU15 TE1 TE15			CW13 CW28 CW31 CW48 CW50	60	604	0-0-1-0	При перевозке груза в стеклянной таре: "Спускать с горки осторожно"	2992	ПЕСТИЦИД НА ОСНОВЕ КАРБАМАТОВ ЖИДКИЙ ЯДОВИТЫЙ
2993	ПЕСТИЦИД МЫШЬЯКСОДЕРЖАЩИЙ ЖИДКИЙ ЯДОВИТЫЙ ЛЕГКОВОСПЛАМЕНЯЮЩИЙСЯ с температурой вспышки не менее 23°С	6.1	TF2	I	6.1+3	61	LQ0	P001		MP8 MP17	T14	TP2 TP9 TP13 TP27	L10CH	TU14 TU15 TE1 TE21			CW13 CW28 CW31 CW48 CW50	663	610	3/0-0-1-0	-	2993	ПЕСТИЦИД МЫШЬЯКСОДЕРЖАЩИЙ ЖИДКИЙ ЯДОВИТЫЙ ЛЕГКОВОСПЛАМЕНЯЮЩИЙСЯ с температурой вспышки не менее 23°С
2993	ПЕСТИЦИД МЫШЬЯКСОДЕРЖАЩИЙ ЖИДКИЙ ЯДОВИТЫЙ ЛЕГКОВОСПЛАМЕНЯЮЩИЙСЯ с температурой вспышки не менее 23°С	6.1	TF2	II	6.1+3	61	LQ17	P001 IBC02		MP15	T11	TP2 TP13 TP27	L4BH	TU15 TE1 TE15			CW13 CW28 CW31 CW48 CW50	63	610	3/0-0-1-0	-	2993	ПЕСТИЦИД МЫШЬЯКСОДЕРЖАЩИЙ ЖИДКИЙ ЯДОВИТЫЙ ЛЕГКОВОСПЛАМЕНЯЮЩИЙСЯ с температурой вспышки не менее 23°С
2993	ПЕСТИЦИД МЫШЬЯКСОДЕРЖАЩИЙ ЖИДКИЙ ЯДОВИТЫЙ ЛЕГКОВОСПЛАМЕНЯЮЩИЙСЯ с температурой вспышки не менее 23°С	6.1	TF2	III	6.1+3	61	LQ19	P001 IBC03 R001		MP15	T7	TP2 TP28	L4BH	TU15 TE1 TE15			CW13 CW28 CW31 CW48 CW50	63	610	3/0-0-1-0	При перевозке груза в стеклянной таре: "Спускать с горки осторожно"	2993	ПЕСТИЦИД МЫШЬЯКСОДЕРЖАЩИЙ ЖИДКИЙ ЯДОВИТЫЙ ЛЕГКОВОСПЛАМЕНЯЮЩИЙСЯ с температурой вспышки не менее 23°С
2994	ПЕСТИЦИД МЫШЬЯКСОДЕРЖАЩИЙ ЖИДКИЙ ЯДОВИТЫЙ	6.1	T6	I	6.1	61	LQ0	P001		MP8 MP17	T14	TP2 TP9 TP13 TP27	L10CH	TU14 TU15 TE1 TE21			CW13 CW28 CW31 CW48 CW50	66	604	0-0-1-0	-	2994	ПЕСТИЦИД МЫШЬЯКСОДЕРЖАЩИЙ ЖИДКИЙ ЯДОВИТЫЙ
2994	ПЕСТИЦИД МЫШЬЯКСОДЕРЖАЩИЙ ЖИДКИЙ ЯДОВИТЫЙ	6.1	T6	II	6.1	61	LQ17	P001 IBC02		MP15	T11	TP2 TP13 TP27	L4BH	TU15 TE1 TE15			CW13 CW28 CW31 CW48 CW50	60	604	0-0-1-0	-	2994	ПЕСТИЦИД МЫШЬЯКСОДЕРЖАЩИЙ ЖИДКИЙ ЯДОВИТЫЙ

2994	ПЕСТИЦИД МЫШЬЯКСОДЕРЖАЩИЙ ЖИДКИЙ ЯДОВИТЫЙ	6.1	T6	III	6.1	61	LQ19	P001 IBC03 LP01 R001		MP15	T7	TP2 TP28	L4BH	TU15 TE1 TE15			CW13 CW28 CW31 CW48 CW50	60	604	0-0-1-0	При перевозке груза в стеклянной таре: "Спускать с горки осторожно"	2994	ПЕСТИЦИД МЫШЬЯКСОДЕРЖАЩИЙ ЖИДКИЙ ЯДОВИТЫЙ
2995	ПЕСТИЦИД ХЛОРОРГАНИЧЕСКИЙ ЖИДКИЙ ЯДОВИТЫЙ ЛЕГКОВОСПЛАМЕНЯЮЩИЙСЯ с температурой вспышки не менее 23°C	6.1	TF2	I	6.1+3	61	LQ0	P001		MP8 MP17	T14	TP2 TP9 TP13 TP27	L10CH	TU14 TU15 TE1 TE21			CW13 CW28 CW31 CW48 CW50	663	610	3/0-0-1-0	-	2995	ПЕСТИЦИД ХЛОРОРГАНИЧЕСКИЙ ЖИДКИЙ ЯДОВИТЫЙ ЛЕГКОВОСПЛАМЕНЯЮЩИЙСЯ с температурой вспышки не менее 23°C
2995	ПЕСТИЦИД ХЛОРОРГАНИЧЕСКИЙ ЖИДКИЙ ЯДОВИТЫЙ ЛЕГКОВОСПЛАМЕНЯЮЩИЙСЯ с температурой вспышки не менее 23°C	6.1	TF2	II	6.1+3	61	LQ17	P001 IBC02		MP15	T11	TP2 TP13 TP27	L4BH	TU15 TE1 TE15			CW13 CW28 CW31 CW48 CW50	63	610	3/0-0-1-0	-	2995	ПЕСТИЦИД ХЛОРОРГАНИЧЕСКИЙ ЖИДКИЙ ЯДОВИТЫЙ ЛЕГКОВОСПЛАМЕНЯЮЩИЙСЯ с температурой вспышки не менее 23°C
2995	ПЕСТИЦИД ХЛОРОРГАНИЧЕСКИЙ ЖИДКИЙ ЯДОВИТЫЙ ЛЕГКОВОСПЛАМЕНЯЮЩИЙСЯ с температурой вспышки не менее 23°C	6.1	TF2	III	6.1+3	61	LQ19	P001 IBC03 R001		MP15	T7	TP2 TP28	L4BH	TU15 TE1 TE15			CW13 CW28 CW31 CW48 CW50	63	610	3/0-0-1-0	При перевозке груза в стеклянной таре: "Спускать с горки осторожно"	2995	ПЕСТИЦИД ХЛОРОРГАНИЧЕСКИЙ ЖИДКИЙ ЯДОВИТЫЙ ЛЕГКОВОСПЛАМЕНЯЮЩИЙСЯ с температурой вспышки не менее 23°C
2996	ПЕСТИЦИД ХЛОРОРГАНИЧЕСКИЙ ЖИДКИЙ ЯДОВИТЫЙ	6.1	T6	I	6.1	61	LQ0	P001		MP8 MP17	T14	TP2 TP9 TP13 TP27	L10CH	TU14 TU15 TE1 TE21			CW13 CW28 CW31 CW48 CW50	66	604	0-0-1-0 -	- -	2996	ПЕСТИЦИД ХЛОРОРГАНИЧЕСКИЙ ЖИДКИЙ ЯДОВИТЫЙ
2996	ПЕСТИЦИД ХЛОРОРГАНИЧЕСКИЙ ЖИДКИЙ ЯДОВИТЫЙ	6.1	T6	II	6.1	61	LQ17	P001 IBC02		MP15	T11	TP2 TP13 TP27	L4BH	TU15 TE1 TE15			CW13 CW28 CW31 CW48 CW50	60	604	0-0-1-0 -	- -	2996	ПЕСТИЦИД ХЛОРОРГАНИЧЕСКИЙ ЖИДКИЙ ЯДОВИТЫЙ
2996	ПЕСТИЦИД ХЛОРОРГАНИЧЕСКИЙ ЖИДКИЙ ЯДОВИТЫЙ	6.1	T6	III	6.1	61	LQ19	P001 IBC03 LP01 R001		MP15	T7	TP2 TP28	L4BH	TU15 TE1 TE15			CW13 CW28 CW31 CW48 CW50	60	604	0-0-1-0 -	При перевозке груза в стеклянной таре: "Спускать с горки осторожно" -	2996	ПЕСТИЦИД ХЛОРОРГАНИЧЕСКИЙ ЖИДКИЙ ЯДОВИТЫЙ
2997	ПЕСТИЦИД НА ОСНОВЕ ТРИАЗИНОВ ЖИДКИЙ ЯДОВИТЫЙ ЛЕГКОВОСПЛАМЕНЯЮЩИЙСЯ с температурой вспышки не менее 23°C	6.1	TF2	I	6.1+3	61	LQ0	P001		MP8 MP17	T14	TP2 TP9 TP13 TP27	L10CH	TU14 TU15 TE1 TE21			CW13 CW28 CW31 CW48 CW50	663	610	3/0-0-1-0	-	2997	ПЕСТИЦИД НА ОСНОВЕ ТРИАЗИНОВ ЖИДКИЙ ЯДОВИТЫЙ ЛЕГКОВОСПЛАМЕНЯЮЩИЙСЯ с температурой вспышки не менее 23°C
2997	ПЕСТИЦИД НА ОСНОВЕ ТРИАЗИНОВ ЖИДКИЙ ЯДОВИТЫЙ ЛЕГКОВОСПЛАМЕНЯЮЩИЙСЯ с температурой вспышки не менее 23°C	6.1	TF2	II	6.1+3	61	LQ17	P001 IBC02		MP15	T11	TP2 TP13 TP27	L4BH	TU15 TE1 TE15			CW13 CW28 CW31 CW48 CW50	63	610	3/0-0-1-0	-	2997	ПЕСТИЦИД НА ОСНОВЕ ТРИАЗИНОВ ЖИДКИЙ ЯДОВИТЫЙ ЛЕГКОВОСПЛАМЕНЯЮЩИЙСЯ с температурой вспышки не менее 23°C

2997	ПЕСТИЦИД НА ОСНОВЕ ТРИАЗИНОВ ЖИДКИЙ ЯДОВИТЫЙ ЛЕГКОВОСПЛАМЕНЯЮЩИЙСЯ с температурой вспышки не менее 23°С	6.1	TF2	III	6.1+3	61	LQ19	P001 IBC03 R001		MP15	T7	TP2 TP28	L4BH	TU15 TE1 TE15			CW13 CW28 CW31 CW48 CW50	63	610	3/0-0-1-0	При перевозке груза в стеклянной таре: "Спускать с горки осторожно"	2997	ПЕСТИЦИД НА ОСНОВЕ ТРИАЗИНОВ ЖИДКИЙ ЯДОВИТЫЙ ЛЕГКОВОСПЛАМЕНЯЮЩИЙСЯ с температурой вспышки не менее 23°С
2998	ПЕСТИЦИД НА ОСНОВЕ ТРИАЗИНОВ ЖИДКИЙ ЯДОВИТЫЙ	6.1	T6	I	6.1	61	LQ0	P001		MP8 MP17	T14	TP2 TP9 TP13 TP27	L10CH	TU14 TU15 TE1 TE21			CW13 CW28 CW31 CW48 CW50	66	604	0-0-1-0	-	2998	ПЕСТИЦИД НА ОСНОВЕ ТРИАЗИНОВ ЖИДКИЙ ЯДОВИТЫЙ
2998	ПЕСТИЦИД НА ОСНОВЕ ТРИАЗИНОВ ЖИДКИЙ ЯДОВИТЫЙ	6.1	T6	II	6.1	61	LQ17	P001 IBC02		MP15	T11	TP2 TP13 TP27	L4BH	TU15 TE1 TE15			CW13 CW28 CW31 CW48 CW50	60	604	0-0-1-0	-	2998	ПЕСТИЦИД НА ОСНОВЕ ТРИАЗИНОВ ЖИДКИЙ ЯДОВИТЫЙ
2998	ПЕСТИЦИД НА ОСНОВЕ ТРИАЗИНОВ ЖИДКИЙ ЯДОВИТЫЙ	6.1	T6	III	6.1	61	LQ19	P001 IBC03 LP01 R001		MP15	T7	TP2 TP28	L4BH	TU15 TE1 TE15			CW13 CW28 CW31 CW48 CW50	60	604	0-0-1-0	При перевозке груза в стеклянной таре: "Спускать с горки осторожно"	2998	ПЕСТИЦИД НА ОСНОВЕ ТРИАЗИНОВ ЖИДКИЙ ЯДОВИТЫЙ
3005	ПЕСТИЦИД НА ОСНОВЕ ТИОКАРБАМАТОВ ЖИДКИЙ ЯДОВИТЫЙ ЛЕГКОВОСПЛАМЕНЯЮЩИЙСЯ с температурой вспышки не менее 23°С	6.1	TF2	I	6.1+3	61	LQ0	P001		MP8 MP17	T14	TP2 TP9 TP13	L10CH	TU14 TU15 TE1 TE21			CW13 CW28 CW31 CW48 CW50	663	610	3/0-0-1-0	-	3005	ПЕСТИЦИД НА ОСНОВЕ ТИОКАРБАМАТОВ ЖИДКИЙ ЯДОВИТЫЙ ЛЕГКОВОСПЛАМЕНЯЮЩИЙСЯ с температурой вспышки не менее 23°С
3005	ПЕСТИЦИД НА ОСНОВЕ ТИОКАРБАМАТОВ ЖИДКИЙ ЯДОВИТЫЙ ЛЕГКОВОСПЛАМЕНЯЮЩИЙСЯ с температурой вспышки не менее 23°С	6.1	TF2	II	6.1+3	61	LQ17	P001 IBC02		MP15	T11	TP2 TP13 TP27	L4BH	TU15 TE1 TE15			CW13 CW28 CW31 CW48 CW50	63	610	3/0-0-1-0	-	3005	ПЕСТИЦИД НА ОСНОВЕ ТИОКАРБАМАТОВ ЖИДКИЙ ЯДОВИТЫЙ ЛЕГКОВОСПЛАМЕНЯЮЩИЙСЯ с температурой вспышки не менее 23°С
3005	ПЕСТИЦИД НА ОСНОВЕ ТИОКАРБАМАТОВ ЖИДКИЙ ЯДОВИТЫЙ ЛЕГКОВОСПЛАМЕНЯЮЩИЙСЯ с температурой вспышки не менее 23°С	6.1	TF2	III	6.1+3	61	LQ19	P001 IBC03 R001		MP15	T7	TP2 TP28	L4BH	TU15 TE1 TE15			CW13 CW28 CW31 CW48 CW50	63	610	3/0-0-1-0	При перевозке груза в стеклянной таре: "Спускать с горки осторожно"	3005	ПЕСТИЦИД НА ОСНОВЕ ТИОКАРБАМАТОВ ЖИДКИЙ ЯДОВИТЫЙ ЛЕГКОВОСПЛАМЕНЯЮЩИЙСЯ с температурой вспышки не менее 23°С
3006	ПЕСТИЦИД НА ОСНОВЕ ТИОКАРБАМАТОВ ЖИДКИЙ ЯДОВИТЫЙ	6.1	T6	I	6.1	61	LQ0	P001		MP8 MP17	T14	TP2 TP9 TP13	L10CH	TU14 TU15 TE1 TE21			CW13 CW28 CW31 CW48 CW50	66	604	0-0-1-0	-	3006	ПЕСТИЦИД НА ОСНОВЕ ТИОКАРБАМАТОВ ЖИДКИЙ ЯДОВИТЫЙ
3006	ПЕСТИЦИД НА ОСНОВЕ ТИОКАРБАМАТОВ ЖИДКИЙ ЯДОВИТЫЙ	6.1	T6	II	6.1	61	LQ17	P001 IBC02		MP15	T11	TP2 TP13 TP27	L4BH	TU15 TE1 TE15			CW13 CW28 CW31 CW48 CW50	60	604	0-0-1-0	-	3006	ПЕСТИЦИД НА ОСНОВЕ ТИОКАРБАМАТОВ ЖИДКИЙ ЯДОВИТЫЙ
3006	ПЕСТИЦИД НА ОСНОВЕ ТИОКАРБАМАТОВ ЖИДКИЙ ЯДОВИТЫЙ	6.1	T6	III	6.1	61	LQ19	P001 IBC03 LP01 R001		MP15	T7	TP2 TP28	L4BH	TU15 TE1 TE15			CW13 CW28 CW31 CW48 CW50	60	604	0-0-1-0	При перевозке груза в стеклянной таре: "Спускать с горки осторожно"	3006	ПЕСТИЦИД НА ОСНОВЕ ТИОКАРБАМАТОВ ЖИДКИЙ ЯДОВИТЫЙ

3009	ПЕСТИЦИД МЕДЬСОДЕРЖАЩИЙ ЖИДКИЙ ЯДОВИТЫЙ ЛЕГКОВОСПЛАМЕНЯЮЩИЙСЯ с температурой вспышки не менее 23°С	6.1	TF2	I	6.1+3	61	LQ0	P001		MP8 MP17	T14	TP2 TP9 TP13 TP27	L10CH	TU14 TU15 TE1 TE21			CW13 CW28 CW31 CW48 CW50	663	610	3/0-0-1-0	-	3009	ПЕСТИЦИД МЕДЬСОДЕРЖАЩИЙ ЖИДКИЙ ЯДОВИТЫЙ ЛЕГКОВОСПЛАМЕНЯЮЩИЙСЯ с температурой вспышки не менее 23°С
3009	ПЕСТИЦИД МЕДЬСОДЕРЖАЩИЙ ЖИДКИЙ ЯДОВИТЫЙ ЛЕГКОВОСПЛАМЕНЯЮЩИЙСЯ с температурой вспышки не менее 23°С	6.1	TF2	II	6.1+3	61	LQ17	P001 IBC02		MP15	T11	TP2 TP13 TP27	L4BH	TU15 TE1 TE15			CW13 CW28 CW31 CW48 CW50	63	610	3/0-0-1-0	-	3009	ПЕСТИЦИД МЕДЬСОДЕРЖАЩИЙ ЖИДКИЙ ЯДОВИТЫЙ ЛЕГКОВОСПЛАМЕНЯЮЩИЙСЯ с температурой вспышки не менее 23°С
3009	ПЕСТИЦИД МЕДЬСОДЕРЖАЩИЙ ЖИДКИЙ ЯДОВИТЫЙ ЛЕГКОВОСПЛАМЕНЯЮЩИЙСЯ с температурой вспышки не менее 23°С	6.1	TF2	III	6.1+3	61	LQ19	P001 IBC03 R001		MP15	T7	TP2 TP28	L4BH	TU15 TE1 TE15			CW13 CW28 CW31 CW48 CW50	63	610	3/0-0-1-0	При перевозке груза в стеклянной таре: "Спускать с горки осторожно"	3009	ПЕСТИЦИД МЕДЬСОДЕРЖАЩИЙ ЖИДКИЙ ЯДОВИТЫЙ ЛЕГКОВОСПЛАМЕНЯЮЩИЙСЯ с температурой вспышки не менее 23°С
3010	ПЕСТИЦИД МЕДЬСОДЕРЖАЩИЙ ЖИДКИЙ ЯДОВИТЫЙ	6.1	T6	I	6.1	61	LQ0	P001		MP8 MP17	T14	TP2 TP9 TP13 TP27	L10CH	TU14 TU15 TE1 TE21			CW13 CW28 CW31 CW48 CW50	66	604	0-0-1-0	-	3010	ПЕСТИЦИД МЕДЬСОДЕРЖАЩИЙ ЖИДКИЙ ЯДОВИТЫЙ
3010	ПЕСТИЦИД МЕДЬСОДЕРЖАЩИЙ ЖИДКИЙ ЯДОВИТЫЙ	6.1	T6	II	6.1	61	LQ17	P001 IBC02		MP15	T11	TP2 TP13 TP27	L4BH	TU15 TE1 TE15			CW13 CW28 CW31 CW48 CW50	60	604	0-0-1-0	-	3010	ПЕСТИЦИД МЕДЬСОДЕРЖАЩИЙ ЖИДКИЙ ЯДОВИТЫЙ
3010	ПЕСТИЦИД МЕДЬСОДЕРЖАЩИЙ ЖИДКИЙ ЯДОВИТЫЙ	6.1	T6	III	6.1	61	LQ19	P001 IBC03 LP01 R001		MP15	T7	TP2 TP28	L4BH	TU15 TE1 TE15			CW13 CW28 CW31 CW48 CW50	60	604	0-0-1-0	При перевозке груза в стеклянной таре: "Спускать с горки осторожно"	3010	ПЕСТИЦИД МЕДЬСОДЕРЖАЩИЙ ЖИДКИЙ ЯДОВИТЫЙ
3011	ПЕСТИЦИД РТУТЬСОДЕРЖАЩИЙ ЖИДКИЙ ЯДОВИТЫЙ ЛЕГКОВОСПЛАМЕНЯЮЩИЙСЯ с температурой вспышки не менее 23°С	6.1	TF2	I	6.1+3	61	LQ0	P001		MP8 MP17	T14	TP2 TP9 TP13 TP27	L10CH	TU14 TU15 TE1 TE21			CW13 CW28 CW31 CW48 CW50	663	610	3/0-0-1-0	-	3011	ПЕСТИЦИД РТУТЬСОДЕРЖАЩИЙ ЖИДКИЙ ЯДОВИТЫЙ ЛЕГКОВОСПЛАМЕНЯЮЩИЙСЯ с температурой вспышки не менее 23°С
3011	ПЕСТИЦИД РТУТЬСОДЕРЖАЩИЙ ЖИДКИЙ ЯДОВИТЫЙ ЛЕГКОВОСПЛАМЕНЯЮЩИЙСЯ с температурой вспышки не менее 23°С	6.1	TF2	II	6.1+3	61	LQ17	P001 IBC02		MP15	T11	TP2 TP13 TP27	L4BH	TU15 TE1 TE15			CW13 CW28 CW31 CW48 CW50	63	610	3/0-0-1-0	-	3011	ПЕСТИЦИД РТУТЬСОДЕРЖАЩИЙ ЖИДКИЙ ЯДОВИТЫЙ ЛЕГКОВОСПЛАМЕНЯЮЩИЙСЯ с температурой вспышки не менее 23°С
3011	ПЕСТИЦИД РТУТЬСОДЕРЖАЩИЙ ЖИДКИЙ ЯДОВИТЫЙ ЛЕГКОВОСПЛАМЕНЯЮЩИЙСЯ с температурой вспышки не менее 23°С	6.1	TF2	III	6.1+3	61	LQ19	P001 IBC03 R001		MP15	T7	TP2 TP28	L4BH	TU15 TE1 TE15			CW13 CW28 CW31 CW48 CW50	63	610	3/0-0-1-0	При перевозке груза в стеклянной таре: "Спускать с горки осторожно"	3011	ПЕСТИЦИД РТУТЬСОДЕРЖАЩИЙ ЖИДКИЙ ЯДОВИТЫЙ ЛЕГКОВОСПЛАМЕНЯЮЩИЙСЯ с температурой вспышки не менее 23°С
3012	ПЕСТИЦИД РТУТЬСОДЕРЖАЩИЙ ЖИДКИЙ ЯДОВИТЫЙ	6.1	T6	I	6.1	61	LQ0	P001		MP8 MP17	T14	TP2 TP9 TP13 TP27	L10CH	TU14 TU15 TE1 TE21			CW13 CW28 CW31 CW48 CW50	66	604	0-0-1-0	-	3012	ПЕСТИЦИД РТУТЬСОДЕРЖАЩИЙ ЖИДКИЙ ЯДОВИТЫЙ

3012	ПЕСТИЦИД РТУТЬСОДЕРЖАЩИЙ ЖИДКИЙ ЯДОВИТЫЙ	6.1	T6	II	6.1	61	LQ17	P001 IBC02		MP15	T11	TP2 TP13 TP27	L4BH	TU15 TE1 TE15			CW13 CW28 CW31 CW48 CW50	60	604	0-0-1-0	-	3012	ПЕСТИЦИД РТУТЬСОДЕРЖАЩИЙ ЖИДКИЙ ЯДОВИТЫЙ
3012	ПЕСТИЦИД РТУТЬСОДЕРЖАЩИЙ ЖИДКИЙ ЯДОВИТЫЙ	6.1	T6	III	6.1	61	LQ19	P001 IBC03 LP01 R001		MP15	T7	TP2 TP28	L4BH	TU15 TE1 TE15			CW13 CW28 CW31 CW48 CW50	60	604	0-0-1-0	При перевозке груза в стеклянной таре: "Спускать с горки осторожно"	3012	ПЕСТИЦИД РТУТЬСОДЕРЖАЩИЙ ЖИДКИЙ ЯДОВИТЫЙ
3013	ПЕСТИЦИД — ПРОИЗВОДНЫЙ НИТРОФЕНОЛА ЖИДКИЙ ЯДОВИТЫЙ ЛЕГКОВОСПЛАМЕНЯЮЩИЙСЯ с температурой вспышки не менее 23°C	6.1	TF2	I	6.1+3	61	LQ0	P001		MP8 MP17	T14	TP2 TP9 TP13 TP27	L10CH	TU14 TU15 TE1 TE21			CW13 CW28 CW31 CW48 CW50	663	610	3/0-0-1-0	-	3013	ПЕСТИЦИД — ПРОИЗВОДНЫЙ НИТРОФЕНОЛА ЖИДКИЙ ЯДОВИТЫЙ ЛЕГКОВОСПЛАМЕНЯЮЩИЙСЯ с температурой вспышки не менее 23°C
3013	ПЕСТИЦИД — ПРОИЗВОДНЫЙ НИТРОФЕНОЛА ЖИДКИЙ ЯДОВИТЫЙ ЛЕГКОВОСПЛАМЕНЯЮЩИЙСЯ с температурой вспышки не менее 23°C	6.1	TF2	II	6.1+3	61	LQ17	P001 IBC02		MP15	T11	TP2 TP13 TP27	L4BH	TU15 TE1 TE15			CW13 CW28 CW31 CW48 CW50	63	610	3/0-0-1-0	-	3013	ПЕСТИЦИД — ПРОИЗВОДНЫЙ НИТРОФЕНОЛА ЖИДКИЙ ЯДОВИТЫЙ ЛЕГКОВОСПЛАМЕНЯЮЩИЙСЯ с температурой вспышки не менее 23°C
3013	ПЕСТИЦИД — ПРОИЗВОДНЫЙ НИТРОФЕНОЛА ЖИДКИЙ ЯДОВИТЫЙ ЛЕГКОВОСПЛАМЕНЯЮЩИЙСЯ с температурой вспышки не менее 23°C	6.1	TF2	III	6.1+3	61	LQ19	P001 IBC03 R001		MP15	T7	TP2 TP28	L4BH	TU15 TE1 TE15			CW13 CW28 CW31 CW48 CW50	63	610	3/0-0-1-0	При перевозке груза в стеклянной таре: "Спускать с горки осторожно"	3013	ПЕСТИЦИД — ПРОИЗВОДНЫЙ НИТРОФЕНОЛА ЖИДКИЙ ЯДОВИТЫЙ ЛЕГКОВОСПЛАМЕНЯЮЩИЙСЯ с температурой вспышки не менее 23°C
3014	ПЕСТИЦИД — ПРОИЗВОДНЫЙ НИТРОФЕНОЛА ЖИДКИЙ ЯДОВИТЫЙ	6.1	T6	I	6.1	61	LQ0	P001		MP8 MP17	T14	TP2 TP9 TP13 TP27	L10CH	TU14 TU15 TE1 TE21			CW13 CW28 CW31 CW48 CW50	66	604	0-0-1-0	-	3014	ПЕСТИЦИД — ПРОИЗВОДНЫЙ НИТРОФЕНОЛА ЖИДКИЙ ЯДОВИТЫЙ
3014	ПЕСТИЦИД — ПРОИЗВОДНЫЙ НИТРОФЕНОЛА ЖИДКИЙ ЯДОВИТЫЙ	6.1	T6	II	6.1	61	LQ17	P001 IBC02		MP15	T11	TP2 TP13 TP27	L4BH	TU15 TE1 TE15			CW13 CW28 CW31 CW48 CW50	60	604	0-0-1-0	-	3014	ПЕСТИЦИД — ПРОИЗВОДНЫЙ НИТРОФЕНОЛА ЖИДКИЙ ЯДОВИТЫЙ
3014	ПЕСТИЦИД — ПРОИЗВОДНЫЙ НИТРОФЕНОЛА ЖИДКИЙ ЯДОВИТЫЙ	6.1	T6	III	6.1	61	LQ19	P001 IBC03 LP01 R001		MP15	T7	TP2 TP28	L4BH	TU15 TE1 TE15			CW13 CW28 CW31 CW48 CW50	60	604	-	При перевозке груза в стеклянной таре: "Спускать с горки осторожно"	3014	ПЕСТИЦИД — ПРОИЗВОДНЫЙ НИТРОФЕНОЛА ЖИДКИЙ ЯДОВИТЫЙ
3015	ПЕСТИЦИД — ПРОИЗВОДНЫЙ ДИПИРИДИЛА ЖИДКИЙ ЯДОВИТЫЙ ЛЕГКОВОСПЛАМЕНЯЮЩИЙСЯ с температурой вспышки не менее 23°C	6.1	TF2	I	6.1+3	61	LQ0	P001		MP8 MP17	T14	TP2 TP9 TP13 TP27	L10CH	TU14 TU15 TE1 TE21			CW13 CW28 CW31 CW48 CW50	663	610	3/0-0-1-0	-	3015	ПЕСТИЦИД — ПРОИЗВОДНЫЙ ДИПИРИДИЛА ЖИДКИЙ ЯДОВИТЫЙ ЛЕГКОВОСПЛАМЕНЯЮЩИЙСЯ с температурой вспышки не менее 23°C
3015	ПЕСТИЦИД — ПРОИЗВОДНЫЙ ДИПИРИДИЛА ЖИДКИЙ ЯДОВИТЫЙ ЛЕГКОВОСПЛАМЕНЯЮЩИЙСЯ с температурой вспышки не менее 23°C	6.1	TF2	II	6.1+3	61	LQ17	P001 IBC02		MP15	T11	TP2 TP13 TP27	L4BH	TU15 TE1 TE15			CW13 CW28 CW31 CW48 CW50	63	610	3/0-0-1-0	-	3015	ПЕСТИЦИД — ПРОИЗВОДНЫЙ ДИПИРИДИЛА ЖИДКИЙ ЯДОВИТЫЙ ЛЕГКОВОСПЛАМЕНЯЮЩИЙСЯ с температурой вспышки не менее 23°C

3015	ПЕСТИЦИД — ПРОИЗВОДНЫЙ ДИПИРИДИЛА ЖИДКИЙ ЯДОВИТЫЙ ЛЕГКОВОСПЛАМЕНЯЮЩИЙСЯ с температурой вспышки не менее 23°C	6.1	TF2	III	6.1+3	61	LQ19	P001 IBC03 R001		MP15	T7	TP2 TP28	L4BH	TU15 TE1 TE15			CW13 CW28 CW31 CW48 CW50	63	610	3/0-0-1-0	При перевозке груза в стеклянной таре: "Спускать с горки осторожно"	3015	ПЕСТИЦИД — ПРОИЗВОДНЫЙ ДИПИРИДИЛА ЖИДКИЙ ЯДОВИТЫЙ ЛЕГКОВОСПЛАМЕНЯЮЩИЙСЯ с температурой вспышки не менее 23°C
3016	ПЕСТИЦИД — ПРОИЗВОДНЫЙ ДИПИРИДИЛА ЖИДКИЙ ЯДОВИТЫЙ	6.1	T6	I	6.1	61	LQ0	P001		MP8 MP17	T14	TP2 TP9 TP13 TP27	L10CH	TU14 TU15 TE1 TE21			CW13 CW28 CW31 CW48 CW50	66	604	0-0-1-0	-	3016	ПЕСТИЦИД — ПРОИЗВОДНЫЙ ДИПИРИДИЛА ЖИДКИЙ ЯДОВИТЫЙ
3016	ПЕСТИЦИД — ПРОИЗВОДНЫЙ ДИПИРИДИЛА ЖИДКИЙ ЯДОВИТЫЙ	6.1	T6	II	6.1	61	LQ17	P001 IBC02		MP15	T11	TP2 TP13 TP27	L4BH	TU15 TE1 TE15			CW13 CW28 CW31 CW48 CW50	60	604	0-0-1-0	-	3016	ПЕСТИЦИД — ПРОИЗВОДНЫЙ ДИПИРИДИЛА ЖИДКИЙ ЯДОВИТЫЙ
3016	ПЕСТИЦИД — ПРОИЗВОДНЫЙ ДИПИРИДИЛА ЖИДКИЙ ЯДОВИТЫЙ	6.1	T6	III	6.1	61	LQ19	P001 IBC03 LP01 R001		MP15	T7	TP2 TP28	L4BH	TU15 TE1 TE15			CW13 CW28 CW31 CW48 CW50	60	604	-	При перевозке груза в стеклянной таре: "Спускать с горки осторожно"	3016	ПЕСТИЦИД — ПРОИЗВОДНЫЙ ДИПИРИДИЛА ЖИДКИЙ ЯДОВИТЫЙ
3017	ПЕСТИЦИД ФОСФОРОРГАНИЧЕСКИЙ ЖИДКИЙ ЯДОВИТЫЙ ЛЕГКОВОСПЛАМЕНЯЮЩИЙСЯ с температурой вспышки не менее 23°C	6.1	TF2	I	6.1+3	61	LQ0	P001		MP8 MP17	T14	TP2 TP9 TP13 TP27	L10CH	TU14 TU15 TE1 TE21			CW13 CW28 CW31 CW48 CW50	663	610	3/0-0-1-0	-	3017	ПЕСТИЦИД ФОСФОРОРГАНИЧЕСКИЙ ЖИДКИЙ ЯДОВИТЫЙ ЛЕГКОВОСПЛАМЕНЯЮЩИЙСЯ с температурой вспышки не менее 23°C
3017	ПЕСТИЦИД ФОСФОРОРГАНИЧЕСКИЙ ЖИДКИЙ ЯДОВИТЫЙ ЛЕГКОВОСПЛАМЕНЯЮЩИЙСЯ с температурой вспышки не менее 23°C	6.1	TF2	II	6.1+3	61	LQ17	P001 IBC02		MP15	T11	TP2 TP13 TP27	L4BH	TU15 TE1 TE15			CW13 CW28 CW31 CW48 CW50	63	610	3/0-0-1-0	-	3017	ПЕСТИЦИД ФОСФОРОРГАНИЧЕСКИЙ ЖИДКИЙ ЯДОВИТЫЙ ЛЕГКОВОСПЛАМЕНЯЮЩИЙСЯ с температурой вспышки не менее 23°C
3017	ПЕСТИЦИД ФОСФОРОРГАНИЧЕСКИЙ ЖИДКИЙ ЯДОВИТЫЙ ЛЕГКОВОСПЛАМЕНЯЮЩИЙСЯ с температурой вспышки не менее 23°C	6.1	TF2	III	6.1+3	61	LQ19	P001 IBC03 R001		MP15	T7	TP2 TP28	L4BH	TU15 TE1 TE15			CW13 CW28 CW31 CW48 CW50	63	610	3/0-0-1-0	При перевозке груза в стеклянной таре: "Спускать с горки осторожно"	3017	ПЕСТИЦИД ФОСФОРОРГАНИЧЕСКИЙ ЖИДКИЙ ЯДОВИТЫЙ ЛЕГКОВОСПЛАМЕНЯЮЩИЙСЯ с температурой вспышки не менее 23°C
3018	ПЕСТИЦИД ФОСФОРОРГАНИЧЕСКИЙ ЖИДКИЙ ЯДОВИТЫЙ	6.1	T6	I	6.1	61	LQ0	P001		MP8 MP17	T14	TP2 TP9 TP13 TP27	L10CH	TU14 TU15 TE1 TE21			CW13 CW28 CW31 CW48 CW50	66	604	0-0-1-0	-	3018	ПЕСТИЦИД ФОСФОРОРГАНИЧЕСКИЙ ЖИДКИЙ ЯДОВИТЫЙ
3018	ПЕСТИЦИД ФОСФОРОРГАНИЧЕСКИЙ ЖИДКИЙ ЯДОВИТЫЙ	6.1	T6	II	6.1	61	LQ17	P001 IBC02		MP15	T11	TP2 TP13 TP27	L4BH	TU15 TE1 TE15			CW13 CW28 CW31 CW48 CW50	60	604	0-0-1-0	-	3018	ПЕСТИЦИД ФОСФОРОРГАНИЧЕСКИЙ ЖИДКИЙ ЯДОВИТЫЙ
3018	ПЕСТИЦИД ФОСФОРОРГАНИЧЕСКИЙ ЖИДКИЙ ЯДОВИТЫЙ	6.1	T6	III	6.1	61	LQ19	P001 IBC03 LP01 R001		MP15	T7	TP2 TP28	L4BH	TU15 TE1 TE15			CW13 CW28 CW31 CW48 CW50	60	604	0-0-1-0	При перевозке груза в стеклянной таре: "Спускать с горки осторожно"	3018	ПЕСТИЦИД ФОСФОРОРГАНИЧЕСКИЙ ЖИДКИЙ ЯДОВИТЫЙ

3019	ПЕСТИЦИД ОЛОВООРГАНИЧЕСКИЙ ЖИДКИЙ ЯДОВИТЫЙ ЛЕГКОВОСПЛАМЕНЯЮЩИЙСЯ с температурой вспышки не менее 23°C	6.1	TF2	I	6.1+3	61	LQ0	P001		MP8 MP17	T14	TP2 TP9 TP13 TP27	L10CH	TU14 TU15 TE1 TE21			CW13 CW28 CW31 CW48 CW50	663	610	3/0-0-1-0	-	3019	ПЕСТИЦИД ОЛОВООРГАНИЧЕСКИЙ ЖИДКИЙ ЯДОВИТЫЙ ЛЕГКОВОСПЛАМЕНЯЮЩИЙСЯ с температурой вспышки не менее 23°C
3019	ПЕСТИЦИД ОЛОВООРГАНИЧЕСКИЙ ЖИДКИЙ ЯДОВИТЫЙ ЛЕГКОВОСПЛАМЕНЯЮЩИЙСЯ с температурой вспышки не менее 23°C	6.1	TF2	II	6.1+3	61	LQ17	P001 IBC02		MP15	T11	TP2 TP13 TP27	L4BH	TU15 TE1 TE15			CW13 CW28 CW31 CW48 CW50	63	610	3/0-0-1-0	-	3019	ПЕСТИЦИД ОЛОВООРГАНИЧЕСКИЙ ЖИДКИЙ ЯДОВИТЫЙ ЛЕГКОВОСПЛАМЕНЯЮЩИЙСЯ с температурой вспышки не менее 23°C
3019	ПЕСТИЦИД ОЛОВООРГАНИЧЕСКИЙ ЖИДКИЙ ЯДОВИТЫЙ ЛЕГКОВОСПЛАМЕНЯЮЩИЙСЯ с температурой вспышки не менее 23°C	6.1	TF2	III	6.1+3	61	LQ19	P001 IBC03 R001		MP15	T7	TP2 TP28	L4BH	TU15 TE1 TE15			CW13 CW28 CW31 CW48 CW50	63	610	3/0-0-1-0	При перевозке груза в стеклянной таре: "Спускать с горки осторожно"	3019	ПЕСТИЦИД ОЛОВООРГАНИЧЕСКИЙ ЖИДКИЙ ЯДОВИТЫЙ ЛЕГКОВОСПЛАМЕНЯЮЩИЙСЯ с температурой вспышки не менее 23°C
3020	ПЕСТИЦИД ОЛОВООРГАНИЧЕСКИЙ ЖИДКИЙ ЯДОВИТЫЙ	6.1	T6	I	6.1	61	LQ0	P001		MP8 MP17	T14	TP2 TP9 TP13 TP27	L10CH	TU14 TU15 TE1 TE21			CW13 CW28 CW31 CW48 CW50	66	604	0-0-1-0	-	3020	ПЕСТИЦИД ОЛОВООРГАНИЧЕСКИЙ ЖИДКИЙ ЯДОВИТЫЙ
3020	ПЕСТИЦИД ОЛОВООРГАНИЧЕСКИЙ ЖИДКИЙ ЯДОВИТЫЙ	6.1	T6	II	6.1	61	LQ17	P001 IBC02		MP15	T11	TP2 TP13 TP27	L4BH	TU15 TE1 TE15			CW13 CW28 CW31 CW48 CW50	60	604	0-0-1-0	-	3020	ПЕСТИЦИД ОЛОВООРГАНИЧЕСКИЙ ЖИДКИЙ ЯДОВИТЫЙ
3020	ПЕСТИЦИД ОЛОВООРГАНИЧЕСКИЙ ЖИДКИЙ ЯДОВИТЫЙ	6.1	T6	III	6.1	61	LQ19	P001 IBC03 LP01 R001		MP15	T7	TP2 TP28	L4BH	TU15 TE1 TE15			CW13 CW28 CW31 CW48 CW50	60	604	0-0-1-0	При перевозке груза в стеклянной таре: "Спускать с горки осторожно"	3020	ПЕСТИЦИД ОЛОВООРГАНИЧЕСКИЙ ЖИДКИЙ ЯДОВИТЫЙ
3021	ПЕСТИЦИД ЖИДКИЙ ЛЕГКОВОСПЛАМЕНЯЮЩИЙСЯ ЯДОВИТЫЙ, Н.У.К., с температурой вспышки менее 23°C	3	FT2	I	3+6.1	61	LQ3	P001		MP7 MP17	T14	TP2 TP9 TP13 TP27	L10CH	TU14 TU15 TE1 TE21			CW13 CW28 CW48 CW50	336	610	3/0-0-1-0	При перевозке груза в стеклянной таре: "Спускать с горки осторожно"	3021	ПЕСТИЦИД ЖИДКИЙ ЛЕГКОВОСПЛАМЕНЯЮЩИЙСЯ ЯДОВИТЫЙ, Н.У.К., с температурой вспышки менее 23°C
3021	ПЕСТИЦИД ЖИДКИЙ ЛЕГКОВОСПЛАМЕНЯЮЩИЙСЯ ЯДОВИТЫЙ, Н.У.К., с температурой вспышки менее 23°C	3	FT2	II	3+6.1	61	LQ4	P001 IBC02 R001		MP19	T11	TP2 TP13 TP27	L4BH	TU15 TE1 TE15			CW13 CW28 CW48 CW50	336	610	3/0-0-1-0	При перевозке груза в стеклянной таре: "Спускать с горки осторожно"	3021	ПЕСТИЦИД ЖИДКИЙ ЛЕГКОВОСПЛАМЕНЯЮЩИЙСЯ ЯДОВИТЫЙ, Н.У.К., с температурой вспышки менее 23°C
3022	1,2-БУТИЛЕНОКСИД СТАБИЛИЗИРОВАННЫЙ	3	F1	II	3		LQ4	P001 IBC02 R001		MP19	T4	TP1	LGBF					339	306	3/1-1*-1-1	При перевозке груза в стеклянной таре: "Спускать с горки осторожно"	3022	1,2-БУТИЛЕНОКСИД СТАБИЛИЗИРОВАННЫЙ

3023	2-МЕТИЛ-2-ГЕПТАНТИОЛ	6.1	TF1	I	6.1+3		LQ0	P001		MP8 MP17	T14	TP2 TP13	L10CH	TU14 TU15 TE1 TE21			CW13 CW28 CW31	663	609	3/0-0-1-0	-	3023	2-МЕТИЛ-2-ГЕПТАНТИОЛ
3024	ПЕСТИЦИД — ПРОИЗВОДНЫЙ КУМАРИНА ЖИДКИЙ ЛЕГКОВОСПЛАМЕНЯЮЩИЙСЯ ЯДОВИТЫЙ с температурой вспышки менее 23°C	3	FT2	I	3+6.1	61	LQ3	P001		MP7 MP17	T14	TP2 TP9 TP13 TP27	L10CH	TU14 TU15 TE1 TE21			CW13 CW28 CW48 CW50	336	610	3/0-0-1-0	При перевозке груза в стеклянной таре: "Спускать с горки осторожно"	3024	ПЕСТИЦИД — ПРОИЗВОДНЫЙ КУМАРИНА ЖИДКИЙ ЛЕГКОВОСПЛАМЕНЯЮЩИЙСЯ ЯДОВИТЫЙ с температурой вспышки менее 23°C
3024	ПЕСТИЦИД — ПРОИЗВОДНЫЙ КУМАРИНА ЖИДКИЙ ЛЕГКОВОСПЛАМЕНЯЮЩИЙСЯ ЯДОВИТЫЙ с температурой вспышки менее 23°C	3	FT2	II	3+6.1	61	LQ4	P001 IBC02 R001		MP19	T11	TP2 TP13 TP27	L4BH	TU15 TE1 TE15			CW13 CW28 CW48 CW50	336	610	3/0-0-1-0	При перевозке груза в стеклянной таре: "Спускать с горки осторожно"	3024	ПЕСТИЦИД — ПРОИЗВОДНЫЙ КУМАРИНА ЖИДКИЙ ЛЕГКОВОСПЛАМЕНЯЮЩИЙСЯ ЯДОВИТЫЙ с температурой вспышки менее 23°C
3025	ПЕСТИЦИД — ПРОИЗВОДНЫЙ КУМАРИНА ЖИДКИЙ ЯДОВИТЫЙ ЛЕГКОВОСПЛАМЕНЯЮЩИЙСЯ с температурой вспышки не менее 23°C	6.1	TF2	I	6.1+3	61	LQ0	P001		MP8 MP17	T14	TP2 TP9 TP13 TP27	L10CH	TU14 TU15 TE1 TE21			CW13 CW28 CW31 CW48 CW50	663	610	3/0-0-1-0	-	3025	ПЕСТИЦИД — ПРОИЗВОДНЫЙ КУМАРИНА ЖИДКИЙ ЯДОВИТЫЙ ЛЕГКОВОСПЛАМЕНЯЮЩИЙСЯ с температурой вспышки не менее 23°C
3025	ПЕСТИЦИД — ПРОИЗВОДНЫЙ КУМАРИНА ЖИДКИЙ ЯДОВИТЫЙ ЛЕГКОВОСПЛАМЕНЯЮЩИЙСЯ с температурой вспышки не менее 23°C	6.1	TF2	II	6.1+3	61	LQ17	P001 IBC02		MP15	T11	TP2 TP13 TP27	L4BH	TU15 TE1 TE15			CW13 CW28 CW31 CW48 CW50	63	610	3/0-0-1-0	-	3025	ПЕСТИЦИД — ПРОИЗВОДНЫЙ КУМАРИНА ЖИДКИЙ ЯДОВИТЫЙ ЛЕГКОВОСПЛАМЕНЯЮЩИЙСЯ с температурой вспышки не менее 23°C
3025	ПЕСТИЦИД — ПРОИЗВОДНЫЙ КУМАРИНА ЖИДКИЙ ЯДОВИТЫЙ ЛЕГКОВОСПЛАМЕНЯЮЩИЙСЯ с температурой вспышки не менее 23°C	6.1	TF2	III	6.1+3	61	LQ19	P001 IBC03 R001		MP15	T7	TP1 TP28	L4BH	TU15 TE1 TE15			CW13 CW28 CW31 CW48 CW50	63	610	3/0-0-1-0	При перевозке груза в стеклянной таре: "Спускать с горки осторожно"	3025	ПЕСТИЦИД — ПРОИЗВОДНЫЙ КУМАРИНА ЖИДКИЙ ЯДОВИТЫЙ ЛЕГКОВОСПЛАМЕНЯЮЩИЙСЯ с температурой вспышки не менее 23°C
3026	ПЕСТИЦИД — ПРОИЗВОДНЫЙ КУМАРИНА ЖИДКИЙ ЯДОВИТЫЙ	6.1	T6	I	6.1	61	LQ0	P001		MP8 MP17	T14	TP2 TP9 TP13 TP27	L10CH	TU14 TU15 TE1 TE21			CW13 CW28 CW31 CW48 CW50	66	604	0-0-1-0	-	3026	ПЕСТИЦИД — ПРОИЗВОДНЫЙ КУМАРИНА ЖИДКИЙ ЯДОВИТЫЙ
3026	ПЕСТИЦИД — ПРОИЗВОДНЫЙ КУМАРИНА ЖИДКИЙ ЯДОВИТЫЙ	6.1	T6	II	6.1	61	LQ17	P001 IBC02		MP15	T11	TP2 TP27	L4BH	TU15 TE1 TE15			CW13 CW28 CW31 CW48 CW50	60	604	0-0-1-0	-	3026	ПЕСТИЦИД — ПРОИЗВОДНЫЙ КУМАРИНА ЖИДКИЙ ЯДОВИТЫЙ
3026	ПЕСТИЦИД — ПРОИЗВОДНЫЙ КУМАРИНА ЖИДКИЙ ЯДОВИТЫЙ	6.1	T6	III	6.1	61	LQ19	P001 IBC03 LP01 R001		MP15	T7	TP1 TP28	L4BH	TU15 TE1 TE15			CW13 CW28 CW31 CW48 CW50	60	604	0-0-1-0	При перевозке груза в стеклянной таре: "Спускать с горки осторожно"	3026	ПЕСТИЦИД — ПРОИЗВОДНЫЙ КУМАРИНА ЖИДКИЙ ЯДОВИТЫЙ
3027	ПЕСТИЦИД — ПРОИЗВОДНЫЙ КУМАРИНА ТВЕРДЫЙ ЯДОВИТЫЙ	6.1	T7	I	6.1	61	LQ0	P002 IBC07		MP18			S10AH L10CH	TU14 TU15 TE1 TE21	W10 W12		CW13 CW28 CW31 CW48 CW50	66	604	-	-	3027	ПЕСТИЦИД — ПРОИЗВОДНЫЙ КУМАРИНА ТВЕРДЫЙ ЯДОВИТЫЙ

3027	ПЕСТИЦИД — ПРОИЗВОДНЫЙ КУМАРИНА ТВЕРДЫЙ ЯДОВИТЫЙ	6.1	T7	II	6.1	61	LQ18	P002 IBC08	B4	MP10			SGAH L4BH	TU15 TE1 TE15	W11		CW13 CW28 CW31 CW48 CW50	60	604	-	-	3027	ПЕСТИЦИД — ПРОИЗВОДНЫЙ КУМАРИНА ТВЕРДЫЙ ЯДОВИТЫЙ
3027	ПЕСТИЦИД — ПРОИЗВОДНЫЙ КУМАРИНА ТВЕРДЫЙ ЯДОВИТЫЙ	6.1	T7	III	6.1	61	LQ9	P002 IBC08 LP02 R001	B3	MP10			SGAH L4BH	TU15 TE1 TE15		VW9	CW13 CW28 CW31 CW48 CW50	60	604	-	При перевозке груза в стеклянной таре: "Спускать с горки осторожно"	3027	ПЕСТИЦИД — ПРОИЗВОДНЫЙ КУМАРИНА ТВЕРДЫЙ ЯДОВИТЫЙ
3028	БАТАРЕИ СУХИЕ, СОДЕРЖАЩИЕ КАЛИЯ ГИДРОКСИД ТВЕРДЫЙ, электрические аккумуляторные	8	C11		8	295 304 598	LQ0	P801 P801a								VW14		80	835	-	-	3028	БАТАРЕИ СУХИЕ, СОДЕРЖАЩИЕ КАЛИЯ ГИДРОКСИД ТВЕРДЫЙ, электрические аккумуляторные
3048	ПЕСТИЦИД НА ОСНОВЕ ФОСФИДА АЛЮМИНИЯ	6.1	T7	I	6.1	61 153	LQ0	P002 IBC07		MP18			S10AH	TU15 TE1	W10 W12		CW13 CW28 CW31 CW48 CW50	642	613	-	-	3048	ПЕСТИЦИД НА ОСНОВЕ ФОСФИДА АЛЮМИНИЯ
3049	МЕТАЛЛОВ АЛКИЛГАЛОГЕНИДЫ, РЕАГИРУЮЩИЕ С ВОДОЙ, Н.У.К., или МЕТАЛЛОВ АРИЛГАЛОГЕНИДЫ, РЕАГИРУЮЩИЕ С ВОДОЙ, Н.У.К.	4.2	SW	I	4.2+4.3	274 527	LQ0	P400 PR1		MP2	T21	TP2 TP7 TP9	L21DH	TU4 TU14 TU22 TC1 TE1 TE21 TM1	W1			X333	419	3/1-1*-1-1	При перевозке груза в стеклянной таре: "Спускать с горки осторожно"	3049	МЕТАЛЛОВ АЛКИЛГАЛОГЕНИДЫ, РЕАГИРУЮЩИЕ С ВОДОЙ, Н.У.К., или МЕТАЛЛОВ АРИЛГАЛОГЕНИДЫ, РЕАГИРУЮЩИЕ С ВОДОЙ, Н.У.К.
3050	МЕТАЛЛОВ АЛКИЛГИДРИДЫ, РЕАГИРУЮЩИЕ С ВОДОЙ, Н.У.К., или МЕТАЛЛОВ АРИЛГИДРИДЫ, РЕАГИРУЮЩИЕ С ВОДОЙ, Н.У.К.	4.2	SW	I	4.2+4.3	274 527	LQ0	P400 PR1		MP2	T21	TP2 TP7	L21DH	TU4 TU14 TU22 TC1 TE1 TE21 TM1	W1			X333	419	3/1-1*-1-1	При перевозке груза в стеклянной таре: "Спускать с горки осторожно"	3050	МЕТАЛЛОВ АЛКИЛГИДРИДЫ, РЕАГИРУЮЩИЕ С ВОДОЙ, Н.У.К., или МЕТАЛЛОВ АРИЛГИДРИДЫ, РЕАГИРУЮЩИЕ С ВОДОЙ, Н.У.К.
3051	АЛЮМИНИЯ АЛКИЛЫ	4.2	SW	I	4.2+4.3	274	LQ0	P400 PR1		MP2	T21	TP2 TP7 TP9	L21DH	TU4 TU14 TU22 TC1 TE1 TE21 TM1	W1			X333	407	3/1-1*-1-1	Спускать с горки осторожно	3051	АЛЮМИНИЯ АЛКИЛЫ
3052	АЛЮМИНИЯ АЛКИЛГАЛОГЕНИДЫ ЖИДКИЕ	4.2	SW	I	4.2+4.3	274	LQ0	P400 PR1		MP2	T21	TP2 TP7	L21DH	TU4 TU14 TU22 TC1 TE1 TE21 TM1	W1			X333	409	3/1-1*-1-1 -	При перевозке груза в стеклянной таре: "Спускать с горки осторожно" -	3052	АЛЮМИНИЯ АЛКИЛГАЛОГЕНИДЫ ЖИДКИЕ
3052	АЛЮМИНИЯ АЛКИЛГАЛОГЕНИДЫ ТВЕРДЫЕ	4.2	SW	I	4.2+4.3	274	LQ0	P404		MP2			L21DH	TU4 TU14 TU22 TC1 TE1 TE21 TM1	W1			X333	409	3/1-1*-1-1 -	При перевозке груза в стеклянной таре: "Спускать с горки осторожно" -	3052	АЛЮМИНИЯ АЛКИЛГАЛОГЕНИДЫ ТВЕРДЫЕ

3053	МАГНИЯ АЛКИЛЫ	4.2	SW	I	4.2+4.3	274	LQ0	P400 PR1		MP2	T21	TP2 TP7	L21DH	TU4 TU14 TU22 TC1 TE1 TE21 TM1	W1			X333	409	3/1-1*-1-1	При перевозке груза в стеклянной таре: "Спускать с горки осторожно"	3053	МАГНИЯ АЛКИЛЫ
3054	ЦИКЛОГЕКСИЛМЕРКАПТАН	3	F1	III	3		LQ7	P001 IBC03 LP01 R001		MP19	T2	TP1	LGBF					30	326	3/0-0-1-0	При перевозке груза в стеклянной таре: "Спускать с горки осторожно"	3054	ЦИКЛОГЕКСИЛМЕРКАПТАН
3055	2-(2-АМИНОЭТОКСИ)-ЭТАНОЛ	8	C7	III	8		LQ19	P001 IBC03 LP01 R001		MP15	T4	TP1	L4BN					80	807	-	При перевозке груза в стеклянной таре: "Спускать с горки осторожно"	3055	2-(2-АМИНОЭТОКСИ)-ЭТАНОЛ
3056	н-ГЕПТАЛЬДЕГИД	3	F1	III	3		LQ7	P001 IBC03 LP01 R001		MP19	T2	TP1	LGBF					30	316	3/0-0-1-0	При перевозке груза в стеклянной таре: "Спускать с горки осторожно"	3056	н-ГЕПТАЛЬДЕГИД
3057	ТРИФТОРАЦЕТИЛХЛОРИД	2	2TC		2.3+8(+13)		LQ0	P200		MP9	T50	TP21	PxBH(M)	TE1 TM6			CW9 CW10	268				3057	ТРИФТОРАЦЕТИЛХЛОРИД
3064	НИТРОГЛИЦЕРИНА СПИРТОВОЙ РАСТВОР, содержащий более 1%, но не более 5% нитроглицерина	3	D	II	3		LQ0	P300		MP2								33	308	3/0-0-1-0	При перевозке груза в стеклянной таре: "Спускать с горки осторожно"	3064	НИТРОГЛИЦЕРИНА СПИРТОВОЙ РАСТВОР, содержащий более 1%, но не более 5% нитроглицерина
3065	НАПИТКИ АЛКОГОЛЬНЫЕ, содержащие более 70% спирта по объему	3	F1	II	3		LQ5	P001 IBC02 R001	PP2	MP19	T4	TP1	LGBF					33	308	3/0-0-1-0	При перевозке груза в стеклянной таре: "Спускать с горки осторожно"	3065	НАПИТКИ АЛКОГОЛЬНЫЕ, содержащие более 70% спирта по объему
3065	НАПИТКИ АЛКОГОЛЬНЫЕ, содержащие более 24%, но не более 70% спирта по объему	3	F1	III	3	144 145 247	LQ7	P001 IBC03 R001	PP2	MP19	T2	TP1	LGBF					30	308	3/0-0-1-0	При перевозке груза в стеклянной таре: "Спускать с горки осторожно"	3065	НАПИТКИ АЛКОГОЛЬНЫЕ, содержащие более 24%, но не более 70% спирта по объему

3066	КРАСКА (включая краску, лак, эмаль, краситель, шеллак, олифу, политуру, жидкий наполнитель и жидкую лаковую основу) или МАТЕРИАЛ ЛАКОКРАСОЧНЫЙ (включая растворитель или разбавитель краски)	8	C9	II	8	163	LQ22	P001 IBC02		MP15	T7	TP2	L4BN					80	823	-	При перевозке груза в стеклянной таре: "Спускать с горки осторожно"	3066	КРАСКА (включая краску, лак, эмаль, краситель, шеллак, олифу, политуру, жидкий наполнитель и жидкую лаковую основу) или МАТЕРИАЛ ЛАКОКРАСОЧНЫЙ (включая растворитель или разбавитель краски)
3066	КРАСКА (включая краску, лак, эмаль, краситель, шеллак, олифу, политуру, жидкий наполнитель и жидкую лаковую основу) или МАТЕРИАЛ ЛАКОКРАСОЧНЫЙ (включая растворитель или разбавитель краски)	8	C9	III	8	163	LQ19	P001 IBC03 R001		MP15	T4	TP1	L4BN					80	823	-	При перевозке груза в стеклянной таре: "Спускать с горки осторожно"	3066	КРАСКА (включая краску, лак, эмаль, краситель, шеллак, олифу, политуру, жидкий наполнитель и жидкую лаковую основу) или МАТЕРИАЛ ЛАКОКРАСОЧНЫЙ (включая растворитель или разбавитель краски)
3070	ЭТИЛЕНА ОКСИДА И ДИХЛОРДИФТОРМЕТАНА СМЕСЬ, содержащая не более 12,5% этилена оксида	2	2A		2.2(+13)		LQ1	P200		MP9	T50		PxBN(M)	TM6			CW9 CW10	20	203	0-0-1-0 0-0-3-0	Спускать с горки осторожно Не спускать с горки	3070	ЭТИЛЕНА ОКСИДА И ДИХЛОРДИФТОРМЕТАНА СМЕСЬ, содержащая не более 12,5% этилена оксида
3071	МЕРКАПТАНЫ ЖИДКИЕ ЯДОВИТЫЕ ЛЕГКОВОСПЛАМЕНЯЮЩИЕСЯ, Н.У.К., или МЕРКАПТАНОВ СМЕСЬ ЖИДКАЯ ЯДОВИТАЯ ЛЕГКОВОСПЛАМЕНЯЮЩАЯСЯ, Н.У.К.	6.1	TF1	II	6.1+3	274	LQ17	P001 IBC02		MP15	T11	TP2 TP13 TP27	L4BH	TU15 TE1 TE15			CW13 CW28 CW31	63	643	-	-	3071	МЕРКАПТАНЫ ЖИДКИЕ ЯДОВИТЫЕ ЛЕГКОВОСПЛАМЕНЯЮЩИЕСЯ, Н.У.К., или МЕРКАПТАНОВ СМЕСЬ ЖИДКАЯ ЯДОВИТАЯ ЛЕГКОВОСПЛАМЕНЯЮЩАЯСЯ, Н.У.К.
3072	СРЕДСТВА СПАСАТЕЛЬНЫЕ НЕСАМОНАДУВНЫЕ, содержащие в качестве оборудования опасные грузы	9	M5		9	296 635	LQ0	P905							W1			90	907	-	-	3072	СРЕДСТВА СПАСАТЕЛЬНЫЕ НЕСАМОНАДУВНЫЕ, содержащие в качестве оборудования опасные грузы
3073	ВИНИЛПИРИДИНЫ СТАБИЛИЗИРОВАННЫЕ	6.1	TFC	II	6.1+3+8		LQ17	P001 IBC01		MP15	T7	TP2 TP13	L4BH	TU15 TE1 TE15			CW13 CW28 CW31	638	322	3/0-0-1-0	-	3073	ВИНИЛПИРИДИНЫ СТАБИЛИЗИРОВАННЫЕ
3076	АЛЮМИНИЯ АЛКИЛГИДРИДЫ	4.2	SW	I	4.2+4.3	274	LQ0	P400 PR1		MP2	T21	TP2 TP7	L21DH	TU4 TU14 TU22 TC1 TE1 TE21 TM1	W1			X333	409	3/1-1*-1-1	При перевозке груза в стеклянной таре: "Спускать с горки осторожно"	3076	АЛЮМИНИЯ АЛКИЛГИДРИДЫ
3077	ВЕЩЕСТВО ТВЕРДОЕ, ОПАСНОЕ ДЛЯ ОКРУЖАЮЩЕЙ СРЕДЫ, Н.У.К.	9	M7	III	9	274	LQ27	P002 IBC08 LP02 R001	PP12 B3	MP10			SGAV		W1 W13	VW9	CW13 CW31	90	904	-	-	3077	ВЕЩЕСТВО ТВЕРДОЕ, ОПАСНОЕ ДЛЯ ОКРУЖАЮЩЕЙ СРЕДЫ, Н.У.К.
3078	ЦЕРИЙ – стружка или мелкий порошок	4.3	W2	II	4.3	550	LQ11	P410 IBC07		MP14			SGAN		W1 W12		CW23	423	409	3/0-0-1-0	При перевозке груза в стеклянной таре: "Спускать с горки осторожно"	3078	ЦЕРИЙ – стружка или мелкий порошок
3079	МЕТАКРИЛОНИТРИЛ СТАБИЛИЗИРОВАННЫЙ	3	FT1	I	3+6.1		LQ0	P001		MP7 MP17	T14	TP2 TP13	L10CH	TU14 TU15 TE1 TE21			CW13 CW28	336	310	3/0-0-1-0	При перевозке груза в стеклянной таре: "Спускать с горки осторожно"	3079	МЕТАКРИЛОНИТРИЛ СТАБИЛИЗИРОВАННЫЙ

3080	ИЗОЦИАНАТЫ ЯДОВИТЫЕ ЛЕГКОВОСПЛАМЕНЯЮЩИЕСЯ, Н.У.К., или ИЗОЦИАНАТА РАСТВОР ЯДОВИТЫЙ ЛЕГКОВОСПЛАМЕНЯЮЩИЙСЯ, Н.У.К.	6.1	TF1	II	6.1+3	274 551	LQ17	P001 IBC02		MP15	T11	TP2 TP13 TP27	L4BH	TU15 TE1 TE15			CW13 CW28 CW31	63	333	3/0-0-1-0	-	3080	ИЗОЦИАНАТЫ ЯДОВИТЫЕ ЛЕГКОВОСПЛАМЕНЯЮЩИЕСЯ, Н.У.К., или ИЗОЦИАНАТА РАСТВОР ЯДОВИТЫЙ ЛЕГКОВОСПЛАМЕНЯЮЩИЙСЯ, Н.У.К.
3082	ВЕЩЕСТВО ЖИДКОЕ, ОПАСНОЕ ДЛЯ ОКРУЖАЮЩЕЙ СРЕДЫ, Н.У.К.	9	M6	III	9	274	LQ28	P001 IBC03 LP01 R001		MP15	T4	TP1 TP29	LGBV		W1		CW13 CW31	90	906	-	-	3082	ВЕЩЕСТВО ЖИДКОЕ, ОПАСНОЕ ДЛЯ ОКРУЖАЮЩЕЙ СРЕДЫ, Н.У.К.
3083	ПЕРХЛОРИЛФТОРИД	2	2TO		2.3+5.1(+13)		LQ0	P200		MP9			PxBH(M)	TE1 TM6			CW9 CW10	265				3083	ПЕРХЛОРИЛФТОРИД
3084	ВЕЩЕСТВО ТВЕРДОЕ КОРРОЗИОННОЕ ОКИСЛЯЮЩЕЕ, Н.У.К.	8	CO2	I	8+5.1	274	LQ21	P002		MP18			S10AN L10BH	TE1			CW24	885	830	0-0-1-0 -	При перевозке груза в стеклянной таре: "Спускать с горки осторожно" -	3084	ВЕЩЕСТВО ТВЕРДОЕ КОРРОЗИОННОЕ ОКИСЛЯЮЩЕЕ, Н.У.К.
3084	ВЕЩЕСТВО ТВЕРДОЕ КОРРОЗИОННОЕ ОКИСЛЯЮЩЕЕ, Н.У.К.	8	CO2	II	8+5.1	274	LQ23	P002 IBC06		MP10			SGAN L4BN		W11 W12		CW24	85	830	0-0-1-0 -	При перевозке груза в стеклянной таре: "Спускать с горки осторожно" -	3084	ВЕЩЕСТВО ТВЕРДОЕ КОРРОЗИОННОЕ ОКИСЛЯЮЩЕЕ, Н.У.К.
3085	ВЕЩЕСТВО ТВЕРДОЕ ОКИСЛЯЮЩЕЕ КОРРОЗИОННОЕ, Н.У.К.	5.1	OC2	I	5.1+8	274	LQ0	P503		MP2							CW24	558	830	-	При перевозке груза в стеклянной таре: "Спускать с горки осторожно"	3085	ВЕЩЕСТВО ТВЕРДОЕ ОКИСЛЯЮЩЕЕ КОРРОЗИОННОЕ, Н.У.К.
3085	ВЕЩЕСТВО ТВЕРДОЕ ОКИСЛЯЮЩЕЕ КОРРОЗИОННОЕ, Н.У.К.	5.1	OC2	II	5.1+8	274	LQ11	P002 IBC06		MP2			SGAN	TU3	W11 W12		CW24	58	830	-	При перевозке груза в стеклянной таре: "Спускать с горки осторожно"	3085	ВЕЩЕСТВО ТВЕРДОЕ ОКИСЛЯЮЩЕЕ КОРРОЗИОННОЕ, Н.У.К.
3085	ВЕЩЕСТВО ТВЕРДОЕ ОКИСЛЯЮЩЕЕ КОРРОЗИОННОЕ, Н.У.К.	5.1	OC2	III	5.1+8	274	LQ12	P002 IBC08 R001	B3	MP2			SGAN	TU3			CW24	58	830	-	При перевозке груза в стеклянной таре: "Спускать с горки осторожно"	3085	ВЕЩЕСТВО ТВЕРДОЕ ОКИСЛЯЮЩЕЕ КОРРОЗИОННОЕ, Н.У.К.
3086	ВЕЩЕСТВО ТВЕРДОЕ ЯДОВИТОЕ ОКИСЛЯЮЩЕЕ, Н.У.К.	6.1	TO2	I	6.1+5.1	274	LQ0	P002		MP18			S10AH L10CH	TU14 TU15 TE1 TE21			CW13 CW28 CW31	665	511	1-1*-1-1	-	3086	ВЕЩЕСТВО ТВЕРДОЕ ЯДОВИТОЕ ОКИСЛЯЮЩЕЕ, Н.У.К.
3086	ВЕЩЕСТВО ТВЕРДОЕ ЯДОВИТОЕ ОКИСЛЯЮЩЕЕ, Н.У.К.	6.1	TO2	II	6.1+5.1	274	LQ18	P002 IBC06		MP10			SGAH L4BH	TU15 TE1 TE15	W11 W12		CW13 CW28 CW31	65	511	-	-	3086	ВЕЩЕСТВО ТВЕРДОЕ ЯДОВИТОЕ ОКИСЛЯЮЩЕЕ, Н.У.К.

3087	ВЕЩЕСТВО ТВЕРДОЕ ОКИСЛЯЮЩЕЕ ЯДОВИТОЕ, Н.У.К.	5.1	OT2	I	5.1+6.1	274	LQ0	P503		MP2							CW24 CW28	556	511	3/1-1*-1-1	Не спускать с горки	3087	ВЕЩЕСТВО ТВЕРДОЕ ОКИСЛЯЮЩЕЕ ЯДОВИТОЕ, Н.У.К.
3087	ВЕЩЕСТВО ТВЕРДОЕ ОКИСЛЯЮЩЕЕ ЯДОВИТОЕ, Н.У.К.	5.1	OT2	II	5.1+6.1	274	LQ11	P002 IBC06		MP2			SGAN	TU3	W11 W12		CW24 CW28	56	511	-	При перевозке груза в стеклянной таре: "Спускать с горки осторожно"	3087	ВЕЩЕСТВО ТВЕРДОЕ ОКИСЛЯЮЩЕЕ ЯДОВИТОЕ, Н.У.К.
3087	ВЕЩЕСТВО ТВЕРДОЕ ОКИСЛЯЮЩЕЕ ЯДОВИТОЕ, Н.У.К.	5.1	OT2	III	5.1+6.1	274	LQ12	P002 IBC08 R001	B3	MP2			SGAN	TU3			CW24 CW28	56	511	-	При перевозке груза в стеклянной таре: "Спускать с горки осторожно"	3087	ВЕЩЕСТВО ТВЕРДОЕ ОКИСЛЯЮЩЕЕ ЯДОВИТОЕ, Н.У.К.
3088	ВЕЩЕСТВО ТВЕРДОЕ САМОНАГРЕВАЮЩЕЕСЯ ОРГАНИЧЕСКОЕ, Н.У.К.	4.2	S2	II	4.2	274	LQ0	P410 IBC06		MP14			SGAV		W1 W12			40	415	3/0-0-1-0	-	3088	ВЕЩЕСТВО ТВЕРДОЕ САМОНАГРЕВАЮЩЕЕСЯ ОРГАНИЧЕСКОЕ, Н.У.К.
3088	ВЕЩЕСТВО ТВЕРДОЕ САМОНАГРЕВАЮЩЕЕСЯ ОРГАНИЧЕСКОЕ, Н.У.К.	4.2	S2	III	4.2	274	LQ0	P002 IBC08 LP02 R001	B3	MP14			SGAV		W1			40	415	3/0-0-1-0	-	3088	ВЕЩЕСТВО ТВЕРДОЕ САМОНАГРЕВАЮЩЕЕСЯ ОРГАНИЧЕСКОЕ, Н.У.К.
3089	ПОРОШОК МЕТАЛЛИЧЕСКИЙ ЛЕГКОВОСПЛАМЕНЯЮЩИЙСЯ, Н.У.К.	4.1	F3	II	4.1	274 552	LQ8	P002 IBC08	B4	MP11			SGAN		W1			40	412	3/0-0-1-0 -	При перевозке груза в стеклянной таре: "Спускать с горки осторожно" -	3089	ПОРОШОК МЕТАЛЛИЧЕСКИЙ ЛЕГКОВОСПЛАМЕНЯЮЩИЙСЯ, Н.У.К.
3089	ПОРОШОК МЕТАЛЛИЧЕСКИЙ ЛЕГКОВОСПЛАМЕНЯЮЩИЙСЯ, Н.У.К.	4.1	F3	III	4.1	274 552	LQ9	P002 IBC06 R001		MP11			SGAV		W1 W12	VW1		40	412	3/0-0-1-0 -	При перевозке груза в стеклянной таре: "Спускать с горки осторожно" -	3089	ПОРОШОК МЕТАЛЛИЧЕСКИЙ ЛЕГКОВОСПЛАМЕНЯЮЩИЙСЯ, Н.У.К.
3090	БАТАРЕИ ЛИТИЕВЫЕ	9	M4	II	9	188 230 310 636	LQ0	P903 P903a							W1			90	905	-	-	3090	БАТАРЕИ ЛИТИЕВЫЕ
3091	БАТАРЕИ ЛИТИЕВЫЕ В ОБОРУДОВАНИИ или БАТАРЕИ ЛИТИЕВЫЕ, УПАКОВАННЫЕ С ОБОРУДОВАНИЕМ	9	M4	II	9	188 230 636	LQ0	P903 P903a							W1			90	905	-	-	3091	БАТАРЕИ ЛИТИЕВЫЕ В ОБОРУДОВАНИИ или БАТАРЕИ ЛИТИЕВЫЕ, УПАКОВАННЫЕ С ОБОРУДОВАНИЕМ
3092	1-МЕТОКСИ-2-ПРОПАНОЛ	3	F1	III	3		LQ7	P001 IBC03 LP01 R001		MP19	T2	TP1	LGBF					30	316	3/0-0-1-0	При перевозке груза в стеклянной таре: "Спускать с горки осторожно"	3092	1-МЕТОКСИ-2-ПРОПАНОЛ

3093	ЖИДКОСТЬ КОРРОЗИОННАЯ ОКИСЛЯЮЩАЯ, Н.У.К.	8	CO1	I	8+5.1	274	LQ20	P001		MP8 MP17			L10BH	TE1			CW24 CW46 CW47	885	831	0-0-1-0	При перевозке груза в стеклянной таре: "Спускать с горки осторожно"	3093	ЖИДКОСТЬ КОРРОЗИОННАЯ ОКИСЛЯЮЩАЯ, Н.У.К.
3093	ЖИДКОСТЬ КОРРОЗИОННАЯ ОКИСЛЯЮЩАЯ, Н.У.К.	8	CO1	II	8+5.1	274	LQ22	P001 IBC02		MP15			L4BN				CW24 CW46 CW47	85	831	0-0-1-0	При перевозке груза в стеклянной таре: "Спускать с горки осторожно"	3093	ЖИДКОСТЬ КОРРОЗИОННАЯ ОКИСЛЯЮЩАЯ, Н.У.К.
3094	ЖИДКОСТЬ КОРРОЗИОННАЯ, РЕАГИРУЮЩАЯ С ВОДОЙ, Н.У.К.	8	CW1	I	8+4.3	274	LQ20	P001		MP8 MP17			L10BH	TE1				823	829	3/0-0-1-0	При перевозке груза в стеклянной таре: "Спускать с горки осторожно"	3094	ЖИДКОСТЬ КОРРОЗИОННАЯ, РЕАГИРУЮЩАЯ С ВОДОЙ, Н.У.К.
3094	ЖИДКОСТЬ КОРРОЗИОННАЯ, РЕАГИРУЮЩАЯ С ВОДОЙ, Н.У.К.	8	CW1	II	8+4.3	274	LQ22	P001		MP15			L4BN					823	829	3/0-0-1-0	При перевозке груза в стеклянной таре: "Спускать с горки осторожно"	3094	ЖИДКОСТЬ КОРРОЗИОННАЯ, РЕАГИРУЮЩАЯ С ВОДОЙ, Н.У.К.
3095	ВЕЩЕСТВО ТВЕРДОЕ КОРРОЗИОННОЕ, САМОНАГРЕВАЮЩЕЕСЯ, Н.У.К.	8	CS2	I	8+4.2	274	LQ21	P002		MP18			S10AN					884	826	3/0-0-1-0	При перевозке груза в стеклянной таре: "Спускать с горки осторожно"	3095	ВЕЩЕСТВО ТВЕРДОЕ КОРРОЗИОННОЕ, САМОНАГРЕВАЮЩЕЕСЯ, Н.У.К.
3095	ВЕЩЕСТВО ТВЕРДОЕ КОРРОЗИОННОЕ, САМОНАГРЕВАЮЩЕЕСЯ, Н.У.К.	8	CS2	II	8+4.2	274	LQ23	P002 IBC06		MP10			SGAN		W11 W12			84	826	3/0-0-1-0	При перевозке груза в стеклянной таре: "Спускать с горки осторожно"	3095	ВЕЩЕСТВО ТВЕРДОЕ КОРРОЗИОННОЕ, САМОНАГРЕВАЮЩЕЕСЯ, Н.У.К.
3096	ВЕЩЕСТВО ТВЕРДОЕ КОРРОЗИОННОЕ, РЕАГИРУЮЩЕЕ С ВОДОЙ, Н.У.К.	8	CW2	I	8+4.3	274	LQ21	P002		MP18			S10AN L10BH	TE1				842	828	3/0-0-1-0	При перевозке груза в стеклянной таре: "Спускать с горки осторожно"	3096	ВЕЩЕСТВО ТВЕРДОЕ КОРРОЗИОННОЕ, РЕАГИРУЮЩЕЕ С ВОДОЙ, Н.У.К.
3096	ВЕЩЕСТВО ТВЕРДОЕ КОРРОЗИОННОЕ, РЕАГИРУЮЩЕЕ С ВОДОЙ, Н.У.К.	8	CW2	II	8+4.3	274	LQ23	P002 IBC06		MP10			SGAN L4BN		W11 W12			842	828	3/0-0-1-0	При перевозке груза в стеклянной таре: "Спускать с горки осторожно"	3096	ВЕЩЕСТВО ТВЕРДОЕ КОРРОЗИОННОЕ, РЕАГИРУЮЩЕЕ С ВОДОЙ, Н.У.К.

3097	ВЕЩЕСТВО ТВЕРДОЕ ЛЕГКОВОСПЛАМЕНЯЮЩЕЕСЯ ОКИСЛЯЮЩЕЕ, Н.У.К.	4.1	FO	ПЕРЕВОЗКА ЗАПРЕЩЕНА									ПЕРЕВОЗКА ЗАПРЕЩЕНА									3097	ВЕЩЕСТВО ТВЕРДОЕ ЛЕГКОВОСПЛАМЕНЯЮЩЕЕСЯ ОКИСЛЯЮЩЕЕ, Н.У.К.
3098	ЖИДКОСТЬ ОКИСЛЯЮЩАЯ КОРРОЗИОННАЯ, Н.У.К.	5.1	OC1	I	5.1+8	274	LQ0	P502		MP2							CW24	558	831	-	При перевозке груза в стеклянной таре: "Спускать с горки осторожно"	3098	ЖИДКОСТЬ ОКИСЛЯЮЩАЯ КОРРОЗИОННАЯ, Н.У.К.
3098	ЖИДКОСТЬ ОКИСЛЯЮЩАЯ КОРРОЗИОННАЯ, Н.У.К.	5.1	OC1	II	5.1+8	274	LQ10	P504 IBC01		MP2							CW24	58	831	-	При перевозке груза в стеклянной таре: "Спускать с горки осторожно"	3098	ЖИДКОСТЬ ОКИСЛЯЮЩАЯ КОРРОЗИОННАЯ, Н.У.К.
3098	ЖИДКОСТЬ ОКИСЛЯЮЩАЯ КОРРОЗИОННАЯ, Н.У.К.	5.1	OC1	III	5.1+8	274	LQ13	P504 IBC02 R001		MP2							CW24	58	831	-	При перевозке груза в стеклянной таре: "Спускать с горки осторожно"	3098	ЖИДКОСТЬ ОКИСЛЯЮЩАЯ КОРРОЗИОННАЯ, Н.У.К.
3099	ЖИДКОСТЬ ОКИСЛЯЮЩАЯ ЯДОВИТАЯ, Н.У.К.	5.1	OT1	I	5.1+6.1	274	LQ0	P502		MP2							CW24 CW28	556	512	3/1-1*-1-1	Не спускать с горки	3099	ЖИДКОСТЬ ОКИСЛЯЮЩАЯ ЯДОВИТАЯ, Н.У.К.
3099	ЖИДКОСТЬ ОКИСЛЯЮЩАЯ ЯДОВИТАЯ, Н.У.К.	5.1	OT1	II	5.1+6.1	274	LQ10	P504 IBC01		MP2							CW24 CW28	56	512	0-0-1-0	При перевозке груза в стеклянной таре: "Спускать с горки осторожно"	3099	ЖИДКОСТЬ ОКИСЛЯЮЩАЯ ЯДОВИТАЯ, Н.У.К.
3099	ЖИДКОСТЬ ОКИСЛЯЮЩАЯ ЯДОВИТАЯ, Н.У.К.	5.1	OT1	III	5.1+6.1	274	LQ13	P504 IBC02 R001		MP2							CW24 CW28	56	512	0-0-1-0	При перевозке груза в стеклянной таре: "Спускать с горки осторожно"	3099	ЖИДКОСТЬ ОКИСЛЯЮЩАЯ ЯДОВИТАЯ, Н.У.К.
3100	ВЕЩЕСТВО ТВЕРДОЕ ОКИСЛЯЮЩЕЕ САМОНАГРЕВАЮЩЕЕСЯ, Н.У.К.	5.1	OS	ПЕРЕВОЗКА ЗАПРЕЩЕНА									ПЕРЕВОЗКА ЗАПРЕЩЕНА									3100	ВЕЩЕСТВО ТВЕРДОЕ ОКИСЛЯЮЩЕЕ САМОНАГРЕВАЮЩЕЕСЯ, Н.У.К.
3101	ПЕРОКСИД ОРГАНИЧЕСКИЙ ТИПА В ЖИДКИЙ	5.2	P1		5.2+1	122 181 274	LQ14	P520		MP4					W5 W7 W8		CW22 CW24 CW29 CW47 CW52	539	506	3/1-1*-1-1	Не спускать с горки	3101	ПЕРОКСИД ОРГАНИЧЕСКИЙ ТИПА В ЖИДКИЙ
3102	ПЕРОКСИД ОРГАНИЧЕСКИЙ ТИПА В ТВЕРДЫЙ	5.2	P1		5.2+1	122 181 274	LQ15	P520		MP4					W5 W7 W8		CW22 CW24 CW29 CW47 CW48	539	506	3/1-1*-1-1	Не спускать с горки	3102	ПЕРОКСИД ОРГАНИЧЕСКИЙ ТИПА В ТВЕРДЫЙ

3103	ПЕРОКСИД ОРГАНИЧЕСКИЙ ТИПА C ЖИДКИЙ	5.2	P1		5.2	122 274	LQ14	P520		MP4					W7		CW22 CW24 CW29 CW47 CW52	539	506	3/1-1*-1-1	Не спускать с горки	3103	ПЕРОКСИД ОРГАНИЧЕСКИЙ ТИПА C ЖИДКИЙ
3104	ПЕРОКСИД ОРГАНИЧЕСКИЙ ТИПА C ТВЕРДЫЙ	5.2	P1		5.2	122 274	LQ15	P520		MP4					W7		CW22 CW24 CW29 CW47 CW48	539	506	3/1-1*-1-1	Не спускать с горки	3104	ПЕРОКСИД ОРГАНИЧЕСКИЙ ТИПА C ТВЕРДЫЙ
3105	ПЕРОКСИД ОРГАНИЧЕСКИЙ ТИПА D ЖИДКИЙ	5.2	P1		5.2	122 274	LQ16	P520		MP4					W7		CW22 CW24 CW29 CW47 CW48	539	506	3/1-1*-1-1	Не спускать с горки	3105	ПЕРОКСИД ОРГАНИЧЕСКИЙ ТИПА D ЖИДКИЙ
3106	ПЕРОКСИД ОРГАНИЧЕСКИЙ ТИПА D ТВЕРДЫЙ	5.2	P1		5.2	122 274	LQ11	P520		MP4					W7		CW22 CW24 CW29 CW47 CW48	539	506	3/1-1*-1-1	Не спускать с горки	3106	ПЕРОКСИД ОРГАНИЧЕСКИЙ ТИПА D ТВЕРДЫЙ
3107	ПЕРОКСИД ОРГАНИЧЕСКИЙ ТИПА E ЖИДКИЙ	5.2	P1		5.2	122 274	LQ16	P520		MP4					W7		CW22 CW24 CW29 CW47 CW48	539	506	3/1-1*-1-1	Не спускать с горки	3107	ПЕРОКСИД ОРГАНИЧЕСКИЙ ТИПА E ЖИДКИЙ
3108	ПЕРОКСИД ОРГАНИЧЕСКИЙ ТИПА E ТВЕРДЫЙ	5.2	P1		5.2	122 274	LQ11	P520		MP4					W7		CW22 CW24 CW29 CW47 CW48	539	506	3/1-1*-1-1	Не спускать с горки	3108	ПЕРОКСИД ОРГАНИЧЕСКИЙ ТИПА E ТВЕРДЫЙ
3109	ПЕРОКСИД ОРГАНИЧЕСКИЙ ТИПА F ЖИДКИЙ	5.2	P1		5.2	122 274	LQ16	P520 IBC520		MP4	T23		L4BN(+)	TU3 TU13 TU30 TE12 TA2 TM4	W7		CW22 CW24 CW29 CW47 CW48	539	506	3/1-1*-1-1	Не спускать с горки	3109	ПЕРОКСИД ОРГАНИЧЕСКИЙ ТИПА F ЖИДКИЙ
3110	ПЕРОКСИД ОРГАНИЧЕСКИЙ ТИПА F ТВЕРДЫЙ	5.2	P1		5.2	122 274	LQ11	P520 IBC520		MP4	T23		S4AN(+)	TU3 TU13 TU30 TE12 TA2 TM4	W7		CW22 CW24 CW29 CW47 CW52	539	506	3/1-1*-1-1	Не спускать с горки	3110	ПЕРОКСИД ОРГАНИЧЕСКИЙ ТИПА F ТВЕРДЫЙ
3111	ПЕРОКСИД ОРГАНИЧЕСКИЙ ТИПА B ЖИДКИЙ С РЕГУЛИРУЕМОЙ ТЕМПЕРАТУРОЙ	5.2	P2	ПЕРЕВОЗКА ЗАПРЕЩЕНА									ПЕРЕВОЗКА ЗАПРЕЩЕНА									3111	ПЕРОКСИД ОРГАНИЧЕСКИЙ ТИПА B ЖИДКИЙ С РЕГУЛИРУЕМОЙ ТЕМПЕРАТУРОЙ
3112	ПЕРОКСИД ОРГАНИЧЕСКИЙ ТИПА B ТВЕРДЫЙ С РЕГУЛИРУЕМОЙ ТЕМПЕРАТУРОЙ	5.2	P2	ПЕРЕВОЗКА ЗАПРЕЩЕНА									ПЕРЕВОЗКА ЗАПРЕЩЕНА									3112	ПЕРОКСИД ОРГАНИЧЕСКИЙ ТИПА B ТВЕРДЫЙ С РЕГУЛИРУЕМОЙ ТЕМПЕРАТУРОЙ
3113	ПЕРОКСИД ОРГАНИЧЕСКИЙ ТИПА C ЖИДКИЙ С РЕГУЛИРУЕМОЙ ТЕМПЕРАТУРОЙ	5.2	P2	ПЕРЕВОЗКА ЗАПРЕЩЕНА									ПЕРЕВОЗКА ЗАПРЕЩЕНА									3113	ПЕРОКСИД ОРГАНИЧЕСКИЙ ТИПА C ЖИДКИЙ С РЕГУЛИРУЕМОЙ ТЕМПЕРАТУРОЙ
3114	ПЕРОКСИД ОРГАНИЧЕСКИЙ ТИПА C ТВЕРДЫЙ С РЕГУЛИРУЕМОЙ ТЕМПЕРАТУРОЙ	5.2	P2	ПЕРЕВОЗКА ЗАПРЕЩЕНА									ПЕРЕВОЗКА ЗАПРЕЩЕНА									3114	ПЕРОКСИД ОРГАНИЧЕСКИЙ ТИПА C ТВЕРДЫЙ С РЕГУЛИРУЕМОЙ ТЕМПЕРАТУРОЙ
3115	ПЕРОКСИД ОРГАНИЧЕСКИЙ ТИПА D ЖИДКИЙ С РЕГУЛИРУЕМОЙ ТЕМПЕРАТУРОЙ	5.2	P2	ПЕРЕВОЗКА ЗАПРЕЩЕНА									ПЕРЕВОЗКА ЗАПРЕЩЕНА									3115	ПЕРОКСИД ОРГАНИЧЕСКИЙ ТИПА D ЖИДКИЙ С РЕГУЛИРУЕМОЙ ТЕМПЕРАТУРОЙ
3116	ПЕРОКСИД ОРГАНИЧЕСКИЙ ТИПА D ТВЕРДЫЙ С РЕГУЛИРУЕМОЙ ТЕМПЕРАТУРОЙ	5.2	P2	ПЕРЕВОЗКА ЗАПРЕЩЕНА									ПЕРЕВОЗКА ЗАПРЕЩЕНА									3116	ПЕРОКСИД ОРГАНИЧЕСКИЙ ТИПА D ТВЕРДЫЙ С РЕГУЛИРУЕМОЙ ТЕМПЕРАТУРОЙ
3117	ПЕРОКСИД ОРГАНИЧЕСКИЙ ТИПА E ЖИДКИЙ С РЕГУЛИРУЕМОЙ ТЕМПЕРАТУРОЙ	5.2	P2	ПЕРЕВОЗКА ЗАПРЕЩЕНА									ПЕРЕВОЗКА ЗАПРЕЩЕНА									3117	ПЕРОКСИД ОРГАНИЧЕСКИЙ ТИПА E ЖИДКИЙ С РЕГУЛИРУЕМОЙ ТЕМПЕРАТУРОЙ

3118	ПЕРОКСИД ОРГАНИЧЕСКИЙ ТИПА E ТВЕРДЫЙ С РЕГУЛИРУЕМОЙ ТЕМПЕРАТУРОЙ	5.2	P2	ПЕРЕВОЗКА ЗАПРЕЩЕНА									ПЕРЕВОЗКА ЗАПРЕЩЕНА									3118	ПЕРОКСИД ОРГАНИЧЕСКИЙ ТИПА E ТВЕРДЫЙ С РЕГУЛИРУЕМОЙ ТЕМПЕРАТУРОЙ
3119	ПЕРОКСИД ОРГАНИЧЕСКИЙ ТИПА F ЖИДКИЙ С РЕГУЛИРУЕМОЙ ТЕМПЕРАТУРОЙ	5.2	P2	ПЕРЕВОЗКА ЗАПРЕЩЕНА									ПЕРЕВОЗКА ЗАПРЕЩЕНА									3119	ПЕРОКСИД ОРГАНИЧЕСКИЙ ТИПА F ЖИДКИЙ С РЕГУЛИРУЕМОЙ ТЕМПЕРАТУРОЙ
3120	ПЕРОКСИД ОРГАНИЧЕСКИЙ ТИПА F ТВЕРДЫЙ С РЕГУЛИРУЕМОЙ ТЕМПЕРАТУРОЙ	5.2	P2	ПЕРЕВОЗКА ЗАПРЕЩЕНА									ПЕРЕВОЗКА ЗАПРЕЩЕНА									3120	ПЕРОКСИД ОРГАНИЧЕСКИЙ ТИПА F ТВЕРДЫЙ С РЕГУЛИРУЕМОЙ ТЕМПЕРАТУРОЙ
3121	ВЕЩЕСТВО ТВЕРДОЕ ОКИСЛЯЮЩЕЕ, РЕАГИРУЮЩЕЕ С ВОДОЙ, Н.У.К.	5.1	OW	ПЕРЕВОЗКА ЗАПРЕЩЕНА									ПЕРЕВОЗКА ЗАПРЕЩЕНА									3121	ВЕЩЕСТВО ТВЕРДОЕ ОКИСЛЯЮЩЕЕ, РЕАГИРУЮЩЕЕ С ВОДОЙ, Н.У.К.
3122	ЖИДКОСТЬ ЯДОВИТАЯ ОКИСЛЯЮЩАЯ, Н.У.К.	6.1	TO1	I	6.1+5.1	274	LQ0	P001		MP8 MP17			L10CH	TU14 TU15 TE1 TE21			CW13 CW28 CW31	665	513	1-1*-1-1	-	3122	ЖИДКОСТЬ ЯДОВИТАЯ ОКИСЛЯЮЩАЯ, Н.У.К.
3122	ЖИДКОСТЬ ЯДОВИТАЯ ОКИСЛЯЮЩАЯ, Н.У.К.	6.1	TO1	II	6.1+5.1	274	LQ17	P001 IBC02		MP15			L4BH	TU15 TE1 TE15			CW13 CW28 CW31	65	513	-	-	3122	ЖИДКОСТЬ ЯДОВИТАЯ ОКИСЛЯЮЩАЯ, Н.У.К.
3123	ЖИДКОСТЬ ЯДОВИТАЯ, РЕАГИРУЮЩАЯ С ВОДОЙ, Н.У.К.	6.1	TW1	I	6.1+4.3	274	LQ0	P099		MP8 MP17			L10CH	TU14 TU15 TE1 TE21			CW13 CW28 CW31	623	422	3/0-0-1-0	-	3123	ЖИДКОСТЬ ЯДОВИТАЯ, РЕАГИРУЮЩАЯ С ВОДОЙ, Н.У.К.
3123	ЖИДКОСТЬ ЯДОВИТАЯ, РЕАГИРУЮЩАЯ С ВОДОЙ, Н.У.К.	6.1	TW1	II	6.1+4.3	274	LQ17	P001 IBC02		MP15			L4BH	TU15 TE1 TE15			CW13 CW28 CW31	623	422	3/0-0-1-0	-	3123	ЖИДКОСТЬ ЯДОВИТАЯ, РЕАГИРУЮЩАЯ С ВОДОЙ, Н.У.К.
3124	ВЕЩЕСТВО ТВЕРДОЕ ЯДОВИТОЕ, САМОНАГРЕВАЮЩЕЕСЯ, Н.У.К.	6.1	TS	I	6.1+4.2	274	LQ0	P002		MP18			S10AH L10CH	TU14 TU15 TE1 TE21			CW13 CW28 CW31	664	416	3/1-1*-1-1	Спускать с горки осторожно	3124	ВЕЩЕСТВО ТВЕРДОЕ ЯДОВИТОЕ, САМОНАГРЕВАЮЩЕЕСЯ, Н.У.К.
3124	ВЕЩЕСТВО ТВЕРДОЕ ЯДОВИТОЕ, САМОНАГРЕВАЮЩЕЕСЯ, Н.У.К.	6.1	TS	II	6.1+4.2	274	LQ18	P002 IBC06		MP10			SGAH L4BH	TU15 TE1 TE15	W11 W12		CW13 CW28 CW31	64	416	3/0-0-1-0	При перевозке груза в стеклянной таре: "Спускать с горки осторожно"	3124	ВЕЩЕСТВО ТВЕРДОЕ ЯДОВИТОЕ, САМОНАГРЕВАЮЩЕЕСЯ, Н.У.К.
3125	ВЕЩЕСТВО ТВЕРДОЕ ЯДОВИТОЕ, РЕАГИРУЮЩЕЕ С ВОДОЙ, Н.У.К.	6.1	TW2	I	6.1+4.3	274	LQ0	P099		MP18			S10AH L10CH	TU14 TU15 TE1 TE21			CW13 CW28 CW31	642	429	-	-	3125	ВЕЩЕСТВО ТВЕРДОЕ ЯДОВИТОЕ, РЕАГИРУЮЩЕЕ С ВОДОЙ, Н.У.К.
3125	ВЕЩЕСТВО ТВЕРДОЕ ЯДОВИТОЕ, РЕАГИРУЮЩЕЕ С ВОДОЙ, Н.У.К.	6.1	TW2	II	6.1+4.3	274	LQ18	P002 IBC06		MP10			SGAH L4BH	TU15 TE1 TE15	W11 W12		CW13 CW28 CW31	642	429	-	-	3125	ВЕЩЕСТВО ТВЕРДОЕ ЯДОВИТОЕ, РЕАГИРУЮЩЕЕ С ВОДОЙ, Н.У.К.
3126	ВЕЩЕСТВО ТВЕРДОЕ САМОНАГРЕВАЮЩЕЕСЯ КОРРОЗИОННОЕ ОРГАНИЧЕСКОЕ, Н.У.К.	4.2	SC2	II	4.2+8	274	LQ0	P410 IBC05		MP14			SGAN		W1			48	417	3/0-0-1-0	При перевозке груза в стеклянной таре: "Спускать с горки осторожно"	3126	ВЕЩЕСТВО ТВЕРДОЕ САМОНАГРЕВАЮЩЕЕСЯ КОРРОЗИОННОЕ ОРГАНИЧЕСКОЕ, Н.У.К.
3126	ВЕЩЕСТВО ТВЕРДОЕ САМОНАГРЕВАЮЩЕЕСЯ КОРРОЗИОННОЕ ОРГАНИЧЕСКОЕ, Н.У.К.	4.2	SC2	III	4.2+8	274	LQ0	P002 IBC08 R001	B3	MP14			SGAN		W1			48	417	3/0-0-1-0	При перевозке груза в стеклянной таре: "Спускать с горки осторожно"	3126	ВЕЩЕСТВО ТВЕРДОЕ САМОНАГРЕВАЮЩЕЕСЯ КОРРОЗИОННОЕ ОРГАНИЧЕСКОЕ, Н.У.К.
3127	ВЕЩЕСТВО ТВЕРДОЕ САМОНАГРЕВАЮЩЕЕСЯ ОКИСЛЯЮЩЕЕ, Н.У.К.	4.2	SO	ПЕРЕВОЗКА ЗАПРЕЩЕНА									ПЕРЕВОЗКА ЗАПРЕЩЕНА									3127	ВЕЩЕСТВО ТВЕРДОЕ САМОНАГРЕВАЮЩЕЕСЯ ОКИСЛЯЮЩЕЕ, Н.У.К.

3128	ВЕЩЕСТВО ТВЕРДОЕ САМОНАГРЕВАЮЩЕЕСЯ ЯДОВИТОЕ ОРГАНИЧЕСКОЕ, Н.У.К.	4.2	ST2	II	4.2+6.1	274	LQ0	P410 IBC05		MP14			SGAN		W1		CW28	46	416	3/0-0-1-0	При перевозке груза в стеклянной таре: "Спускать с горки осторожно"	3128	ВЕЩЕСТВО ТВЕРДОЕ САМОНАГРЕВАЮЩЕЕСЯ ЯДОВИТОЕ ОРГАНИЧЕСКОЕ, Н.У.К.
3128	ВЕЩЕСТВО ТВЕРДОЕ САМОНАГРЕВАЮЩЕЕСЯ ЯДОВИТОЕ ОРГАНИЧЕСКОЕ, Н.У.К.	4.2	ST2	III	4.2+6.1	274	LQ0	P002 IBC08 R001	B3	MP14			SGAN		W1		CW28	46	416	3/0-0-1-0	При перевозке груза в стеклянной таре: "Спускать с горки осторожно"	3128	ВЕЩЕСТВО ТВЕРДОЕ САМОНАГРЕВАЮЩЕЕСЯ ЯДОВИТОЕ ОРГАНИЧЕСКОЕ, Н.У.К.
3129	ЖИДКОСТЬ, РЕАГИРУЮЩАЯ С ВОДОЙ, КОРРОЗИОННАЯ, Н.У.К.	4.3	WC1	I	4.3+8	274	LQ0	P402 PR1		MP2			L10DH	TU14 TE1 TE21 TM2	W1		CW23	X382	428	3/1-1*-1-1	При перевозке груза в стеклянной таре: "Спускать с горки осторожно"	3129	ЖИДКОСТЬ, РЕАГИРУЮЩАЯ С ВОДОЙ, КОРРОЗИОННАЯ, Н.У.К.
3129	ЖИДКОСТЬ, РЕАГИРУЮЩАЯ С ВОДОЙ, КОРРОЗИОННАЯ, Н.У.К.	4.3	WC1	II	4.3+8	274	LQ10	P402 IBC01 PR1		MP15			L4DH	TU14 TE1 TE21 TM2	W1		CW23	382	428	3/0-0-1-0	При перевозке груза в стеклянной таре: "Спускать с горки осторожно"	3129	ЖИДКОСТЬ, РЕАГИРУЮЩАЯ С ВОДОЙ, КОРРОЗИОННАЯ, Н.У.К.
3129	ЖИДКОСТЬ, РЕАГИРУЮЩАЯ С ВОДОЙ, КОРРОЗИОННАЯ, Н.У.К.	4.3	WC1	III	4.3+8	274	LQ13	P001 IBC02 R001		MP15			L4DH	TU14 TE1 TE21 TM2	W1		CW23	382	428	3/0-0-1-0	При перевозке груза в стеклянной таре: "Спускать с горки осторожно"	3129	ЖИДКОСТЬ, РЕАГИРУЮЩАЯ С ВОДОЙ, КОРРОЗИОННАЯ, Н.У.К.
3130	ЖИДКОСТЬ, РЕАГИРУЮЩАЯ С ВОДОЙ, ЯДОВИТАЯ, Н.У.К.	4.3	WT1	I	4.3+6.1	274	LQ0	P402 PR1	RR4	MP2			L10DH	TU14 TE1 TE21 TM2	W1		CW23 CW28	X362	422	3/1-1*-1-1	При перевозке груза в стеклянной таре: "Спускать с горки осторожно"	3130	ЖИДКОСТЬ, РЕАГИРУЮЩАЯ С ВОДОЙ, ЯДОВИТАЯ, Н.У.К.
3130	ЖИДКОСТЬ, РЕАГИРУЮЩАЯ С ВОДОЙ, ЯДОВИТАЯ, Н.У.К.	4.3	WT1	II	4.3+6.1	274	LQ10	P402 IBC01 PR1	RR4 BB1	MP15			L4DH	TU14 TE1 TE21 TM2	W1		CW23 CW28	362	422	3/1-1*-1-1	При перевозке груза в стеклянной таре: "Спускать с горки осторожно"	3130	ЖИДКОСТЬ, РЕАГИРУЮЩАЯ С ВОДОЙ, ЯДОВИТАЯ, Н.У.К.
3130	ЖИДКОСТЬ, РЕАГИРУЮЩАЯ С ВОДОЙ, ЯДОВИТАЯ, Н.У.К.	4.3	WT1	III	4.3+6.1	274	LQ13	P001 IBC02 R001		MP15			L4DH	TU14 TE1 TE21 TM2	W1		CW23 CW28	362	422	3/1-1*-1-1	При перевозке груза в стеклянной таре: "Спускать с горки осторожно"	3130	ЖИДКОСТЬ, РЕАГИРУЮЩАЯ С ВОДОЙ, ЯДОВИТАЯ, Н.У.К.

3131	ВЕЩЕСТВО ТВЕРДОЕ, РЕАГИРУЮЩЕЕ С ВОДОЙ, КОРРОЗИОННОЕ, Н.У.К.	4.3	WC2	I	4.3+8	274	LQ0	P 403		MP2					W1		CW23	X482	423	0-0-1-0	-	3131	ВЕЩЕСТВО ТВЕРДОЕ, РЕАГИРУЮЩЕЕ С ВОДОЙ, КОРРОЗИОННОЕ, Н.У.К.
3131	ВЕЩЕСТВО ТВЕРДОЕ, РЕАГИРУЮЩЕЕ С ВОДОЙ, КОРРОЗИОННОЕ, Н.У.К.	4.3	WC2	II	4.3+8	274	LQ11	P410 IBC06		MP14			SGAN		W1 W12		CW23	482	423	0-0-1-0	При перевозке груза в стеклянной таре: "Спускать с горки осторожно"	3131	ВЕЩЕСТВО ТВЕРДОЕ, РЕАГИРУЮЩЕЕ С ВОДОЙ, КОРРОЗИОННОЕ, Н.У.К.
3131	ВЕЩЕСТВО ТВЕРДОЕ, РЕАГИРУЮЩЕЕ С ВОДОЙ, КОРРОЗИОННОЕ, Н.У.К.	4.3	WC2	III	4.3+8	274	LQ12	P410 IBC08 R001	B4	MP14			SGAN		W1		CW23	482	423	0-0-1-0	При перевозке груза в стеклянной таре: "Спускать с горки осторожно"	3131	ВЕЩЕСТВО ТВЕРДОЕ, РЕАГИРУЮЩЕЕ С ВОДОЙ, КОРРОЗИОННОЕ, Н.У.К.
3132	ВЕЩЕСТВО ТВЕРДОЕ, РЕАГИРУЮЩЕЕ С ВОДОЙ, ЛЕГКОВОСПЛАМЕНЯЮЩЕЕСЯ, Н.У.К.	4.3	WF2	ПЕРЕВОЗКА ЗАПРЕЩЕНА									ПЕРЕВОЗКА ЗАПРЕЩЕНА									3132	ВЕЩЕСТВО ТВЕРДОЕ, РЕАГИРУЮЩЕЕ С ВОДОЙ, ЛЕГКОВОСПЛАМЕНЯЮЩЕЕСЯ, Н.У.К.
3133	ВЕЩЕСТВО ТВЕРДОЕ, РЕАГИРУЮЩЕЕ С ВОДОЙ, ОКИСЛЯЮЩЕЕ, Н.У.К.	4.3	WO	ПЕРЕВОЗКА ЗАПРЕЩЕНА									ПЕРЕВОЗКА ЗАПРЕЩЕНА									3133	ВЕЩЕСТВО ТВЕРДОЕ, РЕАГИРУЮЩЕЕ С ВОДОЙ, ОКИСЛЯЮЩЕЕ, Н.У.К.
3134	ВЕЩЕСТВО ТВЕРДОЕ, РЕАГИРУЮЩЕЕ С ВОДОЙ, ЯДОВИТОЕ, Н.У.К.	4.3	WT2	I	4.3+6.1	274	LQ0	P403		MP2					W1		CW23 CW28	X462	429	3/0-0-1-0	-	3134	ВЕЩЕСТВО ТВЕРДОЕ, РЕАГИРУЮЩЕЕ С ВОДОЙ, ЯДОВИТОЕ, Н.У.К.
3134	ВЕЩЕСТВО ТВЕРДОЕ, РЕАГИРУЮЩЕЕ С ВОДОЙ, ЯДОВИТОЕ, Н.У.К.	4.3	WT2	II	4.3+6.1	274	LQ11	P410 IBC05		MP14			SGAN		W1		CW23 CW28	462	429	3/0-0-1-0	При перевозке груза в стеклянной таре: "Спускать с горки осторожно"	3134	ВЕЩЕСТВО ТВЕРДОЕ, РЕАГИРУЮЩЕЕ С ВОДОЙ, ЯДОВИТОЕ, Н.У.К.
3134	ВЕЩЕСТВО ТВЕРДОЕ, РЕАГИРУЮЩЕЕ С ВОДОЙ, ЯДОВИТОЕ, Н.У.К.	4.3	WT2	III	4.3+6.1	274	LQ12	P410 IBC08 R001	B4	MP14			SGAN		W1		CW23 CW28	462	429	3/0-0-1-0	При перевозке груза в стеклянной таре: "Спускать с горки осторожно"	3134	ВЕЩЕСТВО ТВЕРДОЕ, РЕАГИРУЮЩЕЕ С ВОДОЙ, ЯДОВИТОЕ, Н.У.К.
3135	ВЕЩЕСТВО ТВЕРДОЕ, РЕАГИРУЮЩЕЕ С ВОДОЙ, САМОНАГРЕВАЮЩЕЕСЯ, Н.У.К.	4.3	WS	ПЕРЕВОЗКА ЗАПРЕЩЕНА									ПЕРЕВОЗКА ЗАПРЕЩЕНА									3135	ВЕЩЕСТВО ТВЕРДОЕ, РЕАГИРУЮЩЕЕ С ВОДОЙ, САМОНАГРЕВАЮЩЕЕСЯ, Н.У.К.
3136	ТРИФТОРМЕТАН ОХЛАЖДЕННЫЙ ЖИДКИЙ	2	3A		2.2(+13)	593	LQ1	P203		MP9	T75		RxBN	TU19 TM6	W5		CW9 CW11 CW30	22				3136	ТРИФТОРМЕТАН ОХЛАЖДЕННЫЙ ЖИДКИЙ
3137	ВЕЩЕСТВО ТВЕРДОЕ ОКИСЛЯЮЩЕЕ, ЛЕГКОВОСПЛАМЕНЯЮЩЕЕСЯ, Н.У.К.	5.1	OF	ПЕРЕВОЗКА ЗАПРЕЩЕНА									ПЕРЕВОЗКА ЗАПРЕЩЕНА									3137	ВЕЩЕСТВО ТВЕРДОЕ ОКИСЛЯЮЩЕЕ, ЛЕГКОВОСПЛАМЕНЯЮЩЕЕСЯ, Н.У.К.
3138	ЭТИЛЕНА, АЦЕТИЛЕНА И ПРОПИЛЕНА СМЕСЬ ОХЛАЖДЕННАЯ ЖИДКАЯ, содержащая не менее 71,5% этилена, не более 22,5% ацетилена и не более 6% пропилена	2	3F		2.1(+13)		LQ0	P203		MP9	T75		RxBN	TU18 TM6	W5		CW9 CW11 CW30	223	204	0-0-3-0	Не спускать с горки	3138	ЭТИЛЕНА, АЦЕТИЛЕНА И ПРОПИЛЕНА СМЕСЬ ОХЛАЖДЕННАЯ ЖИДКАЯ, содержащая не менее 71,5% этилена, не более 22,5% ацетилена и не более 6% пропилена

3139	ЖИДКОСТЬ ОКИСЛЯЮЩАЯ, Н.У.К.	5.1	O1	I	5.1	274	LQ0	P502		MP2							CW24	55	510	- 0-0-1-0	При перевозке груза в стеклянной таре: "Спускать с горки осторожно" -	3139	ЖИДКОСТЬ ОКИСЛЯЮЩАЯ, Н.У.К.
3139	ЖИДКОСТЬ ОКИСЛЯЮЩАЯ, Н.У.К.	5.1	O1	II	5.1	274	LQ10	P504 IBC02		MP2							CW24	50	510	- 0-0-1-0	При перевозке груза в стеклянной таре: "Спускать с горки осторожно" -	3139	ЖИДКОСТЬ ОКИСЛЯЮЩАЯ, Н.У.К.
3139	ЖИДКОСТЬ ОКИСЛЯЮЩАЯ, Н.У.К.	5.1	O1	III	5.1	274	LQ13	P504 IBC02 R001		MP2							CW24	50	510	- 0-0-1-0	При перевозке груза в стеклянной таре: "Спускать с горки осторожно" -	3139	ЖИДКОСТЬ ОКИСЛЯЮЩАЯ, Н.У.К.
3140	АЛКАЛОИДЫ ЖИДКИЕ, Н.У.К., или АЛКАЛОИДОВ СОЛИ ЖИДКИЕ, Н.У.К.	6.1	T1	I	6.1	43 274	LQ0	P001		MP8 MP17			L10CH	TU14 TU15 TE1 TE21			CW13 CW28 CW31	66	641	1-1*-1-1	-	3140	АЛКАЛОИДЫ ЖИДКИЕ, Н.У.К., или АЛКАЛОИДОВ СОЛИ ЖИДКИЕ, Н.У.К.
3140	АЛКАЛОИДЫ ЖИДКИЕ, Н.У.К., или АЛКАЛОИДОВ СОЛИ ЖИДКИЕ, Н.У.К.	6.1	T1	II	6.1	43 274	LQ17	P001 IBC02		MP15			L4BH	TU15 TE1 TE15			CW13 CW28 CW31	60	641	-	При перевозке груза в стеклянной таре: "Спускать с горки осторожно"	3140	АЛКАЛОИДЫ ЖИДКИЕ, Н.У.К., или АЛКАЛОИДОВ СОЛИ ЖИДКИЕ, Н.У.К.
3140	АЛКАЛОИДЫ ЖИДКИЕ, Н.У.К., или АЛКАЛОИДОВ СОЛИ ЖИДКИЕ, Н.У.К.	6.1	T1	III	6.1	43 274	LQ19	P001 IBC03 LP01 R001		MP15			L4BH	TU15 TE1 TE15			CW13 CW28 CW31	60	641	-	При перевозке груза в стеклянной таре: "Спускать с горки осторожно"	3140	АЛКАЛОИДЫ ЖИДКИЕ, Н.У.К., или АЛКАЛОИДОВ СОЛИ ЖИДКИЕ, Н.У.К.
3141	СУРЬМЫ СОЕДИНЕНИЕ НЕОРГАНИЧЕСКОЕ ЖИДКОЕ, Н.У.К.	6.1	T4	III	6.1	45 274 512	LQ19	P001 IBC03 LP01 R001		MP15			L4BH	TU15 TE1 TE15			CW13 CW28 CW31	60	630	-	При перевозке груза в стеклянной таре: "Спускать с горки осторожно"	3141	СУРЬМЫ СОЕДИНЕНИЕ НЕОРГАНИЧЕСКОЕ ЖИДКОЕ, Н.У.К.
3142	ЖИДКОСТЬ ДЕЗИНФИЦИРУЮЩАЯ ЯДОВИТАЯ, Н.У.К.	6.1	T1	I	6.1	274	LQ0	P001		MP8 MP17			L10CH	TU14 TU15 TE1 TE21			CW13 CW28 CW31	66	635	1-1*-1-1	-	3142	ЖИДКОСТЬ ДЕЗИНФИЦИРУЮЩАЯ ЯДОВИТАЯ, Н.У.К.

3142	ЖИДКОСТЬ ДЕЗИНФИЦИРУЮЩАЯ ЯДОВИТАЯ, Н.У.К.	6.1	T1	II	6.1	274	LQ17	P001 IBC02		MP15			L4BH	TU15 TE1 TE15			CW13 CW28 CW31	60	635	-	При перевозке груза в стеклянной таре: "Спускать с горки осторожно"	3142	ЖИДКОСТЬ ДЕЗИНФИЦИРУЮЩАЯ ЯДОВИТАЯ, Н.У.К.
3142	ЖИДКОСТЬ ДЕЗИНФИЦИРУЮЩАЯ ЯДОВИТАЯ, Н.У.К.	6.1	T1	III	6.1	274	LQ19	P001 IBC03 LP01 R001		MP15			L4BH	TU15 TE1 TE15			CW13 CW28 CW31	60	635	-	При перевозке груза в стеклянной таре: "Спускать с горки осторожно"	3142	ЖИДКОСТЬ ДЕЗИНФИЦИРУЮЩАЯ ЯДОВИТАЯ, Н.У.К.
3143	КРАСИТЕЛЬ ТВЕРДЫЙ ЯДОВИТЫЙ, Н.У.К., или ПОЛУПРОДУКТ СИНТЕЗА КРАСИТЕЛЕЙ ТВЕРДЫЙ ЯДОВИТЫЙ, Н.У.К.	6.1	T2	I	6.1	274	LQ0	P002 IBC07		MP18			S10AH L10CH	TU15 TE1	W10 W12		CW13 CW28 CW31	66	634	1-1*-1-1	-	3143	КРАСИТЕЛЬ ТВЕРДЫЙ ЯДОВИТЫЙ, Н.У.К., или ПОЛУПРОДУКТ СИНТЕЗА КРАСИТЕЛЕЙ ТВЕРДЫЙ ЯДОВИТЫЙ, Н.У.К.
3143	КРАСИТЕЛЬ ТВЕРДЫЙ ЯДОВИТЫЙ, Н.У.К., или ПОЛУПРОДУКТ СИНТЕЗА КРАСИТЕЛЕЙ ТВЕРДЫЙ ЯДОВИТЫЙ, Н.У.К.	6.1	T2	II	6.1	274	LQ18	P002 IBC08	B4	MP10			SGAH L4BH	TU15 TE1 TE15	W11		CW13 CW28 CW31	60	634	-	При перевозке груза в стеклянной таре: "Спускать с горки осторожно"	3143	КРАСИТЕЛЬ ТВЕРДЫЙ ЯДОВИТЫЙ, Н.У.К., или ПОЛУПРОДУКТ СИНТЕЗА КРАСИТЕЛЕЙ ТВЕРДЫЙ ЯДОВИТЫЙ, Н.У.К.
3143	КРАСИТЕЛЬ ТВЕРДЫЙ ЯДОВИТЫЙ, Н.У.К., или ПОЛУПРОДУКТ СИНТЕЗА КРАСИТЕЛЕЙ ТВЕРДЫЙ ЯДОВИТЫЙ, Н.У.К.	6.1	T2	III	6.1	274	LQ9	P002 IBC08 LP02 R001	B3	MP10			SGAH L4BH	TU15 TE1 TE15		VW9	CW13 CW28 CW31	60	634	-	При перевозке груза в стеклянной таре: "Спускать с горки осторожно"	3143	КРАСИТЕЛЬ ТВЕРДЫЙ ЯДОВИТЫЙ, Н.У.К., или ПОЛУПРОДУКТ СИНТЕЗА КРАСИТЕЛЕЙ ТВЕРДЫЙ ЯДОВИТЫЙ, Н.У.К.
3144	НИКОТИНА СОЕДИНЕНИЕ ЖИДКОЕ, Н.У.К., или НИКОТИНА ПРЕПАРАТ ЖИДКИЙ, Н.У.К.	6.1	T1	I	6.1	43 274	LQ0	P001		MP8 MP17			L10CH	TU14 TU15 TE1 TE21			CW13 CW28 CW31	66	641	1-1*-1-1	-	3144	НИКОТИНА СОЕДИНЕНИЕ ЖИДКОЕ, Н.У.К., или НИКОТИНА ПРЕПАРАТ ЖИДКИЙ, Н.У.К.
3144	НИКОТИНА СОЕДИНЕНИЕ ЖИДКОЕ, Н.У.К., или НИКОТИНА ПРЕПАРАТ ЖИДКИЙ, Н.У.К.	6.1	T1	II	6.1	43 274	LQ17	P001 IBC02		MP15			L4BH	TU15 TE1 TE15			CW13 CW28 CW31	60	641	-	При перевозке груза в стеклянной таре: "Спускать с горки осторожно"	3144	НИКОТИНА СОЕДИНЕНИЕ ЖИДКОЕ, Н.У.К., или НИКОТИНА ПРЕПАРАТ ЖИДКИЙ, Н.У.К.
3144	НИКОТИНА СОЕДИНЕНИЕ ЖИДКОЕ, Н.У.К., или НИКОТИНА ПРЕПАРАТ ЖИДКИЙ, Н.У.К.	6.1	T1	III	6.1	43 274	LQ19	P001 IBC03 LP01 R001		MP15			L4BH	TU15 TE1 TE15			CW13 CW28 CW31	60	641	-	При перевозке груза в стеклянной таре: "Спускать с горки осторожно"	3144	НИКОТИНА СОЕДИНЕНИЕ ЖИДКОЕ, Н.У.К., или НИКОТИНА ПРЕПАРАТ ЖИДКИЙ, Н.У.К.

3145	АЛКИЛФЕНОЛЫ ЖИДКИЕ, Н.У.К. (включая C2–C12 гомологи)	8	C3	I	8	274	LQ20	P001		MP8 MP17	T14	TP2 TP9	L10BH	TE1				88	816	0-0-1-0	При перевозке груза в стеклянной таре: "Спускать с горки осторожно"	3145	АЛКИЛФЕНОЛЫ ЖИДКИЕ, Н.У.К. (включая C2–C12 гомологи)
3145	АЛКИЛФЕНОЛЫ ЖИДКИЕ, Н.У.К. (включая C2–C12 гомологи)	8	C3	II	8	274	LQ22	P001 IBC02		MP15	T11	TP2 TP27	L4BN					80	816	-	При перевозке груза в стеклянной таре: "Спускать с горки осторожно"	3145	АЛКИЛФЕНОЛЫ ЖИДКИЕ, Н.У.К. (включая C2–C12 гомологи)
3145	АЛКИЛФЕНОЛЫ ЖИДКИЕ, Н.У.К. (включая C2–C12 гомологи)	8	C3	III	8	274	LQ19	P001 IBC03 LP01 R001		MP15	T7	TP1 TP28	L4BN					80	816	-	При перевозке груза в стеклянной таре: "Спускать с горки осторожно"	3145	АЛКИЛФЕНОЛЫ ЖИДКИЕ, Н.У.К. (включая C2–C12 гомологи)
3146	СОЕДИНЕНИЕ ОЛОВООРГАНИЧЕСКОЕ ТВЕРДОЕ, Н.У.К.	6.1	T3	I	6.1	43 274	LQ0	P002 IBC07		MP18			S10AH L10CH	TU14 TU15 TE1 TE21	W10 W12		CW13 CW28 CW31	66	630	1-1*-1-1	-	3146	СОЕДИНЕНИЕ ОЛОВООРГАНИЧЕСКОЕ ТВЕРДОЕ, Н.У.К.
3146	СОЕДИНЕНИЕ ОЛОВООРГАНИЧЕСКОЕ ТВЕРДОЕ, Н.У.К.	6.1	T3	II	6.1	43 274	LQ18	P002 IBC08	B4	MP10			SGAH L4BH	TU15 TE1 TE15	W11		CW13 CW28 CW31	60	630	-	При перевозке груза в стеклянной таре: "Спускать с горки осторожно"	3146	СОЕДИНЕНИЕ ОЛОВООРГАНИЧЕСКОЕ ТВЕРДОЕ, Н.У.К.
3146	СОЕДИНЕНИЕ ОЛОВООРГАНИЧЕСКОЕ ТВЕРДОЕ, Н.У.К.	6.1	T3	III	6.1	43 274	LQ9	P002 IBC08 LP02 R001	B3	MP10			SGAH L4BH	TU15 TE1 TE15		VW9	CW13 CW28 CW31	60	630	-	При перевозке груза в стеклянной таре: "Спускать с горки осторожно"	3146	СОЕДИНЕНИЕ ОЛОВООРГАНИЧЕСКОЕ ТВЕРДОЕ, Н.У.К.
3147	КРАСИТЕЛЬ ТВЕРДЫЙ КОРРОЗИОННЫЙ, Н.У.К., или ПОЛУПРОДУКТ СИНТЕЗА КРАСИТЕЛЕЙ ТВЕРДЫЙ КОРРОЗИОННЫЙ, Н.У.К.	8	C10	I	8	274	LQ21	P002 IBC07		MP18			S10AN L10BH	TE1	W10 W12			88	822	-	При перевозке груза в стеклянной таре: "Спускать с горки осторожно"	3147	КРАСИТЕЛЬ ТВЕРДЫЙ КОРРОЗИОННЫЙ, Н.У.К., или ПОЛУПРОДУКТ СИНТЕЗА КРАСИТЕЛЕЙ ТВЕРДЫЙ КОРРОЗИОННЫЙ, Н.У.К.
3147	КРАСИТЕЛЬ ТВЕРДЫЙ КОРРОЗИОННЫЙ, Н.У.К., или ПОЛУПРОДУКТ СИНТЕЗА КРАСИТЕЛЕЙ ТВЕРДЫЙ КОРРОЗИОННЫЙ, Н.У.К.	8	C10	II	8	274	LQ23	P002 IBC08	B4	MP10			SGAN L4BN		W11			80	822	-	При перевозке груза в стеклянной таре: "Спускать с горки осторожно"	3147	КРАСИТЕЛЬ ТВЕРДЫЙ КОРРОЗИОННЫЙ, Н.У.К., или ПОЛУПРОДУКТ СИНТЕЗА КРАСИТЕЛЕЙ ТВЕРДЫЙ КОРРОЗИОННЫЙ, Н.У.К.

3147	КРАСИТЕЛЬ ТВЕРДЫЙ КОРРОЗИОННЫЙ, Н.У.К., или ПОЛУПРОДУКТ СИНТЕЗА КРАСИТЕЛЕЙ ТВЕРДЫЙ КОРРОЗИОННЫЙ, Н.У.К.	8	C10	III	8	274	LQ24	P002 IBC08 LP02 R001	B3	MP10			SGAV L4BN			VW9		80	822	-	При перевозке груза в стеклянной таре: "Спускать с горки осторожно"	3147	КРАСИТЕЛЬ ТВЕРДЫЙ КОРРОЗИОННЫЙ, Н.У.К., или ПОЛУПРОДУКТ СИНТЕЗА КРАСИТЕЛЕЙ ТВЕРДЫЙ КОРРОЗИОННЫЙ, Н.У.К.
3148	ЖИДКОСТЬ, РЕАГИРУЮЩАЯ С ВОДОЙ, Н.У.К.	4.3	W1	I	4.3	274	LQ0	P402 PR1		MP2			L10DH	TU14 TE1 TE21 TM2	W1		CW23	X323	421	3/1-1*-1-1	При перевозке груза в стеклянной таре: "Спускать с горки осторожно"	3148	ЖИДКОСТЬ, РЕАГИРУЮЩАЯ С ВОДОЙ, Н.У.К.
3148	ЖИДКОСТЬ, РЕАГИРУЮЩАЯ С ВОДОЙ, Н.У.К.	4.3	W1	II	4.3	274	LQ10	P402 IBC01 PR1		MP15			L4DH	TU14 TE1 TE21 TM2	W1		CW23	323	421	3/0-0-1-0	При перевозке груза в стеклянной таре: "Спускать с горки осторожно"	3148	ЖИДКОСТЬ, РЕАГИРУЮЩАЯ С ВОДОЙ, Н.У.К.
3148	ЖИДКОСТЬ, РЕАГИРУЮЩАЯ С ВОДОЙ, Н.У.К.	4.3	W1	III	4.3	274	LQ13	P001 IBC02 R001		MP15			L4DH	TU14 TE1 TE21 TM2	W1		CW23	323	421	3/0-0-1-0	При перевозке груза в стеклянной таре: "Спускать с горки осторожно"	3148	ЖИДКОСТЬ, РЕАГИРУЮЩАЯ С ВОДОЙ, Н.У.К.
3149	ВОДОРОДА ПЕРОКСИДА И КИСЛОТЫ НАДУКСУСНОЙ СМЕСЬ СТАБИЛИЗИРОВАННАЯ с кислотой(кислотами), водой и не более 5% надуксусной кислоты	5.1	OC1	II	5.1+8	196 553	LQ10	P504 IBC02	B5	MP15	T7	TP2 TP6 TP24	L4BV(+)	TU3 TC2 TE8 TE11 TT1			CW24	58	505	0-0-1-0	Не спускать с горки	3149	ВОДОРОДА ПЕРОКСИДА И КИСЛОТЫ НАДУКСУСНОЙ СМЕСЬ СТАБИЛИЗИРОВАННАЯ с кислотой(кислотами), водой и не более 5% надуксусной кислоты
3150	УСТРОЙСТВА МАЛЫЕ, ПРИВОДИМЫЕ В ДЕЙСТВИЕ УГЛЕВОДОРОДНЫМ ГАЗОМ, или БАЛЛОНЫ С УГЛЕВОДОРОДНЫМ ГАЗОМ ДЛЯ МАЛЫХ УСТРОЙСТВ с выпускным приспособлением	2	6F		2.1		LQ0	P206		MP9							CW9	23				3150	УСТРОЙСТВА МАЛЫЕ, ПРИВОДИМЫЕ В ДЕЙСТВИЕ УГЛЕВОДОРОДНЫМ ГАЗОМ, или БАЛЛОНЫ С УГЛЕВОДОРОДНЫМ ГАЗОМ ДЛЯ МАЛЫХ УСТРОЙСТВ с выпускным приспособлением
3151	ДИФЕНИЛЫ ПОЛИГАЛОГЕНИРОВАННЫЕ ЖИДКИЕ или ТЕРФЕНИЛЫ ПОЛИГАЛОГЕНИРОВАННЫЕ ЖИДКИЕ	9	M2	II	9	203 305	LQ26 LQ29	P906 IBC02		MP15			L4BH	TU15 TE1	W1		CW13 CW28 CW31	90	904	-	-	3151	ДИФЕНИЛЫ ПОЛИГАЛОГЕНИРОВАННЫЕ ЖИДКИЕ или ТЕРФЕНИЛЫ ПОЛИГАЛОГЕНИРОВАННЫЕ ЖИДКИЕ
3152	ДИФЕНИЛЫ ПОЛИГАЛОГЕНИРОВАННЫЕ ТВЕРДЫЕ или ТЕРФЕНИЛЫ ПОЛИГАЛОГЕНИРОВАННЫЕ ТВЕРДЫЕ	9	M2	II	9	203 305	LQ25	P906 IBC08	B4	MP10			S4AH L4BH	TU15 TE1	W1		CW13 CW28 CW31	90	904	-	-	3152	ДИФЕНИЛЫ ПОЛИГАЛОГЕНИРОВАННЫЕ ТВЕРДЫЕ или ТЕРФЕНИЛЫ ПОЛИГАЛОГЕНИРОВАННЫЕ ТВЕРДЫЕ
3153	ЭФИР ПЕРФТОР(МЕТИЛВИНИЛОВЫЙ)	2	2F		2.1(+13)		LQ0	P200		MP9	T50		PxBN(M)	TM6			CW9 CW10	23				3153	ЭФИР ПЕРФТОР(МЕТИЛВИНИЛОВЫЙ)
3154	ЭФИР ПЕРФТОР(ЭТИЛВИНИЛОВЫЙ)	2	2F		2.1(+13)		LQ0	P200		MP9			PxBN(M)	TM6			CW9 CW10	23				3154	ЭФИР ПЕРФТОР(ЭТИЛВИНИЛОВЫЙ)
3155	ПЕНТАХЛОРФЕНОЛ	6.1	T2	II	6.1	43	LQ18	P002 IBC08	B4	MP10			SGAH	TU15 TE1 TE15	W11		CW13 CW28 CW31	60	616	-	-	3155	ПЕНТАХЛОРФЕНОЛ
3156	ГАЗ СЖАТЫЙ ОКИСЛЯЮЩИЙ, Н.У.К.	2	1O		2.2+5.1(+13)	274	LQ0	P200		MP9			CxBN(M)	TU50			CW9 CW10	25				3156	ГАЗ СЖАТЫЙ ОКИСЛЯЮЩИЙ, Н.У.К.
3157	ГАЗ СЖИЖЕННЫЙ ОКИСЛЯЮЩИЙ,	2	2O		2.2+5.1(	274	LQ0	P200		MP9			PxBN(M)	TM6			CW9	25				3157	ГАЗ СЖИЖЕННЫЙ ОКИСЛЯЮЩИЙ,

	Н.У.К.				+13)												CW10			0-0-3-0	Не спускать с горки		Н.У.К.
3158	ГАЗ ОХЛАЖДЕННЫЙ ЖИДКИЙ, Н.У.К.	2	3A		2.2(+13)	274 593	LQ1	P203		MP9	T75		RxBN	TU19 TM6	W5		CW9 CW11 CW30	22				3158	ГАЗ ОХЛАЖДЕННЫЙ ЖИДКИЙ, Н.У.К.
3159	1,1,1,2-ТЕТРАФТОРЭТАН (ГАЗ РЕФРИЖЕРАТОРНЫЙ R 134a)	2	2A		2.2(+13)		LQ1	P200		MP9	T50		PxBN(M)	TM6			CW9 CW10	20	201	0-0-1-0 0-0-3-0	Спускать с горки осторожно Не спускать с горки	3159	1,1,1,2-ТЕТРАФТОРЭТАН (ГАЗ РЕФРИЖЕРАТОРНЫЙ R 134a)
3160	ГАЗ СЖИЖЕННЫЙ ЯДОВИТЫЙ ВОСПЛАМЕНЯЮЩИЙСЯ, Н.У.К.	2	2TF		2.3+2.1(+13)	274	LQ0	P200		MP9			PxBH(M)	TU6 TE1 TM6			CW9 CW10	263				3160	ГАЗ СЖИЖЕННЫЙ ЯДОВИТЫЙ ВОСПЛАМЕНЯЮЩИЙСЯ, Н.У.К.
3161	ГАЗ СЖИЖЕННЫЙ ВОСПЛАМЕНЯЮЩИЙСЯ, Н.У.К.	2	2F		2.1(+13)	274	LQ0	P200		MP9	T50		PxBN(M)	TM6			CW9 CW10	23		3/3-3-3-1	Не спускать с горки	3161	ГАЗ СЖИЖЕННЫЙ ВОСПЛАМЕНЯЮЩИЙСЯ, Н.У.К.
3162	ГАЗ СЖИЖЕННЫЙ ЯДОВИТЫЙ, Н.У.К.	2	2T		2.3(+13)	274	LQ0	P200		MP9			PxBH(M)	TU6 TE1 TM6			CW9 CW10	26				3162	ГАЗ СЖИЖЕННЫЙ ЯДОВИТЫЙ, Н.У.К.
3163	ГАЗ СЖИЖЕННЫЙ, Н.У.К.	2	2A		2.2(+13)	274	LQ1	P200		MP9	T50		PxBN(M)	TM6			CW9 CW10	20		0-0-3-0	Не спускать с горки	3163	ГАЗ СЖИЖЕННЫЙ, Н.У.К.
3164	ИЗДЕЛИЯ ПОД ПНЕВМАТИЧЕСКИМ или ГИДРАВЛИЧЕСКИМ ДАВЛЕНИЕМ (содержащие невоспламеняющийся газ)	2	6A		2.2	283 594	LQ0	P003		MP9							CW9	20				3164	ИЗДЕЛИЯ ПОД ПНЕВМАТИЧЕСКИМ или ГИДРАВЛИЧЕСКИМ ДАВЛЕНИЕМ (содержащие невоспламеняющийся газ)
3165	ЦИСТЕРНА АВИАЦИОННАЯ ГИДРАВЛИЧЕСКАЯ ТОПЛИВНАЯ С БЛОКОМ ПИТАНИЯ (содержащая смесь гидразина безводного и метилгидразина) (топливо М 86)	3	FTC	I	3+6.1+8		LQ0	P301		MP7							CW13 CW28	336	335	3/0-0-1-0	При перевозке груза в стеклянной таре: "Спускать с горки осторожно"	3165	ЦИСТЕРНА АВИАЦИОННАЯ ГИДРАВЛИЧЕСКАЯ ТОПЛИВНАЯ С БЛОКОМ ПИТАНИЯ (содержащая смесь гидразина безводного и метилгидразина) (топливо М 86)
3166	Двигатели внутреннего сгорания, в том числе в составе машинного оборудования или транспортных средств	9	M11	Не подпадает под действие прил. 2 к СМГС									Не подпадает под действие прил. 2 к СМГС									3166	Двигатели внутреннего сгорания, в том числе в составе машинного оборудования или транспортных средств
3167	ГАЗ, ОБРАЗЕЦ, НЕ ПОД ДАВЛЕНИЕМ, ВОСПЛАМЕНЯЮЩИЙСЯ, Н.У.К., не охлажденный до жидкого состояния	2	7F		2.1	274	LQ0	P201		MP9							CW9	23				3167	ГАЗ, ОБРАЗЕЦ, НЕ ПОД ДАВЛЕНИЕМ, ВОСПЛАМЕНЯЮЩИЙСЯ, Н.У.К., не охлажденный до жидкого состояния
3168	ГАЗ, ОБРАЗЕЦ, НЕ ПОД ДАВЛЕНИЕМ, ЯДОВИТЫЙ, ВОСПЛАМЕНЯЮЩИЙСЯ, Н.У.К., не охлажденный до жидкого состояния	2	7TF		2.3+2.1	274	LQ0	P201		MP9							CW9	263				3168	ГАЗ, ОБРАЗЕЦ, НЕ ПОД ДАВЛЕНИЕМ, ЯДОВИТЫЙ, ВОСПЛАМЕНЯЮЩИЙСЯ, Н.У.К., не охлажденный до жидкого состояния
3169	ГАЗ, ОБРАЗЕЦ, НЕ ПОД ДАВЛЕНИЕМ, ЯДОВИТЫЙ, Н.У.К., не охлажденный до жидкого состояния	2	7T		2.3	274	LQ0	P201		MP9							CW9	26				3169	ГАЗ, ОБРАЗЕЦ, НЕ ПОД ДАВЛЕНИЕМ, ЯДОВИТЫЙ, Н.У.К., не охлажденный до жидкого состояния
3170	АЛЮМИНИЯ ПОБОЧНЫЕ ПРОДУКТЫ ПЛАВКИ или АЛЮМИНИЯ ПОБОЧНЫЕ ПРОДУКТЫ ПЕРЕПЛАВКИ	4.3	W2	II	4.3	244	LQ11	P410 IBC07		MP14			SGAN		W1 W12	VW6	CW23	423	409	3/0-0-1-0	При перевозке груза в стеклянной таре: "Спускать с горки осторожно"	3170	АЛЮМИНИЯ ПОБОЧНЫЕ ПРОДУКТЫ ПЛАВКИ или АЛЮМИНИЯ ПОБОЧНЫЕ ПРОДУКТЫ ПЕРЕПЛАВКИ

3170	АЛЮМИНИЯ ПОБОЧНЫЕ ПРОДУКТЫ ПЛАВКИ или АЛЮМИНИЯ ПОБОЧНЫЕ ПРОДУКТЫ ПЕРЕПЛАВКИ	4.3	W2	III	4.3	244	LQ12	P002 IBC08 R001	B4	MP14			SGAN		W1	VW1 VW5	CW23	423	409	3/0-0-1-0	При перевозке груза в стеклянной таре: "Спускать с горки осторожно"	3170	АЛЮМИНИЯ ПОБОЧНЫЕ ПРОДУКТЫ ПЛАВКИ или АЛЮМИНИЯ ПОБОЧНЫЕ ПРОДУКТЫ ПЕРЕПЛАВКИ
3171	Средство транспортное, работающее на аккумуляторных батареях, или оборудование, работающее на аккумуляторных батареях	9	M11	Не подпадает под действие прил. 2 к СМГС									Не подпадает под действие прил. 2 к СМГС									3171	Средство транспортное, работающее на аккумуляторных батареях, или оборудование, работающее на аккумуляторных батареях
3172	ТОКСИНЫ, ИЗВЛЕЧЕННЫЕ ИЗ ЖИВЫХ ОРГАНИЗМОВ, ЖИДКИЕ, Н.У.К.	6.1	T1	I	6.1	210 274	LQ0	P001		MP8 MP17			L10CH	TU14 TU15 TE1 TE21			CW13 CW28 CW31	66	623	1-1*-1-1	-	3172	ТОКСИНЫ, ИЗВЛЕЧЕННЫЕ ИЗ ЖИВЫХ ОРГАНИЗМОВ, ЖИДКИЕ, Н.У.К.
3172	ТОКСИНЫ, ИЗВЛЕЧЕННЫЕ ИЗ ЖИВЫХ ОРГАНИЗМОВ, ЖИДКИЕ, Н.У.К.	6.1	T1	II	6.1	210 274	LQ17	P001 IBC02		MP15			L4BH	TU15 TE1 TE15			CW13 CW28 CW31	60	623	-	При перевозке груза в стеклянной таре: "Спускать с горки осторожно"	3172	ТОКСИНЫ, ИЗВЛЕЧЕННЫЕ ИЗ ЖИВЫХ ОРГАНИЗМОВ, ЖИДКИЕ, Н.У.К.
3172	ТОКСИНЫ, ИЗВЛЕЧЕННЫЕ ИЗ ЖИВЫХ ОРГАНИЗМОВ, ЖИДКИЕ, Н.У.К.	6.1	T1	III	6.1	210 274	LQ19	P001 IBC03 LP01 R001		MP15			L4BH	TU15 TE1 TE15			CW13 CW28 CW31	60	623	-	При перевозке груза в стеклянной таре: "Спускать с горки осторожно"	3172	ТОКСИНЫ, ИЗВЛЕЧЕННЫЕ ИЗ ЖИВЫХ ОРГАНИЗМОВ, ЖИДКИЕ, Н.У.К.
3172	ТОКСИНЫ, ИЗВЛЕЧЕННЫЕ ИЗ ЖИВЫХ ОРГАНИЗМОВ, ТВЕРДЫЕ, Н.У.К.	6.1	T2	I	6.1	210 274	LQ0	P002 IBC07		MP18			S10AH L10CH	TU15 TE1	W10 W12		CW13 CW28 CW31	66	623	1-1*-1-1	-	3172	ТОКСИНЫ, ИЗВЛЕЧЕННЫЕ ИЗ ЖИВЫХ ОРГАНИЗМОВ, ТВЕРДЫЕ, Н.У.К.
3172	ТОКСИНЫ, ИЗВЛЕЧЕННЫЕ ИЗ ЖИВЫХ ОРГАНИЗМОВ, ТВЕРДЫЕ, Н.У.К.	6.1	T2	II	6.1	210 274	LQ18	P002 IBC08	B4	MP10			SGAH L4BH	TU15 TE1 TE15	W11		CW13 CW28 CW31	60	623	-	При перевозке груза в стеклянной таре: "Спускать с горки осторожно"	3172	ТОКСИНЫ, ИЗВЛЕЧЕННЫЕ ИЗ ЖИВЫХ ОРГАНИЗМОВ, ТВЕРДЫЕ, Н.У.К.
3172	ТОКСИНЫ, ИЗВЛЕЧЕННЫЕ ИЗ ЖИВЫХ ОРГАНИЗМОВ, ТВЕРДЫЕ, Н.У.К.	6.1	T2	III	6.1	210 274	LQ9	P002 IBC08 R001	B3	MP10			SGAH L4BH	TU15 TE1 TE15		VW9	CW13 CW28 CW31	60	623	-	При перевозке груза в стеклянной таре: "Спускать с горки осторожно"	3172	ТОКСИНЫ, ИЗВЛЕЧЕННЫЕ ИЗ ЖИВЫХ ОРГАНИЗМОВ, ТВЕРДЫЕ, Н.У.К.
3174	ТИТАНА ДИСУЛЬФИД	4.2	S4	III	4.2		LQ0	P002 IBC08 LP02 R001	B3	MP14			SGAN		W1			40	405	3/0-0-1-0	При перевозке груза в стеклянной таре: "Спускать с горки осторожно"	3174	ТИТАНА ДИСУЛЬФИД

3175	ВЕЩЕСТВА ТВЕРДЫЕ или ВЕЩЕСТВ ТВЕРДЫХ СМЕСИ (ТАКИЕ, КАК ПРЕПАРАТЫ И ОТХОДЫ), СОДЕРЖАЩИЕ ЛЕГКОВОСПЛАМЕНЯЮЩУЮСЯ ЖИДКОСТЬ, Н.У.К., с температурой вспышки до 61°C	4.1	F1	II	4.1	216 274	LQ8	P002 IBC06 R001	PP9	MP11					W1 W12	VW3		40	410	3/0-0-1-0	При перевозке груза в стеклянной таре: "Спускать с горки осторожно"	3175	ВЕЩЕСТВА ТВЕРДЫЕ или ВЕЩЕСТВ ТВЕРДЫХ СМЕСИ (ТАКИЕ, КАК ПРЕПАРАТЫ И ОТХОДЫ), СОДЕРЖАЩИЕ ЛЕГКОВОСПЛАМЕНЯЮЩУЮСЯ ЖИДКОСТЬ, Н.У.К., с температурой вспышки до 61°C
3176	ВЕЩЕСТВО ТВЕРДОЕ ЛЕГКОВОСПЛАМЕНЯЮЩЕЕСЯ ОРГАНИЧЕСКОЕ, РАСПЛАВЛЕННОЕ, Н.У.К.	4.1	F2	II	4.1	274	LQ0				T3	TP3 TP9 TP26	LGBV	TU27 TE4 TE6				44	411			3176	ВЕЩЕСТВО ТВЕРДОЕ ЛЕГКОВОСПЛАМЕНЯЮЩЕЕСЯ ОРГАНИЧЕСКОЕ, РАСПЛАВЛЕННОЕ, Н.У.К.
3176	ВЕЩЕСТВО ТВЕРДОЕ ЛЕГКОВОСПЛАМЕНЯЮЩЕЕСЯ ОРГАНИЧЕСКОЕ, РАСПЛАВЛЕННОЕ, Н.У.К.	4.1	F2	III	4.1	274	LQ0				T1	TP3 TP9 TP26	LGBV	TU27 TE4 TE6				44	411			3176	ВЕЩЕСТВО ТВЕРДОЕ ЛЕГКОВОСПЛАМЕНЯЮЩЕЕСЯ ОРГАНИЧЕСКОЕ, РАСПЛАВЛЕННОЕ, Н.У.К.
3178	ВЕЩЕСТВО ТВЕРДОЕ ЛЕГКОВОСПЛАМЕНЯЮЩЕЕСЯ НЕОРГАНИЧЕСКОЕ, Н.У.К.	4.1	F3	II	4.1	274	LQ8	P002 IBC08	B4	MP11			SGAN		W1			40	412	3/0-0-1-0	При перевозке груза в стеклянной таре: "Спускать с горки осторожно"	3178	ВЕЩЕСТВО ТВЕРДОЕ ЛЕГКОВОСПЛАМЕНЯЮЩЕЕСЯ НЕОРГАНИЧЕСКОЕ, Н.У.К.
3178	ВЕЩЕСТВО ТВЕРДОЕ ЛЕГКОВОСПЛАМЕНЯЮЩЕЕСЯ НЕОРГАНИЧЕСКОЕ, Н.У.К.	4.1	F3	III	4.1	274	LQ9	P002 IBC08 LP02 R001	B3	MP11			SGAV		W1	VW1		40	412	3/0-0-1-0	При перевозке груза в стеклянной таре: "Спускать с горки осторожно"	3178	ВЕЩЕСТВО ТВЕРДОЕ ЛЕГКОВОСПЛАМЕНЯЮЩЕЕСЯ НЕОРГАНИЧЕСКОЕ, Н.У.К.
3179	ВЕЩЕСТВО ТВЕРДОЕ ЛЕГКОВОСПЛАМЕНЯЮЩЕЕСЯ ЯДОВИТОЕ НЕОРГАНИЧЕСКОЕ, Н.У.К.	4.1	FT2	II	4.1+6.1	274	LQ0	P002 IBC06		MP10			SGAN		W1 W12		CW28	46	413	3/0-0-1-0	При перевозке груза в стеклянной таре: "Спускать с горки осторожно"	3179	ВЕЩЕСТВО ТВЕРДОЕ ЛЕГКОВОСПЛАМЕНЯЮЩЕЕСЯ ЯДОВИТОЕ НЕОРГАНИЧЕСКОЕ, Н.У.К.
3179	ВЕЩЕСТВО ТВЕРДОЕ ЛЕГКОВОСПЛАМЕНЯЮЩЕЕСЯ ЯДОВИТОЕ НЕОРГАНИЧЕСКОЕ, Н.У.К.	4.1	FT2	III	4.1+6.1	274	LQ0	P002 IBC06 R001		MP10			SGAN		W1 W12		CW28	46	413	3/0-0-1-0	При перевозке груза в стеклянной таре: "Спускать с горки осторожно"	3179	ВЕЩЕСТВО ТВЕРДОЕ ЛЕГКОВОСПЛАМЕНЯЮЩЕЕСЯ ЯДОВИТОЕ НЕОРГАНИЧЕСКОЕ, Н.У.К.
3180	ВЕЩЕСТВО ТВЕРДОЕ ЛЕГКОВОСПЛАМЕНЯЮЩЕЕСЯ КОРРОЗИОННОЕ НЕОРГАНИЧЕСКОЕ, Н.У.К.	4.1	FC2	II	4.1+8	274	LQ0	P002 IBC06		MP10			SGAN		W1 W12			48	414	3/0-0-1-0	При перевозке груза в стеклянной таре: "Спускать с горки осторожно"	3180	ВЕЩЕСТВО ТВЕРДОЕ ЛЕГКОВОСПЛАМЕНЯЮЩЕЕСЯ КОРРОЗИОННОЕ НЕОРГАНИЧЕСКОЕ, Н.У.К.
3180	ВЕЩЕСТВО ТВЕРДОЕ ЛЕГКОВОСПЛАМЕНЯЮЩЕЕСЯ КОРРОЗИОННОЕ НЕОРГАНИЧЕСКОЕ, Н.У.К.	4.1	FC2	III	4.1+8	274	LQ0	P002 IBC06 R001		MP10			SGAN		W1 W12			48	414	3/0-0-1-0	При перевозке груза в стеклянной таре: "Спускать с горки осторожно"	3180	ВЕЩЕСТВО ТВЕРДОЕ ЛЕГКОВОСПЛАМЕНЯЮЩЕЕСЯ КОРРОЗИОННОЕ НЕОРГАНИЧЕСКОЕ, Н.У.К.

3181	СОЛИ МЕТАЛЛОВ ОРГАНИЧЕСКИХ СОЕДИНЕНИЙ ЛЕГКОВОСПЛАМЕНЯЮЩИЕСЯ, Н.У.К.	4.1	F3	II	4.1	274	LQ8	P002 IBC08	B4	MP11			SGAN		W1			40	412	3/0-0-1-0	При перевозке груза в стеклянной таре: "Спускать с горки осторожно"	3181	СОЛИ МЕТАЛЛОВ ОРГАНИЧЕСКИХ СОЕДИНЕНИЙ ЛЕГКОВОСПЛАМЕНЯЮЩИЕСЯ, Н.У.К.
3181	СОЛИ МЕТАЛЛОВ ОРГАНИЧЕСКИХ СОЕДИНЕНИЙ ЛЕГКОВОСПЛАМЕНЯЮЩИЕСЯ, Н.У.К.	4.1	F3	III	4.1	274	LQ9	P002 IBC08 LP02 R001	B3	MP11			SGAV		W1	VW1		40	412	3/0-0-1-0	При перевозке груза в стеклянной таре: "Спускать с горки осторожно"	3181	СОЛИ МЕТАЛЛОВ ОРГАНИЧЕСКИХ СОЕДИНЕНИЙ ЛЕГКОВОСПЛАМЕНЯЮЩИЕСЯ, Н.У.К.
3182	ГИДРИДЫ МЕТАЛЛОВ ЛЕГКОВОСПЛАМЕНЯЮЩИЕСЯ, Н.У.К.	4.1	F3	II	4.1	274 554	LQ8	P410 IBC04	PP40	MP11			SGAN		W1			40	412	3/0-0-1-0	При перевозке груза в стеклянной таре: "Спускать с горки осторожно"	3182	ГИДРИДЫ МЕТАЛЛОВ ЛЕГКОВОСПЛАМЕНЯЮЩИЕСЯ, Н.У.К.
3182	ГИДРИДЫ МЕТАЛЛОВ ЛЕГКОВОСПЛАМЕНЯЮЩИЕСЯ, Н.У.К.	4.1	F3	III	4.1	274 554	LQ9	P002 IBC04 R001		MP11			SGAV		W1	VW1		40	412	3/0-0-1-0	При перевозке груза в стеклянной таре: "Спускать с горки осторожно"	3182	ГИДРИДЫ МЕТАЛЛОВ ЛЕГКОВОСПЛАМЕНЯЮЩИЕСЯ, Н.У.К.
3183	ЖИДКОСТЬ САМОНАГРЕВАЮЩАЯСЯ ОРГАНИЧЕСКАЯ, Н.У.К.	4.2	S1	II	4.2	274	LQ0	P001 IBC02		MP15			L4DH	TU14 TE1 TE21	W1			30	424	3/0-0-1-0	При перевозке груза в стеклянной таре: "Спускать с горки осторожно"	3183	ЖИДКОСТЬ САМОНАГРЕВАЮЩАЯСЯ ОРГАНИЧЕСКАЯ, Н.У.К.
3183	ЖИДКОСТЬ САМОНАГРЕВАЮЩАЯСЯ ОРГАНИЧЕСКАЯ, Н.У.К.	4.2	S1	III	4.2	274	LQ0	P001 IBC02 R001		MP15			L4DH	TU14 TE1 TE21	W1			30	424	3/0-0-1-0	При перевозке груза в стеклянной таре: "Спускать с горки осторожно"	3183	ЖИДКОСТЬ САМОНАГРЕВАЮЩАЯСЯ ОРГАНИЧЕСКАЯ, Н.У.К.
3184	ЖИДКОСТЬ САМОНАГРЕВАЮЩАЯСЯ ЯДОВИТАЯ ОРГАНИЧЕСКАЯ, Н.У.К.	4.2	ST1	II	4.2+6.1	274	LQ0	P402 IBC02		MP15			L4DH	TU14 TE1 TE21	W1		CW28	36	426	3/0-0-1-0	При перевозке груза в стеклянной таре: "Спускать с горки осторожно"	3184	ЖИДКОСТЬ САМОНАГРЕВАЮЩАЯСЯ ЯДОВИТАЯ ОРГАНИЧЕСКАЯ, Н.У.К.
3184	ЖИДКОСТЬ САМОНАГРЕВАЮЩАЯСЯ ЯДОВИТАЯ ОРГАНИЧЕСКАЯ, Н.У.К.	4.2	ST1	III	4.2+6.1	274	LQ0	P001 IBC02 R001		MP15			L4DH	TU14 TE1 TE21	W1		CW28	36	426	3/0-0-1-0	При перевозке груза в стеклянной таре: "Спускать с горки осторожно"	3184	ЖИДКОСТЬ САМОНАГРЕВАЮЩАЯСЯ ЯДОВИТАЯ ОРГАНИЧЕСКАЯ, Н.У.К.

3185	ЖИДКОСТЬ САМОНАГРЕВАЮЩАЯСЯ КОРРОЗИОННАЯ ОРГАНИЧЕСКАЯ, Н.У.К.	4.2	SC1	II	4.2+8	274	LQ0	P402 IBC02		MP15			L4DH	TU14 TE1 TE21	W1			38	425	3/0-0-1-0	При перевозке груза в стеклянной таре: "Спускать с горки осторожно"	3185	ЖИДКОСТЬ САМОНАГРЕВАЮЩАЯСЯ КОРРОЗИОННАЯ ОРГАНИЧЕСКАЯ, Н.У.К.
3185	ЖИДКОСТЬ САМОНАГРЕВАЮЩАЯСЯ КОРРОЗИОННАЯ ОРГАНИЧЕСКАЯ, Н.У.К.	4.2	SC1	III	4.2+8	274	LQ0	P001 IBC02 R001		MP15			L4DH	TU14 TE1 TE21	W1			38	425	3/0-0-1-0	При перевозке груза в стеклянной таре: "Спускать с горки осторожно"	3185	ЖИДКОСТЬ САМОНАГРЕВАЮЩАЯСЯ КОРРОЗИОННАЯ ОРГАНИЧЕСКАЯ, Н.У.К.
3186	ЖИДКОСТЬ САМОНАГРЕВАЮЩАЯСЯ НЕОРГАНИЧЕСКАЯ, Н.У.К.	4.2	S3	II	4.2	274	LQ0	P001 IBC02		MP15			L4DH	TU14 TE1 TE21	W1			30	424	3/0-0-1-0	При перевозке груза в стеклянной таре: "Спускать с горки осторожно"	3186	ЖИДКОСТЬ САМОНАГРЕВАЮЩАЯСЯ НЕОРГАНИЧЕСКАЯ, Н.У.К.
3186	ЖИДКОСТЬ САМОНАГРЕВАЮЩАЯСЯ НЕОРГАНИЧЕСКАЯ, Н.У.К.	4.2	S3	III	4.2	274	LQ0	P001 IBC02 R001		MP15			L4DH	TU14 TE1 TE21	W1			30	424	3/0-0-1-0	При перевозке груза в стеклянной таре: "Спускать с горки осторожно"	3186	ЖИДКОСТЬ САМОНАГРЕВАЮЩАЯСЯ НЕОРГАНИЧЕСКАЯ, Н.У.К.
3187	ЖИДКОСТЬ САМОНАГРЕВАЮЩАЯСЯ ЯДОВИТАЯ НЕОРГАНИЧЕСКАЯ, Н.У.К.	4.2	ST3	II	4.2+6.1	274	LQ0	P402 IBC02		MP15			L4DH	TU14 TE1 TE21	W1		CW28	36	426	3/0-0-1-0	При перевозке груза в стеклянной таре: "Спускать с горки осторожно"	3187	ЖИДКОСТЬ САМОНАГРЕВАЮЩАЯСЯ ЯДОВИТАЯ НЕОРГАНИЧЕСКАЯ, Н.У.К.
3187	ЖИДКОСТЬ САМОНАГРЕВАЮЩАЯСЯ ЯДОВИТАЯ НЕОРГАНИЧЕСКАЯ, Н.У.К.	4.2	ST3	III	4.2+6.1	274	LQ0	P001 IBC02 R001		MP15			L4DH	TU14 TE1 TE21	W1		CW28	36	426	3/0-0-1-0	При перевозке груза в стеклянной таре: "Спускать с горки осторожно"	3187	ЖИДКОСТЬ САМОНАГРЕВАЮЩАЯСЯ ЯДОВИТАЯ НЕОРГАНИЧЕСКАЯ, Н.У.К.
3188	ЖИДКОСТЬ САМОНАГРЕВАЮЩАЯСЯ КОРРОЗИОННАЯ НЕОРГАНИЧЕСКАЯ, Н.У.К.	4.2	SC3	II	4.2+8	274	LQ0	P402 IBC02		MP15			L4DH	TU14 TE1 TE21	W1			38	425	3/0-0-1-0	При перевозке груза в стеклянной таре: "Спускать с горки осторожно"	3188	ЖИДКОСТЬ САМОНАГРЕВАЮЩАЯСЯ КОРРОЗИОННАЯ НЕОРГАНИЧЕСКАЯ, Н.У.К.
3188	ЖИДКОСТЬ САМОНАГРЕВАЮЩАЯСЯ КОРРОЗИОННАЯ НЕОРГАНИЧЕСКАЯ, Н.У.К.	4.2	SC3	III	4.2+8	274	LQ0	P001 IBC02 R001		MP15			L4DH	TU14 TE1 TE21	W1			38	425	3/0-0-1-0	При перевозке груза в стеклянной таре: "Спускать с горки осторожно"	3188	ЖИДКОСТЬ САМОНАГРЕВАЮЩАЯСЯ КОРРОЗИОННАЯ НЕОРГАНИЧЕСКАЯ, Н.У.К.

3189	ПОРОШОК МЕТАЛЛИЧЕСКИЙ САМОНАГРЕВАЮЩИЙСЯ, Н.У.К.	4.2	S4	II	4.2	274 555	LQ0	P410 IBC06		MP14			SGAN		W1 W12			40	415	3/0-0-1-0	При перевозке груза в стеклянной таре: "Спускать с горки осторожно"	3189	ПОРОШОК МЕТАЛЛИЧЕСКИЙ САМОНАГРЕВАЮЩИЙСЯ, Н.У.К.
3189	ПОРОШОК МЕТАЛЛИЧЕСКИЙ САМОНАГРЕВАЮЩИЙСЯ, Н.У.К.	4.2	S4	III	4.2	274 555	LQ0	P002 IBC08 LP02 R001	B3	MP14			SGAN		W1	VW4		40	415	3/0-0-1-0	При перевозке груза в стеклянной таре: "Спускать с горки осторожно"	3189	ПОРОШОК МЕТАЛЛИЧЕСКИЙ САМОНАГРЕВАЮЩИЙСЯ, Н.У.К.
3190	ВЕЩЕСТВО ТВЕРДОЕ САМОНАГРЕВАЮЩЕЕСЯ НЕОРГАНИЧЕСКОЕ, Н.У.К.	4.2	S4	II	4.2	274	LQ0	P410 IBC06		MP14			SGAN		W1 W12			40	415	3/0-0-1-0	При перевозке груза в стеклянной таре: "Спускать с горки осторожно"	3190	ВЕЩЕСТВО ТВЕРДОЕ САМОНАГРЕВАЮЩЕЕСЯ НЕОРГАНИЧЕСКОЕ, Н.У.К.
3190	ВЕЩЕСТВО ТВЕРДОЕ САМОНАГРЕВАЮЩЕЕСЯ НЕОРГАНИЧЕСКОЕ, Н.У.К.	4.2	S4	III	4.2	274	LQ0	P002 IBC08 LP02 R001	B3	MP14			SGAN		W1	VW4		40	415	3/0-0-1-0	При перевозке груза в стеклянной таре: "Спускать с горки осторожно"	3190	ВЕЩЕСТВО ТВЕРДОЕ САМОНАГРЕВАЮЩЕЕСЯ НЕОРГАНИЧЕСКОЕ, Н.У.К.
3191	ВЕЩЕСТВО ТВЕРДОЕ САМОНАГРЕВАЮЩЕЕСЯ ЯДОВИТОЕ НЕОРГАНИЧЕСКОЕ, Н.У.К.	4.2	ST4	II	4.2+6.1	274	LQ0	P410 IBC05		MP14			SGAN		W1		CW28	46	416	3/0-0-1-0	При перевозке груза в стеклянной таре: "Спускать с горки осторожно"	3191	ВЕЩЕСТВО ТВЕРДОЕ САМОНАГРЕВАЮЩЕЕСЯ ЯДОВИТОЕ НЕОРГАНИЧЕСКОЕ, Н.У.К.
3191	ВЕЩЕСТВО ТВЕРДОЕ САМОНАГРЕВАЮЩЕЕСЯ ЯДОВИТОЕ НЕОРГАНИЧЕСКОЕ, Н.У.К.	4.2	ST4	III	4.2+6.1	274	LQ0	P002 IBC08 R001	B3	MP14			SGAN		W1		CW28	46	416	3/0-0-1-0	При перевозке груза в стеклянной таре: "Спускать с горки осторожно"	3191	ВЕЩЕСТВО ТВЕРДОЕ САМОНАГРЕВАЮЩЕЕСЯ ЯДОВИТОЕ НЕОРГАНИЧЕСКОЕ, Н.У.К.
3192	ВЕЩЕСТВО ТВЕРДОЕ САМОНАГРЕВАЮЩЕЕСЯ КОРРОЗИОННОЕ НЕОРГАНИЧЕСКОЕ, Н.У.К.	4.2	SC4	II	4.2+8	274	LQ0	P410 IBC05		MP14			SGAN		W1			48	417	3/0-0-1-0	При перевозке груза в стеклянной таре: "Спускать с горки осторожно"	3192	ВЕЩЕСТВО ТВЕРДОЕ САМОНАГРЕВАЮЩЕЕСЯ КОРРОЗИОННОЕ НЕОРГАНИЧЕСКОЕ, Н.У.К.
3192	ВЕЩЕСТВО ТВЕРДОЕ САМОНАГРЕВАЮЩЕЕСЯ КОРРОЗИОННОЕ НЕОРГАНИЧЕСКОЕ, Н.У.К.	4.2	SC4	III	4.2+8	274	LQ0	P002 IBC08 R001	B3	MP14			SGAN		W1			48	417	3/0-0-1-0	При перевозке груза в стеклянной таре: "Спускать с горки осторожно"	3192	ВЕЩЕСТВО ТВЕРДОЕ САМОНАГРЕВАЮЩЕЕСЯ КОРРОЗИОННОЕ НЕОРГАНИЧЕСКОЕ, Н.У.К.

3194	ЖИДКОСТЬ ПИРОФОРНАЯ НЕОРГАНИЧЕСКАЯ, Н.У.К.	4.2	S3	I	4.2	274	LQ0	P400 PR1		MP2			L21DH	TU14 TC1 TE1 TE21 TM1	W1			333	424	3/1-1*-1-1	При перевозке груза в стеклянной таре: "Спускать с горки осторожно"	3194	ЖИДКОСТЬ ПИРОФОРНАЯ НЕОРГАНИЧЕСКАЯ, Н.У.К.
3200	ВЕЩЕСТВО ТВЕРДОЕ ПИРОФОРНОЕ НЕОРГАНИЧЕСКОЕ, Н.У.К.	4.2	S4	I	4.2	274	LQ0	P404		MP13					W1			43	415	3/0-0-1-0	При перевозке груза в стеклянной таре: "Спускать с горки осторожно"	3200	ВЕЩЕСТВО ТВЕРДОЕ ПИРОФОРНОЕ НЕОРГАНИЧЕСКОЕ, Н.У.К.
3203	СОЕДИНЕНИЕ ПИРОФОРНОЕ МЕТАЛЛООРГАНИЧЕСКОЕ, РЕАГИРУЮЩЕЕ С ВОДОЙ, Н.У.К., жидкое	4.2	SW	I	4.2+4.3	274 527	LQ0	P400 PR1		MP2	T21	TP2 TP7 TP9	L21DH	TU4 TU14 TU22 TC1 TE1 TE21 TM1	W1			X333	419	3/1-1*-1-1	При перевозке груза в стеклянной таре: "Спускать с горки осторожно"	3203	СОЕДИНЕНИЕ ПИРОФОРНОЕ МЕТАЛЛООРГАНИЧЕСКОЕ, РЕАГИРУЮЩЕЕ С ВОДОЙ, Н.У.К., жидкое
3203	СОЕДИНЕНИЕ ПИРОФОРНОЕ МЕТАЛЛООРГАНИЧЕСКОЕ, РЕАГИРУЮЩЕЕ С ВОДОЙ, Н.У.К., твердое	4.2	SW	I	4.2+4.3	274 527	LQ0	P404 PR1		MP2	T21	TP2 TP7 TP9	L21DH	TU4 TU14 TU22 TC1 TE1 TE21 TM1	W1			X333	419	3/1-1*-1-1	При перевозке груза в стеклянной таре: "Спускать с горки осторожно"	3203	СОЕДИНЕНИЕ ПИРОФОРНОЕ МЕТАЛЛООРГАНИЧЕСКОЕ, РЕАГИРУЮЩЕЕ С ВОДОЙ, Н.У.К., твердое
3205	АЛКОГОЛЯТЫ ЩЕЛОЧНОЗЕМЕЛЬНЫХ МЕТАЛЛОВ, Н.У.К.	4.2	S4	II	4.2	183 274	LQ0	P410 IBC06		MP14			SGAN		W1 W12			40	418	3/0-0-1-0	При перевозке груза в стеклянной таре: "Спускать с горки осторожно"	3205	АЛКОГОЛЯТЫ ЩЕЛОЧНОЗЕМЕЛЬНЫХ МЕТАЛЛОВ, Н.У.К.
3205	АЛКОГОЛЯТЫ ЩЕЛОЧНОЗЕМЕЛЬНЫХ МЕТАЛЛОВ, Н.У.К.	4.2	S4	III	4.2	183 274	LQ0	P002 IBC08 LP02 R001	B3	MP14			SGAN		W1			40	418	3/0-0-1-0	При перевозке груза в стеклянной таре: "Спускать с горки осторожно"	3205	АЛКОГОЛЯТЫ ЩЕЛОЧНОЗЕМЕЛЬНЫХ МЕТАЛЛОВ, Н.У.К.
3206	АЛКОГОЛЯТЫ ЩЕЛОЧНЫХ МЕТАЛЛОВ САМОНАГРЕВАЮЩИЕСЯ КОРРОЗИОННЫЕ, Н.У.К.	4.2	SC4	II	4.2+8	182 274	LQ0	P410 IBC05		MP14			SGAN		W1			48	418	3/0-0-1-0	При перевозке груза в стеклянной таре: "Спускать с горки осторожно"	3206	АЛКОГОЛЯТЫ ЩЕЛОЧНЫХ МЕТАЛЛОВ САМОНАГРЕВАЮЩИЕСЯ КОРРОЗИОННЫЕ, Н.У.К.
3206	АЛКОГОЛЯТЫ ЩЕЛОЧНЫХ МЕТАЛЛОВ САМОНАГРЕВАЮЩИЕСЯ КОРРОЗИОННЫЕ, Н.У.К.	4.2	SC4	III	4.2+8	182 274	LQ0	P002 IBC08 R001	B3	MP14			SGAN		W1			48	418	3/0-0-1-0	При перевозке груза в стеклянной таре: "Спускать с горки осторожно"	3206	АЛКОГОЛЯТЫ ЩЕЛОЧНЫХ МЕТАЛЛОВ САМОНАГРЕВАЮЩИЕСЯ КОРРОЗИОННЫЕ, Н.У.К.

3207	СОЕДИНЕНИЕ МЕТАЛЛООРГАНИЧЕСКОЕ или СОЕДИНЕНИЯ МЕТАЛЛООРГАНИЧЕСКОГО РАСТВОР или СОЕДИНЕНИЯ МЕТАЛЛООРГАНИЧЕСКОГО ДИСПЕРСИЯ, РЕАГИРУЮЩИЕ С ВОДОЙ, ЛЕГКОВОСПЛАМЕНЯЮЩИЕСЯ, Н.У.К.	4.3	WF1	I	4.3+3	274 556	LQ0	P402 IBC99 PR1		MP2	T13	TP2 TP7 TP9	L10DH	TU4 TU14 TU22 TE1 TE21 TM2	W1		CW23	X323	420	3/1-1*-1-1	При перевозке груза в стеклянной таре: "Спускать с горки осторожно"	3207	СОЕДИНЕНИЕ МЕТАЛЛООРГАНИЧЕСКОЕ или СОЕДИНЕНИЯ МЕТАЛЛООРГАНИЧЕСКОГО РАСТВОР или СОЕДИНЕНИЯ МЕТАЛЛООРГАНИЧЕСКОГО ДИСПЕРСИЯ, РЕАГИРУЮЩИЕ С ВОДОЙ, ЛЕГКОВОСПЛАМЕНЯЮЩИЕСЯ, Н.У.К.
3207	СОЕДИНЕНИЕ МЕТАЛЛООРГАНИЧЕСКОЕ или СОЕДИНЕНИЯ МЕТАЛЛООРГАНИЧЕСКОГО РАСТВОР или СОЕДИНЕНИЯ МЕТАЛЛООРГАНИЧЕСКОГО ДИСПЕРСИЯ, РЕАГИРУЮЩИЕ С ВОДОЙ, ЛЕГКОВОСПЛАМЕНЯЮЩИЕСЯ, Н.У.К.	4.3	WF1	II	4.3+3	274 556	LQ10	P001 IBC01		MP15	T7	TP2 TP7	L4DH	TU4 TU14 TU22 TE1 TE21 TM2	W1		CW23	323	420	3/1-1*-1-1	При перевозке груза в стеклянной таре: "Спускать с горки осторожно"	3207	СОЕДИНЕНИЕ МЕТАЛЛООРГАНИЧЕСКОЕ или СОЕДИНЕНИЯ МЕТАЛЛООРГАНИЧЕСКОГО РАСТВОР или СОЕДИНЕНИЯ МЕТАЛЛООРГАНИЧЕСКОГО ДИСПЕРСИЯ, РЕАГИРУЮЩИЕ С ВОДОЙ, ЛЕГКОВОСПЛАМЕНЯЮЩИЕСЯ, Н.У.К.
3207	СОЕДИНЕНИЕ МЕТАЛЛООРГАНИЧЕСКОЕ или СОЕДИНЕНИЯ МЕТАЛЛООРГАНИЧЕСКОГО РАСТВОР или СОЕДИНЕНИЯ МЕТАЛЛООРГАНИЧЕСКОГО ДИСПЕРСИЯ, РЕАГИРУЮЩИЕ С ВОДОЙ, ЛЕГКОВОСПЛАМЕНЯЮЩИЕСЯ, Н.У.К.	4.3	WF1	III	4.3+3	274 556	LQ13	P001 IBC02 R001		MP15	T7	TP2 TP7	L4DH	TU14 TE1 TE21 TM2	W1		CW23	323	420	3/1-1*-1-1	При перевозке груза в стеклянной таре: "Спускать с горки осторожно"	3207	СОЕДИНЕНИЕ МЕТАЛЛООРГАНИЧЕСКОЕ или СОЕДИНЕНИЯ МЕТАЛЛООРГАНИЧЕСКОГО РАСТВОР или СОЕДИНЕНИЯ МЕТАЛЛООРГАНИЧЕСКОГО ДИСПЕРСИЯ, РЕАГИРУЮЩИЕ С ВОДОЙ, ЛЕГКОВОСПЛАМЕНЯЮЩИЕСЯ, Н.У.К.
3208	ВЕЩЕСТВО МЕТАЛЛИЧЕСКОЕ, РЕАГИРУЮЩЕЕ С ВОДОЙ, Н.У.К.	4.3	W2	I	4.3	274 557	LQ0	P403 IBC99		MP2					W1		CW23	X423	421	3/0-0-1-0	При перевозке груза в стеклянной таре: "Спускать с горки осторожно"	3208	ВЕЩЕСТВО МЕТАЛЛИЧЕСКОЕ, РЕАГИРУЮЩЕЕ С ВОДОЙ, Н.У.К.
3208	ВЕЩЕСТВО МЕТАЛЛИЧЕСКОЕ, РЕАГИРУЮЩЕЕ С ВОДОЙ, Н.У.К.	4.3	W2	II	4.3	274 557	LQ11	P410 IBC07		MP14			SGAN		W1 W12		CW23	423	421	3/0-0-1-0	При перевозке груза в стеклянной таре: "Спускать с горки осторожно"	3208	ВЕЩЕСТВО МЕТАЛЛИЧЕСКОЕ, РЕАГИРУЮЩЕЕ С ВОДОЙ, Н.У.К.
3208	ВЕЩЕСТВО МЕТАЛЛИЧЕСКОЕ, РЕАГИРУЮЩЕЕ С ВОДОЙ, Н.У.К.	4.3	W2	III	4.3	274 557	LQ12	P410 IBC08 R001	B4	MP14			SGAN		W1	VW5	CW23	423	421	3/0-0-1-0	При перевозке груза в стеклянной таре: "Спускать с горки осторожно"	3208	ВЕЩЕСТВО МЕТАЛЛИЧЕСКОЕ, РЕАГИРУЮЩЕЕ С ВОДОЙ, Н.У.К.
3209	ВЕЩЕСТВО МЕТАЛЛИЧЕСКОЕ, РЕАГИРУЮЩЕЕ С ВОДОЙ, САМОНАГРЕВАЮЩЕЕСЯ, Н.У.К.	4.3	WS	I	4.3+4.2	274 558	LQ0	P403		MP2					W1		CW23	X423	427	3/0-0-1-0	-	3209	ВЕЩЕСТВО МЕТАЛЛИЧЕСКОЕ, РЕАГИРУЮЩЕЕ С ВОДОЙ, САМОНАГРЕВАЮЩЕЕСЯ, Н.У.К.
3209	ВЕЩЕСТВО МЕТАЛЛИЧЕСКОЕ, РЕАГИРУЮЩЕЕ С ВОДОЙ, САМОНАГРЕВАЮЩЕЕСЯ, Н.У.К.	4.3	WS	II	4.3+4.2	274 558	LQ11	P410 IBC05		MP14			SGAN		W1		CW23	423	427	3/0-0-1-0	-	3209	ВЕЩЕСТВО МЕТАЛЛИЧЕСКОЕ, РЕАГИРУЮЩЕЕ С ВОДОЙ, САМОНАГРЕВАЮЩЕЕСЯ, Н.У.К.
3209	ВЕЩЕСТВО МЕТАЛЛИЧЕСКОЕ, РЕАГИРУЮЩЕЕ С ВОДОЙ, САМОНАГРЕВАЮЩЕЕСЯ, Н.У.К.	4.3	WS	III	4.3+4.2	274 558	LQ12	P410 IBC08 R001	B4	MP14			SGAN		W1	VW5	CW23	423	427	3/0-0-1-0	-	3209	ВЕЩЕСТВО МЕТАЛЛИЧЕСКОЕ, РЕАГИРУЮЩЕЕ С ВОДОЙ, САМОНАГРЕВАЮЩЕЕСЯ, Н.У.К.

3210	ХЛОРАТОВ НЕОРГАНИЧЕСКИХ ВОДНЫЙ РАСТВОР, Н.У.К.	5.1	O1	II	5.1	274 605	LQ10	P504 IBC02		MP2	T4	TP1	L4BN	TU3			CW24	50	510	-	При перевозке груза в стеклянной таре: "Спускать с горки осторожно"	3210	ХЛОРАТОВ НЕОРГАНИЧЕСКИХ ВОДНЫЙ РАСТВОР, Н.У.К.
3210	ХЛОРАТОВ НЕОРГАНИЧЕСКИХ ВОДНЫЙ РАСТВОР, Н.У.К.	5.1	O1	III	5.1	274 605	LQ13	P504 IBC02 R001		MP2	T4	TP1	LGBV	TU3			CW24	50	510	-	При перевозке груза в стеклянной таре: "Спускать с горки осторожно"	3210	ХЛОРАТОВ НЕОРГАНИЧЕСКИХ ВОДНЫЙ РАСТВОР, Н.У.К.
3211	ПЕРХЛОРАТОВ НЕОРГАНИЧЕСКИХ ВОДНЫЙ РАСТВОР, Н.У.К.	5.1	O1	II	5.1	274	LQ10	P504 IBC02		MP2	T4	TP1	L4BN	TU3	W6		CW24	50	510	-	При перевозке груза в стеклянной таре: "Спускать с горки осторожно"	3211	ПЕРХЛОРАТОВ НЕОРГАНИЧЕСКИХ ВОДНЫЙ РАСТВОР, Н.У.К.
3211	ПЕРХЛОРАТОВ НЕОРГАНИЧЕСКИХ ВОДНЫЙ РАСТВОР, Н.У.К.	5.1	O1	III	5.1	274	LQ13	P504 IBC02 R001		MP2	T4	TP1	LGBV	TU3	W6		CW24	50	510	-	При перевозке груза в стеклянной таре: "Спускать с горки осторожно"	3211	ПЕРХЛОРАТОВ НЕОРГАНИЧЕСКИХ ВОДНЫЙ РАСТВОР, Н.У.К.
3212	ГИПОХЛОРИТЫ НЕОРГАНИЧЕСКИЕ, Н.У.К.	5.1	O2	II	5.1	274 559	LQ11	P002 IBC08	B4	MP10			SGAN	TU3	W11		CW24	50	509	-	При перевозке груза в стеклянной таре: "Спускать с горки осторожно"	3212	ГИПОХЛОРИТЫ НЕОРГАНИЧЕСКИЕ, Н.У.К.
3213	БРОМАТОВ НЕОРГАНИЧЕСКИХ ВОДНЫЙ РАСТВОР, Н.У.К.	5.1	O1	II	5.1	274 604	LQ10	P504 IBC02		MP2	T4	TP1	L4BN	TU3	W6		CW24	50	510	-	При перевозке груза в стеклянной таре: "Спускать с горки осторожно"	3213	БРОМАТОВ НЕОРГАНИЧЕСКИХ ВОДНЫЙ РАСТВОР, Н.У.К.
3213	БРОМАТОВ НЕОРГАНИЧЕСКИХ ВОДНЫЙ РАСТВОР, Н.У.К.	5.1	O1	III	5.1	274 604	LQ13	P504 IBC02 R001		MP15	T4	TP1	LGBV	TU3			CW24	50	510	-	При перевозке груза в стеклянной таре: "Спускать с горки осторожно"	3213	БРОМАТОВ НЕОРГАНИЧЕСКИХ ВОДНЫЙ РАСТВОР, Н.У.К.
3214	ПЕРМАНГАНАТОВ НЕОРГАНИЧЕСКИХ ВОДНЫЙ РАСТВОР, Н.У.К.	5.1	O1	II	5.1	274 608	LQ10	P504 IBC02		MP2	T4	TP1	L4BN	TU3			CW24	50	510	-	При перевозке груза в стеклянной таре: "Спускать с горки осторожно"	3214	ПЕРМАНГАНАТОВ НЕОРГАНИЧЕСКИХ ВОДНЫЙ РАСТВОР, Н.У.К.

3215	ПЕРСУЛЬФАТЫ НЕОРГАНИЧЕСКИЕ, Н.У.К.	5.1	O2	III	5.1	274	LQ12	P002 IBC08 LP02 R001	B3	MP10			SGAV	TU3		VW8	CW24	50	509	-	При перевозке груза в стеклянной таре: "Спускать с горки осторожно"	3215	ПЕРСУЛЬФАТЫ НЕОРГАНИЧЕСКИЕ, Н.У.К.
3216	ПЕРСУЛЬФАТОВ НЕОРГАНИЧЕСКИХ ВОДНЫЙ РАСТВОР, Н.У.К.	5.1	O1	III	5.1	274	LQ13	P504 IBC02 R001		MP15	T4	TP1 TP29	LGBV	TU3			CW24	50	510	-	При перевозке груза в стеклянной таре: "Спускать с горки осторожно"	3216	ПЕРСУЛЬФАТОВ НЕОРГАНИЧЕСКИХ ВОДНЫЙ РАСТВОР, Н.У.К.
3218	НИТРАТОВ НЕОРГАНИЧЕСКИХ ВОДНЫЙ РАСТВОР, Н.У.К.	5.1	O1	II	5.1	270 274 511	LQ10	P504 IBC02		MP15	T4	TP1	L4BN	TU3			CW24	50	510	- -	При перевозке груза в стеклянной таре: "Спускать с горки осторожно" -	3218	НИТРАТОВ НЕОРГАНИЧЕСКИХ ВОДНЫЙ РАСТВОР, Н.У.К.
3218	НИТРАТОВ НЕОРГАНИЧЕСКИХ ВОДНЫЙ РАСТВОР, Н.У.К.	5.1	O1	III	5.1	270 274 511	LQ13	P504 IBC02 R001		MP15	T4	TP1	LGBV	TU3			CW24	50	510	- -	При перевозке груза в стеклянной таре: "Спускать с горки осторожно" -	3218	НИТРАТОВ НЕОРГАНИЧЕСКИХ ВОДНЫЙ РАСТВОР, Н.У.К.
3219	НИТРИТОВ НЕОРГАНИЧЕСКИХ ВОДНЫЙ РАСТВОР, Н.У.К.	5.1	O1	II	5.1	103 274	LQ10	P504 IBC01		MP15	T4	TP1	L4BN	TU3			CW24	50	510	-	При перевозке груза в стеклянной таре: "Спускать с горки осторожно"	3219	НИТРИТОВ НЕОРГАНИЧЕСКИХ ВОДНЫЙ РАСТВОР, Н.У.К.
3219	НИТРИТОВ НЕОРГАНИЧЕСКИХ ВОДНЫЙ РАСТВОР, Н.У.К.	5.1	O1	III	5.1	103 274	LQ13	P504 IBC02 R001		MP15	T4	TP1	LGBV	TU3			CW24	50	510	-	При перевозке груза в стеклянной таре: "Спускать с горки осторожно"	3219	НИТРИТОВ НЕОРГАНИЧЕСКИХ ВОДНЫЙ РАСТВОР, Н.У.К.
3220	ПЕНТАФТОРЭТАН (ГАЗ РЕФРИЖЕРАТОРНЫЙ R 125)	2	2A		2.2(+13)		LQ1	P200		MP9	T50	TP60	PxBN(M)	TM6 TU50			CW9 CW10	20	201	0-0-1-0	Спускать с горки осторожно	3220	ПЕНТАФТОРЭТАН (ГАЗ РЕФРИЖЕРАТОРНЫЙ R 125)
3221	ЖИДКОСТЬ САМОРЕАКТИВНАЯ ТИПА B	4.1	SR1		4.1+1	181 194 274	LQ14	P520	PP21	MP2					W5 W7 W8		CW22	40	424	3/0-0-1-0	-	3221	ЖИДКОСТЬ САМОРЕАКТИВНАЯ ТИПА B
3222	ВЕЩЕСТВО ТВЕРДОЕ САМОРЕАКТИВНОЕ ТИПА B	4.1	SR1		4.1+1	181 194 274	LQ15	P520	PP21	MP2					W5 W7 W8		CW22	40	415	3/0-0-1-0	-	3222	ВЕЩЕСТВО ТВЕРДОЕ САМОРЕАКТИВНОЕ ТИПА B
3223	ЖИДКОСТЬ САМОРЕАКТИВНАЯ ТИПА C	4.1	SR1		4.1	194 274	LQ14	P520	PP21	MP2					W7		CW22	40	424	3/0-0-1-0	-	3223	ЖИДКОСТЬ САМОРЕАКТИВНАЯ ТИПА C
3224	ВЕЩЕСТВО ТВЕРДОЕ САМОРЕАКТИВНОЕ ТИПА C	4.1	SR1		4.1	194 274	LQ15	P520	PP21	MP2					W7		CW22	40	415	3/0-0-1-0	-	3224	ВЕЩЕСТВО ТВЕРДОЕ САМОРЕАКТИВНОЕ ТИПА C

3225	ЖИДКОСТЬ САМОРЕАКТИВНАЯ ТИПА D	4.1	SR1		4.1	194 274	LQ16	P520		MP2					W7		CW22	40	424	3/0-0-1-0	-	3225	ЖИДКОСТЬ САМОРЕАКТИВНАЯ ТИПА D
3226	ВЕЩЕСТВО ТВЕРДОЕ САМОРЕАКТИВНОЕ ТИПА D	4.1	SR1		4.1	194 274	LQ11	P520		MP2					W7		CW22	40	415	3/0-0-1-0	-	3226	ВЕЩЕСТВО ТВЕРДОЕ САМОРЕАКТИВНОЕ ТИПА D
3227	ЖИДКОСТЬ САМОРЕАКТИВНАЯ ТИПА E	4.1	SR1		4.1	194 274	LQ16	P520		MP2					W7		CW22	40	424	3/0-0-1-0	-	3227	ЖИДКОСТЬ САМОРЕАКТИВНАЯ ТИПА E
3228	ВЕЩЕСТВО ТВЕРДОЕ САМОРЕАКТИВНОЕ ТИПА E	4.1	SR1		4.1	194 274	LQ11	P520		MP2					W7		CW22	40	415	3/0-0-1-0	-	3228	ВЕЩЕСТВО ТВЕРДОЕ САМОРЕАКТИВНОЕ ТИПА E
3229	ЖИДКОСТЬ САМОРЕАКТИВНАЯ ТИПА F	4.1	SR1		4.1	194 274	LQ16	P520 IBC99		MP2	T23				W7		CW22	40	424	3/0-0-1-0	-	3229	ЖИДКОСТЬ САМОРЕАКТИВНАЯ ТИПА F
3230	ВЕЩЕСТВО ТВЕРДОЕ САМОРЕАКТИВНОЕ ТИПА F	4.1	SR1		4.1	194 274	LQ11	P520 IBC99		MP2	T23				W7		CW22	40	415	3/0-0-1-0	-	3230	ВЕЩЕСТВО ТВЕРДОЕ САМОРЕАКТИВНОЕ ТИПА F
3231	ЖИДКОСТЬ САМОРЕАКТИВНАЯ ТИПА B С РЕГУЛИРУЕМОЙ ТЕМПЕРАТУРОЙ	4.1	SR2	ПЕРЕВОЗКА ЗАПРЕЩЕНА									ПЕРЕВОЗКА ЗАПРЕЩЕНА									3231	ЖИДКОСТЬ САМОРЕАКТИВНАЯ ТИПА B С РЕГУЛИРУЕМОЙ ТЕМПЕРАТУРОЙ
3232	ВЕЩЕСТВО ТВЕРДОЕ САМОРЕАКТИВНОЕ ТИПА B С РЕГУЛИРУЕМОЙ ТЕМПЕРАТУРОЙ	4.1	SR2	ПЕРЕВОЗКА ЗАПРЕЩЕНА									ПЕРЕВОЗКА ЗАПРЕЩЕНА									3232	ВЕЩЕСТВО ТВЕРДОЕ САМОРЕАКТИВНОЕ ТИПА B С РЕГУЛИРУЕМОЙ ТЕМПЕРАТУРОЙ
3233	ЖИДКОСТЬ САМОРЕАКТИВНАЯ ТИПА C С РЕГУЛИРУЕМОЙ ТЕМПЕРАТУРОЙ	4.1	SR2	ПЕРЕВОЗКА ЗАПРЕЩЕНА									ПЕРЕВОЗКА ЗАПРЕЩЕНА									3233	ЖИДКОСТЬ САМОРЕАКТИВНАЯ ТИПА C С РЕГУЛИРУЕМОЙ ТЕМПЕРАТУРОЙ
3234	ВЕЩЕСТВО ТВЕРДОЕ САМОРЕАКТИВНОЕ ТИПА C С РЕГУЛИРУЕМОЙ ТЕМПЕРАТУРОЙ	4.1	SR2	ПЕРЕВОЗКА ЗАПРЕЩЕНА									ПЕРЕВОЗКА ЗАПРЕЩЕНА									3234	ВЕЩЕСТВО ТВЕРДОЕ САМОРЕАКТИВНОЕ ТИПА C С РЕГУЛИРУЕМОЙ ТЕМПЕРАТУРОЙ
3235	ЖИДКОСТЬ САМОРЕАКТИВНАЯ ТИПА D С РЕГУЛИРУЕМОЙ ТЕМПЕРАТУРОЙ	4.1	SR2	ПЕРЕВОЗКА ЗАПРЕЩЕНА									ПЕРЕВОЗКА ЗАПРЕЩЕНА									3235	ЖИДКОСТЬ САМОРЕАКТИВНАЯ ТИПА D С РЕГУЛИРУЕМОЙ ТЕМПЕРАТУРОЙ
3236	ВЕЩЕСТВО ТВЕРДОЕ САМОРЕАКТИВНОЕ ТИПА D С РЕГУЛИРУЕМОЙ ТЕМПЕРАТУРОЙ	4.1	SR2	ПЕРЕВОЗКА ЗАПРЕЩЕНА									ПЕРЕВОЗКА ЗАПРЕЩЕНА									3236	ВЕЩЕСТВО ТВЕРДОЕ САМОРЕАКТИВНОЕ ТИПА D С РЕГУЛИРУЕМОЙ ТЕМПЕРАТУРОЙ
3237	ЖИДКОСТЬ САМОРЕАКТИВНАЯ ТИПА E С РЕГУЛИРУЕМОЙ ТЕМПЕРАТУРОЙ	4.1	SR2	ПЕРЕВОЗКА ЗАПРЕЩЕНА									ПЕРЕВОЗКА ЗАПРЕЩЕНА									3237	ЖИДКОСТЬ САМОРЕАКТИВНАЯ ТИПА E С РЕГУЛИРУЕМОЙ ТЕМПЕРАТУРОЙ
3238	ВЕЩЕСТВО ТВЕРДОЕ САМОРЕАКТИВНОЕ ТИПА E С РЕГУЛИРУЕМОЙ ТЕМПЕРАТУРОЙ	4.1	SR2	ПЕРЕВОЗКА ЗАПРЕЩЕНА									ПЕРЕВОЗКА ЗАПРЕЩЕНА									3238	ВЕЩЕСТВО ТВЕРДОЕ САМОРЕАКТИВНОЕ ТИПА E С РЕГУЛИРУЕМОЙ ТЕМПЕРАТУРОЙ
3239	ЖИДКОСТЬ САМОРЕАКТИВНАЯ ТИПА F С РЕГУЛИРУЕМОЙ ТЕМПЕРАТУРОЙ	4.1	SR2	ПЕРЕВОЗКА ЗАПРЕЩЕНА									ПЕРЕВОЗКА ЗАПРЕЩЕНА									3239	ЖИДКОСТЬ САМОРЕАКТИВНАЯ ТИПА F С РЕГУЛИРУЕМОЙ ТЕМПЕРАТУРОЙ
3240	ВЕЩЕСТВО ТВЕРДОЕ САМОРЕАКТИВНОЕ ТИПА F С РЕГУЛИРУЕМОЙ ТЕМПЕРАТУРОЙ	4.1	SR2	ПЕРЕВОЗКА ЗАПРЕЩЕНА									ПЕРЕВОЗКА ЗАПРЕЩЕНА									3240	ВЕЩЕСТВО ТВЕРДОЕ САМОРЕАКТИВНОЕ ТИПА F С РЕГУЛИРУЕМОЙ ТЕМПЕРАТУРОЙ
3241	2-БРОМ-2-НИТРОПРОПАНДИОЛ-1,3	4.1	SR1	III	4.1	638	LQ0	P520 IBC08	PP22 B3	MP2					W1			40	625	-	При перевозке груза в стеклянной таре: "Спускать с горки осторожно"	3241	2-БРОМ-2-НИТРОПРОПАНДИОЛ-1,3
3242	АЗОДИКАРБОНАМИД	4.1	SR1	II	4.1	215 638	LQ0	P409		MP2					W1			40	902	-	-	3242	АЗОДИКАРБОНАМИД
3243	ВЕЩЕСТВА ТВЕРДЫЕ, СОДЕРЖАЩИЕ ЯДОВИТУЮ ЖИДКОСТЬ, Н.У.К.	6.1	T9	II	6.1	217 274	LQ18	P002 IBC02	PP9	MP15			SGAH	TU15 TE1 TE15		VW10	CW13 CW28 CW31	60	630	-	-	3243	ВЕЩЕСТВА ТВЕРДЫЕ, СОДЕРЖАЩИЕ ЯДОВИТУЮ ЖИДКОСТЬ, Н.У.К.
3244	ВЕЩЕСТВА ТВЕРДЫЕ, СОДЕРЖАЩИЕ КОРРОЗИОННУЮ ЖИДКОСТЬ, Н.У.К.	8	C10	II	8	218 274	LQ23	P002 IBC05	PP9	MP10			SGAV			VW10		80	822	0-0-1-0	При перевозке груза в стеклянной таре: "Спускать с горки осторожно"	3244	ВЕЩЕСТВА ТВЕРДЫЕ, СОДЕРЖАЩИЕ КОРРОЗИОННУЮ ЖИДКОСТЬ, Н.У.К.

3245	МИКРООРГАНИЗМЫ ГЕНЕТИЧЕСКИ ИЗМЕНЕННЫЕ	9	M8		9	219 634 637	LQ0	P904 IBC08		MP6					W1		CW13 CW17 CW18 CW26 CW28 CW31	90	623	-	-	3245	МИКРООРГАНИЗМЫ ГЕНЕТИЧЕСКИ ИЗМЕНЕННЫЕ
3246	МЕТАНСУЛЬФОНИЛХЛОРИД	6.1	TC1	I	6.1+8		LQ0	P001		MP8 MP17	T14	TP2 TP12 TP13	L10CH	TU14 TU15 TE1 TE21			CW13 CW28 CW31	668	624	1-1*-1-1	-	3246	МЕТАНСУЛЬФОНИЛХЛОРИД
3247	НАТРИЯ ПЕРОКСОБОРАТ БЕЗВОДНЫЙ	5.1	O2	II	5.1		LQ11	P002 IBC08	B4	MP2			SGAN	TU3			CW24	50	501		При перевозке груза в стеклянной таре: "Спускать с горки осторожно"	3247	НАТРИЯ ПЕРОКСОБОРАТ БЕЗВОДНЫЙ
3248	ПРЕПАРАТ ЛЕКАРСТВЕННЫЙ ЖИДКИЙ ЛЕГКОВОСПЛАМЕНЯЮЩИЙСЯ ЯДОВИТЫЙ, Н.У.К.	3	FT1	II	3+6.1	220 221 274 601	LQ0	P001	PP6	MP19			L4BH	TU15 TE1 TE15			CW13 CW28	336	328	3/0-0-1-0	При перевозке груза в стеклянной таре: "Спускать с горки осторожно"	3248	ПРЕПАРАТ ЛЕКАРСТВЕННЫЙ ЖИДКИЙ ЛЕГКОВОСПЛАМЕНЯЮЩИЙСЯ ЯДОВИТЫЙ, Н.У.К.
3248	ПРЕПАРАТ ЛЕКАРСТВЕННЫЙ ЖИДКИЙ ЛЕГКОВОСПЛАМЕНЯЮЩИЙСЯ ЯДОВИТЫЙ, Н.У.К.	3	FT1	III	3+6.1	220 221 274 601	LQ7	P001 R001	PP6	MP19			L4BH	TU15 TE1 TE15			CW13 CW28	36	331	3/0-0-1-0	При перевозке груза в стеклянной таре: "Спускать с горки осторожно"	3248	ПРЕПАРАТ ЛЕКАРСТВЕННЫЙ ЖИДКИЙ ЛЕГКОВОСПЛАМЕНЯЮЩИЙСЯ ЯДОВИТЫЙ, Н.У.К.
3249	ПРЕПАРАТ ЛЕКАРСТВЕННЫЙ ТВЕРДЫЙ, ЯДОВИТЫЙ, Н.У.К.	6.1	T2	II	6.1	221 274 601	LQ18	P002	PP6	MP10			SGAH L4BH	TU15 TE1 TE15			CW13 CW28 CW31	60	642	-	При перевозке груза в стеклянной таре: "Спускать с горки осторожно"	3249	ПРЕПАРАТ ЛЕКАРСТВЕННЫЙ ТВЕРДЫЙ, ЯДОВИТЫЙ, Н.У.К.
3249	ПРЕПАРАТ ЛЕКАРСТВЕННЫЙ ТВЕРДЫЙ, ЯДОВИТЫЙ, Н.У.К.	6.1	T2	III	6.1	221 274 601	LQ9	P002 LP02 R001	PP6	MP10			SGAH L4BH	TU15 TE1 TE15		VW9	CW13 CW28 CW31	60	642	-	При перевозке груза в стеклянной таре: "Спускать с горки осторожно"	3249	ПРЕПАРАТ ЛЕКАРСТВЕННЫЙ ТВЕРДЫЙ, ЯДОВИТЫЙ, Н.У.К.
3250	КИСЛОТА ХЛОРУКСУСНАЯ РАСПЛАВЛЕННАЯ	6.1	TC1	II	6.1+8		LQ0				T7	TP3 TP28	L4BH	TU15 TC4 TE1 TE15			CW13 CW31	68	803	-	-	3250	КИСЛОТА ХЛОРУКСУСНАЯ РАСПЛАВЛЕННАЯ
3251	ИЗОСОРБИД-5-МОНОНИТРАТ	4.1	SR1	III	4.1	226 638	LQ0	P409		MP2					W1			40	404	3/0-0-1-0	-	3251	ИЗОСОРБИД-5-МОНОНИТРАТ
3252	ДИФТОРМЕТАН (ГАЗ РЕФРИЖЕРАТОРНЫЙ R 32)	2	2F		2.1(+13)		LQ0	P200		MP9	T50	TP60	PxBN(M)	TM6 TU50			CW9 CW10	23				3252	ДИФТОРМЕТАН (ГАЗ РЕФРИЖЕРАТОРНЫЙ R 32)

3253	НАТРИЯ ТРИОКСОСИЛИКАТ	8	C6	III	8		LQ24	P002 IBC08 LP02 R001	B3	MP10			SGAV			VW9		80	808	-	При перевозке груза в стеклянной таре: "Спускать с горки осторожно"	3253	НАТРИЯ ТРИОКСОСИЛИКАТ
3254	ТРИБУТИЛФОСФАН	4.2	S1	I	4.2		LQ0	P400 PR1		MP2					W1			333				3254	ТРИБУТИЛФОСФАН
3255	трет-БУТИЛГИПОХЛОРИТ	4.2	SC1	ПЕРЕВОЗКА ЗАПРЕЩЕНА									ПЕРЕВОЗКА ЗАПРЕЩЕНА									3255	трет-БУТИЛГИПОХЛОРИТ
3256	ЖИДКОСТЬ ПРИ ПОВЫШЕННОЙ ТЕМПЕРАТУРЕ ЛЕГКОВОСПЛАМЕНЯЮЩАЯСЯ, Н.У.К., с температурой вспышки более 61°C, перевозимая при температуре не ниже ее температуры вспышки	3	F2	III	3	274 560	LQ0	P099 IBC99		MP2	T3	TP3 TP29	LGAV	TU35				30	334	3/0-0-1-0	При перевозке груза в стеклянной таре: "Спускать с горки осторожно"	3256	ЖИДКОСТЬ ПРИ ПОВЫШЕННОЙ ТЕМПЕРАТУРЕ ЛЕГКОВОСПЛАМЕНЯЮЩАЯСЯ, Н.У.К., с температурой вспышки более 61°C, перевозимая при температуре не ниже ее температуры вспышки
3257	ЖИДКОСТЬ ПРИ ПОВЫШЕННОЙ ТЕМПЕРАТУРЕ, Н.У.К., перевозимая при температуре не ниже 100°C, но ниже ее температуры вспышки (включая расплавленные металлы, расплавленные соли и т. д.)	9	M9	III	9	274 580 643	LQ0	P099 IBC99			T3	TP3 TP29	LGAV	TU35 TE14		VW12	CW17 CW31	99	334	3/0-0-1-0	При перевозке груза в стеклянной таре: "Спускать с горки осторожно"	3257	ЖИДКОСТЬ ПРИ ПОВЫШЕННОЙ ТЕМПЕРАТУРЕ, Н.У.К., перевозимая при температуре не ниже 100°C, но ниже ее температуры вспышки (включая расплавленные металлы, расплавленные соли и т. д.)
3258	ВЕЩЕСТВО ТВЕРДОЕ ПРИ ПОВЫШЕННОЙ ТЕМПЕРАТУРЕ, Н.У.К., при температуре не ниже 240°C	9	M10	III	9	274 580 643	LQ0	P099 IBC99							W1	VW13	CW31	99				3258	ВЕЩЕСТВО ТВЕРДОЕ ПРИ ПОВЫШЕННОЙ ТЕМПЕРАТУРЕ, Н.У.К., при температуре не ниже 240°C
3259	АМИНЫ ТВЕРДЫЕ КОРРОЗИОННЫЕ, Н.У.К., или ПОЛИАМИНЫ ТВЕРДЫЕ КОРРОЗИОННЫЕ, Н.У.К.	8	C8	I	8	274	LQ21	P002 IBC07		MP18			S10AN L10BH	TE1	W10 W12			88	820	0-0-1-0 -	При перевозке груза в стеклянной таре: "Спускать с горки осторожно" -	3259	АМИНЫ ТВЕРДЫЕ КОРРОЗИОННЫЕ, Н.У.К., или ПОЛИАМИНЫ ТВЕРДЫЕ КОРРОЗИОННЫЕ, Н.У.К.
3259	АМИНЫ ТВЕРДЫЕ КОРРОЗИОННЫЕ, Н.У.К., или ПОЛИАМИНЫ ТВЕРДЫЕ КОРРОЗИОННЫЕ, Н.У.К.	8	C8	II	8	274	LQ23	P002 IBC08	B4	MP10			SGAN L4BN		W11			80	820	- -	При перевозке груза в стеклянной таре: "Спускать с горки осторожно" -	3259	АМИНЫ ТВЕРДЫЕ КОРРОЗИОННЫЕ, Н.У.К., или ПОЛИАМИНЫ ТВЕРДЫЕ КОРРОЗИОННЫЕ, Н.У.К.
3259	АМИНЫ ТВЕРДЫЕ КОРРОЗИОННЫЕ, Н.У.К., или ПОЛИАМИНЫ ТВЕРДЫЕ КОРРОЗИОННЫЕ, Н.У.К.	8	C8	III	8	274	LQ24	P002 IBC08 LP02 R001	B3	MP10			SGAV L4BN			VW9		80	820	- -	При перевозке груза в стеклянной таре: "Спускать с горки осторожно" -	3259	АМИНЫ ТВЕРДЫЕ КОРРОЗИОННЫЕ, Н.У.К., или ПОЛИАМИНЫ ТВЕРДЫЕ КОРРОЗИОННЫЕ, Н.У.К.

3260	ВЕЩЕСТВО ТВЕРДОЕ КОРРОЗИОННОЕ КИСЛОЕ НЕОРГАНИЧЕСКОЕ, Н.У.К.	8	C2	I	8	274	LQ21	P002 IBC07		MP18			S10AN		W10 W12			88	815	0-0-1-0	При перевозке груза в стеклянной таре: "Спускать с горки осторожно"	3260	ВЕЩЕСТВО ТВЕРДОЕ КОРРОЗИОННОЕ КИСЛОЕ НЕОРГАНИЧЕСКОЕ, Н.У.К.
3260	ВЕЩЕСТВО ТВЕРДОЕ КОРРОЗИОННОЕ КИСЛОЕ НЕОРГАНИЧЕСКОЕ, Н.У.К.	8	C2	II	8	274	LQ23	P002 IBC08	B4	MP10			SGAN		W11			80	815	-	При перевозке груза в стеклянной таре: "Спускать с горки осторожно"	3260	ВЕЩЕСТВО ТВЕРДОЕ КОРРОЗИОННОЕ КИСЛОЕ НЕОРГАНИЧЕСКОЕ, Н.У.К.
3260	ВЕЩЕСТВО ТВЕРДОЕ КОРРОЗИОННОЕ КИСЛОЕ НЕОРГАНИЧЕСКОЕ, Н.У.К.	8	C2	III	8	274	LQ24	P002 IBC08 LP02 R001	B3	MP10			SGAV			VW9		80	815	-	При перевозке груза в стеклянной таре: "Спускать с горки осторожно"	3260	ВЕЩЕСТВО ТВЕРДОЕ КОРРОЗИОННОЕ КИСЛОЕ НЕОРГАНИЧЕСКОЕ, Н.У.К.
3261	ВЕЩЕСТВО ТВЕРДОЕ КОРРОЗИОННОЕ КИСЛОЕ ОРГАНИЧЕСКОЕ, Н.У.К.	8	C4	I	8	274	LQ21	P002 IBC07		MP18			S10AN L10BH	TE1	W10 W12			88	815	0-0-1-0 0-0-1-0	При перевозке груза в стеклянной таре: "Спускать с горки осторожно" -	3261	ВЕЩЕСТВО ТВЕРДОЕ КОРРОЗИОННОЕ КИСЛОЕ ОРГАНИЧЕСКОЕ, Н.У.К.
3261	ВЕЩЕСТВО ТВЕРДОЕ КОРРОЗИОННОЕ КИСЛОЕ ОРГАНИЧЕСКОЕ, Н.У.К.	8	C4	II	8	274	LQ23	P002 IBC08	B4	MP10			SGAN L4BN		W11			80	815	- -	При перевозке груза в стеклянной таре: "Спускать с горки осторожно" -	3261	ВЕЩЕСТВО ТВЕРДОЕ КОРРОЗИОННОЕ КИСЛОЕ ОРГАНИЧЕСКОЕ, Н.У.К.
3261	ВЕЩЕСТВО ТВЕРДОЕ КОРРОЗИОННОЕ КИСЛОЕ ОРГАНИЧЕСКОЕ, Н.У.К.	8	C4	III	8	274	LQ24	P002 IBC08 LP02 R001	B3	MP10			SGAV L4BN			VW9		80	815	- -	При перевозке груза в стеклянной таре: "Спускать с горки осторожно" -	3261	ВЕЩЕСТВО ТВЕРДОЕ КОРРОЗИОННОЕ КИСЛОЕ ОРГАНИЧЕСКОЕ, Н.У.К.
3262	ВЕЩЕСТВО ТВЕРДОЕ КОРРОЗИОННОЕ ЩЕЛОЧНОЕ НЕОРГАНИЧЕСКОЕ, Н.У.К.	8	C6	I	8	274	LQ21	P002 IBC07		MP18			S10AN L10BH	TE1	W10 W12			88	819	0-0-1-0	При перевозке груза в стеклянной таре: "Спускать с горки осторожно"	3262	ВЕЩЕСТВО ТВЕРДОЕ КОРРОЗИОННОЕ ЩЕЛОЧНОЕ НЕОРГАНИЧЕСКОЕ, Н.У.К.

3262	ВЕЩЕСТВО ТВЕРДОЕ КОРРОЗИОННОЕ ЩЕЛОЧНОЕ НЕОРГАНИЧЕСКОЕ, Н.У.К.	8	C6	II	8	274	LQ23	P002 IBC08	B4	MP10			SGAN L4BN		W11			80	819	0-0-1-0	При перевозке груза в стеклянной таре: "Спускать с горки осторожно"	3262	ВЕЩЕСТВО ТВЕРДОЕ КОРРОЗИОННОЕ ЩЕЛОЧНОЕ НЕОРГАНИЧЕСКОЕ, Н.У.К.
3262	ВЕЩЕСТВО ТВЕРДОЕ КОРРОЗИОННОЕ ЩЕЛОЧНОЕ НЕОРГАНИЧЕСКОЕ, Н.У.К.	8	C6	III	8	274	LQ24	P002 IBC08 LP02 R001	B3	MP10			SGAV L4BN			VW9		80	819	0-0-1-0	При перевозке груза в стеклянной таре: "Спускать с горки осторожно"	3262	ВЕЩЕСТВО ТВЕРДОЕ КОРРОЗИОННОЕ ЩЕЛОЧНОЕ НЕОРГАНИЧЕСКОЕ, Н.У.К.
3263	ВЕЩЕСТВО ТВЕРДОЕ КОРРОЗИОННОЕ ЩЕЛОЧНОЕ ОРГАНИЧЕСКОЕ, Н.У.К.	8	C8	I	8	274	LQ21	P002 IBC07		MP18			S10AN L10BH	TE1	W10 W12			88	819	0-0-1-0 -	При перевозке груза в стеклянной таре: "Спускать с горки осторожно" -	3263	ВЕЩЕСТВО ТВЕРДОЕ КОРРОЗИОННОЕ ЩЕЛОЧНОЕ ОРГАНИЧЕСКОЕ, Н.У.К.
3263	ВЕЩЕСТВО ТВЕРДОЕ КОРРОЗИОННОЕ ЩЕЛОЧНОЕ ОРГАНИЧЕСКОЕ, Н.У.К.	8	C8	II	8	274	LQ23	P002 IBC08	B4	MP10			SGAN L4BN		W11			80	819	- -	При перевозке груза в стеклянной таре: "Спускать с горки осторожно" -	3263	ВЕЩЕСТВО ТВЕРДОЕ КОРРОЗИОННОЕ ЩЕЛОЧНОЕ ОРГАНИЧЕСКОЕ, Н.У.К.
3263	ВЕЩЕСТВО ТВЕРДОЕ КОРРОЗИОННОЕ ЩЕЛОЧНОЕ ОРГАНИЧЕСКОЕ, Н.У.К.	8	C8	III	8	274	LQ24	P002 IBC08 LP02 R001	B3	MP10			SGAV L4BN			VW9		80	819	- -	При перевозке груза в стеклянной таре: "Спускать с горки осторожно" -	3263	ВЕЩЕСТВО ТВЕРДОЕ КОРРОЗИОННОЕ ЩЕЛОЧНОЕ ОРГАНИЧЕСКОЕ, Н.У.К.
3264	ЖИДКОСТЬ КОРРОЗИОННАЯ КИСЛАЯ НЕОРГАНИЧЕСКАЯ, Н.У.К.	8	C1	I	8	274	LQ20	P001		MP8 MP17	T14	TP2 TP9 TP27	L10BH	TE1				88	816	0-0-1-0 -	При перевозке груза в стеклянной таре: "Спускать с горки осторожно" -	3264	ЖИДКОСТЬ КОРРОЗИОННАЯ КИСЛАЯ НЕОРГАНИЧЕСКАЯ, Н.У.К.
3264	ЖИДКОСТЬ КОРРОЗИОННАЯ КИСЛАЯ НЕОРГАНИЧЕСКАЯ, Н.У.К.	8	C1	II	8	274	LQ22	P001 IBC02		MP15	T11	TP2 TP27	L4BN					80	816	- -	При перевозке груза в стеклянной таре: "Спускать с горки осторожно" -	3264	ЖИДКОСТЬ КОРРОЗИОННАЯ КИСЛАЯ НЕОРГАНИЧЕСКАЯ, Н.У.К.

3264	ЖИДКОСТЬ КОРРОЗИОННАЯ КИСЛАЯ НЕОРГАНИЧЕСКАЯ, Н.У.К.	8	C1	III	8	274	LQ19	P001 IBC03 LP01 R001		MP15	T7	TP1 TP28	L4BN					80	816	- -	При перевозке груза в стеклянной таре: "Спускать с горки осторожно" -	3264	ЖИДКОСТЬ КОРРОЗИОННАЯ КИСЛАЯ НЕОРГАНИЧЕСКАЯ, Н.У.К.
3265	ЖИДКОСТЬ КОРРОЗИОННАЯ КИСЛАЯ ОРГАНИЧЕСКАЯ, Н.У.К.	8	C3	I	8	274	LQ20	P001		MP8 MP17	T14	TP2 TP9 TP27	L10BH	TE1				88	816	0-0-1-0 0-0-1-0	При перевозке груза в стеклянной таре: "Спускать с горки осторожно" -	3265	ЖИДКОСТЬ КОРРОЗИОННАЯ КИСЛАЯ ОРГАНИЧЕСКАЯ, Н.У.К.
3265	ЖИДКОСТЬ КОРРОЗИОННАЯ КИСЛАЯ ОРГАНИЧЕСКАЯ, Н.У.К.	8	C3	II	8	274	LQ22	P001 IBC02		MP15	T11	TP2 TP27	L4BN					80	816	0-0-1-0 0-0-1-0	При перевозке груза в стеклянной таре: "Спускать с горки осторожно" -	3265	ЖИДКОСТЬ КОРРОЗИОННАЯ КИСЛАЯ ОРГАНИЧЕСКАЯ, Н.У.К.
3265	ЖИДКОСТЬ КОРРОЗИОННАЯ КИСЛАЯ ОРГАНИЧЕСКАЯ, Н.У.К.	8	C3	III	8	274	LQ19	P001 IBC03 LP01 R001		MP15	T7	TP1 TP28	L4BN					80	816	0-0-1-0 0-0-1-0	При перевозке груза в стеклянной таре: "Спускать с горки осторожно" -	3265	ЖИДКОСТЬ КОРРОЗИОННАЯ КИСЛАЯ ОРГАНИЧЕСКАЯ, Н.У.К.
3266	ЖИДКОСТЬ КОРРОЗИОННАЯ ЩЕЛОЧНАЯ НЕОРГАНИЧЕСКАЯ, Н.У.К.	8	C5	I	8	274	LQ20	P001		MP8 MP17	T14	TP2 TP9 TP27	L10BH	TE1				88	818	0-0-1-0 0-0-1-0	При перевозке груза в стеклянной таре: "Спускать с горки осторожно" -	3266	ЖИДКОСТЬ КОРРОЗИОННАЯ ЩЕЛОЧНАЯ НЕОРГАНИЧЕСКАЯ, Н.У.К.
3266	ЖИДКОСТЬ КОРРОЗИОННАЯ ЩЕЛОЧНАЯ НЕОРГАНИЧЕСКАЯ, Н.У.К.	8	C5	II	8	274	LQ22	P001 IBC02		MP15	T11	TP2 TP27	L4BN					80	818	- 0-0-1-0	При перевозке груза в стеклянной таре: "Спускать с горки осторожно" -	3266	ЖИДКОСТЬ КОРРОЗИОННАЯ ЩЕЛОЧНАЯ НЕОРГАНИЧЕСКАЯ, Н.У.К.
3266	ЖИДКОСТЬ КОРРОЗИОННАЯ ЩЕЛОЧНАЯ НЕОРГАНИЧЕСКАЯ, Н.У.К.	8	C5	III	8	274	LQ19	P001 IBC03 LP01 R001		MP15	T7	TP1 TP28	L4BN					80	818	- 0-0-1-0	При перевозке груза в стеклянной таре: "Спускать с горки осторожно" -	3266	ЖИДКОСТЬ КОРРОЗИОННАЯ ЩЕЛОЧНАЯ НЕОРГАНИЧЕСКАЯ, Н.У.К.

3267	ЖИДКОСТЬ КОРРОЗИОННАЯ ЩЕЛОЧНАЯ ОРГАНИЧЕСКАЯ, Н.У.К.	8	C7	I	8	274	LQ20	P001		MP8 MP17	T14	TP2 TP9 TP27	L10BH	TE1				88	818	0-0-1-0 -	При перевозке груза в стеклянной таре: "Спускать с горки осторожно" -	3267	ЖИДКОСТЬ КОРРОЗИОННАЯ ЩЕЛОЧНАЯ ОРГАНИЧЕСКАЯ, Н.У.К.
3267	ЖИДКОСТЬ КОРРОЗИОННАЯ ЩЕЛОЧНАЯ ОРГАНИЧЕСКАЯ, Н.У.К.	8	C7	II	8	274	LQ22	P001 IBC02		MP15	T11	TP2 TP27	L4BN					80	818	- -	При перевозке груза в стеклянной таре: "Спускать с горки осторожно" -	3267	ЖИДКОСТЬ КОРРОЗИОННАЯ ЩЕЛОЧНАЯ ОРГАНИЧЕСКАЯ, Н.У.К.
3267	ЖИДКОСТЬ КОРРОЗИОННАЯ ЩЕЛОЧНАЯ ОРГАНИЧЕСКАЯ, Н.У.К.	8	C7	III	8	274	LQ19	P001 IBC03 LP01 R001		MP15	T7	TP1 TP28	L4BN					80	818	- -	При перевозке груза в стеклянной таре: "Спускать с горки осторожно" -	3267	ЖИДКОСТЬ КОРРОЗИОННАЯ ЩЕЛОЧНАЯ ОРГАНИЧЕСКАЯ, Н.У.К.
3268	УСТРОЙСТВА ГАЗОНАПОЛНИТЕЛЬНЫЕ НАДУВНЫХ ПОДУШЕК или МОДУЛИ НАДУВНЫХ ПОДУШЕК или УСТРОЙСТВА ПРЕДВАРИТЕЛЬНОГО НАТЯЖЕНИЯ РЕМНЕЙ БЕЗОПАСНОСТИ	9	M5	III	9	280 289	LQ0	P902 LP902							W1			90	907	-	-	3268	УСТРОЙСТВА ГАЗОНАПОЛНИТЕЛЬНЫЕ НАДУВНЫХ ПОДУШЕК или МОДУЛИ НАДУВНЫХ ПОДУШЕК или УСТРОЙСТВА ПРЕДВАРИТЕЛЬНОГО НАТЯЖЕНИЯ РЕМНЕЙ БЕЗОПАСНОСТИ
3269	СМОЛ ПОЛИЭФИРНЫХ КОМПЛЕКТ	3	F1	II	3	236	LQ6	P302 R001										33	328	3/0-0-1-0	При перевозке груза в стеклянной таре: "Спускать с горки осторожно"	3269	СМОЛ ПОЛИЭФИРНЫХ КОМПЛЕКТ
3269	СМОЛ ПОЛИЭФИРНЫХ КОМПЛЕКТ (вязкая согласно пункту 2.2.3.1.4)	3	F1	III	3	236	LQ7	P302 R001										33	328	3/0-0-1-0	При перевозке груза в стеклянной таре: "Спускать с горки осторожно"	3269	СМОЛ ПОЛИЭФИРНЫХ КОМПЛЕКТ (вязкая согласно пункту 2.2.3.1.4)
3269	СМОЛ ПОЛИЭФИРНЫХ КОМПЛЕКТ (невязкая)	3	F1	III	3	236	LQ7	P302 R001										30	328	3/0-0-1-0	При перевозке груза в стеклянной таре: "Спускать с горки осторожно"	3269	СМОЛ ПОЛИЭФИРНЫХ КОМПЛЕКТ (невязкая)
3270	ФИЛЬТРЫ НИТРОЦЕЛЛЮЛОЗНЫЕ МЕМБРАННЫЕ, содержащие не более 12,6% азота по массе сухого вещества	4.1	F1	II	4.1	237 286	LQ8	P411		MP11					W1			40				3270	ФИЛЬТРЫ НИТРОЦЕЛЛЮЛОЗНЫЕ МЕМБРАННЫЕ, содержащие не более 12,6% азота по массе сухого вещества

3271	ЭФИРЫ, Н.У.К.	3	F1	II	3	274	LQ4	P001 IBC02 R001		MP19	T7	TP1 TP8 TP28	LGBF					33	331	3/0-0-1-0	При перевозке груза в стеклянной таре: "Спускать с горки осторожно"	3271	ЭФИРЫ, Н.У.К.
																				0-0-1-0	-		
3271	ЭФИРЫ, Н.У.К.	3	F1	III	3	274	LQ7	P001 IBC03 LP01 R001		MP19	T4	TP1 TP29	LGBF					30	331	3/0-0-1-0	При перевозке груза в стеклянной таре: "Спускать с горки осторожно"	3271	ЭФИРЫ, Н.У.К.
																				0-0-1-0	-		
3272	ЭФИРЫ СЛОЖНЫЕ, Н.У.К.	3	F1	II	3	274	LQ4	P001 IBC02 R001		MP19	T7	TP1 TP8 TP28	LGBF					33	331	3/0-0-1-0	При перевозке груза в стеклянной таре: "Спускать с горки осторожно"	3272	ЭФИРЫ СЛОЖНЫЕ, Н.У.К.
3272	ЭФИРЫ СЛОЖНЫЕ, Н.У.К.	3	F1	III	3	274	LQ7	P001 IBC03 LP01 R001		MP19	T4	TP1 TP29	LGBF					30	331	3/0-0-1-0	При перевозке груза в стеклянной таре: "Спускать с горки осторожно"	3272	ЭФИРЫ СЛОЖНЫЕ, Н.У.К.
3273	НИТРИЛЫ ЛЕГКОВОСПЛАМЕНЯЮЩИЕСЯ ЯДОВИТЫЕ, Н.У.К.	3	FT1	I	3+6.1	274	LQ0	P001		MP7 MP17	T14	TP2 TP9 TP13 TP27	L10CH	TU14 TU15 TE1 TE21			CW13 CW28	336	333	3/0-0-1-0	При перевозке груза в стеклянной таре: "Спускать с горки осторожно"	3273	НИТРИЛЫ ЛЕГКОВОСПЛАМЕНЯЮЩИЕСЯ ЯДОВИТЫЕ, Н.У.К.
3273	НИТРИЛЫ ЛЕГКОВОСПЛАМЕНЯЮЩИЕСЯ ЯДОВИТЫЕ, Н.У.К.	3	FT1	II	3+6.1	274	LQ0	P001 IBC02		MP19	T11	TP2 TP13 TP27	L4BH	TU15 TE1 TE15			CW13 CW28	336	333	3/0-0-1-0	При перевозке груза в стеклянной таре: "Спускать с горки осторожно"	3273	НИТРИЛЫ ЛЕГКОВОСПЛАМЕНЯЮЩИЕСЯ ЯДОВИТЫЕ, Н.У.К.
3274	АЛКОГОЛЯТОВ РАСТВОР, Н.У.К., в спирте	3	FC	II	3+8	274	LQ4	P001 IBC02		MP19			L4BH	TE1 TE15				338	328	3/0-0-1-0	При перевозке груза в стеклянной таре: "Спускать с горки осторожно"	3274	АЛКОГОЛЯТОВ РАСТВОР, Н.У.К., в спирте
3275	НИТРИЛЫ ЯДОВИТЫЕ ЛЕГКОВОСПЛАМЕНЯЮЩИЕСЯ, Н.У.К.	6.1	TF1	I	6.1+3	274	LQ0	P001		MP8 MP17	T14	TP2 TP9 TP13 TP27	L10CH	TU14 TU15 TE1 TE21			CW13 CW28 CW31	663	333	3/1-1*-1-1	Спускать с горки осторожно	3275	НИТРИЛЫ ЯДОВИТЫЕ ЛЕГКОВОСПЛАМЕНЯЮЩИЕСЯ, Н.У.К.

3275	НИТРИЛЫ ЯДОВИТЫЕ ЛЕГКОВОСПЛАМЕНЯЮЩИЕСЯ, Н.У.К.	6.1	TF1	II	6.1+3	274	LQ17	P001 IBC02		MP15	T11	TP2 TP13 TP27	L4BH	TU15 TE1 TE15			CW13 CW28 CW31	63	333	3/0-0-1-0	-	3275	НИТРИЛЫ ЯДОВИТЫЕ ЛЕГКОВОСПЛАМЕНЯЮЩИЕСЯ, Н.У.К.
3276	НИТРИЛЫ ЯДОВИТЫЕ, Н.У.К.	6.1	T1	I	6.1	274	LQ0	P001		MP8 MP17	T14	TP2 TP9 TP13 TP27	L10CH	TU14 TU15 TE1 TE21			CW13 CW28 CW31	66	632	1-1*-1-1	-	3276	НИТРИЛЫ ЯДОВИТЫЕ, Н.У.К.
3276	НИТРИЛЫ ЯДОВИТЫЕ, Н.У.К.	6.1	T1	II	6.1	274	LQ17	P001 IBC02		MP15	T11	TP2 TP27	L4BH	TU15 TE1 TE15			CW13 CW28 CW31	60	632	-	При перевозке груза в стеклянной таре: "Спускать с горки осторожно"	3276	НИТРИЛЫ ЯДОВИТЫЕ, Н.У.К.
3276	НИТРИЛЫ ЯДОВИТЫЕ, Н.У.К.	6.1	T1	III	6.1	274	LQ19	P001 IBC03 LP01 R001		MP15	T7	TP1 TP28	L4BH	TU15 TE1 TE15			CW13 CW28 CW31	60	632	-	При перевозке груза в стеклянной таре: "Спускать с горки осторожно"	3276	НИТРИЛЫ ЯДОВИТЫЕ, Н.У.К.
3277	ХЛОРФОРМИАТЫ ЯДОВИТЫЕ КОРРОЗИОННЫЕ, Н.У.К.	6.1	TC1	II	6.1+8	274 561	LQ17	P001 IBC02		MP15	T8	TP2 TP13 TP28	L4BH	TU15 TE1 TE15			CW13 CW28 CW31	68	640	-	-	3277	ХЛОРФОРМИАТЫ ЯДОВИТЫЕ КОРРОЗИОННЫЕ, Н.У.К.
3278	СОЕДИНЕНИЕ ФОСФОРОРГАНИЧЕСКОЕ ЯДОВИТОЕ, Н.У.К., жидкое	6.1	T1	I	6.1	43 274	LQ0	P001		MP8 MP17	T14	TP2 TP9 TP13 TP27	L10CH	TU14 TU15 TE1 TE21			CW13 CW28 CW31	66	633	1-1*-1-1	-	3278	СОЕДИНЕНИЕ ФОСФОРОРГАНИЧЕСКОЕ ЯДОВИТОЕ, Н.У.К., жидкое
3278	СОЕДИНЕНИЕ ФОСФОРОРГАНИЧЕСКОЕ ЯДОВИТОЕ, Н.У.К., жидкое	6.1	T1	II	6.1	43 274	LQ17	P001 IBC02		MP15	T11	TP2 TP27	L4BH	TU15 TE1 TE15			CW13 CW28 CW31	60	633	-	При перевозке груза в стеклянной таре: "Спускать с горки осторожно"	3278	СОЕДИНЕНИЕ ФОСФОРОРГАНИЧЕСКОЕ ЯДОВИТОЕ, Н.У.К., жидкое
3278	СОЕДИНЕНИЕ ФОСФОРОРГАНИЧЕСКОЕ ЯДОВИТОЕ, Н.У.К., жидкое	6.1	T1	III	6.1	43 274	LQ19	P001 IBC03 LP01 R001		MP15	T7	TP1 TP28	L4BH	TU15 TE1 TE15			CW13 CW28 CW31	60	633	-	При перевозке груза в стеклянной таре: "Спускать с горки осторожно"	3278	СОЕДИНЕНИЕ ФОСФОРОРГАНИЧЕСКОЕ ЯДОВИТОЕ, Н.У.К., жидкое
3278	СОЕДИНЕНИЕ ФОСФОРОРГАНИЧЕСКОЕ ЯДОВИТОЕ, Н.У.К., твердое	6.1	T2	I	6.1	43 274	LQ0	P002 IBC07		MP18	T14	TP2 TP9 TP27	S10AH L10CH	TU14 TU15 TE1 TE21	W10 W12		CW13 CW28 CW31	66	633	1-1*-1-1	-	3278	СОЕДИНЕНИЕ ФОСФОРОРГАНИЧЕСКОЕ ЯДОВИТОЕ, Н.У.К., твердое
3278	СОЕДИНЕНИЕ ФОСФОРОРГАНИЧЕСКОЕ ЯДОВИТОЕ, Н.У.К., твердое	6.1	T2	II	6.1	43 274	LQ18	P002 IBC08	B4	MP10	T11	TP2 TP27	SGAH L4BH	TU15 TE1 TE15	W11		CW13 CW28 CW31	60	633	-	При перевозке груза в стеклянной таре: "Спускать с горки осторожно"	3278	СОЕДИНЕНИЕ ФОСФОРОРГАНИЧЕСКОЕ ЯДОВИТОЕ, Н.У.К., твердое

3278	СОЕДИНЕНИЕ ФОСФОРОРГАНИЧЕСКОЕ ЯДОВИТОЕ, Н.У.К., твердое	6.1	T2	III	6.1	43 274	LQ9	P002 IBC08 LP02 R001	B3	MP10	T7	TP1 TP28	SGAH L4BH	TU15 TE1 TE15		VW9	CW13 CW28 CW31	60	633	-	При перевозке груза в стеклянной таре: "Спускать с горки осторожно"	3278	СОЕДИНЕНИЕ ФОСФОРОРГАНИЧЕСКОЕ ЯДОВИТОЕ, Н.У.К., твердое
3279	СОЕДИНЕНИЕ ФОСФОРОРГАНИЧЕСКОЕ ЯДОВИТОЕ ЛЕГКОВОСПЛАМЕНЯЮЩЕЕСЯ, Н.У.К.	6.1	TF1	I	6.1+3	43 274	LQ0	P001		MP8 MP17	T14	TP2 TP9 TP13 TP27	L10CH	TU14 TU15 TE1 TE21			CW13 CW28 CW31	663	644	3/1-1*-1-1	Спускать с горки осторожно	3279	СОЕДИНЕНИЕ ФОСФОРОРГАНИЧЕСКОЕ ЯДОВИТОЕ ЛЕГКОВОСПЛАМЕНЯЮЩЕЕСЯ, Н.У.К.
3279	СОЕДИНЕНИЕ ФОСФОРОРГАНИЧЕСКОЕ ЯДОВИТОЕ ЛЕГКОВОСПЛАМЕНЯЮЩЕЕСЯ, Н.У.К.	6.1	TF1	II	6.1+3	43 274	LQ17	P001		MP15	T11	TP2 TP13 TP27	L4BH	TU15 TE1 TE15			CW13 CW28 CW31	63	644	3/0-0-1-0	-	3279	СОЕДИНЕНИЕ ФОСФОРОРГАНИЧЕСКОЕ ЯДОВИТОЕ ЛЕГКОВОСПЛАМЕНЯЮЩЕЕСЯ, Н.У.К.
3280	СОЕДИНЕНИЕ МЫШЬЯКОРГАНИЧЕСКОЕ, Н.У.К., жидкое	6.1	T3	I	6.1	274	LQ0	P001		MP8 MP17	T14	TP2 TP9 TP13 TP27	L10CH	TU14 TU15 TE1 TE21			CW13 CW28 CW31	66	630	1-1*-1-1	-	3280	СОЕДИНЕНИЕ МЫШЬЯКОРГАНИЧЕСКОЕ, Н.У.К., жидкое
3280	СОЕДИНЕНИЕ МЫШЬЯКОРГАНИЧЕСКОЕ, Н.У.К., жидкое	6.1	T3	II	6.1	274	LQ17	P001 IBC02		MP15	T11	TP2 TP27	L4BH	TU15 TE1 TE15			CW13 CW28 CW31	60	630	-	При перевозке груза в стеклянной таре: "Спускать с горки осторожно"	3280	СОЕДИНЕНИЕ МЫШЬЯКОРГАНИЧЕСКОЕ, Н.У.К., жидкое
3280	СОЕДИНЕНИЕ МЫШЬЯКОРГАНИЧЕСКОЕ, Н.У.К., жидкое	6.1	T3	III	6.1	274	LQ19	P001 IBC03 LP01 R001		MP15	T7	TP1 TP28	L4BH	TU15 TE1 TE15			CW13 CW28 CW31	60	630	-	При перевозке груза в стеклянной таре: "Спускать с горки осторожно"	3280	СОЕДИНЕНИЕ МЫШЬЯКОРГАНИЧЕСКОЕ, Н.У.К., жидкое
3280	СОЕДИНЕНИЕ МЫШЬЯКОРГАНИЧЕСКОЕ, Н.У.К., твердое	6.1	T3	I	6.1	274	LQ0	P002 IBC07		MP18	T14	TP2 TP9 TP27	S10AH L10CH	TU14 TU15 TE1 TE21	W10 W12		CW13 CW28 CW31	66	630	1-1*-1-1	-	3280	СОЕДИНЕНИЕ МЫШЬЯКОРГАНИЧЕСКОЕ, Н.У.К., твердое
3280	СОЕДИНЕНИЕ МЫШЬЯКОРГАНИЧЕСКОЕ, Н.У.К., твердое	6.1	T3	II	6.1	274	LQ18	P002 IBC08	B4	MP10	T11	TP2 TP27	SGAH L4BH	TU15 TE1 TE15	W11		CW13 CW28 CW31	60	630	-	При перевозке груза в стеклянной таре: "Спускать с горки осторожно"	3280	СОЕДИНЕНИЕ МЫШЬЯКОРГАНИЧЕСКОЕ, Н.У.К., твердое
3280	СОЕДИНЕНИЕ МЫШЬЯКОРГАНИЧЕСКОЕ, Н.У.К., твердое	6.1	T3	III	6.1	274	LQ9	P002 IBC08 LP02 R001	B3	MP10	T7	TP1 TP28	SGAH L4BH	TU15 TE1 TE15		VW9	CW13 CW28 CW31	60	630	-	При перевозке груза в стеклянной таре: "Спускать с горки осторожно"	3280	СОЕДИНЕНИЕ МЫШЬЯКОРГАНИЧЕСКОЕ, Н.У.К., твердое
3281	КАРБОНИЛЫ МЕТАЛЛОВ, Н.У.К., жидкие	6.1	T3	I	6.1	274 562	LQ0	P601		MP8 MP17	T14	TP2 TP9 TP13 TP27	L10CH	TU14 TU15 TE1 TE21			CW13 CW28 CW31	66	630	1-1*-1-1	-	3281	КАРБОНИЛЫ МЕТАЛЛОВ, Н.У.К., жидкие

3281	КАРБОНИЛЫ МЕТАЛЛОВ, Н.У.К., жидкие	6.1	T3	II	6.1	274 562	LQ18	P001 IBC02		MP15	T11	TP2 TP27	L4BH	TU15 TE1 TE15			CW13 CW28 CW31	60	630	-	При перевозке груза в стеклянной таре: "Спускать с горки осторожно"	3281	КАРБОНИЛЫ МЕТАЛЛОВ, Н.У.К., жидкие
3281	КАРБОНИЛЫ МЕТАЛЛОВ, Н.У.К., жидкие	6.1	T3	III	6.1	274 562	LQ19	P001 IBC03 LP01 R001		MP15	T7	TP1 TP28	L4BH	TU15 TE1 TE15			CW13 CW28 CW31	60	630	-	При перевозке груза в стеклянной таре: "Спускать с горки осторожно"	3281	КАРБОНИЛЫ МЕТАЛЛОВ, Н.У.К., жидкие
3281	КАРБОНИЛЫ МЕТАЛЛОВ, Н.У.К., твердые	6.1	T3	I	6.1	274 562	LQ0	P002 IBC07		MP18	T14	TP2 TP9 TP27	S10AH L10CH	TU14 TU15 TE1 TE21	W10 W12		CW13 CW28 CW31	66	630	1-1*-1-1	-	3281	КАРБОНИЛЫ МЕТАЛЛОВ, Н.У.К., твердые
3281	КАРБОНИЛЫ МЕТАЛЛОВ, Н.У.К., твердые	6.1	T3	II	6.1	274 562	LQ17	P002 IBC08	B4	MP10	T11	TP2 TP27	SGAH L4BH	TU15 TE1 TE15	W11		CW13 CW28 CW31	60	630	-	При перевозке груза в стеклянной таре: "Спускать с горки осторожно"	3281	КАРБОНИЛЫ МЕТАЛЛОВ, Н.У.К., твердые
3281	КАРБОНИЛЫ МЕТАЛЛОВ, Н.У.К., твердые	6.1	T3	III	6.1	274 562	LQ9	P002 IBC08 LP02 R001	B3	MP10	T7	TP1 TP28	SGAH L4BH	TU15 TE1 TE15		VW9	CW13 CW28 CW31	60	630	-	При перевозке груза в стеклянной таре: "Спускать с горки осторожно"	3281	КАРБОНИЛЫ МЕТАЛЛОВ, Н.У.К., твердые
3282	СОЕДИНЕНИЕ МЕТАЛЛООРГАНИЧЕСКОЕ ЯДОВИТОЕ, Н.У.К., жидкое	6.1	T3	I	6.1	274 562	LQ0	P001		MP8 MP17	T14	TP2 TP9 TP13 TP27	L10CH	TU14 TU15 TE1 TE21			CW13 CW28 CW31	66	630	1-1*-1-1	-	3282	СОЕДИНЕНИЕ МЕТАЛЛООРГАНИЧЕСКОЕ ЯДОВИТОЕ, Н.У.К., жидкое
3282	СОЕДИНЕНИЕ МЕТАЛЛООРГАНИЧЕСКОЕ ЯДОВИТОЕ, Н.У.К., жидкое	6.1	T3	II	6.1	274 562	LQ17	P001 IBC02		MP15	T11	TP2 TP27	L4BH	TU15 TE1 TE15			CW13 CW28 CW31	60	630	-	При перевозке груза в стеклянной таре: "Спускать с горки осторожно"	3282	СОЕДИНЕНИЕ МЕТАЛЛООРГАНИЧЕСКОЕ ЯДОВИТОЕ, Н.У.К., жидкое
3282	СОЕДИНЕНИЕ МЕТАЛЛООРГАНИЧЕСКОЕ ЯДОВИТОЕ, Н.У.К., жидкое	6.1	T3	III	6.1	274 562	LQ19	P001 IBC03 LP01 R001		MP15	T7	TP1 TP28	L4BH	TU15 TE1 TE15			CW13 CW28 CW31	60	630	-	При перевозке груза в стеклянной таре: "Спускать с горки осторожно"	3282	СОЕДИНЕНИЕ МЕТАЛЛООРГАНИЧЕСКОЕ ЯДОВИТОЕ, Н.У.К., жидкое
3282	СОЕДИНЕНИЕ МЕТАЛЛООРГАНИЧЕСКОЕ ЯДОВИТОЕ, Н.У.К., твердое	6.1	T3	I	6.1	274 562	LQ0	P002 IBC07		MP18	T14	TP2 TP9 TP27	S10AH L10CH	TU14 TU15 TE1 TE21	W10 W12		CW13 CW28 CW31	66	630	1-1*-1-1	-	3282	СОЕДИНЕНИЕ МЕТАЛЛООРГАНИЧЕСКОЕ ЯДОВИТОЕ, Н.У.К., твердое

3282	СОЕДИНЕНИЕ МЕТАЛЛООРГАНИЧЕСКОЕ ЯДОВИТОЕ, Н.У.К., твердое	6.1	T3	II	6.1	274 562	LQ18	P002 IBC08	B4	MP10	T11	TP2 TP27	SGAH L4BH	TU15 TE1 TE15	W11		CW13 CW28 CW31	60	630	-	При перевозке груза в стеклянной таре: "Спускать с горки осторожно"	3282	СОЕДИНЕНИЕ МЕТАЛЛООРГАНИЧЕСКОЕ ЯДОВИТОЕ, Н.У.К., твердое
3282	СОЕДИНЕНИЕ МЕТАЛЛООРГАНИЧЕСКОЕ ЯДОВИТОЕ, Н.У.К., твердое	6.1	T3	III	6.1	274 562	LQ9	P002 IBC08 LP02 R001	B3	MP10	T7	TP1 TP28	SGAH L4BH	TU15 TE1 TE15		VW9	CW13 CW28 CW31	60	630	-	При перевозке груза в стеклянной таре: "Спускать с горки осторожно"	3282	СОЕДИНЕНИЕ МЕТАЛЛООРГАНИЧЕСКОЕ ЯДОВИТОЕ, Н.У.К., твердое
3283	СЕЛЕНА СОЕДИНЕНИЕ, Н.У.К.	6.1	T5	I	6.1	274 563	LQ0	P002 IBC07		MP18	T14	TP2 TP9 TP27	S10AH L10CH	TU14 TU15 TE1 TE21	W10 W12		CW13 CW28 CW31	66	630	1-1*-1-1	-	3283	СЕЛЕНА СОЕДИНЕНИЕ, Н.У.К.
3283	СЕЛЕНА СОЕДИНЕНИЕ, Н.У.К.	6.1	T5	II	6.1	274 563	LQ18	P002 IBC08	B4	MP10	T11	TP2 TP27	SGAH L4BH	TU15 TE1 TE15	W12		CW13 CW28 CW31	60	630	-	При перевозке груза в стеклянной таре: "Спускать с горки осторожно"	3283	СЕЛЕНА СОЕДИНЕНИЕ, Н.У.К.
3283	СЕЛЕНА СОЕДИНЕНИЕ, Н.У.К.	6.1	T5	III	6.1	274 563	LQ9	P002 IBC08 LP02 R001	B3	MP10	T7	TP1 TP28	SGAH L4BH	TU15 TE1 TE15	W12	VW9	CW13 CW28 CW31	60	630	-	При перевозке груза в стеклянной таре: "Спускать с горки осторожно"	3283	СЕЛЕНА СОЕДИНЕНИЕ, Н.У.К.
3284	ТЕЛЛУРА СОЕДИНЕНИЕ, Н.У.К.	6.1	T5	I	6.1	274	LQ0	P002 IBC07		MP18	T14	TP2 TP9 TP27	S10AH L10CH	TU14 TU15 TE1 TE21	W10 W12		CW13 CW28 CW31	66	630	-	При перевозке груза в стеклянной таре: "Спускать с горки осторожно"	3284	ТЕЛЛУРА СОЕДИНЕНИЕ, Н.У.К.
3284	ТЕЛЛУРА СОЕДИНЕНИЕ, Н.У.К.	6.1	T5	II	6.1	274	LQ18	P002 IBC08	B4	MP10	T11	TP2 TP27	SGAH L4BH	TU15 TE1 TE15	W11		CW13 CW28 CW31	60	630	-	При перевозке груза в стеклянной таре: "Спускать с горки осторожно"	3284	ТЕЛЛУРА СОЕДИНЕНИЕ, Н.У.К.
3284	ТЕЛЛУРА СОЕДИНЕНИЕ, Н.У.К.	6.1	T5	III	6.1	274	LQ9	P002 IBC08 LP02 R001	B3	MP10	T7	TP1 TP28	SGAH L4BH	TU15 TE1 TE15		VW9	CW13 CW28 CW31	60	630	-	При перевозке груза в стеклянной таре: "Спускать с горки осторожно"	3284	ТЕЛЛУРА СОЕДИНЕНИЕ, Н.У.К.

3285	ВАНАДИЯ СОЕДИНЕНИЕ, Н.У.К.	6.1	T5	I	6.1	274 564	LQ0	P002 IBC07		MP18	T14	TP2 TP9 TP27	S10AH L10CH	TU14 TU15 TE1 TE21	W10 W12		CW13 CW28 CW31	66	630	-	При перевозке груза в стеклянной таре: "Спускать с горки осторожно"	3285	ВАНАДИЯ СОЕДИНЕНИЕ, Н.У.К.
3285	ВАНАДИЯ СОЕДИНЕНИЕ, Н.У.К.	6.1	T5	II	6.1	274 564	LQ18	P002 IBC08	B4	MP10	T11	TP2 TP27	SGAH L4BH	TU15 TE1 TE15	W11		CW13 CW28 CW31	60	630	-	При перевозке груза в стеклянной таре: "Спускать с горки осторожно"	3285	ВАНАДИЯ СОЕДИНЕНИЕ, Н.У.К.
3285	ВАНАДИЯ СОЕДИНЕНИЕ, Н.У.К.	6.1	T5	III	6.1	274 564	LQ9	P002 IBC08 LP02 R001	B3	MP10	T7	TP1 TP28	SGAH L4BH	TU15 TE1 TE15		VW9	CW13 CW28 CW31	60	630	-	При перевозке груза в стеклянной таре: "Спускать с горки осторожно"	3285	ВАНАДИЯ СОЕДИНЕНИЕ, Н.У.К.
3286	ЖИДКОСТЬ ЛЕГКОВОСПЛАМЕНЯЮЩАЯСЯ ЯДОВИТАЯ КОРРОЗИОННАЯ, Н.У.К.	3	FTC	I	3+6.1+8	274	LQ0	P001		MP7 MP17	T14	TP2 TP9 TP13 TP27	L10CH	TU14 TU15 TE1 TE21			CW13 CW28	368	636	3/1-1*-1-1 0-0-1-0	Спускать с горки осторожно -	3286	ЖИДКОСТЬ ЛЕГКОВОСПЛАМЕНЯЮЩАЯСЯ ЯДОВИТАЯ КОРРОЗИОННАЯ, Н.У.К.
3286	ЖИДКОСТЬ ЛЕГКОВОСПЛАМЕНЯЮЩАЯСЯ ЯДОВИТАЯ КОРРОЗИОННАЯ, Н.У.К.	3	FTC	II	3+6.1+8	274	LQ0	P001 IBC02		MP19	T11	TP2 TP13 TP27	L4BH	TU15 TE1 TE15			CW13 CW28	368	636	3/1-1*-1-1 0-0-1-0	Спускать с горки осторожно -	3286	ЖИДКОСТЬ ЛЕГКОВОСПЛАМЕНЯЮЩАЯСЯ ЯДОВИТАЯ КОРРОЗИОННАЯ, Н.У.К.
3287	ЖИДКОСТЬ ЯДОВИТАЯ НЕОРГАНИЧЕСКАЯ, Н.У.К.	6.1	T4	I	6.1	274	LQ0	P001		MP8 MP17	T14	TP2 TP9 TP13 TP27	L10CH	TU14 TU15 TE1 TE21			CW13 CW28 CW31	66	630	1-1*-1-1	-	3287	ЖИДКОСТЬ ЯДОВИТАЯ НЕОРГАНИЧЕСКАЯ, Н.У.К.
3287	ЖИДКОСТЬ ЯДОВИТАЯ НЕОРГАНИЧЕСКАЯ, Н.У.К.	6.1	T4	II	6.1	274	LQ17	P001 IBC02		MP15	T11	TP2 TP27	L4BH	TU15 TE1 TE15			CW13 CW28 CW31	60	630	-	При перевозке груза в стеклянной таре: "Спускать с горки осторожно"	3287	ЖИДКОСТЬ ЯДОВИТАЯ НЕОРГАНИЧЕСКАЯ, Н.У.К.
3287	ЖИДКОСТЬ ЯДОВИТАЯ НЕОРГАНИЧЕСКАЯ, Н.У.К.	6.1	T4	III	6.1	274	LQ19	P001 IBC03 LP01 R001		MP15	T7	TP1 TP28	L4BH	TU15 TE1 TE15			CW13 CW28 CW31	60	630	-	При перевозке груза в стеклянной таре: "Спускать с горки осторожно"	3287	ЖИДКОСТЬ ЯДОВИТАЯ НЕОРГАНИЧЕСКАЯ, Н.У.К.
3288	ВЕЩЕСТВО ТВЕРДОЕ ЯДОВИТОЕ НЕОРГАНИЧЕСКОЕ, Н.У.К.	6.1	T5	I	6.1	274	LQ0	P002 IBC05		MP18			S10AH L10CH	TU14 TU15 TE1 TE21			CW13 CW28 CW31	66	630	1-1*-1-1	-	3288	ВЕЩЕСТВО ТВЕРДОЕ ЯДОВИТОЕ НЕОРГАНИЧЕСКОЕ, Н.У.К.

3288	ВЕЩЕСТВО ТВЕРДОЕ ЯДОВИТОЕ НЕОРГАНИЧЕСКОЕ, Н.У.К.	6.1	T5	II	6.1	274	LQ18	P002 IBC08	B4	MP10			SGAH L4BH	TU15 TE1 TE15	W11		CW13 CW28 CW31	60	630	-	При перевозке груза в стеклянной таре: "Спускать с горки осторожно"	3288	ВЕЩЕСТВО ТВЕРДОЕ ЯДОВИТОЕ НЕОРГАНИЧЕСКОЕ, Н.У.К.
3288	ВЕЩЕСТВО ТВЕРДОЕ ЯДОВИТОЕ НЕОРГАНИЧЕСКОЕ, Н.У.К.	6.1	T5	III	6.1	274	LQ9	P002 IBC08 LP02 R001	B3	MP10			SGAH L4BH	TU15 TE1 TE15		VW9	CW13 CW28 CW31	60	630	-	При перевозке груза в стеклянной таре: "Спускать с горки осторожно"	3288	ВЕЩЕСТВО ТВЕРДОЕ ЯДОВИТОЕ НЕОРГАНИЧЕСКОЕ, Н.У.К.
3289	ЖИДКОСТЬ ЯДОВИТАЯ КОРРОЗИОННАЯ НЕОРГАНИЧЕСКАЯ, Н.У.К.	6.1	TC3	I	6.1+8	274	LQ0	P001		MP8 MP17	T14	TP2 TP9 TP13 TP27	L10CH	TU14 TU15 TE1 TE21			CW13 CW28 CW31	668	833	1-1*-1-1	-	3289	ЖИДКОСТЬ ЯДОВИТАЯ КОРРОЗИОННАЯ НЕОРГАНИЧЕСКАЯ, Н.У.К.
3289	ЖИДКОСТЬ ЯДОВИТАЯ КОРРОЗИОННАЯ НЕОРГАНИЧЕСКАЯ, Н.У.К.	6.1	TC3	II	6.1+8	274	LQ17	P001 IBC02		MP15	T11	TP2 TP27	L4BH	TU15 TE1 TE15			CW13 CW28 CW31	68	833	-	-	3289	ЖИДКОСТЬ ЯДОВИТАЯ КОРРОЗИОННАЯ НЕОРГАНИЧЕСКАЯ, Н.У.К.
3290	ВЕЩЕСТВО ТВЕРДОЕ ЯДОВИТОЕ КОРРОЗИОННОЕ НЕОРГАНИЧЕСКОЕ, Н.У.К.	6.1	TC4	I	6.1+8	274	LQ0	P002 IBC05		MP18			S10AH L10CH	TU15 TE1			CW13 CW28 CW31	668	832	1-1*-1-1	-	3290	ВЕЩЕСТВО ТВЕРДОЕ ЯДОВИТОЕ КОРРОЗИОННОЕ НЕОРГАНИЧЕСКОЕ, Н.У.К.
3290	ВЕЩЕСТВО ТВЕРДОЕ ЯДОВИТОЕ КОРРОЗИОННОЕ НЕОРГАНИЧЕСКОЕ, Н.У.К.	6.1	TC4	II	6.1+8	274	LQ18	P002 IBC06		MP10			SGAH L4BH	TU15 TE1 TE15	W11 W12		CW13 CW28 CW31	68	832	-	-	3290	ВЕЩЕСТВО ТВЕРДОЕ ЯДОВИТОЕ КОРРОЗИОННОЕ НЕОРГАНИЧЕСКОЕ, Н.У.К.
3291	ОТХОДЫ БОЛЬНИЧНОГО ПРОИСХОЖДЕНИЯ, РАЗНЫЕ, Н.У.К., или (БИО)МЕДИЦИНСКИЕ ОТХОДЫ, Н.У.К., или МЕДИЦИНСКИЕ ОТХОДЫ, ПОДПАДАЮЩИЕ ПОД ДЕЙСТВИЕ СООТВЕТСТВУЮЩИХ ПРАВИЛ, Н.У.К.	6.2	I3	II	6.2	565 634	LQ0	P621 IBC620 LP621		MP6					W9	VW11	CW13 CW18 CW28	606	623	-	-	3291	ОТХОДЫ БОЛЬНИЧНОГО ПРОИСХОЖДЕНИЯ, РАЗНЫЕ, Н.У.К., или (БИО)МЕДИЦИНСКИЕ ОТХОДЫ, Н.У.К., или МЕДИЦИНСКИЕ ОТХОДЫ, ПОДПАДАЮЩИЕ ПОД ДЕЙСТВИЕ СООТВЕТСТВУЮЩИХ ПРАВИЛ, Н.У.К.
3292	БАТАРЕИ НАТРИЙСОДЕРЖАЩИЕ или ЭЛЕМЕНТЫ НАТРИЙСОДЕРЖАЩИЕ	4.3	W3	II	4.3	239 295	LQ0	P408							W1		CW23	423				3292	БАТАРЕИ НАТРИЙСОДЕРЖАЩИЕ или ЭЛЕМЕНТЫ НАТРИЙСОДЕРЖАЩИЕ
3293	ГИДРАЗИНА ВОДНЫЙ РАСТВОР с массовой долей гидразина не более 37%	6.1	T4	III	6.1	566	LQ19	P001 IBC03 LP01 R001		MP15	T4	TP1	L4BH	TU15 TE1 TE15			CW13 CW28 CW31	60	622	-	При перевозке груза в стеклянной таре: "Спускать с горки осторожно"	3293	ГИДРАЗИНА ВОДНЫЙ РАСТВОР с массовой долей гидразина не более 37%
3294	ВОДОРОДА ЦИАНИДА СПИРТОВОЙ РАСТВОР, содержащий не более 45% цианида водорода	6.1	TF1	I	6.1+3	610	LQ0	P601 PR3		MP8 MP17	T14	TP2 TP13	L15DH(+)	TU14 TU15 TE1 TE21			CW13 CW28 CW31	663	602	0-0-1-0	Не спускать с горки	3294	ВОДОРОДА ЦИАНИДА СПИРТОВОЙ РАСТВОР, содержащий не более 45% цианида водорода
3295	УГЛЕВОДОРОДЫ ЖИДКИЕ, Н.У.К. (давление паров при 50°C более 175 кПа)	3	F1	I	3	274 640A	LQ3	P001		MP7 MP17	T11	TP1 TP8 TP9 TP28	L4BN					33	328	3/0-0-1-0 0-0-1-0	При перевозке груза в стеклянной таре: "Спускать с горки осторожно" -	3295	УГЛЕВОДОРОДЫ ЖИДКИЕ, Н.У.К. (давление паров при 50°C более 175 кПа)

3295	УГЛЕВОДОРОДЫ ЖИДКИЕ, Н.У.К. (давление паров при 50°C более 110 кПа, но не более 175 кПа)	3	F1	I	3	274 640B	LQ3	P001		MP7 MP17	T11	TP1 TP8 TP9 TP28	L1,5BN					33	328	3/0-0-1-0 0-0-1-0	При перевозке груза в стеклянной таре: "Спускать с горки осторожно" -	3295	УГЛЕВОДОРОДЫ ЖИДКИЕ, Н.У.К. (давление паров при 50°C более 110 кПа, но не более 175 кПа)
3295	УГЛЕВОДОРОДЫ ЖИДКИЕ, Н.У.К. (давление паров при 50°C более 110 кПа, но не более 175 кПа)	3	F1	II	3	274 640C	LQ4	P001		MP19	T7	TP1 TP8 TP28	L1,5BN					33	328	3/0-0-1-0 0-0-1-0	При перевозке груза в стеклянной таре: "Спускать с горки осторожно" -	3295	УГЛЕВОДОРОДЫ ЖИДКИЕ, Н.У.К. (давление паров при 50°C более 110 кПа, но не более 175 кПа)
3295	УГЛЕВОДОРОДЫ ЖИДКИЕ, Н.У.К. (давление паров при 50°C не более 110 кПа)	3	F1	II	3	274 640D	LQ4	P001 IBC02 R001		MP19	T7	TP1 TP8 TP28	LGBF					33	328	3/0-0-1-0 0-0-1-0	При перевозке груза в стеклянной таре: "Спускать с горки осторожно" -	3295	УГЛЕВОДОРОДЫ ЖИДКИЕ, Н.У.К. (давление паров при 50°C не более 110 кПа)
3295	УГЛЕВОДОРОДЫ ЖИДКИЕ, Н.У.К.	3	F1	III	3	274	LQ7	P001 IBC03 LP01 R001		MP19	T4	TP1 TP29	LGBF					30	328	3/0-0-1-0 0-0-1-0	При перевозке груза в стеклянной таре: "Спускать с горки осторожно" -	3295	УГЛЕВОДОРОДЫ ЖИДКИЕ, Н.У.К.
3296	ГЕПТАФТОРПРОПАН (ГАЗ РЕФРИЖЕРАТОРНЫЙ R 227)	2	2A		2.2(+13)		LQ1	P200		MP9	T50		PxBN(M)	TM6			CW9 CW10	20				3296	ГЕПТАФТОРПРОПАН (ГАЗ РЕФРИЖЕРАТОРНЫЙ R 227)
3297	ЭТИЛЕНА ОКСИДА И ХЛОРТЕТРАФТОРЭТАНА СМЕСЬ, содержащая не более 8,8% этилена оксида	2	2A		2.2(+13)		LQ1	P200		MP9	T50		PxBN(M)	TM6			CW9 CW10	20				3297	ЭТИЛЕНА ОКСИДА И ХЛОРТЕТРАФТОРЭТАНА СМЕСЬ, содержащая не более 8,8% этилена оксида
3298	ЭТИЛЕНА ОКСИДА И ПЕНТАФТОРЭТАНА СМЕСЬ, содержащая не более 7,9% этилена оксида	2	2A		2.2(+13)		LQ1	P200		MP9	T50		PxBN(M)	TM6			CW9 CW10	20				3298	ЭТИЛЕНА ОКСИДА И ПЕНТАФТОРЭТАНА СМЕСЬ, содержащая не более 7,9% этилена оксида
3299	ЭТИЛЕНА ОКСИДА И ТЕТРАФТОРЭТАНА СМЕСЬ, содержащая не более 5,6% этилена оксида	2	2A		2.2(+13)		LQ1	P200		MP9	T50		PxBN(M)	TM6			CW9 CW10	20				3299	ЭТИЛЕНА ОКСИДА И ТЕТРАФТОРЭТАНА СМЕСЬ, содержащая не более 5,6% этилена оксида
3300	ЭТИЛЕНА ОКСИДА И УГЛЕРОДА ДИОКСИДА СМЕСЬ, содержащая более 87% этилена оксида	2	2TF		2.3+2.1(+13)		LQ0	P200		MP9			PxBH(M)	TE1 TM6			CW9 CW10	263				3300	ЭТИЛЕНА ОКСИДА И УГЛЕРОДА ДИОКСИДА СМЕСЬ, содержащая более 87% этилена оксида
3301	ЖИДКОСТЬ КОРРОЗИОННАЯ САМОНАГРЕВАЮЩАЯСЯ, Н.У.К.	8	CS1	I	8+4.2	274	LQ20	P001		MP8 MP17			L10BH	TE1				884	827	3/0-0-1-0	При перевозке груза в стеклянной таре: "Спускать с горки осторожно"	3301	ЖИДКОСТЬ КОРРОЗИОННАЯ САМОНАГРЕВАЮЩАЯСЯ, Н.У.К.

3301	ЖИДКОСТЬ КОРРОЗИОННАЯ САМОНАГРЕВАЮЩАЯСЯ, Н.У.К.	8	CS1	II	8+4.2	274	LQ22	P001		MP15			L4BN					84	827	3/0-0-1-0	При перевозке груза в стеклянной таре: "Спускать с горки осторожно"	3301	ЖИДКОСТЬ КОРРОЗИОННАЯ САМОНАГРЕВАЮЩАЯСЯ, Н.У.К.
3302	2-ДИМЕТИЛАМИНОЭТИЛАКРИЛАТ	6.1	T1	II	6.1		LQ17	P001 IBC02		MP15	T7	TP2	L4BH	TU15 TE1 TE15			CW13 CW28 CW31	60	608	-	-	3302	2-ДИМЕТИЛАМИНОЭТИЛАКРИЛАТ
3303	ГАЗ СЖАТЫЙ ЯДОВИТЫЙ ОКИСЛЯЮЩИЙ, Н.У.К.	2	1TO		2.3+5.1(+13)	274	LQ0	P200		MP9			CxBH(M)	TU6 TE1 TU50			CW9 CW10	265				3303	ГАЗ СЖАТЫЙ ЯДОВИТЫЙ ОКИСЛЯЮЩИЙ, Н.У.К.
3304	ГАЗ СЖАТЫЙ ЯДОВИТЫЙ КОРРОЗИОННЫЙ, Н.У.К.	2	1TC		2.3+8(+13)	274	LQ0	P200		MP9			CxBH(M)	TU6 TE1 TU50			CW9 CW10	268				3304	ГАЗ СЖАТЫЙ ЯДОВИТЫЙ КОРРОЗИОННЫЙ, Н.У.К.
3305	ГАЗ СЖАТЫЙ ЯДОВИТЫЙ ВОСПЛАМЕНЯЮЩИЙСЯ КОРРОЗИОННЫЙ, Н.У.К.	2	1TFC		2.3+2.1+8(+13)	274	LQ0	P200		MP9			CxBH(M)	TU6 TE1 TU50			CW9 CW10	263				3305	ГАЗ СЖАТЫЙ ЯДОВИТЫЙ ВОСПЛАМЕНЯЮЩИЙСЯ КОРРОЗИОННЫЙ, Н.У.К.
3306	ГАЗ СЖАТЫЙ ЯДОВИТЫЙ ОКИСЛЯЮЩИЙ КОРРОЗИОННЫЙ, Н.У.К.	2	1TOC		2.3+5.1+8(+13)	274	LQ0	P200		MP9			CxBH(M)	TU6 TE1 TU50			CW9 CW10	265				3306	ГАЗ СЖАТЫЙ ЯДОВИТЫЙ ОКИСЛЯЮЩИЙ КОРРОЗИОННЫЙ, Н.У.К.
3307	ГАЗ СЖИЖЕННЫЙ ЯДОВИТЫЙ ОКИСЛЯЮЩИЙ, Н.У.К.	2	2TO		2.3+5.1(+13)	274	LQ0	P200		MP9			PxBH(M)	TU6 TE1 TM6			CW9 CW10	265				3307	ГАЗ СЖИЖЕННЫЙ ЯДОВИТЫЙ ОКИСЛЯЮЩИЙ, Н.У.К.
3308	ГАЗ СЖИЖЕННЫЙ ЯДОВИТЫЙ КОРРОЗИОННЫЙ, Н.У.К.	2	2TC		2.3+8(+13)	274	LQ0	P200		MP9			PxBH(M)	TU6 TE1 TM6			CW9 CW10	268				3308	ГАЗ СЖИЖЕННЫЙ ЯДОВИТЫЙ КОРРОЗИОННЫЙ, Н.У.К.
3309	ГАЗ СЖИЖЕННЫЙ ЯДОВИТЫЙ ВОСПЛАМЕНЯЮЩИЙСЯ КОРРОЗИОННЫЙ, Н.У.К.	2	2TFC		2.3+2.1+8(+13)	274	LQ0	P200		MP9			PxBH(M)	TU6 TE1 TM6			CW9 CW10	263				3309	ГАЗ СЖИЖЕННЫЙ ЯДОВИТЫЙ ВОСПЛАМЕНЯЮЩИЙСЯ КОРРОЗИОННЫЙ, Н.У.К.
3310	ГАЗ СЖИЖЕННЫЙ ЯДОВИТЫЙ ОКИСЛЯЮЩИЙ КОРРОЗИОННЫЙ, Н.У.К.	2	2TOC		2.3+5.1+8(+13)	274	LQ0	P200		MP9			PxBH(M)	TU6 TE1 TM6			CW9 CW10	265				3310	ГАЗ СЖИЖЕННЫЙ ЯДОВИТЫЙ ОКИСЛЯЮЩИЙ КОРРОЗИОННЫЙ, Н.У.К.
3311	ГАЗ ОХЛАЖДЕННЫЙ ЖИДКИЙ ОКИСЛЯЮЩИЙ, Н.У.К.	2	3O		2.2+5.1(+13)	274	LQ0	P203		MP9	T75	TP22	RxBN	TU7 TU19 TM6	W5		CW9 CW11 CW30	225				3311	ГАЗ ОХЛАЖДЕННЫЙ ЖИДКИЙ ОКИСЛЯЮЩИЙ, Н.У.К.
3312	ГАЗ ОХЛАЖДЕННЫЙ ЖИДКИЙ ЛЕГКОВОСПЛАМЕНЯЮЩИЙСЯ, Н.У.К.	2	3F		2.1(+13)	274	LQ0	P203		MP9	T75		RxBN	TU18 TM6	W5		CW9 CW11 CW30	223				3312	ГАЗ ОХЛАЖДЕННЫЙ ЖИДКИЙ ЛЕГКОВОСПЛАМЕНЯЮЩИЙСЯ, Н.У.К.
3313	ПИГМЕНТЫ ОРГАНИЧЕСКИЕ САМОНАГРЕВАЮЩИЕСЯ	4.2	S2	II	4.2		LQ0	P002 IBC08	B4	MP14			SGAV		W1			40				3313	ПИГМЕНТЫ ОРГАНИЧЕСКИЕ САМОНАГРЕВАЮЩИЕСЯ
3313	ПИГМЕНТЫ ОРГАНИЧЕСКИЕ САМОНАГРЕВАЮЩИЕСЯ	4.2	S2	III	4.2		LQ0	P002 IBC08 LP02 R001	B3	MP14			SGAV		W1			40				3313	ПИГМЕНТЫ ОРГАНИЧЕСКИЕ САМОНАГРЕВАЮЩИЕСЯ
3314	СОЕДИНЕНИЕ ПЛАСТИЧНОЕ ФОРМОВОЧНОЕ в виде тестообразной массы, в форме листа или полученное путем экструзии жгута, выделяющее легковоспламеняющиеся пары	9	M3	III	нет	207 633	LQ27	P002 IBC08 R001	PP14 B3 B6	MP10					W1	VW3	CW31	90				3314	СОЕДИНЕНИЕ ПЛАСТИЧНОЕ ФОРМОВОЧНОЕ в виде тестообразной массы, в форме листа или полученное путем экструзии жгута, выделяющее легковоспламеняющиеся пары
3315	ОБРАЗЕЦ ХИМИЧЕСКИЙ ЯДОВИТЫЙ, жидкий или твердый	6.1	T8	I	6.1	250	LQ0	P099		MP8 MP17							CW13 CW28 CW31	66				3315	ОБРАЗЕЦ ХИМИЧЕСКИЙ ЯДОВИТЫЙ, жидкий или твердый
3316	КОМПЛЕКТ ХИМИЧЕСКИХ ВЕЩЕСТВ или КОМПЛЕКТ ПЕРВОЙ ПОМОЩИ	9	M11	II	9	251	LQ0	P901							W1			90				3316	КОМПЛЕКТ ХИМИЧЕСКИХ ВЕЩЕСТВ или КОМПЛЕКТ ПЕРВОЙ ПОМОЩИ
3316	КОМПЛЕКТ ХИМИЧЕСКИХ ВЕЩЕСТВ или КОМПЛЕКТ ПЕРВОЙ ПОМОЩИ	9	M11	III	9	251	LQ0	P901							W1			90				3316	КОМПЛЕКТ ХИМИЧЕСКИХ ВЕЩЕСТВ или КОМПЛЕКТ ПЕРВОЙ ПОМОЩИ

3317	2-АМИНО-4,6-ДИНИТРОФЕНОЛ УВЛАЖНЕННЫЙ с массовой долей воды не менее 20%	4.1	D	I	4.1		LQ0	P406	PP26	MP2					W1			40				3317	2-АМИНО-4,6-ДИНИТРОФЕНОЛ УВЛАЖНЕННЫЙ с массовой долей воды не менее 20%
3318	АММИАКА РАСТВОР в воде с относительной плотностью менее 0,880 при температуре 15°C, содержащий более 50% аммиака	2	4TC		2.3+8(+13)	23	LQ0	P200		MP9	T50		PxBH(M)	TE1 TM6			CW9 CW10	268				3318	АММИАКА РАСТВОР в воде с относительной плотностью менее 0,880 при температуре 15°C, содержащий более 50% аммиака
3319	НИТРОГЛИЦЕРИНА СМЕСЬ ДЕСЕНСИБИЛИЗИРОВАННАЯ ТВЕРДАЯ, Н.У.К., с массовой долей нитроглицерина более 2%, но не более 10%	4.1	D	II	4.1	272 274	LQ0	P099 IBC99		MP2					W1			40				3319	НИТРОГЛИЦЕРИНА СМЕСЬ ДЕСЕНСИБИЛИЗИРОВАННАЯ ТВЕРДАЯ, Н.У.К., с массовой долей нитроглицерина более 2%, но не более 10%
3320	НАТРИЯ БОРГИДРИДА И НАТРИЯ ГИДРОКСИДА РАСТВОР с массовой долей боргидрида натрия не более 12% и массовой долей гидроксида натрия не более 40%	8	C5	II	8		LQ22	P001 IBC02		MP15	T7	TP2	L4BN					80				3320	НАТРИЯ БОРГИДРИДА И НАТРИЯ ГИДРОКСИДА РАСТВОР с массовой долей боргидрида натрия не более 12% и массовой долей гидроксида натрия не более 40%
3320	НАТРИЯ БОРГИДРИДА И НАТРИЯ ГИДРОКСИДА РАСТВОР с массовой долей боргидрида натрия не более 12% и массовой долей гидроксида натрия не более 40%	8	C5	III	8		LQ19	P001 IBC03 LP01 R001		MP15	T4	TP2	L4BN					80				3320	НАТРИЯ БОРГИДРИДА И НАТРИЯ ГИДРОКСИДА РАСТВОР с массовой долей боргидрида натрия не более 12% и массовой долей гидроксида натрия не более 40%
3321	МАТЕРИАЛ РАДИОАКТИВНЫЙ С НИЗКОЙ УДЕЛЬНОЙ АКТИВНОСТЬЮ (НУА-II), неделящийся или делящийся освобожденный	7			7X	172	LQ0	См. 2.2.7 и 4.1.9	См. 4.1.9.1.3		T5	TP4	L2,65CN(+) S2,65AN(+)	TU36 TT7 TM7			CW33	70				3321	МАТЕРИАЛ РАДИОАКТИВНЫЙ С НИЗКОЙ УДЕЛЬНОЙ АКТИВНОСТЬЮ (НУА-II), неделящийся или делящийся освобожденный
3322	МАТЕРИАЛ РАДИОАКТИВНЫЙ С НИЗКОЙ УДЕЛЬНОЙ АКТИВНОСТЬЮ (НУА-III), неделящийся или делящийся-освобожденный	7			7X	172	LQ0	См. 2.2.7 и 4.1.9	См. 4.1.9.1.3		T5	TP4	L2,65CN(+) S2,65AN(+)	TU36 TT7 TM7			CW33	70				3322	МАТЕРИАЛ РАДИОАКТИВНЫЙ С НИЗКОЙ УДЕЛЬНОЙ АКТИВНОСТЬЮ (НУА-III), неделящийся или делящийся-освобожденный
3323	МАТЕРИАЛ РАДИОАКТИВНЫЙ, неделящийся или делящийся-освобожденный, УПАКОВКА ТИПА C	7			7X	172	LQ0	См. 2.2.7 и 4.1.9	См. 4.1.9.1.3								CW33	70				3323	МАТЕРИАЛ РАДИОАКТИВНЫЙ, неделящийся или делящийся-освобожденный, УПАКОВКА ТИПА C
3324	МАТЕРИАЛ РАДИОАКТИВНЫЙ С НИЗКОЙ УДЕЛЬНОЙ АКТИВНОСТЬЮ (НУА-II), ДЕЛЯЩИЙСЯ	7			7X+7E	172	LQ0	См. 2.2.7 и 4.1.9	См. 4.1.9.1.3								CW33	70				3324	МАТЕРИАЛ РАДИОАКТИВНЫЙ С НИЗКОЙ УДЕЛЬНОЙ АКТИВНОСТЬЮ (НУА-II), ДЕЛЯЩИЙСЯ
3325	МАТЕРИАЛ РАДИОАКТИВНЫЙ С НИЗКОЙ УДЕЛЬНОЙ АКТИВНОСТЬЮ (НУА-III), ДЕЛЯЩИЙСЯ	7			7X+7E	172	LQ0	См. 2.2.7 и 4.1.9	См. 4.1.9.1.3								CW33	70				3325	МАТЕРИАЛ РАДИОАКТИВНЫЙ С НИЗКОЙ УДЕЛЬНОЙ АКТИВНОСТЬЮ (НУА-III), ДЕЛЯЩИЙСЯ
3326	МАТЕРИАЛ РАДИОАКТИВНЫЙ, ОБЪЕКТЫ С ПОВЕРХНОСТНЫМ РАДИОАКТИВНЫМ ЗАГРЯЗНЕНИЕМ (ОПРЗ-I или ОПРЗ-II), ДЕЛЯЩИЙСЯ	7			7X+7E	172	LQ0	См. 2.2.7 и 4.1.9	См. 4.1.9.1.3								CW33	70				3326	МАТЕРИАЛ РАДИОАКТИВНЫЙ, ОБЪЕКТЫ С ПОВЕРХНОСТНЫМ РАДИОАКТИВНЫМ ЗАГРЯЗНЕНИЕМ (ОПРЗ-I или ОПРЗ-II), ДЕЛЯЩИЙСЯ
3327	МАТЕРИАЛ РАДИОАКТИВНЫЙ, ДЕЛЯЩИЙСЯ, УПАКОВКА ТИПА A, не особого вида	7			7X+7E	172	LQ0	См. 2.2.7 и 4.1.9	См. 4.1.9.1.3								CW33	70				3327	МАТЕРИАЛ РАДИОАКТИВНЫЙ, ДЕЛЯЩИЙСЯ, УПАКОВКА ТИПА A, не особого вида
3328	МАТЕРИАЛ РАДИОАКТИВНЫЙ, ДЕЛЯЩИЙСЯ, УПАКОВКА ТИПА B(U)	7			7X+7E	172	LQ0	См. 2.2.7 и 4.1.9	См. 4.1.9.1.3								CW33	70				3328	МАТЕРИАЛ РАДИОАКТИВНЫЙ, ДЕЛЯЩИЙСЯ, УПАКОВКА ТИПА B(U)
3329	МАТЕРИАЛ РАДИОАКТИВНЫЙ, ДЕЛЯЩИЙСЯ, УПАКОВКА ТИПА B(M)	7			7X+7E	172	LQ0	См. 2.2.7 и 4.1.9	См. 4.1.9.1.3								CW33	70				3329	МАТЕРИАЛ РАДИОАКТИВНЫЙ, ДЕЛЯЩИЙСЯ, УПАКОВКА ТИПА B(M)
3330	МАТЕРИАЛ РАДИОАКТИВНЫЙ, ДЕЛЯЩИЙСЯ, УПАКОВКА ТИПА C	7			7X+7E	172	LQ0	См. 2.2.7 и 4.1.9	См. 4.1.9.1.3								CW33	70				3330	МАТЕРИАЛ РАДИОАКТИВНЫЙ, ДЕЛЯЩИЙСЯ, УПАКОВКА ТИПА C

3331	МАТЕРИАЛ РАДИОАКТИВНЫЙ, ДЕЛЯЩИЙСЯ, ТРАНСПОРТИРУЕМЫЙ В СПЕЦИАЛЬНЫХ УСЛОВИЯХ	7			7X+7E	172	LQ0	См. 2.2.7 и 4.1.9	См. 4.1.9.1.3								CW33	70				3331	МАТЕРИАЛ РАДИОАКТИВНЫЙ, ДЕЛЯЩИЙСЯ, ТРАНСПОРТИРУЕМЫЙ В СПЕЦИАЛЬНЫХ УСЛОВИЯХ
3332	МАТЕРИАЛ РАДИОАКТИВНЫЙ, неделящийся или делящийся-освобожденный, УПАКОВКА ТИПА А, ОСОБОГО ВИДА	7			7X	172	LQ0	См. 2.2.7 и 4.1.9	См. 4.1.9.1.3								CW33	70				3332	МАТЕРИАЛ РАДИОАКТИВНЫЙ, неделящийся или делящийся-освобожденный, УПАКОВКА ТИПА А, ОСОБОГО ВИДА
3333	МАТЕРИАЛ РАДИОАКТИВНЫЙ, ДЕЛЯЩИЙСЯ, УПАКОВКА ТИПА А, ОСОБОГО ВИДА	7			7X+7E	172	LQ0	См. 2.2.7 и 4.1.9	См. 4.1.9.1.3								CW33	70				3333	МАТЕРИАЛ РАДИОАКТИВНЫЙ, ДЕЛЯЩИЙСЯ, УПАКОВКА ТИПА А, ОСОБОГО ВИДА
3334	Жидкость, перевозка которой по воздуху регулируется правилами первозок воздушного транспорта, н.у.к.	9	M11	Не подпадает под действие Прил.2 к СМГС									Не подпадает под действие Прил.2 к СМГС									3334	Жидкость, перевозка которой по воздуху регулируется правилами перевозок воздушного транспорта, н.у.к.
3335	Вещество твердое, перевозка которого по воздуху регулируется правилами перевозок воздушного транспорта, н.у.к.	9	M11	Не подпадает под действие Прил.2 к СМГС									Не подпадает под действие Прил.2 к СМГС									3335	Вещество твердое, перевозка которого по воздуху регулируется правилами, н.у.к.
3336	МЕРКАПТАНЫ ЖИДКИЕ ЛЕГКОВОСПЛАМЕНЯЮЩИЕСЯ, Н.У.К., или МЕРКАПТАНОВ СМЕСЬ ЖИДКАЯ ЛЕГКОВОСПЛАМЕНЯЮЩАЯСЯ, Н.У.К.	3	F1	I	3	274	LQ3	P001		MP7 MP17	T11	TP2	L1,5BN					33				3336	МЕРКАПТАНЫ ЖИДКИЕ ЛЕГКОВОСПЛАМЕНЯЮЩИЕСЯ, Н.У.К., или МЕРКАПТАНОВ СМЕСЬ ЖИДКАЯ ЛЕГКОВОСПЛАМЕНЯЮЩАЯСЯ, Н.У.К.
3336	МЕРКАПТАНЫ ЖИДКИЕ ЛЕГКОВОСПЛАМЕНЯЮЩИЕСЯ, Н.У.К., или МЕРКАПТАНОВ СМЕСЬ ЖИДКАЯ ЛЕГКОВОСПЛАМЕНЯЮЩАЯСЯ, Н.У.К. (давление паров при 50°C более 110 кПа, но не более 175 кПа)	3	F1	II	3	274 640C	LQ4	P001		MP19	T7	TP1 TP8 TP28	L1,5BN					33				3336	МЕРКАПТАНЫ ЖИДКИЕ ЛЕГКОВОСПЛАМЕНЯЮЩИЕСЯ, Н.У.К., или МЕРКАПТАНОВ СМЕСЬ ЖИДКАЯ ЛЕГКОВОСПЛАМЕНЯЮЩАЯСЯ, Н.У.К. (давление паров при 50°C более 110 кПа, но не более 175 кПа)
3336	МЕРКАПТАНЫ ЖИДКИЕ ЛЕГКОВОСПЛАМЕНЯЮЩИЕСЯ, Н.У.К., или МЕРКАПТАНОВ СМЕСЬ ЖИДКАЯ ЛЕГКОВОСПЛАМЕНЯЮЩАЯСЯ, Н.У.К. (давление паров при 50°C не более 110 кПа)	3	F1	II	3	274 640D	LQ4	P001 IBC02 R001		MP19	T7	TP1 TP8 TP28	LGBF					33				3336	МЕРКАПТАНЫ ЖИДКИЕ ЛЕГКОВОСПЛАМЕНЯЮЩИЕСЯ, Н.У.К., или МЕРКАПТАНОВ СМЕСЬ ЖИДКАЯ ЛЕГКОВОСПЛАМЕНЯЮЩАЯСЯ, Н.У.К. (давление паров при 50°C не более 110 кПа)
3336	МЕРКАПТАНЫ ЖИДКИЕ ЛЕГКОВОСПЛАМЕНЯЮЩИЕСЯ, Н.У.К., или МЕРКАПТАНОВ СМЕСЬ ЖИДКАЯ ЛЕГКОВОСПЛАМЕНЯЮЩАЯСЯ, Н.У.К.	3	F1	III	3	274	LQ7	P001 IBC03 LP01 R001		MP19	T4	TP1 TP29	LGBF					30				3336	МЕРКАПТАНЫ ЖИДКИЕ ЛЕГКОВОСПЛАМЕНЯЮЩИЕСЯ, Н.У.К., или МЕРКАПТАНОВ СМЕСЬ ЖИДКАЯ ЛЕГКОВОСПЛАМЕНЯЮЩАЯСЯ, Н.У.К.
3337	ГАЗ РЕФРИЖЕРАТОРНЫЙ R 404A (Пентафторэтана, 1,1,1-трифторэтана и 1,1,1,2-тетрафторэтана зеотропная смесь с приблизительно 44% пентафторэтана и 52% 1,1,1-трифторэтана)	2	2A		2.2(+13)		LQ1	P200		MP9	T50		PxBN(M)	TM6			CW9 CW10	20				3337	ГАЗ РЕФРИЖЕРАТОРНЫЙ R 404A (Пентафторэтана, 1,1,1-трифторэтана и 1,1,1,2-тетрафторэтана зеотропная смесь с приблизительно 44% пентафторэтана и 52% 1,1,1-трифторэтана)
3338	ГАЗ РЕФРИЖЕРАТОРНЫЙ R 407A (Дифторметана, пентафторэтана и 1,1,1,2-тетрафторэтана зеотропная смесь с приблизительно 20% дифторметана и 40% пентафторэтана)	2	2A		2.2(+13)		LQ1	P200		MP9	T50		PxBN(M)	TM6			CW9 CW10	20				3338	ГАЗ РЕФРИЖЕРАТОРНЫЙ R 407A (Дифторметана, пентафторэтана и 1,1,1,2-тетрафторэтана зеотропная смесь с приблизительно 20% дифторметана и 40% пентафторэтана)

3339	ГАЗ РЕФРИЖЕРАТОРНЫЙ R 407B (Дифторметана, пентафторэтана и 1,1,1,2-тетрафторэтана зеотропная смесь с приблизительно 10% дифторметана и 70% пентафторэтана)	2	2A		2.2(+13)		LQ1	P200		MP9	T50		PxBN(M)	TM6			CW9 CW10	20				3339	ГАЗ РЕФРИЖЕРАТОРНЫЙ R 407B (Дифторметана, пентафторэтана и 1,1,1,2-тетрафторэтана зеотропная смесь с приблизительно 10% дифторметана и 70% пентафторэтана)
3340	ГАЗ РЕФРИЖЕРАТОРНЫЙ R 407C (Дифторметана, пентафторэтана и 1,1,1,2-тетрафторэтана зеотропная смесь с приблизительно 23% дифторметана и 25% пентафторэтана)	2	2A		2.2(+13)		LQ1	P200		MP9	T50		PxBN(M)	TM6			CW9 CW10	20				3340	ГАЗ РЕФРИЖЕРАТОРНЫЙ R 407C (Дифторметана, пентафторэтана и 1,1,1,2-тетрафторэтана зеотропная смесь с приблизительно 23% дифторметана и 25% пентафторэтана)
3341	ТИОМОЧЕВИНЫ ДИОКСИД	4.2	S2	II	4.2		LQ0	P002 IBC06		MP14			SGAV		W1 W12			40				3341	ТИОМОЧЕВИНЫ ДИОКСИД
3341	ТИОМОЧЕВИНЫ ДИОКСИД	4.2	S2	III	4.2		LQ0	P002 IBC08 LP02 R001	B3	MP14			SGAV		W1			40				3341	ТИОМОЧЕВИНЫ ДИОКСИД
3342	КСАНТОГЕНАТЫ	4.2	S2	II	4.2		LQ0	P002 IBC06		MP14			SGAV		W1 W12			40	612	-	-	3342	КСАНТОГЕНАТЫ
3342	КСАНТОГЕНАТЫ	4.2	S2	III	4.2		LQ0	P002 IBC08 LP02 R001	B3	MP14			SGAV		W1			40	612	-	-	3342	КСАНТОГЕНАТЫ
3343	НИТРОГЛИЦЕРИНА СМЕСЬ ДЕСЕНСИБИЛИЗИРОВАННАЯ ЖИДКАЯ ЛЕГКОВОСПЛАМЕНЯЮЩАЯСЯ, Н.У.К., с массовой долей нитроглицерина не более 30%	3	D		3	274 278	LQ0	P099		MP2								30/33				3343	НИТРОГЛИЦЕРИНА СМЕСЬ ДЕСЕНСИБИЛИЗИРОВАННАЯ ЖИДКАЯ ЛЕГКОВОСПЛАМЕНЯЮЩАЯСЯ, Н.У.К., с массовой долей нитроглицерина не более 30%
3344	ПЕНТАЭРИТРИТТЕТРАНИТРАТА СМЕСЬ ДЕСЕНСИБИЛИЗИРОВАННАЯ ТВЕРДАЯ, Н.У.К., с массовой долей ПЭТН более 10%, но не более 20%	4.1	D	II	4.1	272 274	LQ0	P099	PP80	MP2					W1			40				3344	ПЕНТАЭРИТРИТТЕТРАНИТРАТА СМЕСЬ ДЕСЕНСИБИЛИЗИРОВАННАЯ ТВЕРДАЯ, Н.У.К., с массовой долей ПЭТН более 10%, но не более 20%
3345	ПЕСТИЦИД — ПРОИЗВОДНЫЙ ФЕНОКСИУКСУСНОЙ КИСЛОТЫ ТВЕРДЫЙ ЯДОВИТЫЙ	6.1	T7	I	6.1	61	LQ0	P002 IBC07		MP18			S10AH L10CH	TU14 TU15 TE1 TE21	W10 W12		CW13 CW28 CW31 CW48 CW50	66				3345	ПЕСТИЦИД — ПРОИЗВОДНЫЙ ФЕНОКСИУКСУСНОЙ КИСЛОТЫ ТВЕРДЫЙ ЯДОВИТЫЙ
3345	ПЕСТИЦИД — ПРОИЗВОДНЫЙ ФЕНОКСИУКСУСНОЙ КИСЛОТЫ ТВЕРДЫЙ ЯДОВИТЫЙ	6.1	T7	II	6.1	61	LQ18	P002 IBC08	B4	MP10			SGAH L4BH	TU15 TE1 TE15	W11		CW13 CW28 CW31 CW48 CW50	60				3345	ПЕСТИЦИД — ПРОИЗВОДНЫЙ ФЕНОКСИУКСУСНОЙ КИСЛОТЫ ТВЕРДЫЙ ЯДОВИТЫЙ
3345	ПЕСТИЦИД — ПРОИЗВОДНЫЙ ФЕНОКСИУКСУСНОЙ КИСЛОТЫ ТВЕРДЫЙ ЯДОВИТЫЙ	6.1	T7	III	6.1	61	LQ9	P002 IBC08 LP02 R001	B3	MP10			SGAH L4BH	TU15 TE1 TE15		VW9	CW13 CW28 CW31 CW48 CW50	60				3345	ПЕСТИЦИД — ПРОИЗВОДНЫЙ ФЕНОКСИУКСУСНОЙ КИСЛОТЫ ТВЕРДЫЙ ЯДОВИТЫЙ
3346	ПЕСТИЦИД — ПРОИЗВОДНЫЙ ФЕНОКСИУКСУСНОЙ КИСЛОТЫ ЖИДКИЙ ЛЕГКОВОСПЛАМЕНЯЮЩИЙСЯ ЯДОВИТЫЙ с температурой вспышки менее 23°C	3	FT2	I	3+6.1	61	LQ3	P001		MP7 MP17	T14	TP2 TP9 TP13 TP27	L10CH	TU14 TU15 TE1 TE21			CW13 CW28 CW48 CW50	336				3346	ПЕСТИЦИД — ПРОИЗВОДНЫЙ ФЕНОКСИУКСУСНОЙ КИСЛОТЫ ЖИДКИЙ ЛЕГКОВОСПЛАМЕНЯЮЩИЙСЯ ЯДОВИТЫЙ с температурой вспышки менее 23°C

3346	ПЕСТИЦИД — ПРОИЗВОДНЫЙ ФЕНОКСИУКСУСНОЙ КИСЛОТЫ ЖИДКИЙ ЛЕГКОВОСПЛАМЕНЯЮЩИЙСЯ ЯДОВИТЫЙ с температурой вспышки менее 23°C	3	FT2	II	3+6.1	61	LQ4	P001 IBC02 R001		MP19	T11	TP2 TP13 TP27	L4BH	TU15 TE1 TE15			CW13 CW28 CW48 CW50	336				3346	ПЕСТИЦИД — ПРОИЗВОДНЫЙ ФЕНОКСИУКСУСНОЙ КИСЛОТЫ ЖИДКИЙ ЛЕГКОВОСПЛАМЕНЯЮЩИЙСЯ ЯДОВИТЫЙ с температурой вспышки менее 23°C
3347	ПЕСТИЦИД — ПРОИЗВОДНЫЙ ФЕНОКСИУКСУСНОЙ КИСЛОТЫ ЖИДКИЙ ЯДОВИТЫЙ ЛЕГКОВОСПЛАМЕНЯЮЩИЙСЯ с температурой вспышки не менее 23°C	6.1	TF2	I	6.1+3	61	LQ0	P001		MP8 MP17	T14	TP2 TP9 TP13 TP27	L10CH	TU14 TU15 TE1 TE21			CW13 CW28 CW31 CW48 CW50	663				3347	ПЕСТИЦИД — ПРОИЗВОДНЫЙ ФЕНОКСИУКСУСНОЙ КИСЛОТЫ ЖИДКИЙ ЯДОВИТЫЙ ЛЕГКОВОСПЛАМЕНЯЮЩИЙСЯ с температурой вспышки не менее 23°C
3347	ПЕСТИЦИД — ПРОИЗВОДНЫЙ ФЕНОКСИУКСУСНОЙ КИСЛОТЫ ЖИДКИЙ ЯДОВИТЫЙ ЛЕГКОВОСПЛАМЕНЯЮЩИЙСЯ с температурой вспышки не менее 23°C	6.1	TF2	II	6.1+3	61	LQ17	P001 IBC02		MP15	T11	TP2 TP13 TP27	L4BH	TU15 TE1 TE15			CW13 CW28 CW31 CW48 CW50	63				3347	ПЕСТИЦИД — ПРОИЗВОДНЫЙ ФЕНОКСИУКСУСНОЙ КИСЛОТЫ ЖИДКИЙ ЯДОВИТЫЙ ЛЕГКОВОСПЛАМЕНЯЮЩИЙСЯ с температурой вспышки не менее 23°C
3347	ПЕСТИЦИД — ПРОИЗВОДНЫЙ ФЕНОКСИУКСУСНОЙ КИСЛОТЫ ЖИДКИЙ ЯДОВИТЫЙ ЛЕГКОВОСПЛАМЕНЯЮЩИЙСЯ с температурой вспышки не менее 23°C	6.1	TF2	III	6.1+3	61	LQ19	P001 IBC03 R001		MP15	T7	TP2 TP28	L4BH	TU15 TE1 TE15			CW13 CW28 CW31 CW48 CW50	63				3347	ПЕСТИЦИД — ПРОИЗВОДНЫЙ ФЕНОКСИУКСУСНОЙ КИСЛОТЫ ЖИДКИЙ ЯДОВИТЫЙ ЛЕГКОВОСПЛАМЕНЯЮЩИЙСЯ с температурой вспышки не менее 23°C
3348	ПЕСТИЦИД — ПРОИЗВОДНЫЙ ФЕНОКСИУКСУСНОЙ КИСЛОТЫ ЖИДКИЙ ЯДОВИТЫЙ	6.1	T6	I	6.1	61	LQ0	P001		MP8 MP17	T14	TP2 TP9 TP13 TP27	L10CH	TU14 TU15 TE1 TE21			CW13 CW28 CW31 CW48 CW50	66				3348	ПЕСТИЦИД — ПРОИЗВОДНЫЙ ФЕНОКСИУКСУСНОЙ КИСЛОТЫ ЖИДКИЙ ЯДОВИТЫЙ
3348	ПЕСТИЦИД — ПРОИЗВОДНЫЙ ФЕНОКСИУКСУСНОЙ КИСЛОТЫ ЖИДКИЙ ЯДОВИТЫЙ	6.1	T6	II	6.1	61	LQ17	P001 IBC02		MP15	T11	TP2 TP27	L4BH	TU15 TE1 TE15			CW13 CW28 CW31 CW48 CW50	60				3348	ПЕСТИЦИД — ПРОИЗВОДНЫЙ ФЕНОКСИУКСУСНОЙ КИСЛОТЫ ЖИДКИЙ ЯДОВИТЫЙ
3348	ПЕСТИЦИД — ПРОИЗВОДНЫЙ ФЕНОКСИУКСУСНОЙ КИСЛОТЫ ЖИДКИЙ ЯДОВИТЫЙ	6.1	T6	III	6.1	61	LQ19	P001 IBC03 LP01 R001		MP15	T7	TP2 TP28	L4BH	TU15 TE1 TE15			CW13 CW28 CW31 CW48 CW50	60				3348	ПЕСТИЦИД — ПРОИЗВОДНЫЙ ФЕНОКСИУКСУСНОЙ КИСЛОТЫ ЖИДКИЙ ЯДОВИТЫЙ
3349	ПЕСТИЦИД НА ОСНОВЕ ПИРЕТРОИДОВ ТВЕРДЫЙ ЯДОВИТЫЙ	6.1	T7	I	6.1	61	LQ0	P002 IBC07		MP18			S10AH L10CH	TU14 TU15 TE1 TE21	W10 W12		CW13 CW28 CW31 CW48 CW50	66				3349	ПЕСТИЦИД НА ОСНОВЕ ПИРЕТРОИДОВ ТВЕРДЫЙ ЯДОВИТЫЙ
3349	ПЕСТИЦИД НА ОСНОВЕ ПИРЕТРОИДОВ ТВЕРДЫЙ ЯДОВИТЫЙ	6.1	T7	II	6.1	61	LQ18	P002 IBC08	B4	MP10			SGAH L4BH	TU15 TE1 TE15	W11		CW13 CW28 CW31 CW48 CW50	60				3349	ПЕСТИЦИД НА ОСНОВЕ ПИРЕТРОИДОВ ТВЕРДЫЙ ЯДОВИТЫЙ
3349	ПЕСТИЦИД НА ОСНОВЕ ПИРЕТРОИДОВ ТВЕРДЫЙ ЯДОВИТЫЙ	6.1	T7	III	6.1	61	LQ9	P002 IBC08 LP02 R001	B3	MP10			SGAH L4BH	TU15 TE1 TE15		VW9	CW13 CW28 CW31 CW48 CW50	60				3349	ПЕСТИЦИД НА ОСНОВЕ ПИРЕТРОИДОВ ТВЕРДЫЙ ЯДОВИТЫЙ
3350	ПЕСТИЦИД НА ОСНОВЕ ПИРЕТРОИДОВ ЖИДКИЙ ЛЕГКОВОСПЛАМЕНЯЮЩИЙСЯ ЯДОВИТЫЙ с температурой вспышки менее 23°C	3	FT2	I	3+6.1	61	LQ3	P001		MP7 MP17	T14	TP2 TP9 TP13 TP27	L10CH	TU14 TU15 TE1 TE21			CW13 CW28 CW48 CW50	336				3350	ПЕСТИЦИД НА ОСНОВЕ ПИРЕТРОИДОВ ЖИДКИЙ ЛЕГКОВОСПЛАМЕНЯЮЩИЙСЯ ЯДОВИТЫЙ с температурой вспышки менее 23°C
3350	ПЕСТИЦИД НА ОСНОВЕ ПИРЕТРОИДОВ ЖИДКИЙ ЛЕГКОВОСПЛАМЕНЯЮЩИЙСЯ ЯДОВИТЫЙ с температурой вспышки менее 23°C	3	FT2	II	3+6.1	61	LQ4	P001 IBC02 R001		MP19	T11	TP2 TP13 TP27	L4BH	TU15 TE1 TE15			CW13 CW28 CW48 CW50	336				3350	ПЕСТИЦИД НА ОСНОВЕ ПИРЕТРОИДОВ ЖИДКИЙ ЛЕГКОВОСПЛАМЕНЯЮЩИЙСЯ ЯДОВИТЫЙ с температурой вспышки менее 23°C

3351	ПЕСТИЦИД НА ОСНОВЕ ПИРЕТРОИДОВ ЖИДКИЙ ЯДОВИТЫЙ ЛЕГКОВОСПЛАМЕНЯЮЩИЙСЯ с температурой вспышки не менее 23°C	6.1	TF2	I	6.1+3	61	LQ0	P001		MP8 MP17	T14	TP2 TP9 TP13 TP27	L10CH	TU14 TU15 TE1 TE21			CW13 CW28 CW31 CW48 CW50	663				3351	ПЕСТИЦИД НА ОСНОВЕ ПИРЕТРОИДОВ ЖИДКИЙ ЯДОВИТЫЙ ЛЕГКОВОСПЛАМЕНЯЮЩИЙСЯ с температурой вспышки не менее 23°C
3351	ПЕСТИЦИД НА ОСНОВЕ ПИРЕТРОИДОВ ЖИДКИЙ ЯДОВИТЫЙ ЛЕГКОВОСПЛАМЕНЯЮЩИЙСЯ с температурой вспышки не менее 23°C	6.1	TF2	II	6.1+3	61	LQ17	P001 IBC02		MP15	T11	TP2 TP13 TP27	L4BH	TU15 TE1 TE15			CW13 CW28 CW31 CW48 CW50	63				3351	ПЕСТИЦИД НА ОСНОВЕ ПИРЕТРОИДОВ ЖИДКИЙ ЯДОВИТЫЙ ЛЕГКОВОСПЛАМЕНЯЮЩИЙСЯ с температурой вспышки не менее 23°C
3351	ПЕСТИЦИД НА ОСНОВЕ ПИРЕТРОИДОВ ЖИДКИЙ ЯДОВИТЫЙ ЛЕГКОВОСПЛАМЕНЯЮЩИЙСЯ с температурой вспышки не менее 23°C	6.1	TF2	III	6.1+3	61	LQ19	P001 IBC03 R001		MP15	T7	TP2 TP28	L4BH	TU15 TE1 TE15			CW13 CW28 CW31 CW48 CW50	63				3351	ПЕСТИЦИД НА ОСНОВЕ ПИРЕТРОИДОВ ЖИДКИЙ ЯДОВИТЫЙ ЛЕГКОВОСПЛАМЕНЯЮЩИЙСЯ с температурой вспышки не менее 23°C
3352	ПЕСТИЦИД НА ОСНОВЕ ПИРЕТРОИДОВ ЖИДКИЙ ЯДОВИТЫЙ	6.1	T6	I	6.1	61	LQ0	P001		MP8 MP17	T14	TP2 TP9 TP13 TP27	L10CH	TU14 TU15 TE1 TE21			CW13 CW28 CW31 CW48 CW50	66				3352	ПЕСТИЦИД НА ОСНОВЕ ПИРЕТРОИДОВ ЖИДКИЙ ЯДОВИТЫЙ
3352	ПЕСТИЦИД НА ОСНОВЕ ПИРЕТРОИДОВ ЖИДКИЙ ЯДОВИТЫЙ	6.1	T6	II	6.1	61	LQ17	P001 IBC02		MP15	T11	TP2 TP27	L4BH	TU15 TE1 TE15			CW13 CW28 CW31 CW48 CW50	60				3352	ПЕСТИЦИД НА ОСНОВЕ ПИРЕТРОИДОВ ЖИДКИЙ ЯДОВИТЫЙ
3352	ПЕСТИЦИД НА ОСНОВЕ ПИРЕТРОИДОВ ЖИДКИЙ ЯДОВИТЫЙ	6.1	T6	III	6.1	61	LQ19	P001 IBC03 LP01 R001		MP15	T7	TP2 TP28	L4BH	TU15 TE1 TE15			CW13 CW28 CW31 CW48 CW50	60				3352	ПЕСТИЦИД НА ОСНОВЕ ПИРЕТРОИДОВ ЖИДКИЙ ЯДОВИТЫЙ
3354	ГАЗ ИНСЕКТИЦИДНЫЙ ЛЕГКОВОСПЛАМЕНЯЮЩИЙСЯ, Н.У.К.	2	2F		2.1(+13)	274	LQ0	P200		MP9			PxBN(M)	TM6			CW9 CW10	23				3354	ГАЗ ИНСЕКТИЦИДНЫЙ ЛЕГКОВОСПЛАМЕНЯЮЩИЙСЯ, Н.У.К.
3355	ГАЗ ИНСЕКТИЦИДНЫЙ ЯДОВИТЫЙ ЛЕГКОВОСПЛАМЕНЯЮЩИЙСЯ, Н.У.К.	2	2TF		2.3+2.1(+13)	274	LQ0	P200		MP9			PxBH(M)	TU6 TE1 TM6			CW9 CW10	263				3355	ГАЗ ИНСЕКТИЦИДНЫЙ ЯДОВИТЫЙ ЛЕГКОВОСПЛАМЕНЯЮЩИЙСЯ, Н.У.К.
3356	ГЕНЕРАТОР КИСЛОРОДА ХИМИЧЕСКИЙ	5.1	O3	II	5.1	284	LQ0	P500		MP2							CW24	50				3356	ГЕНЕРАТОР КИСЛОРОДА ХИМИЧЕСКИЙ
3357	НИТРОГЛИЦЕРИНА СМЕСЬ ДЕСЕНСИБИЛИЗИРОВАННАЯ ЖИДКАЯ, Н.У.К., с массовой долей нитроглицерина не более 30%	3	D	II	3	274 288	LQ4	P099		MP2								33				3357	НИТРОГЛИЦЕРИНА СМЕСЬ ДЕСЕНСИБИЛИЗИРОВАННАЯ ЖИДКАЯ, Н.У.К., с массовой долей нитроглицерина не более 30%
3358	УСТАНОВКИ РЕФРИЖЕРАТОРНЫЕ, содержащие воспламеняющийся неядовитый сжиженный газ	2	6F		2.1	291	LQ0	P003	PP32	MP9							CW9	23				3358	УСТАНОВКИ РЕФРИЖЕРАТОРНЫЕ, содержащие воспламеняющийся неядовитый сжиженный газ
3359	ЕДИНИЦА ФУМИГИРОВАННАЯ	9	M11			302																3359	ЕДИНИЦА ФУМИГИРОВАННАЯ
3360	Волокна растительного происхождения	4.1	F1	Не подпадает под действие прил. 2 к СМГС									Не подпадает под действие прил. 2 к СМГС									3360	Волокна растительного происхождения
3361	ХЛОРСИЛАНЫ ЯДОВИТЫЕ КОРРОЗИОННЫЕ, Н.У.К.	6.1	TC1	II	6.1+8	274	LQ0	P001 IBC01		MP15	T11	TP2 TP13 TP27	L4BH	TU15 TE1 TE15			VW13 CW28 CW31	68				3361	ХЛОРСИЛАНЫ ЯДОВИТЫЕ КОРРОЗИОННЫЕ, Н.У.К.
3362	ХЛОРСИЛАНЫ ЯДОВИТЫЕ КОРРОЗИОННЫЕ, ЛЕГКОВОСПЛАМЕНЯЮЩИЕСЯ, Н.У.К.	6.1	TFC	II	6.1+3+8	274	LQ0	P001 IBC01		MP15	T11	TP2 TP13 TP27	L4BH	TU15 TE1 TE15			CW13 CW28 CW31	638				3362	ХЛОРСИЛАНЫ ЯДОВИТЫЕ КОРРОЗИОННЫЕ, ЛЕГКОВОСПЛАМЕНЯЮЩИЕСЯ, Н.У.К.
3363	Вещества опасные в оборудовании или в приборах	9	M11	Не подпадает под действие прил. 2 к СМГС (см.1.1.3.1б)									Не подпадает под действие прил. 2 к СМГС (см.1.1.3.1б)									3363	Вещества опасные в оборудовании или в приборах

3364	ТРИНИТРОФЕНОЛ (КИСЛОТА ПИКРИНОВАЯ), увлажненный, с массовой долей воды не менее 10%	4.1	D	I	4.1		LQ0	P406	PP24	MP2					W1			40				3364	ТРИНИТРОФЕНОЛ (КИСЛОТА ПИКРИНОВАЯ), увлажненный, с массовой долей воды не менее 10%
3365	ТРИНИТРОХЛОРБЕНЗОЛ (ПИКРИЛХЛОРИД), увлажненный, с массовой долей воды не менее 10%	4.1	D	I	4.1		LQ0	P406	PP24	MP2					W1			40				3365	ТРИНИТРОХЛОРБЕНЗОЛ (ПИКРИЛХЛОРИД), увлажненный, с массовой долей воды не менее 10%
3366	ТРИНИТРОТОЛУОЛ (ТНТ), увлажненный, с массовой долей воды не менее 10%	4.1	D	I	4.1		LQ0	P406	PP24	MP2					W1			40				3366	ТРИНИТРОТОЛУОЛ (ТНТ), увлажненный, с массовой долей воды не менее 10%
3367	ТРИНИТРОБЕНЗОЛ, увлажненный, с массовой долей воды не менее 10%	4.1	D	I	4.1		LQ0	P406	PP24	MP2					W1			40				3367	ТРИНИТРОБЕНЗОЛ, увлажненный, с массовой долей воды не менее 10%
3368	КИСЛОТА ТРИНИТРОБЕНЗОЙНАЯ, увлажненная, с массовой долей воды не менее 10%	4.1	D	I	4.1		LQ0	P406	PP24	MP2					W1			40				3368	КИСЛОТА ТРИНИТРОБЕНЗОЙНАЯ, увлажненная, с массовой долей воды не менее 10%
3369	НАТРИЯ ДИНИТРО-о-КРЕЗОЛАТ, увлажненный, с массовой долей воды не менее 10%	4.1	DT	I	4.1 +6.1		LQ0	P406	PP24	MP2					W1		CW13 CW28	46				3369	НАТРИЯ ДИНИТРО-о-КРЕЗОЛАТ, увлажненный, с массовой долей воды не менее 10%
3370	МОЧЕВИНЫ НИТРАТ, увлажненный, с массовой долей воды не менее 10%	4.1	D	I	4.1		LQ0	P406	PP78	MP2					W1			40				3370	МОЧЕВИНЫ НИТРАТ, увлажненный, с массовой долей воды не менее 10%
3371	2-МЕТИЛБУТОНАЛ	3	F1	II	3		LQ4	P001 IBC02 R001		MP19	T4	TP1	LGBF					33				3371	2-МЕТИЛБУТОНАЛ
3372	СОЕДИНЕНИЕ МЕТАЛЛООРГАНИЧЕСКОЕ ТВЕРДОЕ, РЕАГИРУЮЩЕЕ С ВОДОЙ, ЛЕГКОВОСПЛАМЕНЯЮЩИЕСЯ, Н.У.К.	4.3	WF2	I	4.3+4.1	274	LQ0	P403 IBC04		MP2					W1		CW23	X423				3372	СОЕДИНЕНИЕ МЕТАЛЛООРГАНИЧЕСКОЕ ТВЕРДОЕ, РЕАГИРУЮЩЕЕ С ВОДОЙ, ЛЕГКОВОСПЛАМЕНЯЮЩИЕСЯ, Н.У.К.
3372	СОЕДИНЕНИЕ МЕТАЛЛООРГАНИЧЕСКОЕ ТВЕРДОЕ, РЕАГИРУЮЩЕЕ С ВОДОЙ, ЛЕГКОВОСПЛАМЕНЯЮЩИЕСЯ, Н.У.К.	4.3	WF2	II	4.3+4.1	274	LQ11	P410 IBC04		MP14					W1		CW23	423				3372	СОЕДИНЕНИЕ МЕТАЛЛООРГАНИЧЕСКОЕ ТВЕРДОЕ, РЕАГИРУЮЩЕЕ С ВОДОЙ, ЛЕГКОВОСПЛАМЕНЯЮЩИЕСЯ, Н.У.К.
3372	СОЕДИНЕНИЕ МЕТАЛЛООРГАНИЧЕСКОЕ ТВЕРДОЕ, РЕАГИРУЮЩЕЕ С ВОДОЙ, ЛЕГКОВОСПЛАМЕНЯЮЩИЕСЯ, Н.У.К.	4.3	WF2	III	4.3+4.1	274	LQ12	P410 IBC06		MP14					W1 W12		CW23	423				3372	СОЕДИНЕНИЕ МЕТАЛЛООРГАНИЧЕСКОЕ ТВЕРДОЕ, РЕАГИРУЮЩЕЕ С ВОДОЙ, ЛЕГКОВОСПЛАМЕНЯЮЩИЕСЯ, Н.У.К.
3373	ОБРАЗЦЫ ДИАГНОСТИЧЕСКИЕ	6.2	I4				LQ0	P650														3373	ОБРАЗЦЫ ДИАГНОСТИЧЕСКИЕ
3374	АЦЕТИЛЕН НЕРАСТВОРЕННЫЙ	2	2F		2.1		LQ0	P200		MP9					W7		CW9 CW10	239				3374	АЦЕТИЛЕН НЕРАСТВОРЕННЫЙ
3375	АММОНИЯ НИТРАТА ЭМУЛЬСИЯ или АММОНИЯ НИТРАТА СУСПЕНЗИЯ или АММОНИЯ НИТРАТА ГЕЛЬ, промежуточное сырье для бризантных взрывчатых веществ, жидкие	5.1	O1	II	5.1	306 309	LQ0	P099 IBC99		MP2							CW24	50				3375	АММОНИЯ НИТРАТА ЭМУЛЬСИЯ или АММОНИЯ НИТРАТА СУСПЕНЗИЯ или АММОНИЯ НИТРАТА ГЕЛЬ, промежуточное сырье для бризантных взрывчатых веществ, жидкие

3375	АММОНИЯ НИТРАТА ЭМУЛЬСИЯ или АММОНИЯ НИТРАТА СУСПЕНЗИЯ или АММОНИЯ НИТРАТА ГЕЛЬ, промежуточное сырье для бризантных взрывчатых веществ, твердые	5.1	O2	II	5.1	306 309	LQ0	P099 IBC99		MP2							CW24	50				3375	АММОНИЯ НИТРАТА ЭМУЛЬСИЯ или АММОНИЯ НИТРАТА СУСПЕНЗИЯ или АММОНИЯ НИТРАТА ГЕЛЬ, промежуточное сырье для бризантных взрывчатых веществ, твердые
3376	4-НИТРОФЕНИЛГИДРАЗИН с массовой долей воды не менее 30%	4.1	D	I	4.1		LQ0	P406	PP26	MP2					W1			40				3376	4-НИТРОФЕНИЛГИДРАЗИН с массовой долей воды не менее 30%

3.2.2 ТАБЛИЦА Б. АЛФАВИТНЫЙ УКАЗАТЕЛЬ ОПАСНЫХ ГРУЗОВ

В колонке "Наименование груза" представлен перечень опасных веществ и изделий в алфавитном порядке, при этом цифры, буквы греческого алфавита, приставки "втор" и "трет", буквы "N" (азот), "н-" (норм), "о-" (орто), "м-" (мета), "п-" (пара) и "Н.У.К." (не указано конкретно) не учитываются в алфавитном порядке. Приставки "бис" и "изо" учитываются в алфавитном порядке.

В колонке "Номер ООН" указан номер ООН соответствующего вещества.

В колонке "Код ГНГ" указан код груза в соответствии с Гармонизированной номенклатурой грузов.

В колонке "Примечание" указаны дополнительные замечания по данному наименованию груза.

В связи с тем, что наименование опасных веществ и изделий определены по иной базе, не всегда имеется возможность отнести отгрузочное наименование к соответствующему коду ГНГ. Это касается обобщенных наименований и "Н.У.К". В этом случае код ГНГ можно определить на основе технического или химического наименования груза, в связи с чем в таблице В имеется не полный код, а отсутствующие цифры заменены знаком «+».

В случае, если в таблице указано два кода ГНГ, должен использоваться код, исходя из фактических физико-химических свойств груза.

Сведения о коде ГНГ носят рекомендательный характер.

Таблица Б

АЛФАВИТНЫЙ УКАЗАТЕЛЬ ОПАСНЫХ ГРУЗОВ

Наименование груза	№ ООН	Код ГНГ	Примечание
АДИПОНИТРИЛ	2205	292690	
АЗОДИКАРБОНАМИД	3242	292990	
АЗОТ ОХЛАЖДЕННЫЙ ЖИДКИЙ	1977	280430	
АЗОТ СЖАТЫЙ	1066	280430	
АЗОТА (II) ОКСИД СЖАТЫЙ	1660	281129	
АЗОТА ГЕМИОКСИД	1070	281129	
АЗОТА ГЕМИОКСИД ОХЛАЖДЕННЫЙ ЖИДКИЙ	2201	281129	
АЗОТА ДИОКСИД	1067	281129	
АЗОТА ОКСИДА И ДИАЗОТА ТЕТРАОКСИДА СМЕСЬ (АЗОТА ОКСИДА И АЗОТА ДИОКСИДА СМЕСЬ)	1975	281129	
АЗОТА ТРИОКСИД	2421		Перевозка запрещена
АЗОТА ТРИФТОРИД СЖАТЫЙ	2451	281290	
АКВАНИТ: см. ЖИДКОСТЬ ЯДОВИТАЯ КОРРОЗИОННАЯ ОРГАНИЧЕСКАЯ, Н.У.К.	2927	29++++	
АКРИДИН	2713	293390	
АКРИЛАМИД	2074	292410	
АКРИЛОНИТРИЛ СТАБИЛИЗИРОВАННЫЙ	1093	292610	
АКРОЛЕИН СТАБИЛИЗИРОВАННЫЙ	1092	291219	
АКРОЛЕИНА ДИМЕР СТАБИЛИЗИРОВАННЫЙ	2607	291219	
Актинолит: см. АСБЕСТ БЕЛЫЙ			
АЛКАЛОИДЫ ЖИДКИЕ, Н.У.К., или АЛКАЛОИДОВ СОЛИ ЖИДКИЕ, Н.У.К.	3140	293990	
АЛКАЛОИДЫ ТВЕРДЫЕ, Н.У.К., или АЛКАЛОИДОВ СОЛИ ТВЕРДЫЕ, Н.У.К.	1544	293990	
АЛКИЛСУЛЬФОКИСЛОТЫ ЖИДКИЕ или АРИЛСУЛЬФОКИСЛОТЫ ЖИДКИЕ, содержащие более 5% свободной серной кислоты	2584	290410	
АЛКИЛСУЛЬФОКИСЛОТЫ ЖИДКИЕ или АРИЛСУЛЬФОКИСЛОТЫ ЖИДКИЕ, содержащие не более 5% свободной серной кислоты	2586	290410	

Наименование груза	№ ООН	Код ГНГ	Примечание
АЛКИЛСУЛЬФОКИСЛОТЫ ТВЕРДЫЕ или АРИЛСУЛЬФОКИСЛОТЫ ТВЕРДЫЕ, содержащие не более 5% свободной серной кислоты	2585	290410	
АЛКИЛСУЛЬФОКИСЛОТЫ ТВЕРДЫЕ или АРИЛСУЛЬФОКИСЛОТЫ ТВЕРДЫЕ, содержащие более 5% свободной серной кислоты	2583	290410	
АЛКИЛФЕНОЛЫ ЖИДКИЕ, Н.У.К. (включая С2–С12 гомологи)	3145	290719	
АЛКИЛФЕНОЛЫ ТВЕРДЫЕ, Н.У.К. (включая С2–С12 гомологи)	2430	290719	
АЛКОГОЛЯТОВ РАСТВОР, Н.У.К., в спирте	3274	290550	
АЛКОГОЛЯТЫ ЩЕЛОЧНОЗЕМЕЛЬНЫХ МЕТАЛЛОВ, Н.У.К.	3205	290550	
АЛКОГОЛЯТЫ ЩЕЛОЧНЫХ МЕТАЛЛОВ САМОНАГРЕВАЮЩИЕСЯ КОРРОЗИОННЫЕ, Н.У.К.	3206	290550	
АЛЛИЛАМИН	2334	292119	
АЛЛИЛАЦЕТАТ	2333	291590	
АЛЛИЛБРОМИД	1099	290330	
АЛЛИЛИЗОТИОЦИАНАТ СТАБИЛИЗИРОВАННЫЙ	1545	293090	
АЛЛИЛИОДИД	1723	290330	
АЛЛИЛТРИХЛОРСИЛАН СТАБИЛИЗИРОВАННЫЙ	1724	293100	
АЛЛИЛФОРМИАТ	2336	291513	
АЛЛИЛХЛОРИД	1100	290329	
АЛЛИЛХЛОРФОРМИАТ	1722	291590	
АЛЬДЕГИД ИЗОМАСЛЯНЫЙ	2045	291219	
АЛЬДЕГИД МЕТАКРИЛОВЫЙ СТАБИЛИЗИРОВАННЫЙ	2396	291219	
АЛЬДЕГИДЫ ЛЕГКОВОСПЛАМЕНЯЮЩИЕСЯ ЯДОВИТЫЕ, Н.У.К.	1988	2912++	
АЛЬДЕГИДЫ ОКТИЛОВЫЕ	1191	291219	
АЛЬДЕГИДЫ, Н.У.К.	1989	2912++	
АЛЬДЕГИДЫ, Н.У.К. (давление паров при 50°С более 110 кПа, но не более 175 кПа)	1989	2912++	
АЛЬДЕГИДЫ, Н.У.К. (давление паров при 50°С более 175 кПа)	1989	2912++	
АЛЬДЕГИДЫ, Н.У.К. (давление паров при 50°С не более 110 кПа)	1989	2912++	
АЛЬДОЛЬ	2839	291249	
АЛЮМИНИЙ – ПОРОШОК НЕПОКРЫТЫЙ	1396	760310	
АЛЮМИНИЙ — ПОРОШОК ПОКРЫТЫЙ	1309	760310	
АЛЮМИНИЙ-ФЕРРОСИЛИЦИЙ – ПОРОШОК	1395	760120	
АЛЮМИНИЯ АЛКИЛГАЛОГЕНИДЫ ЖИДКИЕ	3052	293100	
АЛЮМИНИЯ АЛКИЛГАЛОГЕНИДЫ ТВЕРДЫЕ	3052	293100	
АЛЮМИНИЯ АЛКИЛГИДРИДЫ	3076	293100	
АЛЮМИНИЯ АЛКИЛЫ	3051	293100	
АЛЮМИНИЯ БОРГИДРИД	2870	285000	
АЛЮМИНИЯ БОРГИДРИД В УСТРОЙСТВАХ	2870	285000	
АЛЮМИНИЯ БРОМИД БЕЗВОДНЫЙ	1725	282759	
АЛЮМИНИЯ БРОМИДА РАСТВОР	2580	282759	
АЛЮМИНИЯ ГИДРИД	2463	285000	
АЛЮМИНИЯ КАРБИД	1394	284990	
АЛЮМИНИЯ НИТРАТ	1438	283429	
АЛЮМИНИЯ ПОБОЧНЫЕ ПРОДУКТЫ ПЛАВКИ или АЛЮМИНИЯ ПОБОЧНЫЕ ПРОДУКТЫ ПЕРЕПЛАВКИ	3170	262040	
АЛЮМИНИЯ РЕЗИНАТ	2715	380690	
АЛЮМИНИЯ СИЛИЦИД – ПОРОШОК НЕПОКРЫТЫЙ	1398	285000	
АЛЮМИНИЯ ФОСФИД	1397	284800	
АЛЮМИНИЯ ХЛОРИД БЕЗВОДНЫЙ	1726	282732	
АЛЮМИНИЯ ХЛОРИДА РАСТВОР	2581	282732	
АМАЛЬГАМА ЩЕЛОЧНОЗЕМЕЛЬНЫХ МЕТАЛЛОВ	1392	811299	
АМАЛЬГАМА ЩЕЛОЧНЫХ МЕТАЛЛОВ	1389	285100	
АМИДОЛЫ: см. ЖИДКОСТЬ ЯДОВИТАЯ КОРРОЗИОННАЯ ОРГАНИЧЕСКАЯ, Н.У.К.	2927	29++++	
АМИДЫ ЩЕЛОЧНЫХ МЕТАЛЛОВ	1390	285100	
АМИЛАМИН	1106	292119	
АМИЛАЦЕТАТЫ	1104	291590	
АМИЛБУТИРАТЫ	2620	291590	
н-АМИЛЕН	1108	290129	

Наименование груза	№ ООН	Код ГНГ	Примечание
АМИЛИНЫ: см. ЖИДКОСТЬ КОРРОЗИОННАЯ ОКИСЛЯЮЩАЯ, Н.У.К.	3093	++++++	
АМИЛМЕРКАПТАН	1111	293090	
н-АМИЛМЕТИЛКЕТОН	1110	291419	
АМИЛНИТРАТ	1112	292090	
АМИЛНИТРИТ	1113	292090	
АМИЛТРИХЛОРСИЛАН	1728	293100	
АМИЛФОРМИАТЫ	1109	291513	
АМИЛФОСФАТ	2819	291900	
АМИЛХЛОРИД	1107	290319	
АМИЛЫ: см. ЖИДКОСТЬ КОРРОЗИОННАЯ ОКИСЛЯЮЩАЯ, Н.У.К.	3093	++++++	
2-АМИНО-4,6-ДИНИТРОФЕНОЛ УВЛАЖНЕННЫЙ с массовой долей воды не менее 20%	3317	292229	
2-АМИНО-4-ХЛОРФЕНОЛ	2673	292229	
2-АМИНО-5-ДИЭТИЛАМИНОПЕНТАН	2946	292129	
АМИНОПИРИДИНЫ (о-, м-, п-)	2671	293339	
АМИНОФЕНОЛЫ (о-, м-, п-)	2512	292229	
N-АМИНОЭТИЛПИПЕРАЗИН	2815	293390	
2-(2-АМИНОЭТОКСИ)-ЭТАНОЛ	3055	292219	
АМИНЫ ЖИДКИЕ КОРРОЗИОННЫЕ ЛЕГКОВОСПЛАМЕНЯЮЩИЕСЯ, Н.У.К.	2734	2921++	
АМИНЫ ЖИДКИЕ КОРРОЗИОННЫЕ, Н.У.К.	2735	2921++	
АМИНЫ ЛЕГКОВОСПЛАМЕНЯЮЩИЕСЯ КОРРОЗИОННЫЕ, Н.У.К.	2733	2921++	
АМИНЫ ТВЕРДЫЕ КОРРОЗИОННЫЕ, Н.У.К.	3259	2921++	
АММИАК БЕЗВОДНЫЙ	1005	281410	
АММИАКА РАСТВОР в воде с относительной плотностью менее 0,880 при температуре 15°С, содержащий более 35%, но не более 50% аммиака	2073	281420	
АММИАКА РАСТВОР в воде с относительной плотностью менее 0,880 при температуре 15°С, содержащий более 50% аммиака	3318	281410	
АММИАКА РАСТВОР в воде с относительной плотностью от 0,880 до 0,957 при температуре 15°С, содержащий более 10%, но не более 35% аммиака	2672	281420	
АММОНИЯ АРСЕНАТ	1546	284290	
АММОНИЯ ГИДРОДИФТОРИД ТВЕРДЫЙ	1727	282611	
АММОНИЯ ГИДРОСУЛЬФАТ	2506	283329	
АММОНИЯ ГИДРОФТОРИДА РАСТВОР	2817	282611	
АММОНИЯ ДИНИТРО-о-КРЕЗОЛЯТ	1843	290890	
АММОНИЯ ДИХРОМАТ	1439	284150	
АММОНИЯ МЕТАВАНАДАТ	2859	284190	
АММОНИЯ НИТРАТ ЖИДКИЙ, горячий концентрированный раствор, концентрации более 80%, но не более 93%	2426	310230	
АММОНИЯ НИТРАТ, содержащий более 0,2% горючих веществ (включая любое органическое вещество, рассчитанное по углероду), исключая примеси любого другого вещества	0222	310230 310510	
АММОНИЯ НИТРАТ, содержащий не более 0,2% горючих веществ (включая любое органическое вещество, рассчитанное по углероду), исключая примеси любого другого вещества	1942	310230 310510	
АММОНИЯ НИТРАТА ЭМУЛЬСИЯ или АММОНИЯ НИТРАТА СУСПЕНЗИЯ или АММОНИЯ НИТРАТА ГЕЛЬ,промежуточное сырье для бризантных взрывчатых веществ, жидкие	3375	310230	
АММОНИЯ НИТРАТА ЭМУЛЬСИЯ или АММОНИЯ НИТРАТА СУСПЕНЗИЯ или АММОНИЯ НИТРАТА ГЕЛЬ, промежуточное сырье для бризантных взрывчатых веществ, твердый	3375	310230	
АММОНИЯ ПЕРСУЛЬФАТ	1444	283340	
АММОНИЯ ПЕРХЛОРАТ	0402	282990	
АММОНИЯ ПЕРХЛОРАТ	1442	282990	
АММОНИЯ ПИКРАТ сухой или с массовой долей воды менее 10%	0004	360200	
АММОНИЯ ПИКРАТ УВЛАЖНЕННЫЙ с массовой долей воды не менее 10%	1310	290890	
АММОНИЯ ПОЛИВАНАДАТ	2861	284190	
АММОНИЯ ПОЛИСУЛЬФИДА РАСТВОР	2818	283090	
АММОНИЯ СУЛЬФИДА РАСТВОР	2683	283090	
АММОНИЯ ФТОРИД	2505	282611	
АММОНИЯ ФТОРОСИЛИКАТ	2854	282690	
Амозит: см. АСБЕСТ КОРИЧНЕВЫЙ			
АНГИДРИД МАЛЕИНОВЫЙ	2215	291714	

Наименование груза	№ ООН	Код ГНГ	Примечание
АНГИДРИД МАЛЕИНОВЫЙ РАСПЛАВЛЕННЫЙ	2215	291714	
АНГИДРИД МАСЛЯНЫЙ	2739	291590	
АНГИДРИД ПРОПИОНОВЫЙ	2496	291590	
АНГИДРИД УКСУСНЫЙ	1715	291524	
АНГИДРИД ФТАЛЕВЫЙ, содержащий более 0,05% малеинового ангидрида	2214	291735	
АНГИДРИДЫ ТЕТРАГИДРОФТАЛЕВЫЕ, содержащие более 0,05% малеинового ангидрида	2698	291739	
АНИЗИДИНЫ	2431	292222	
АНИЗОИЛХЛОРИД	1729	291890	
АНИЗОЛ	2222	290920	
АНИЛИН	1547	292141	
АНИЛИНА ГИДРОХЛОРИД	1548	292142	
АНОЗИТ: см. АММОНИЯ ПЕРХЛОРАТ	1442	282990	
АНТИСЕПТИКИ ДЛЯ ДРЕВЕСИНЫ ЖИДКИЕ (давление паров при 50°C более 110 кПа, но не более 175 кПа)	1306	++++++	
АНТИСЕПТИКИ ДЛЯ ДРЕВЕСИНЫ ЖИДКИЕ (давление паров при 50°C не более 110 кПа)	1306	++++++	
АНТИСЕПТИКИ ДЛЯ ДРЕВЕСИНЫ ЖИДКИЕ (имеющие температуру вспышки ниже 23°C и вязкие согласно пункту 2.2.3.1.4) (давление паров при 50°C не более 110 кПа)	1306	++++++	
АНТИСЕПТИКИ ДЛЯ ДРЕВЕСИНЫ ЖИДКИЕ (имеющие температуру вспышки ниже 23°C и вязкие согласно пункту 2.2.3.1.4) (давление паров при 50°C более 110 кПа, но не более 175 кПа)	1306	++++++	
АНТИСЕПТИКИ ДЛЯ ДРЕВЕСИНЫ ЖИДКИЕ (имеющие температуру вспышки ниже 23°C и вязкие согласно пункту 2.2.3.1.4) (давление паров при 50°C более 175 кПа)	1306	++++++	
АНТИСЕПТИКИ ДЛЯ ДРЕВЕСИНЫ ЖИДКИЕ (невязкие)	1306	++++++	
Антофиллит: см. АСБЕСТ БЕЛЫЙ			
АНТРАЦЕН: см. ВЕЩЕСТВО ТВЕРДОЕ ЯДОВИТОЕ КОРРОЗИОННОЕ ОРГАНИЧЕСКОЕ, Н.У.К.	2928	29++++	
АРГОН ОХЛАЖДЕННЫЙ ЖИДКИЙ	1951	280421	
АРГОН СЖАТЫЙ	1006	280421	
Арсенаты жидкие, н.у.к.: см. МЫШЬЯКА СОЕДИНЕНИЕ ЖИДКОЕ, Н.У.К., неорганическое			
Арсенаты твердые, н.у.к.: см. МЫШЬЯКА СОЕДИНЕНИЕ ТВЕРДОЕ, Н.У.К., неорганическое			
Арсениты жидкие, н.у.к.: см. МЫШЬЯКА СОЕДИНЕНИЕ ЖИДКОЕ, Н.У.К., неорганическое			
Арсениты твердые, н.у.к.: см. МЫШЬЯКА СОЕДИНЕНИЕ ТВЕРДОЕ, Н.У.К., неорганическое			
АРСИН	2188	285000	
АСБЕСТ БЕЛЫЙ	2590	252400	
АСБЕСТ ГОЛУБОЙ	2212	252400	
АСБЕСТ КОРИЧНЕВЫЙ	2212	252400	
АЦЕТАЛЬ	1088	291100	
АЦЕТАЛЬДЕГИД	1089	291212	
АЦЕТАЛЬДЕГИДАММИАК	1841	292219	
АЦЕТАЛЬДОКСИМ	2332	292990	
АЦЕТИЛА ПЕРОКСИД В РАСТВОРЕ: см. ПЕРОКСИД ОРГАНИЧЕСКИЙ ТИПА В ЖИДКИЙ	3101	290960	
АЦЕТИЛБРОМИД	1716	291590	
АЦЕТИЛЕН НЕРАСТВОРЕННЫЙ	3374	290129	
АЦЕТИЛЕН РАСТВОРЕННЫЙ	1001	290129	
АЦЕТИЛИОДИД	1898	290330	
АЦЕТИЛМЕТИЛКАРБИНОЛ	2621	290519	
АЦЕТИЛХЛОРИД	1717	291590	
АЦЕТОН	1090	291411	
АЦЕТОНИТРИЛ	1648	292690	
АЦЕТОНЦИАНГИДРИН СТАБИЛИЗИРОВАННЫЙ	1541	292690	
АЭРОЗОЛИ, коррозионные	1950	++++++	
АЭРОЗОЛИ, коррозионные, окисляющие	1950	++++++	
АЭРОЗОЛИ, лекговоспламеняющиеся	1950	++++++	
АЭРОЗОЛИ, легковоспламеняющиеся, коррозионные	1950	++++++	
АЭРОЗОЛИ, окисляющие	1950	++++++	
АЭРОЗОЛИ, удушающие	1950	++++++	

Наименование груза	№ ООН	Код ГНГ	Примечание
АЭРОЗОЛИ, ядовытие	1950	++++++	
АЭРОЗОЛИ, ядовытие, коррозионные	1950	++++++	
АЭРОЗОЛИ, ядовытие, лекговоспламеняющиеся	1950	++++++	
АЭРОЗОЛИ, ядовытие, лекговоспламеняющиеся, коррозионные	1950	++++++	
АЭРОЗОЛИ, ядовытие, окисляющие	1950	++++++	
АЭРОЗОЛИ, ядовытие, окисляющие, коррозионные	1950	++++++	
БАЛЛОНЧИКИ ДЛЯ ЗАПРАВКИ ЗАЖИГАЛОК, содержащие легковоспламеняющийся газ	1057	9613++	
БАЛЛОНЫ С УГЛЕВОДОРОДНЫМ ГАЗОМ ДЛЯ МАЛЫХ УСТРОЙСТВ с выпускным приспособлением	3150	360610	
БАРИЙ	1400	280522	
БАРИЯ АЗИД сухой или увлажненный с массовой долей воды менее 50%	0224		Перевозка запрещена
БАРИЯ АЗИД УВЛАЖНЕННЫЙ с массовой долей воды не менее 50%	1571	285000	
БАРИЯ БРОМАТ	2719	282990	
БАРИЯ ГИПОХЛОРИТ, содержащий более 22% активного хлора	2741	282890	
БАРИЯ НИТРАТ	1446	283429	
БАРИЯ ОКСИД	1884	281630	
БАРИЯ ПЕРМАНГАНАТ	1448	284169	
БАРИЯ ПЕРОКСИД	1449	281630	
БАРИЯ ПЕРХЛОРАТ	1447	282990	
БАРИЯ СОЕДИНЕНИЕ, Н.У.К.	1564	++++++	
БАРИЯ СПЛАВЫ ПИРОФОРНЫЕ	1854	280522	
БАРИЯ ХЛОРАТ	1445	282919	
БАРИЯ ЦИАНИД	1565	283719	
БАТАРЕИ ЖИДКОСТНЫЕ КИСЛОТНЫЕ электрические аккумуляторные	2794	8507++	
БАТАРЕИ ЖИДКОСТНЫЕ НЕПРОЛИВАЮЩИЕСЯ электрические аккумуляторные	2800	8507++	
БАТАРЕИ ЖИДКОСТНЫЕ ЩЕЛОЧНЫЕ электрические аккумуляторные	2795	8507++	
БАТАРЕИ ЛИТИЕВЫЕ	3090	850650	
БАТАРЕИ ЛИТИЕВЫЕ В ОБОРУДОВАНИИ или БАТАРЕИ ЛИТИЕВЫЕ, УПАКОВАННЫЕ С ОБОРУДОВАНИЕМ	3091	850650	
БАТАРЕИ НАТРИЙСОДЕРЖАЩИЕ	3292	8506++	
БАТАРЕИ СУХИЕ, СОДЕРЖАЩИЕ КАЛИЯ ГИДРОКСИД ТВЕРДЫЙ, электрические аккумуляторные	3028	8507++	
БЕНЗАЛЬДЕГИД	1990	291221	
БЕНЗИДИН	1885	292159	
БЕНЗИЛБРОМИД	1737	290369	
БЕНЗИЛИДЕНХЛОРИД	1886	290369	
БЕНЗИЛИОДИД	2653	290369	
БЕНЗИЛХЛОРИД	1738	290369	
БЕНЗИЛХЛОРФОРМИАТ	1739	291590	
БЕНЗИН МОТОРНЫЙ	1203	272400	
БЕНЗОИЛА ПЕРОКСИД БОЛЕЕ 77%, НО МЕНЕЕ 95% С ВОДОЙ: см. ПЕРОКСИД ОРГАНИЧЕСКИЙ ТИПА B ТВЕРДЫЙ	3102	290960	
БЕНЗОИЛА ПЕРОКСИД НЕ БОЛЕЕ 77% С ВОДОЙ: см. ПЕРОКСИД ОРГАНИЧЕСКИЙ ТИПА C ТВЕРДЫЙ	3104	290960	
БЕНЗОИЛА ПЕРОКСИД С ИНЕРТНЫМ ТВЕРДЫМ ВЕЩЕСТВОМ: см. ПЕРОКСИД ОРГАНИЧЕСКИЙ ТИПА D ТВЕРДЫЙ	3106	290960	
БЕНЗОИЛА ПЕРОКСИД, ПАСТА: см. ПЕРОКСИД ОРГАНИЧЕСКИЙ ТИПА D ТВЕРДЫЙ	3106	290960	
БЕНЗОИЛХЛОРИД	1736	291632	
БЕНЗОЛ	1114	290220	
БЕНЗОЛСУЛЬФОНИЛХЛОРИД	2225	293090	
БЕНЗОНИТРИЛ	2224	292690	
БЕНЗОТРИФТОРИД	2338	290369	
БЕНЗОТРИХЛОРИД	2226	290369	
БЕНЗОХИНОН	2587	291469	
БЕРИЛЛИЙ — ПОРОШОК	1567	811211	

Наименование груза	№ ООН	Код ГНГ	Примечание
БЕРИЛЛИЯ НИТРАТ	2464	283429	
БЕРИЛЛИЯ СОЕДИНЕНИЕ, Н.У.К.	1566	28++++	
БИСУЛЬФАТОВ ВОДНЫЙ РАСТВОР	2837	283329	
БИСУЛЬФИТОВ ВОДНЫЙ РАСТВОР, Н.У.К.	2693	283220	
БИЦИКЛО[2,2,1]ГЕПТА-2,5-ДИЕН СТАБИЛИЗИРОВАННЫЙ (2,5-НОРБОРНАДИЕН СТАБИЛИЗИРОВАННЫЙ)	2251	290219	
БОБЫ КАСТОРОВЫЕ	2969	120730	
БОЕГОЛОВКИ РАКЕТ с разрывным зарядом	0286	930690	
БОЕГОЛОВКИ РАКЕТ с разрывным зарядом	0287	930690	
БОЕГОЛОВКИ РАКЕТ с разрывным зарядом	0369	930690	
БОЕГОЛОВКИ РАКЕТ с разрывным или вышибным зарядом	0370	930690	
БОЕГОЛОВКИ РАКЕТ с разрывным или вышибным зарядом	0371	930690	
БОЕГОЛОВКИ ТОРПЕД с разрывным зарядом	0221	930690	
БОЕПРИПАСЫ ДЫМОВЫЕ С БЕЛЫМ ФОСФОРОМ с разрывным, вышибным или метательным зарядом	0245	930690	
БОЕПРИПАСЫ ДЫМОВЫЕ С БЕЛЫМ ФОСФОРОМ с разрывным, вышибным или метательным зарядом	0246	930690	
БОЕПРИПАСЫ ДЫМОВЫЕ, снаряженные или не снаряженные разрывным, вышибным или метательным зарядом	0015	930690	
БОЕПРИПАСЫ ДЫМОВЫЕ, снаряженные или не снаряженные разрывным, вышибным или метательным зарядом	0016	930690	
БОЕПРИПАСЫ ДЫМОВЫЕ, снаряженные или не снаряженные разрывным, вышибным или метательным зарядом	0303	930690	
БОЕПРИПАСЫ ЗАЖИГАТЕЛЬНЫЕ С БЕЛЫМ ФОСФОРОМ с разрывным, вышибным или метательным зарядом	0243	930690	
БОЕПРИПАСЫ ЗАЖИГАТЕЛЬНЫЕ С БЕЛЫМ ФОСФОРОМ с разрывным, вышибным или метательным зарядом	0244	930690	
БОЕПРИПАСЫ ЗАЖИГАТЕЛЬНЫЕ, снаряженные жидкостью или гелем, с разрывным, вышибным или метательным зарядом	0247	930690	
БОЕПРИПАСЫ ЗАЖИГАТЕЛЬНЫЕ, снаряженные или не снаряженные разрывным, вышибным или метательным зарядом	0009	930690	
БОЕПРИПАСЫ ЗАЖИГАТЕЛЬНЫЕ, снаряженные или не снаряженные разрывным, вышибным или метательным зарядом	0010	930690	
БОЕПРИПАСЫ ЗАЖИГАТЕЛЬНЫЕ, снаряженные или не снаряженные разрывным, вышибным или метательным зарядом	0300	930690	
БОЕПРИПАСЫ ИСПЫТАТЕЛЬНЫЕ	0363	930690	
БОЕПРИПАСЫ ОСВЕТИТЕЛЬНЫЕ, снаряженные или не снаряженные разрывным, вышибным или метательным зарядом	0171	930690	
БОЕПРИПАСЫ ОСВЕТИТЕЛЬНЫЕ, снаряженные или не снаряженные разрывным, вышибным или метательным зарядом	0254	930690	
БОЕПРИПАСЫ ОСВЕТИТЕЛЬНЫЕ, снаряженные или не снаряженные разрывным, вышибным или метательным зарядом	0297	930690	
БОЕПРИПАСЫ ПРАКТИЧЕСКИЕ	0362	930690	
БОЕПРИПАСЫ ПРАКТИЧЕСКИЕ	0488	930690	
БОЕПРИПАСЫ С ОТРАВЛЯЮЩИМИ ВЕЩЕСТВАМИ НЕВЗРЫВЧАТЫЕ без разрывного или вышибного заряда и взрывателя	2016	930690	
БОЕПРИПАСЫ С ОТРАВЛЯЮЩИМИ ВЕЩЕСТВАМИ с разрывным, вышибным или метательным зарядом	0020		Перевозка запрещена
БОЕПРИПАСЫ С ОТРАВЛЯЮЩИМИ ВЕЩЕСТВАМИ с разрывным, вышибным или метательным зарядом	0021		Перевозка запрещена
БОЕПРИПАСЫ СЛЕЗОТОЧИВЫЕ НЕВЗРЫВЧАТЫЕ без разрывного или вышибного заряда и взрывателя	2017	930690	
БОЕПРИПАСЫ СЛЕЗОТОЧИВЫЕ с разрывным, вышибным или метательным зарядом	0301	930690	
БОЕПРИПАСЫ СЛЕЗОТОЧИВЫЕ, снаряженные или не снаряженные разрывным, вышибным или метательным зарядом	0018	930690	
БОЕПРИПАСЫ СЛЕЗОТОЧИВЫЕ, снаряженные или не снаряженные разрывным, вышибным или метательным зарядом	0019	930690	
БОМБЫ ГЛУБИННЫЕ	0056	930690	
БОМБЫ ДЫМОВЫЕ НЕВЗРЫВЧАТЫЕ без инициирующего устройства, содержащие едкие жидкости	2028	930690	
БОМБЫ С ЛЕГКОВОСПЛАМЕНЯЮЩЕЙСЯ ЖИДКОСТЬЮ с разрывным зарядом	0399	930690	
БОМБЫ С ЛЕГКОВОСПЛАМЕНЯЮЩЕЙСЯ ЖИДКОСТЬЮ с разрывным зарядом	0400	930690	
БОМБЫ с разрывным зарядом	0033	930690	
БОМБЫ с разрывным зарядом	0034	930690	

Наименование груза	№ ООН	Код ГНГ	Примечание
БОМБЫ с разрывным зарядом	0035	930690	
БОМБЫ с разрывным зарядом	0291	930690	
БОРА ТРИБРОМИД	2692	281290	
БОРА ТРИФТОРИД И КИСЛОТА ПРОПИОНОВАЯ — КОМПЛЕКС	1743	293100	
БОРА ТРИФТОРИД И КИСЛОТА УКСУСНАЯ — КОМПЛЕКС	1742	293100	
БОРА ТРИФТОРИД СЖАТЫЙ	1008	281290	
БОРА ТРИФТОРИДА ДИГИДРАТ	2851	281290	
БОРА ТРИХЛОРИД	1741	281210	
БОРНЕОЛ	1312	290619	
БРОМ или БРОМА РАСТВОР	1744	280130	
2-БРОМ-2-НИТРОПРОПАНДИОЛ-1,3	3241	290550	
1-БРОМ-3-МЕТИЛБУТАН	2341	290330	
1-БРОМ-3-ХЛОРПРОПАН	2688	290330	
БРОМА ПЕНТАФТОРИД	1745	281290	
БРОМА ТРИФТОРИД	1746	281290	
БРОМА ХЛОРИД	2901	281210	
БРОМАТОВ НЕОРГАНИЧЕСКИХ ВОДНЫЙ РАСТВОР, Н.У.К.	3213	282990	
БРОМАТЫ НЕОРГАНИЧЕСКИЕ, Н.У.К.	1450	282990	
БРОМАЦЕТИЛБРОМИД	2513	291590	
БРОМАЦЕТОН	1569	291470	
БРОМБЕНЗИЛЦИАНИДЫ ЖИДКИЕ	1694	292690	
БРОМБЕНЗИЛЦИАНИДЫ ТВЕРДЫЕ	1694	292690	
БРОМБЕНЗОЛ	2514	290369	
2-БРОМБУТАН	2339	290330	
1-БРОМБУТАН	1126	290330	
БРОММЕТИЛПРОПАНЫ	2342	290330	
БРОМОФОРМ	2515	290330	
2-БРОМПЕНТАН	2343	290330	
БРОМПРОПАНЫ	2344	290330	
3-БРОМПРОПИН	2345	290330	
БРОМТРИФТОРМЕТАН	1009	290346	
БРОМТРИФТОРЭТИЛЕН	2419	290330	
БРОМХЛОРМЕТАН	1887	290330	
БРУЦИН	1570	293990	
БУМАГА, ОБРАБОТАННАЯ НЕНАСЫЩЕННЫМИ МАСЛАМИ, не полностью высушенная (включая бумагу копировальную)	1379	481140	
1,2-БУТАДИЕН СТАБИЛИЗИРОВАННЫЙ или 1,3-БУТАДИЕН СТАБИЛИЗИРОВАННЫЙ или 1,3-БУТАДИЕНА И УГЛЕВОДОРОДОВ СМЕСИ СТАБИЛИЗИРОВАННЫЕ, имеющие при 70°С давление паров, не превышающее 1,1 МПа (11 бар), и имеющие при 50°С плотность не менее 0,525 кг/л	1010	2901++	
БУТАН	1011	290110 271113	
БУТАНДИОН	2346	291419	
БУТАНОЛЫ	1120	290514	
5-трет-БУТИЛ-2,4,6-ТРИНИТРО-м-КСИЛОЛ (КСИЛОЛ МУСКУСНЫЙ)	2956	290420	
БУТИЛАКРИЛАТЫ СТАБИЛИЗИРОВАННЫЕ	2348	291612	
н-БУТИЛАМИН	1125	292119	
N-БУТИЛАНИЛИН	2738	292142	
БУТИЛАЦЕТАТЫ	1123	291590	
БУТИЛБЕНЗОЛЫ	2709	290290	
трет-БУТИЛГИПОХЛОРИТ	3255	294200	
1-БУТИЛЕН	1012	290123	
цис-2-БУТИЛЕН	1012	290123	
БУТИЛЕНОВ СМЕСЬ	1012	290123	
1,2-БУТИЛЕНОКСИД СТАБИЛИЗИРОВАННЫЙ	3022	291090	
н-БУТИЛИЗОЦИАНАТ	2485	292910	
трет-БУТИЛИЗОЦИАНАТ	2484	292910	

Наименование груза	№ ООН	Код ГНГ	Примечание
N,н-БУТИЛИМИДАЗОЛ	2690	293329	
н-БУТИЛМЕТАКРИЛАТ СТАБИЛИЗИРОВАННЫЙ	2227	291614	
БУТИЛМЕРКАПТАН	2347	293090	
БУТИЛНИТРИТЫ	2351	292090	
БУТИЛПРОПИОНАТЫ	1914	291590	
БУТИЛТОЛУОЛЫ	2667	290290	
БУТИЛТРИХЛОРСИЛАН	1747	293100	
н-БУТИЛФОРМИАТ	1128	291513	
н-БУТИЛХЛОРФОРМИАТ	2743	291590	
трет-БУТИЛЦИКЛОГЕКСИЛХЛОРФОРМИАТ	2747	291590	
БУТИНДИОЛ-1,4	2716	290550	
БУТИРАЛЬДЕГИД	1129	291213	
БУТИРАЛЬДОКСИМ	2840	291249	
БУТИРИЛХЛОРИД	2353	291590	
БУТИРОНИТРИЛ	2411	292690	
ВАЛЕРАЛЬДЕГИД	2058	291219	
ВАЛЕРИЛХЛОРИД	2502	291590	
ВАНАДИЛСУЛЬФАТ	2931	283329	
ВАНАДИЯ ОКСИТРИХЛОРИД	2443	282749	
ВАНАДИЯ ПЕНТАОКСИД неплавленный	2862	282530	
ВАНАДИЯ СОЕДИНЕНИЕ, Н.У.К.	3285	++++++	
ВАНАДИЯ ТЕТРАХЛОРИД	2444	282739	
ВАНАДИЯ ТРИХЛОРИД	2475	282739	
Ветошь промасленная	1856		Не подпадает под действие Прил. 2 к СМГС
ВЕЩЕСТВ ВЗРЫВЧАТЫХ ОБРАЗЦЫ, кроме инициирующих ВВ	0190	360200	
ВЕЩЕСТВА ВЗРЫВЧАТЫЕ ОЧЕНЬ НИЗКОЙ ЧУВСТВИТЕЛЬНОСТИ (ВЕЩЕСТВА ВЗРЫВЧАТЫЕ ОНЧ), Н.У.К.	0482	360200	
ВЕЩЕСТВА ВЗРЫВЧАТЫЕ, Н.У.К.	0357	360200	
ВЕЩЕСТВА ВЗРЫВЧАТЫЕ, Н.У.К.	0358	360200	
ВЕЩЕСТВА ВЗРЫВЧАТЫЕ, Н.У.К.	0359	360200	
ВЕЩЕСТВА ВЗРЫВЧАТЫЕ, Н.У.К.	0473		Перевозка запрещена
ВЕЩЕСТВА ВЗРЫВЧАТЫЕ, Н.У.К.	0474	360200	
ВЕЩЕСТВА ВЗРЫВЧАТЫЕ, Н.У.К.	0475	360200	
ВЕЩЕСТВА ВЗРЫВЧАТЫЕ, Н.У.К.	0476	360200	
ВЕЩЕСТВА ВЗРЫВЧАТЫЕ, Н.У.К.	0477	360200	
ВЕЩЕСТВА ВЗРЫВЧАТЫЕ, Н.У.К.	0478	360200	
ВЕЩЕСТВА ВЗРЫВЧАТЫЕ, Н.У.К.	0479	360200	
ВЕЩЕСТВА ВЗРЫВЧАТЫЕ, Н.У.К.	0480	360200	
ВЕЩЕСТВА ВЗРЫВЧАТЫЕ, Н.У.К.	0481	360200	
ВЕЩЕСТВА ВЗРЫВЧАТЫЕ, Н.У.К.	0485	360200	
Вещества опасные в оборудовании или в приборах	3363		Не подпадает под действие Прил. 2 к СМГС
ВЕЩЕСТВА ТВЕРДЫЕ или ВЕЩЕСТВ ТВЕРДЫХ СМЕСИ (ТАКИЕ, КАК ПРЕПАРАТЫ И ОТХОДЫ), СОДЕРЖАЩИЕ ЛЕГКОВОСПЛАМЕНЯЮЩУЮСЯ ЖИДКОСТЬ, Н.У.К., с температурой вспышки до 61°С	3175	++++++	
ВЕЩЕСТВА ТВЕРДЫЕ, СОДЕРЖАЩИЕ КОРРОЗИОННУЮ ЖИДКОСТЬ, Н.У.К.	3244	++++++	
ВЕЩЕСТВА ТВЕРДЫЕ, СОДЕРЖАЩИЕ ЯДОВИТУЮ ЖИДКОСТЬ, Н.У.К.	3243	++++++	
ВЕЩЕСТВО ВЗРЫВЧАТОЕ БРИЗАНТНОЕ, ТИП А	0081	360100	
ВЕЩЕСТВО ВЗРЫВЧАТОЕ БРИЗАНТНОЕ, ТИП В	0082	360200	
ВЕЩЕСТВО ВЗРЫВЧАТОЕ БРИЗАНТНОЕ, ТИП В	0331	360200	
ВЕЩЕСТВО ВЗРЫВЧАТОЕ БРИЗАНТНОЕ, ТИП С	0083	360200	
ВЕЩЕСТВО ВЗРЫВЧАТОЕ БРИЗАНТНОЕ, ТИП D	0084	360200	

Наименование груза	№ ООН	Код ГНГ	Примечание
ВЕЩЕСТВО ВЗРЫВЧАТОЕ БРИЗАНТНОЕ, ТИП Е	0241	360200	
ВЕЩЕСТВО ВЗРЫВЧАТОЕ БРИЗАНТНОЕ, ТИП Е	0332	360200	
ВЕЩЕСТВО ВЗРЫВЧАТОЕ МЕТАТЕЛЬНОЕ ЖИДКОЕ	0495	360200	
ВЕЩЕСТВО ВЗРЫВЧАТОЕ МЕТАТЕЛЬНОЕ ЖИДКОЕ	0497	360200	
ВЕЩЕСТВО ВЗРЫВЧАТОЕ МЕТАТЕЛЬНОЕ ТВЕРДОЕ	0498	360100	
ВЕЩЕСТВО ВЗРЫВЧАТОЕ МЕТАТЕЛЬНОЕ ТВЕРДОЕ	0499	360100	
ВЕЩЕСТВО ВЗРЫВЧАТОЕ МЕТАТЕЛЬНОЕ ТВЕРДОЕ	0501	360100	
ВЕЩЕСТВО ЖИДКОЕ, ОПАСНОЕ ДЛЯ ОКРУЖАЮЩЕЙ СРЕДЫ, Н.У.К.	3082	++++++	
ВЕЩЕСТВО ИНФЕКЦИОННОЕ, ОПАСНОЕ ДЛЯ ЛЮДЕЙ (группа риска 2)	2814	++++++	
ВЕЩЕСТВО ИНФЕКЦИОННОЕ, ОПАСНОЕ ДЛЯ ЛЮДЕЙ (группы риска 3 и 4)	2814	++++++	
ВЕЩЕСТВО ИНФЕКЦИОННОЕ, ОПАСНОЕ только ДЛЯ ЖИВОТНЫХ (группа риска 2)	2900	++++++	
ВЕЩЕСТВО ИНФЕКЦИОННОЕ, ОПАСНОЕ только ДЛЯ ЖИВОТНЫХ (группы риска 3 и 4)	2900	++++++	
ВЕЩЕСТВО МЕТАЛЛИЧЕСКОЕ, РЕАГИРУЮЩЕЕ С ВОДОЙ, Н.У.К.	3208	++++++	
ВЕЩЕСТВО МЕТАЛЛИЧЕСКОЕ, РЕАГИРУЮЩЕЕ С ВОДОЙ, САМОНАГРЕВАЮЩЕЕСЯ, Н.У.К.	3209	++++++	
ВЕЩЕСТВО СЛЕЗОТОЧИВОЕ ЖИДКОЕ, Н.У.К.	1693	++++++	
ВЕЩЕСТВО СЛЕЗОТОЧИВОЕ ТВЕРДОЕ, Н.У.К.	1693	++++++	
ВЕЩЕСТВО ТВЕРДОЕ КОРРОЗИОННОЕ КИСЛОЕ НЕОРГАНИЧЕСКОЕ, Н.У.К.	3260	28++++	
ВЕЩЕСТВО ТВЕРДОЕ КОРРОЗИОННОЕ КИСЛОЕ ОРГАНИЧЕСКОЕ, Н.У.К.	3261	29++++	
ВЕЩЕСТВО ТВЕРДОЕ КОРРОЗИОННОЕ ЛЕГКОВОСПЛАМЕНЯЮЩЕЕСЯ, Н.У.К.	2921	++++++	
ВЕЩЕСТВО ТВЕРДОЕ КОРРОЗИОННОЕ ОКИСЛЯЮЩЕЕ, Н.У.К.	3084	++++++	
ВЕЩЕСТВО ТВЕРДОЕ КОРРОЗИОННОЕ ЩЕЛОЧНОЕ НЕОРГАНИЧЕСКОЕ, Н.У.К.	3262	28++++	
ВЕЩЕСТВО ТВЕРДОЕ КОРРОЗИОННОЕ ЩЕЛОЧНОЕ ОРГАНИЧЕСКОЕ, Н.У.К.	3263	29++++	
ВЕЩЕСТВО ТВЕРДОЕ КОРРОЗИОННОЕ ЯДОВИТОЕ, Н.У.К.	2923	++++++	
ВЕЩЕСТВО ТВЕРДОЕ КОРРОЗИОННОЕ, Н.У.К.	1759	++++++	
ВЕЩЕСТВО ТВЕРДОЕ КОРРОЗИОННОЕ, РЕАГИРУЮЩЕЕ С ВОДОЙ, Н.У.К.	3096	++++++	
ВЕЩЕСТВО ТВЕРДОЕ КОРРОЗИОННОЕ, САМОНАГРЕВАЮЩЕЕСЯ, Н.У.К.	3095	++++++	
ВЕЩЕСТВО ТВЕРДОЕ ЛЕГКОВОСПЛАМЕНЯЮЩЕЕСЯ КОРРОЗИОННОЕ НЕОРГАНИЧЕСКОЕ, Н.У.К.	3180	28++++	
ВЕЩЕСТВО ТВЕРДОЕ ЛЕГКОВОСПЛАМЕНЯЮЩЕЕСЯ КОРРОЗИОННОЕ ОРГАНИЧЕСКОЕ, Н.У.К.	2925	29++++	
ВЕЩЕСТВО ТВЕРДОЕ ЛЕГКОВОСПЛАМЕНЯЮЩЕЕСЯ НЕОРГАНИЧЕСКОЕ, Н.У.К.	3178	28++++	
ВЕЩЕСТВО ТВЕРДОЕ ЛЕГКОВОСПЛАМЕНЯЮЩЕЕСЯ ОКИСЛЯЮЩЕЕ, Н.У.К.	3097		Перевозка запрещена
ВЕЩЕСТВО ТВЕРДОЕ ЛЕГКОВОСПЛАМЕНЯЮЩЕЕСЯ ОРГАНИЧЕСКОЕ, Н.У.К.	1325	++++++	
ВЕЩЕСТВО ТВЕРДОЕ ЛЕГКОВОСПЛАМЕНЯЮЩЕЕСЯ ОРГАНИЧЕСКОЕ, РАСПЛАВЛЕННОЕ, Н.У.К.	3176	29++++	
ВЕЩЕСТВО ТВЕРДОЕ ЛЕГКОВОСПЛАМЕНЯЮЩЕЕСЯ ЯДОВИТОЕ НЕОРГАНИЧЕСКОЕ, Н.У.К.	3179	28++++	
ВЕЩЕСТВО ТВЕРДОЕ ЛЕГКОВОСПЛАМЕНЯЮЩЕЕСЯ ЯДОВИТОЕ ОРГАНИЧЕСКОЕ, Н.У.К.	2926	29++++	
ВЕЩЕСТВО ТВЕРДОЕ ОКИСЛЯЮЩЕЕ КОРРОЗИОННОЕ, Н.У.К.	3085	++++++	
ВЕЩЕСТВО ТВЕРДОЕ ОКИСЛЯЮЩЕЕ САМОНАГРЕВАЮЩЕЕСЯ, Н.У.К.	3100		Перевозка запрещена
ВЕЩЕСТВО ТВЕРДОЕ ОКИСЛЯЮЩЕЕ ЯДОВИТОЕ, Н.У.К.	3087	++++++	
ВЕЩЕСТВО ТВЕРДОЕ ОКИСЛЯЮЩЕЕ, ЛЕГКОВОСПЛАМЕНЯЮЩЕЕСЯ, Н.У.К.	3137		Перевозка запрещена
ВЕЩЕСТВО ТВЕРДОЕ ОКИСЛЯЮЩЕЕ, Н.У.К.	1479	++++++	
ВЕЩЕСТВО ТВЕРДОЕ ОКИСЛЯЮЩЕЕ, РЕАГИРУЮЩЕЕ С ВОДОЙ, Н.У.К.	3121		Перевозка запрещена
ВЕЩЕСТВО ТВЕРДОЕ ПИРОФОРНОЕ НЕОРГАНИЧЕСКОЕ, Н.У.К.	3200	28++++	
ВЕЩЕСТВО ТВЕРДОЕ ПИРОФОРНОЕ ОРГАНИЧЕСКОЕ, Н.У.К.	2846	29++++	
ВЕЩЕСТВО ТВЕРДОЕ ПРИ ПОВЫШЕННОЙ ТЕМПЕРАТУРЕ, Н.У.К., при температуре не ниже 240°С	3258	++++++	
ВЕЩЕСТВО ТВЕРДОЕ САМОНАГРЕВАЮЩЕЕСЯ КОРРОЗИОННОЕ НЕОРГАНИЧЕСКОЕ, Н.У.К.	3192	28++++	
ВЕЩЕСТВО ТВЕРДОЕ САМОНАГРЕВАЮЩЕЕСЯ КОРРОЗИОННОЕ ОРГАНИЧЕСКОЕ, Н.У.К.	3126	29++++	
ВЕЩЕСТВО ТВЕРДОЕ САМОНАГРЕВАЮЩЕЕСЯ НЕОРГАНИЧЕСКОЕ, Н.У.К.	3190	28++++	
ВЕЩЕСТВО ТВЕРДОЕ САМОНАГРЕВАЮЩЕЕСЯ ОКИСЛЯЮЩЕЕ, Н.У.К.	3127		Перевозка запрещена
ВЕЩЕСТВО ТВЕРДОЕ САМОНАГРЕВАЮЩЕЕСЯ ОРГАНИЧЕСКОЕ, Н.У.К.	3088	29++++	
ВЕЩЕСТВО ТВЕРДОЕ САМОНАГРЕВАЮЩЕЕСЯ ЯДОВИТОЕ НЕОРГАНИЧЕСКОЕ, Н.У.К.	3191	28++++	
ВЕЩЕСТВО ТВЕРДОЕ САМОНАГРЕВАЮЩЕЕСЯ ЯДОВИТОЕ ОРГАНИЧЕСКОЕ, Н.У.К.	3128	29++++	
ВЕЩЕСТВО ТВЕРДОЕ САМОРЕАКТИВНОЕ ТИПА В	3222	++++++	

Наименование груза	№ ООН	Код ГНГ	Примечание
ВЕЩЕСТВО ТВЕРДОЕ САМОРЕАКТИВНОЕ ТИПА B С РЕГУЛИРУЕМОЙ ТЕМПЕРАТУРОЙ	3232		Перевозка запрещена
ВЕЩЕСТВО ТВЕРДОЕ САМОРЕАКТИВНОЕ ТИПА C	3224	++++++	
ВЕЩЕСТВО ТВЕРДОЕ САМОРЕАКТИВНОЕ ТИПА C С РЕГУЛИРУЕМОЙ ТЕМПЕРАТУРОЙ	3234		Перевозка запрещена
ВЕЩЕСТВО ТВЕРДОЕ САМОРЕАКТИВНОЕ ТИПА D	3226	++++++	
ВЕЩЕСТВО ТВЕРДОЕ САМОРЕАКТИВНОЕ ТИПА D С РЕГУЛИРУЕМОЙ ТЕМПЕРАТУРОЙ	3236		Перевозка запрещена
ВЕЩЕСТВО ТВЕРДОЕ САМОРЕАКТИВНОЕ ТИПА E	3228	++++++	
ВЕЩЕСТВО ТВЕРДОЕ САМОРЕАКТИВНОЕ ТИПА E С РЕГУЛИРУЕМОЙ ТЕМПЕРАТУРОЙ	3238		Перевозка запрещена
ВЕЩЕСТВО ТВЕРДОЕ САМОРЕАКТИВНОЕ ТИПА F	3230	++++++	
ВЕЩЕСТВО ТВЕРДОЕ САМОРЕАКТИВНОЕ ТИПА F С РЕГУЛИРУЕМОЙ ТЕМПЕРАТУРОЙ	3240		Перевозка запрещена
ВЕЩЕСТВО ТВЕРДОЕ ЯДОВИТОЕ КОРРОЗИОННОЕ НЕОРГАНИЧЕСКОЕ, Н.У.К.	3290	28++++	
ВЕЩЕСТВО ТВЕРДОЕ ЯДОВИТОЕ КОРРОЗИОННОЕ ОРГАНИЧЕСКОЕ, Н.У.К.	2928	29++++	
ВЕЩЕСТВО ТВЕРДОЕ ЯДОВИТОЕ ЛЕГКОВОСПЛАМЕНЯЮЩЕЕСЯ ОРГАНИЧЕСКОЕ, Н.У.К.	2930	29++++	
ВЕЩЕСТВО ТВЕРДОЕ ЯДОВИТОЕ НЕОРГАНИЧЕСКОЕ, Н.У.К.	3288	28++++	
ВЕЩЕСТВО ТВЕРДОЕ ЯДОВИТОЕ ОКИСЛЯЮЩЕЕ, Н.У.К.	3086	++++++	
ВЕЩЕСТВО ТВЕРДОЕ ЯДОВИТОЕ ОРГАНИЧЕСКОЕ, Н.У.К.	2811	29++++	
ВЕЩЕСТВО ТВЕРДОЕ ЯДОВИТОЕ, РЕАГИРУЮЩЕЕ С ВОДОЙ, Н.У.К.	3125	++++++	
ВЕЩЕСТВО ТВЕРДОЕ ЯДОВИТОЕ, САМОНАГРЕВАЮЩЕЕСЯ, Н.У.К.	3124	++++++	
ВЕЩЕСТВО ТВЕРДОЕ, ОПАСНОЕ ДЛЯ ОКРУЖАЮЩЕЙ СРЕДЫ, Н.У.К.	3077	++++++	
Вещество твердое, перевозка которого по воздуху регулируется правилами перевозок воздушным транспортом, н.у.к.	3335	++++++	Не подпадает под действие Прил. 2 к СМГС
ВЕЩЕСТВО ТВЕРДОЕ, РЕАГИРУЮЩЕЕ С ВОДОЙ, КОРРОЗИОННОЕ, Н.У.К.	3131	++++++	
ВЕЩЕСТВО ТВЕРДОЕ, РЕАГИРУЮЩЕЕ С ВОДОЙ, ЛЕГКОВОСПЛАМЕНЯЮЩЕЕСЯ, Н.У.К.	3132		Перевозка запрещена
ВЕЩЕСТВО ТВЕРДОЕ, РЕАГИРУЮЩЕЕ С ВОДОЙ, Н.У.К.	2813	++++++	
ВЕЩЕСТВО ТВЕРДОЕ, РЕАГИРУЮЩЕЕ С ВОДОЙ, ОКИСЛЯЮЩЕЕ, Н.У.К.	3133		Перевозка запрещена
ВЕЩЕСТВО ТВЕРДОЕ, РЕАГИРУЮЩЕЕ С ВОДОЙ, САМОНАГРЕВАЮЩЕЕСЯ, Н.У.К.	3135		Перевозка запрещена
ВЕЩЕСТВО ТВЕРДОЕ, РЕАГИРУЮЩЕЕ С ВОДОЙ, ЯДОВИТОЕ, Н.У.К.	3134	++++++	
ВЗРЫВАТЕЛЬ НЕДЕТОНИРУЮЩИЙ	0101	360300	
ВИНИЛАЦЕТАТ СТАБИЛИЗИРОВАННЫЙ	1301	291532	
ВИНИЛБРОМИД СТАБИЛИЗИРОВАННЫЙ	1085	290330	
ВИНИЛБУТИРАТ СТАБИЛИЗИРОВАННЫЙ	2838	291560	
ВИНИЛИДЕНХЛОРИД СТАБИЛИЗИРОВАННЫЙ	1303	290329	
ВИНИЛПИРИДИНЫ СТАБИЛИЗИРОВАННЫЕ	3073	293339	
ВИНИЛТОЛУОЛЫ СТАБИЛИЗИРОВАННЫЕ	2618	290290	
ВИНИЛТРИХЛОРСИЛАН СТАБИЛИЗИРОВАННЫЙ	1305	293100	
ВИНИЛФТОРИД СТАБИЛИЗИРОВАННЫЙ	1860	290330	
ВИНИЛХЛОРАЦЕТАТ	2589	291540	
ВИНИЛХЛОРИД СТАБИЛИЗИРОВАННЫЙ	1086	290321	
ВОДОРОД ОХЛАЖДЕННЫЙ ЖИДКИЙ	1966	280410	
ВОДОРОД СЖАТЫЙ	1049	280410	
ВОДОРОДА БРОМИД БЕЗВОДНЫЙ	1048	281119	
ВОДОРОДА И МЕТАНА СМЕСЬ СЖАТАЯ	2034	280410	
ВОДОРОДА ИОДИД БЕЗВОДНЫЙ	2197	281119	
ВОДОРОДА ПЕРОКСИДА ВОДНЫЙ РАСТВОР СТАБИЛИЗИРОВАННЫЙ, содержащий более 70% водорода пероксида	2015	284700	
ВОДОРОДА ПЕРОКСИДА ВОДНЫЙ РАСТВОР, содержащий более 60% и не более 70% водорода пероксида	2015	284700	
ВОДОРОДА ПЕРОКСИДА ВОДНЫЙ РАСТВОР, содержащий не менее 20%, но не более 60% водорода пероксида (стабилизированный, если необходимо)	2014	284700	
ВОДОРОДА ПЕРОКСИДА ВОДНЫЙ РАСТВОР, содержащий не менее 8%, но менее 20% водорода пероксида (стабилизированный, если необходимо)	2984	284700 300490	

Наименование груза	№ ООН	Код ГНГ	Примечание
ВОДОРОДА ПЕРОКСИДА И КИСЛОТЫ НАДУКСУСНОЙ СМЕСЬ СТАБИЛИЗИРОВАННАЯ с кислотой(кислотами), водой и не более 5% надуксусной кислоты	3149	284700	
ВОДОРОДА СЕЛЕНИД БЕЗВОДНЫЙ	2202	281119	
ВОДОРОДА ФТОРИД БЕЗВОДНЫЙ	1052	281111	
ВОДОРОДА ХЛОРИД БЕЗВОДНЫЙ	1050	280610	
ВОДОРОДА ХЛОРИД ОХЛАЖДЕННЫЙ ЖИДКИЙ	2186		Перевозка запрещена
ВОДОРОДА ЦИАНИД СТАБИЛИЗИРОВАННЫЙ, содержащий менее 3% воды	1051	281119	
ВОДОРОДА ЦИАНИД СТАБИЛИЗИРОВАННЫЙ, содержащий менее 3% воды и абсорбированный пористым инертным материалом	1614	281119	
ВОДОРОДА ЦИАНИДА СПИРТОВОЙ РАСТВОР, содержащий не более 45% водорода цианида	3294	281119	
ВОЗДУХ ОХЛАЖДЕННЫЙ ЖИДКИЙ	1003	285100	
ВОЗДУХ СЖАТЫЙ	1002	285100	
Волокна животного происхождения или волокна растительного происхождения сожженные, влажные или сырые	1372		Не подподает под действие Прил. 2 к СМГС
ВОЛОКНА ЖИВОТНОГО или РАСТИТЕЛЬНОГО или СИНТЕТИЧЕСКОГО ПРОИСХОЖДЕНИЯ, Н.У.К., пропитанные маслом	1373	++++++	
ВОЛОКНА, ПРОПИТАННЫЕ НИТРОЦЕЛЛЮЛОЗОЙ С НИЗКИМ СОДЕРЖАНИЕМ НИТРАТОВ, Н.У.К.	1353	391220 590700	
Волокна растительного происхождения	3360		Не подподает под действие Прил. 2 к СМГС
ВОЛЬФРАМА ГЕКСАФТОРИД	2196	282619	
ВОСПЛАМЕНИТЕЛИ	0121	360300	
ВОСПЛАМЕНИТЕЛИ	0314	360300	
ВОСПЛАМЕНИТЕЛИ	0315	360300	
ВОСПЛАМЕНИТЕЛИ	0325	360300	
ВОСПЛАМЕНИТЕЛИ	0454	360300	
ВОСПЛАМЕНИТЕЛИ ОГНЕПРОВОДНОГО ШНУРА	0131	360300	
ВТУЛКИ КАПСЮЛЬНЫЕ	0319	360300	
ВТУЛКИ КАПСЮЛЬНЫЕ	0320	360300	
ВТУЛКИ КАПСЮЛЬНЫЕ	0376	360300	
ГАЗ ИНСЕКТИЦИДНЫЙ ЛЕГКОВОСПЛАМЕНЯЮЩИЙСЯ, Н.У.К.	3354	380810	
ГАЗ ИНСЕКТИЦИДНЫЙ ЯДОВИТЫЙ ЛЕГКОВОСПЛАМЕНЯЮЩИЙСЯ, Н.У.К.	3355	380810	
ГАЗ ИНСЕКТИЦИДНЫЙ ЯДОВИТЫЙ, Н.У.К.	1967	380810	
ГАЗ ИНСЕКТИЦИДНЫЙ, Н.У.К.	1968	380810	
ГАЗ КАМЕННОУГОЛЬНЫЙ СЖАТЫЙ	1023	270500	
ГАЗ НЕФТЯНОЙ СЖАТЫЙ	1071	271129	
ГАЗ ОХЛАЖДЕННЫЙ ЖИДКИЙ ЛЕГКОВОСПЛАМЕНЯЮЩИЙСЯ, Н.У.К.	3312	++++++	
ГАЗ ОХЛАЖДЕННЫЙ ЖИДКИЙ ОКИСЛЯЮЩИЙ, Н.У.К.	3311	++++++	
ГАЗ ОХЛАЖДЕННЫЙ ЖИДКИЙ, Н.У.К.	3158	++++++	
ГАЗ ПРИРОДНЫЙ ОХЛАЖДЕННЫЙ ЖИДКИЙ с высоким содержанием метана	1972	271129	
ГАЗ ПРИРОДНЫЙ СЖАТЫЙ с высоким содержанием метана	1971	271121	
ГАЗ РЕФРИЖЕРАТОРНЫЙ R 40	1063	290311	
ГАЗ РЕФРИЖЕРАТОРНЫЙ R 1132a	1959	290330	
ГАЗ РЕФРИЖЕРАТОРНЫЙ R 114	1958	290344	
ГАЗ РЕФРИЖЕРАТОРНЫЙ R 115	1020	290344	
ГАЗ РЕФРИЖЕРАТОРНЫЙ R 116, СЖАТЫЙ	2193	290330	
ГАЗ РЕФРИЖЕРАТОРНЫЙ R 12	1028	290342	
ГАЗ РЕФРИЖЕРАТОРНЫЙ R 1216	1858	290330	
ГАЗ РЕФРИЖЕРАТОРНЫЙ R 124	1021	290349	
ГАЗ РЕФРИЖЕРАТОРНЫЙ R 125	3220	290330	
ГАЗ РЕФРИЖЕРАТОРНЫЙ R 12B1	1974	290346	
ГАЗ РЕФРИЖЕРАТОРНЫЙ R 13	1022	290345	
ГАЗ РЕФРИЖЕРАТОРНЫЙ R 13B1	1009	290346	

Наименование груза	№ ООН	Код ГНГ	Примечание
ГАЗ РЕФРИЖЕРАТОРНЫЙ R 1318	2422	290330	
ГАЗ РЕФРИЖЕРАТОРНЫЙ R 133a	1983	290349	
ГАЗ РЕФРИЖЕРАТОРНЫЙ R 134a	3159	290330	
ГАЗ РЕФРИЖЕРАТОРНЫЙ R 14, СЖАТЫЙ	1982	290330	
ГАЗ РЕФРИЖЕРАТОРНЫЙ R 142b	2517	290349	
ГАЗ РЕФРИЖЕРАТОРНЫЙ R 143a	2035	290330	
ГАЗ РЕФРИЖЕРАТОРНЫЙ R 152a	1030	290330	
ГАЗ РЕФРИЖЕРАТОРНЫЙ R 161	2453	290330	
ГАЗ РЕФРИЖЕРАТОРНЫЙ R 21	1029	290349	
ГАЗ РЕФРИЖЕРАТОРНЫЙ R 218	2424	290330	
ГАЗ РЕФРИЖЕРАТОРНЫЙ R 22	1018	290349	
ГАЗ РЕФРИЖЕРАТОРНЫЙ R 227	3296	290330	
ГАЗ РЕФРИЖЕРАТОРНЫЙ R 23	1984	290330	
ГАЗ РЕФРИЖЕРАТОРНЫЙ R 32	3252	290330	
ГАЗ РЕФРИЖЕРАТОРНЫЙ R 404A (Пентафторэтана, 1,1,1-трифторэтана и 1,1,1,2-тетрафторэтана азеотропная смесь с приблизительно 44% пентафторэтана и 52% 1,1,1-трифторэтана)	3337	290330	
ГАЗ РЕФРИЖЕРАТОРНЫЙ R 407A (Дифторметана, пентафторэтана и 1,1,1,2-тетрафторэтана азеотропная смесь с приблизительно 20% дифторметана и 40% пентафторэтана)	3338	290330	
ГАЗ РЕФРИЖЕРАТОРНЫЙ R 407B (Дифторметана, пентафторэтана и 1,1,1,2-тетрафторэтана азеотропная смесь с приблизительно 10% дифторметана и 70% пентафторэтана)	3339	290330	
ГАЗ РЕФРИЖЕРАТОРНЫЙ R 407C (Дифторметана, пентафторэтана и 1,1,1,2-тетрафторэтана азеотропная смесь с приблизительно 23% дифторметана и 25% пентафторэтана)	3340	290330	
ГАЗ РЕФРИЖЕРАТОРНЫЙ R 41	2454	290330	
ГАЗ РЕФРИЖЕРАТОРНЫЙ R 500	2602	382471	
ГАЗ РЕФРИЖЕРАТОРНЫЙ R 502	1973	382471	
ГАЗ РЕФРИЖЕРАТОРНЫЙ R 503	2599	382471	
ГАЗ РЕФРИЖЕРАТОРНЫЙ RC 318	1976	290330	
ГАЗ РЕФРИЖЕРАТОРНЫЙ, Н.У.К., такой как смесь F1, смесь F2 или смесь F3	1078	382471	
ГАЗ СЖАТЫЙ ВОСПЛАМЕНЯЮЩИЙСЯ, Н.У.К.	1954	++++++	
ГАЗ СЖАТЫЙ ОКИСЛЯЮЩИЙ, Н.У.К.	3156	++++++	
ГАЗ СЖАТЫЙ ЯДОВИТЫЙ ВОСПЛАМЕНЯЮЩИЙСЯ КОРРОЗИОННЫЙ, Н.У.К.	3305	++++++	
ГАЗ СЖАТЫЙ ЯДОВИТЫЙ ВОСПЛАМЕНЯЮЩИЙСЯ, Н.У.К.	1953	++++++	
ГАЗ СЖАТЫЙ ЯДОВИТЫЙ КОРРОЗИОННЫЙ, Н.У.К.	3304	++++++	
ГАЗ СЖАТЫЙ ЯДОВИТЫЙ ОКИСЛЯЮЩИЙ КОРРОЗИОННЫЙ, Н.У.К.	3306	++++++	
ГАЗ СЖАТЫЙ ЯДОВИТЫЙ ОКИСЛЯЮЩИЙ, Н.У.К.	3303	++++++	
ГАЗ СЖАТЫЙ ЯДОВИТЫЙ, Н.У.К.	1955	++++++	
ГАЗ СЖАТЫЙ, Н.У.К.	1956	++++++	
ГАЗ СЖИЖЕННЫЙ ВОСПЛАМЕНЯЮЩИЙСЯ, Н.У.К.	3161	++++++	
ГАЗ СЖИЖЕННЫЙ ОКИСЛЯЮЩИЙ, Н.У.К.	3157	++++++	
ГАЗ СЖИЖЕННЫЙ ЯДОВИТЫЙ ВОСПЛАМЕНЯЮЩИЙСЯ КОРРОЗИОННЫЙ, Н.У.К.	3309	++++++	
ГАЗ СЖИЖЕННЫЙ ЯДОВИТЫЙ ВОСПЛАМЕНЯЮЩИЙСЯ, Н.У.К.	3160	++++++	
ГАЗ СЖИЖЕННЫЙ ЯДОВИТЫЙ КОРРОЗИОННЫЙ, Н.У.К.	3308	++++++	
ГАЗ СЖИЖЕННЫЙ ЯДОВИТЫЙ ОКИСЛЯЮЩИЙ КОРРОЗИОННЫЙ, Н.У.К.	3310	++++++	
ГАЗ СЖИЖЕННЫЙ ЯДОВИТЫЙ ОКИСЛЯЮЩИЙ, Н.У.К.	3307	++++++	
ГАЗ СЖИЖЕННЫЙ ЯДОВИТЫЙ, Н.У.К.	3162	++++++	
ГАЗ СЖИЖЕННЫЙ, Н.У.К.	3163	++++++	
ГАЗ, ОБРАЗЕЦ, НЕ ПОД ДАВЛЕНИЕМ, ВОСПЛАМЕНЯЮЩИЙСЯ, Н.У.К., не охлажденный до жидкого состояния	3167	++++++	
ГАЗ, ОБРАЗЕЦ, НЕ ПОД ДАВЛЕНИЕМ, ЯДОВИТЫЙ, ВОСПЛАМЕНЯЮЩИЙСЯ, Н.У.К., не охлажденный до жидкого состояния	3168	++++++	
ГАЗ, ОБРАЗЕЦ, НЕ ПОД ДАВЛЕНИЕМ, ЯДОВИТЫЙ, Н.У.К., не охлажденный до жидкого состояния	3169	++++++	
ГАЗОВ РЕДКИХ И АЗОТА СМЕСЬ СЖАТАЯ	1981	280429	
ГАЗОВ РЕДКИХ И КИСЛОРОДА СМЕСЬ СЖАТАЯ	1980	280429	
ГАЗОВ РЕДКИХ СМЕСЬ СЖАТАЯ	1979	280429	
ГАЗОВ УГЛЕВОДОРОДНЫХ СМЕСЬ СЖАТАЯ, Н.У.К.	1964	271129	
ГАЗОВ УГЛЕВОДОРОДНЫХ СМЕСЬ СЖИЖЕННАЯ, Н.У.К., такая как смеси A, A01, A02, A0, A1, B1, B2, B или C	1965	271119 271113	

Наименование груза	№ ООН	Код ГНГ	Примечание
ГАЗОВЫЕ БАЛЛОНЧИКИ, не снабженные выпускным устройством, непригодные для повторного использования	2037	360610	
ГАЗОЙЛЬ	1202	274+++	
ГАЗОЛИН	1203	272400	
ГАЗЫ НЕФТЯНЫЕ СЖИЖЕННЫЕ	1075	271119	
ГАЗЫ СЖИЖЕННЫЕ невоспламеняющиеся, содержащие азот, углерода диоксид или воздух	1058	++++++	
ГАЛЛИЙ	2803	811291	
ГАФНИЙ — ПОРОШОК СУХОЙ	2545	811291	
ГАФНИЙ — ПОРОШОК УВЛАЖНЕННЫЙ с долей воды не менее 25%	1326	811291	
ГЕКСАДЕЦИЛТРИХЛОРСИЛАН	1781	293100	
ГЕКСАДИЕНЫ	2458	290129	
ГЕКСАЛЬДЕГИД	1207	291219	
ГЕКСАМЕТИЛЕНДИАМИН ТВЕРДЫЙ	2280	292122	
ГЕКСАМЕТИЛЕНДИАМИНА РАСТВОР	1783	292122	
ГЕКСАМЕТИЛЕНДИИЗОЦИАНАТ	2281	292910	
ГЕКСАМЕТИЛЕНИМИН	2493	292520	
ГЕКСАМЕТИЛЕНТЕТРАМИН	1328	293390	
ГЕКСАНИТРОДИФЕНИЛАМИН	0079	292144	
ГЕКСАНИТРОСТИЛЬБЕН	0392	360200	
ГЕКСАНОЛЫ	2282	290519	
ГЕКСАНЫ	1208	290110	
ГЕКСАТОНАЛ	0393	360200	
ГЕКСАФТОРАЦЕТОН	2420	291470	
ГЕКСАФТОРАЦЕТОНГИДРАТ	2552	291470	
ГЕКСАФТОРПРОПИЛЕН	1858	290330	
ГЕКСАФТОРЭТАН СЖАТЫЙ	2193	290330	
ГЕКСАХЛОРАЦЕТОН	2661	291470	
ГЕКСАХЛОРБЕНЗОЛ	2729	290362	
ГЕКСАХЛОРБУТАДИЕН	2279	290329	
ГЕКСАХЛОРОФЕН	2875	290810	
ГЕКСАХЛОРЦИКЛОПЕНТАДИЕН	2646	290359	
ГЕКСАЭТИЛТЕТРАФОСФАТ	1611	291900	
ГЕКСАЭТИЛТЕТРАФОСФАТА И ГАЗА СЖАТОГО СМЕСЬ	1612	291900	
ГЕКСЕН-1	2370	290129	
ГЕКСИЛ	0079	292144	
ГЕКСИЛТРИХЛОРСИЛАН	1784	293100	
ГЕКСОГЕН ДЕСЕНСИБИЛИЗИРОВАННЫЙ	0483	360200	
ГЕКСОГЕН УВЛАЖНЕННЫЙ с массовой долей воды не менее 15%	0072	360200	
ГЕКСОГЕНА И ЦИКЛОТЕТРАМЕТИЛЕНТЕТРАНИТРАМИНА (HMX; ОКТОГЕН) СМЕСЬ УВЛАЖНЕННАЯ с массовой долей воды не менее 15% или ЦИКЛОТРИМЕТИЛЕНТРИНИТРАМИНА И ЦИКЛОТЕТРАМЕТИЛЕНТЕТРАНИТРАМИНА СМЕСЬ ДЕСЕНСИБИЛИЗИРОВАННАЯ с массовой долей флегматизатора не менее 10%	0391	360200	
ГЕКСОЛИТ сухой или увлажненный с массовой долей воды менее 15%	0118	360200	
ГЕКСОТОЛ сухой или увлажненный с массовой долей воды менее 15%	0118	360200	
ГЕЛИЙ ОХЛАЖДЕННЫЙ ЖИДКИЙ	1963	280429	
ГЕЛИЙ СЖАТЫЙ	1046	280429	
ГЕНЕРАТОР КИСЛОРОДА ХИМИЧЕСКИЙ	3356	++++++	
н-ГЕПТАЛЬДЕГИД	3056	291219	
ГЕПТАНЫ	1206	290110	
ГЕПТАФТОРПРОПАН	3296	290330	
н-ГЕПТЕН	2278	290129	
ГЕПТИЛ: см. ЖИДКОСТЬ ЛЕГКОВОСПЛАМЕНЯЮЩАЯСЯ ЯДОВИТАЯ, Н.У.К.	1992	++++++	
ГЕРМАН	2192	285000	
ГИДРАЗИН БЕЗВОДНЫЙ	2029	282510	
ГИДРАЗИНА ВОДНЫЙ РАСТВОР с массовой долей гидразина не более 37%	3293	282510	
ГИДРАЗИН-ГИДРАТ или ГИДРАЗИНА ВОДНЫЙ РАСТВОР с массовой долей гидразина не менее 37%	2030	282510	

Наименование груза	№ ООН	Код ГНГ	Примечание
ГИДРИДЫ МЕТАЛЛОВ ЛЕГКОВОСПЛАМЕНЯЮЩИЕСЯ, Н.У.К.	3182	285000	
ГИДРИДЫ МЕТАЛЛОВ, РЕАГИРУЮЩИЕ С ВОДОЙ, Н.У.К.	1409	285000	
ГИДРОДИФТОРИДЫ, Н.У.К.	1740	282619	
ГИДРОКСИЛАМИНА СУЛЬФАТ	2865	282510	
ГИДРОПЕРОКСИД БУТИЛА ТРЕТИЧНОГО: см. ПЕРОКСИД ОРГАНИЧЕСКИЙ ТИПА С ЖИДКИЙ	3103	290960	
ГИДРОХИНОН	2662	290722	
ГИЛЬЗЫ ПАТРОННЫЕ ПУСТЫЕ С КАПСЮЛЯМИ	0055	930690	
ГИЛЬЗЫ ПАТРОННЫЕ ПУСТЫЕ С КАПСЮЛЯМИ	0379	930690	
ГИЛЬЗЫ СГОРАЕМЫЕ ПУСТЫЕ БЕЗ КАПСЮЛЯ	0446	930690	
ГИЛЬЗЫ СГОРАЕМЫЕ ПУСТЫЕ БЕЗ КАПСЮЛЯ	0447	930690	
ГИПЕРИЗ: см. ПЕРОКСИД ОРГАНИЧЕСКИЙ ТИПА F ЖИДКИЙ	3109	290960	
ГИПОХЛОРИТА РАСТВОР	1791	282890	
ГИПОХЛОРИТЫ НЕОРГАНИЧЕСКИЕ, Н.У.К.	3212	282890	
ГЛИЦЕРИНА альфа-ХЛОРГИДРИН	2689	290550	
ГЛИЦИДАЛЬДЕГИД	2622	291249	
ГРАНАТЫ ПРАКТИЧЕСКИЕ ручные или ружейные	0110	930690	
ГРАНАТЫ ПРАКТИЧЕСКИЕ ручные или ружейные	0318	930690	
ГРАНАТЫ ПРАКТИЧЕСКИЕ ручные или ружейные	0372	930690	
ГРАНАТЫ ПРАКТИЧЕСКИЕ ручные или ружейные	0452	930690	
ГРАНАТЫ ручные или ружейные с разрывным зарядом	0284	930690	
ГРАНАТЫ ручные или ружейные с разрывным зарядом	0285	930690	
ГРАНАТЫ ручные или ружейные с разрывным зарядом	0292	930690	
ГРАНАТЫ ручные или ружейные с разрывным зарядом	0293	930690	
ГУАНИДИНА НИТРАТ	1467	292520	
ГУАНИЛНИТРОЗОАМИНОГУАНИЛИДЕНГИДРАЗИН УВЛАЖНЕННЫЙ с массовой долей воды не менее 30%	0113		Перевозка запрещена
ГУАНИЛНИТРОЗОАМИНОГУАНИЛТЕТРАЗЕН (ТЕТРАЗЕН) УВЛАЖНЕННЫЙ с массовой долей воды или смеси спирта и воды не менее 30%	0114		Перевозка запрещена
ГУДРОНЫ ЖИДКИЕ, включая дорожный асфальт и масла, битум и разбавленные нефтепродукты	1999	270600	
Двигатели внутреннего сгорания, в том числе в составе машинного оборудования или транспортных средств	3166	8407++	Не подпадает под действие Прил. 2 к СМГС
ДВИГАТЕЛИ РАКЕТНЫЕ	0186	930690	
ДВИГАТЕЛИ РАКЕТНЫЕ	0280	930690	
ДВИГАТЕЛИ РАКЕТНЫЕ	0281	930690	
ДВИГАТЕЛИ РАКЕТНЫЕ ЖИДКОСТНЫЕ, ЗАПРАВЛЕННЫЕ ТОПЛИВОМ	0395	930690	
ДВИГАТЕЛИ РАКЕТНЫЕ ЖИДКОСТНЫЕ, ЗАПРАВЛЕННЫЕ ТОПЛИВОМ	0396	930690	
ДВИГАТЕЛИ РАКЕТНЫЕ С ГИПЕРГОЛИЧЕСКОЙ ЖИДКОСТЬЮ с вышибным зарядом или без него	0250	930690	
ДВИГАТЕЛИ РАКЕТНЫЕ С ГИПЕРГОЛИЧЕСКОЙ ЖИДКОСТЬЮ с вышибным зарядом или без него	0322	930690	
ДЕЙТЕРИЙ СЖАТЫЙ	1957	284590	
ДЕКАБОРАН	1868	285000	
ДЕКАГИДРОНАФТАЛИН	1147	290219	
н-ДЕКАН	2247	290110	
ДЕТОНАТОРОВ СБОРКИ НЕЭЛЕКТРИЧЕСКИЕ для взрывных работ	0360	360300	
ДЕТОНАТОРОВ СБОРКИ НЕЭЛЕКТРИЧЕСКИЕ для взрывных работ	0361	360300	
ДЕТОНАТОРОВ СБОРКИ НЕЭЛЕКТРИЧЕСКИЕ для взрывных работ	0500	360300	
ДЕТОНАТОРЫ ВТОРИЧНЫЕ без первичного детонатора	0042	360300	
ДЕТОНАТОРЫ ВТОРИЧНЫЕ без первичного детонатора	0283	360300	
ДЕТОНАТОРЫ ВТОРИЧНЫЕ С ПЕРВИЧНЫМ ДЕТОНАТОРОМ	0225	360300	
ДЕТОНАТОРЫ ВТОРИЧНЫЕ С ПЕРВИЧНЫМ ДЕТОНАТОРОМ	0268	360300	
ДЕТОНАТОРЫ ДЛЯ БОЕПРИПАСОВ	0073	360300	
ДЕТОНАТОРЫ ДЛЯ БОЕПРИПАСОВ	0364	360300	
ДЕТОНАТОРЫ ДЛЯ БОЕПРИПАСОВ	0365	360300	
ДЕТОНАТОРЫ ДЛЯ БОЕПРИПАСОВ	0366	360300	
ДЕТОНАТОРЫ НЕЭЛЕКТРИЧЕСКИЕ для взрывных работ	0029	360300	

Наименование груза	№ ООН	Код ГНГ	Примечание
ДЕТОНАТОРЫ НЕЭЛЕКТРИЧЕСКИЕ для взрывных работ	0267	360300	
ДЕТОНАТОРЫ НЕЭЛЕКТРИЧЕСКИЕ для взрывных работ	0455	360300	
ДЕТОНАТОРЫ ЭЛЕКТРИЧЕСКИЕ для взрывных работ	0030	360300	
ДЕТОНАТОРЫ ЭЛЕКТРИЧЕСКИЕ для взрывных работ	0255	360300	
ДЕТОНАТОРЫ ЭЛЕКТРИЧЕСКИЕ для взрывных работ	0456	360300	
1,2-ДИ-(ДИМЕТИЛАМИНО)-ЭТАН	2372	292130	
ДИАЗОДИНИТРОФЕНОЛ УВЛАЖНЕННЫЙ с массовой долей воды или смеси спирта и воды не менее 40%	0074		Перевозка запрещена
ДИАЗОТА ТЕТРАОКСИД	1067	281129	
ДИАЛЛИЛАМИН	2359	292119	
4,4’-ДИАМИНОДИФЕНИЛМЕТАН	2651	292159	
ДИБЕНЗИЛДИХЛОРСИЛАН	2434	293100	
ДИБОРАН СЖАТЫЙ	1911	285000	
1,2-ДИБРОМБУТАНОН-3	2648	291470	
ДИБРОМДИФТОРМЕТАН	1941	290330	
ДИБРОММЕТАН	2664	290330	
ДИБРОМХЛОРПРОПАНЫ	2872	290330	
ДИБУТИЛАМИНОЭТАНОЛ	2873	292219	
2,3-ДИГИДРОПИРАН	2376	290920	
ДИДИМА НИТРАТ	1465	283429	
ДИИЗОБУТИЛАМИН	2361	292119	
ДИИЗОБУТИЛЕН — СМЕСИ ИЗОМЕРОВ	2050	290129	
ДИИЗОБУТИЛКЕТОН	1157	291419	
ДИИЗОПРОПИЛАМИН	1158	292119	
ДИКЕТЕН СТАБИЛИЗИРОВАННЫЙ	2521	291450	
ДИКУМИЛА ПЕРОКСИД, ТЕХНИЧЕСКИ ЧИСТЫЙ ИЛИ БОЛЕЕ 42% С ИНЕРТНЫМ ВЕЩЕСТВОМ: см. ПЕРОКСИД ОРГАНИЧЕСКИЙ ТИПА F ТВЕРДЫЙ	3110	290960	
ДИМЕТИЛ-N-ПРОПИЛАМИН	2266	292119	
ДИМЕТИЛАМИН БЕЗВОДНЫЙ	1032	292111	
ДИМЕТИЛАМИНА ВОДНЫЙ РАСТВОР	1160	292111	
2-ДИМЕТИЛАМИНОАЦЕТОНИТРИЛ	2378	292690	
2-ДИМЕТИЛАМИНОЭТАНОЛ	2051	292219	
2-ДИМЕТИЛАМИНОЭТИЛАКРИЛАТ	3302	292219	
2-ДИМЕТИЛАМИНОЭТИЛМЕТАКРИЛАТ	2522	292219	
N,N-ДИМЕТИЛАНИЛИН	2253	292142	
ДИМЕТИЛБЕНЗИЛАМИН	2619	292149	
2,3-ДИМЕТИЛБУТАН	2457	290110	
1,3-ДИМЕТИЛБУТИЛАМИН	2379	292119	
ДИМЕТИЛГИДРАЗИН НЕСИММЕТРИЧНЫЙ	1163	292800	
ДИМЕТИЛГИДРАЗИН СИММЕТРИЧНЫЙ	2382	292800	
ДИМЕТИЛДИОКСАНЫ	2707	293299	
ДИМЕТИЛДИСУЛЬФИД	2381	293090	
ДИМЕТИЛДИХЛОРСИЛАН	1162	293100	
ДИМЕТИЛДИЭТОКСИСИЛАН	2380	293100	
ДИМЕТИЛКАРБАМИЛХЛОРИД	2262	291590	
ДИМЕТИЛКАРБОНАТ	1161	292090	
2,2-ДИМЕТИЛПРОПАН	2044	290110	
ДИМЕТИЛСУЛЬФАТ	1595	292090	
ДИМЕТИЛСУЛЬФИД	1164	293090	
ДИМЕТИЛТИОФОСФОРИЛХЛОРИД	2267	292010	
N,N-ДИМЕТИЛФОРМАМИД	2265	292410	
ДИМЕТИЛХЛОРСИЛАН: см. ХЛОРСИЛАНЫ, РЕАГИРУЮЩИЕ С ВОДОЙ, ЛЕГКОВОСПЛАМЕНЯЮЩИЕСЯ КОРРОЗИОННЫЕ, Н.У.К.	2988	293100	
ДИМЕТИЛЦИКЛОГЕКСАНЫ	2263	290219	
N,N-ДИМЕТИЛЦИКЛОГЕКСИЛАМИН	2264	292130	
ДИМЕТИЛЦИНК	1370	293100	

Наименование груза	№ ООН	Код ГНГ	Примечание
1,1-ДИМЕТОКСИЭТАН	2377	291100	
1,2-ДИМЕТОКСИЭТАН	2252	291100	
ДИ-н-АМИЛАМИН	2841	292119	
ДИ-н-БУТИЛАМИН	2248	292119	
ДИНИТРОАНИЛИНЫ	1596	292142	
ДИНИТРОБЕНЗОЛЫ, ЖИДКИЕ	1597	290420	
ДИНИТРОБЕНЗОЛЫ, ТВЕРДЫЕ	1597	290420	
ДИНИТРОГЛИКОЛЬУРИЛ (ДИНГУ)	0489	360200	
ДИНИТРОЗОБЕНЗОЛ	0406	360200	
ДИНИТРО-о-КРЕЗОЛ	1598	290890	
ДИНИТРОРЕЗОРЦИН сухой или увлажненный с массовой долей воды менее 15%	0078	360200	
ДИНИТРОРЕЗОРЦИН УВЛАЖНЕННЫЙ с массовой долей воды не менее 15%	1322	290890	
ДИНИТРОТОЛУОЛЫ ЖИДКИЕ	2038	290420	
ДИНИТРОТОЛУОЛЫ РАСПЛАВЛЕННЫЕ	1600	290420	
ДИНИТРОТОЛУОЛЫ ТВЕРДЫЕ	2038	290420	
ДИНИТРОФЕНОЛ сухой или увлажненный с массовой долей воды менее 15%	0076	360200	
ДИНИТРОФЕНОЛ УВЛАЖНЕННЫЙ с массовой долей воды не менее 15%	1320	290890	
ДИНИТРОФЕНОЛА РАСТВОР	1599	382490	
ДИНИТРОФЕНОЛЯТЫ УВЛАЖНЕННЫЕ с массовой долей воды не менее 15%	1321	290890	
ДИНИТРОФЕНОЛЯТЫ щелочных металлов сухие или увлажненные с массовой долей воды менее 15%	0077	360200	
ДИОКСАН	1165	293299	
ДИОКСОЛАН	1166	293299	
ДИПЕНТЕН	2052	290219	
ДИПИКРИЛАМИН	0079	292144	
ДИПИКРИЛСУЛЬФИД сухой или увлажненный с массовой долей воды менее 10%	0401	360200	
ДИПИКРИЛСУЛЬФИД УВЛАЖНЕННЫЙ с массовой долей воды не менее 10%	2852	360200	
ДИПРОПИЛАМИН	2383	292119	
ДИПРОПИЛКЕТОН	2710	291419	
ДИРАН-А: см. ЖИДКОСТЬ ЛЕГКОВОСПЛАМЕНЯЮЩАЯСЯ ЯДОВИТАЯ, Н.У.К.	1992	++++++	
ДИСТИЛЛЯТЫ КАМЕННОУГОЛЬНОЙ СМОЛЫ ЛЕГКОВОСПЛАМЕНЯЮЩИЕСЯ	1136	2707++	
ДИТРЕТБУТИЛА ПЕРОКСИД: см. ПЕРОКСИД ОРГАНИЧЕСКИЙ ТИПА Е ЖИДКИЙ	3107	290960	
ДИФЕНИЛАМИНОХЛОРАРСИН	1698	293490	
ДИФЕНИЛДИХЛОРСИЛАН	1769	293100	
ДИФЕНИЛМЕТИЛБРОМИД	1770	290330	
ДИФЕНИЛХЛОРАРСИН ЖИДКИЙ	1699	293100	
ДИФЕНИЛХЛОРАРСИН ТВЕРДЫЙ	1699	293100	
ДИФЕНИЛЫ ПОЛИГАЛОГЕНИРОВАННЫЕ ЖИДКИЕ	3151	290369	
ДИФЕНИЛЫ ПОЛИГАЛОГЕНИРОВАННЫЕ ТВЕРДЫЕ	3152	290369	
ДИФТОРМЕТАН	3252	290330	
1,1-ДИФТОРЭТАН	1030	290330	
1,1-ДИФТОРЭТИЛЕН	1959	290330	
1,2-ДИХЛОР-1,1,2,2-ТЕТРАФТОРЭТАН	1958	290344	
1,1-ДИХЛОР-1-НИТРОЭТАН	2650	290369	
ДИХЛОРАНИЛИНЫ ЖИДКИЕ	1590	292142	
ДИХЛОРАНИЛИНЫ ТВЕРДЫЕ	1590	292142	
ДИХЛОРАЦЕТИЛХЛОРИД	1765	291590	
1,3-ДИХЛОРАЦЕТОН	2649	291470	
о-ДИХЛОРБЕНЗОЛ	1591	290361	
ДИХЛОРДИФТОРМЕТАН	1028	290342	
ДИХЛОРДИФТОРМЕТАНА И ДИФТОРЭТАНА АЗЕОТРОПНАЯ СМЕСЬ, содержащая приблизительно 74% дихлордифторметана	2602	382471	
ДИХЛОРМЕТАН	1593	290312	
ДИХЛОРПЕНТАНЫ	1152	290319	
1,2-ДИХЛОРПРОПАН	1279	290316	
1,3-ДИХЛОРПРОПАНОЛ-2	2750	290550	

Наименование груза	№ ООН	Код ГНГ	Примечание
ДИХЛОРПРОПЕНЫ	2047	290329	
ДИХЛОРСИЛАН	2189	293100	
ДИХЛОРФЕНИЛИЗОЦИАНАТЫ	2250	292910	
ДИХЛОРФЕНИЛТРИХЛОРСИЛАН	1766	293100	
ДИХЛОРФТОРМЕТАН	1029	290349	
1,1-ДИХЛОРЭТАН	2362	290319	
1,2-ДИХЛОРЭТИЛЕН	1150	290329	
ДИЦИКЛОГЕКСИЛАМИН	2565	292130	
ДИЦИКЛОГЕКСИЛАММОНИЯ НИТРИТ	2687	292130	
ДИЦИКЛОПЕНТАДИЕН	2048	290219	
ДИЭТИЛАМИН	1154	292112	
3-ДИЭТИЛАМИНОПРОПИЛАМИН	2684	292129	
N,N-ДИЭТИЛАНИЛИН	2432	292142	
ДИЭТИЛБЕНЗОЛ	2049	290290	
ДИЭТИЛДИХЛОРСИЛАН	1767	293100	
ДИЭТИЛЕНГЛИКОЛЬДИНИТРАТ ДЕСЕНСИБИЛИЗИРОВАННЫЙ с массовой долей нелетучего и нерастворимого в воде флегматизатора не менее 25%	0075	360200	
ДИЭТИЛЕНТРИАМИН	2079	292129	
ДИЭТИЛКАРБОНАТ	2366	292090	
ДИЭТИЛКЕТОН	1156	291419	
ДИЭТИЛСУЛЬФАТ	1594	292090	
ДИЭТИЛСУЛЬФИД	2375	293090	
ДИЭТИЛТИОФОСФОРИЛХЛОРИД	2751	292010	
ДИЭТИЛЦИНК	1366	293100	
2-ДИЭТИЛЭТАНОЛАМИН	2686	292212	
N,N-ДИЭТИЛЭТИЛЕНДИАМИН	2685	292129	
ДИЭТОКСИМЕТАН	2373	290919	
3,3-ДИЭТОКСИПРОПЕН	2374	291100	
ДОДЕЦИЛТРИХЛОРСИЛАН	1771	293100	
ЕДИНИЦА ФУМИГИРОВАННАЯ	3359	++++++	
ЕМКОСТИ МАЛЫЕ, СОДЕРЖАЩИЕ ГАЗ, не снабженные выпускным устройством, непригодные для повторного использования	2037	360610	
ЖЕЛЕЗА (II) АРСЕНАТ	1608	284290	
ЖЕЛЕЗА (III) АРСЕНАТ	1606	284290	
ЖЕЛЕЗА (III) АРСЕНИТ	1607	284290	
ЖЕЛЕЗА (III) ХЛОРИД БЕЗВОДНЫЙ	1773	282733	
ЖЕЛЕЗА (III) ХЛОРИДА РАСТВОР	2582	282733	
ЖЕЛЕЗА НИТРАТ	1466	283429	
ЖЕЛЕЗА ОКСИД ОТРАБОТАННЫЙ или ЖЕЛЕЗО ГУБЧАТОЕ — ОТХОДЫ, полученные при очистке каменноугольного газа	1376	282110	
ЖЕЛЕЗА ПЕНТАКАРБОНИЛ	1994	293100	
ЖИДКОСТЬ АККУМУЛЯТОРНАЯ КИСЛОТНАЯ	2796	280700	
ЖИДКОСТЬ АККУМУЛЯТОРНАЯ ЩЕЛОЧНАЯ	2797	282590	
ЖИДКОСТЬ ДЕЗИНФИЦИРУЮЩАЯ КОРРОЗИОННАЯ, Н.У.К.	1903	380840	
ЖИДКОСТЬ ДЕЗИНФИЦИРУЮЩАЯ ЯДОВИТАЯ, Н.У.К.	3142	380840	
ЖИДКОСТЬ ДЛЯ ЗАРЯДКИ ОГНЕТУШИТЕЛЕЙ коррозионная	1774	381300	
ЖИДКОСТЬ КОРРОЗИОННАЯ КИСЛАЯ НЕОРГАНИЧЕСКАЯ, Н.У.К.	3264	28++++	
ЖИДКОСТЬ КОРРОЗИОННАЯ КИСЛАЯ ОРГАНИЧЕСКАЯ, Н.У.К.	3265	29++++	
ЖИДКОСТЬ КОРРОЗИОННАЯ ЛЕГКОВОСПЛАМЕНЯЮЩАЯСЯ, Н.У.К.	2920	++++++	
ЖИДКОСТЬ КОРРОЗИОННАЯ ОКИСЛЯЮЩАЯ, Н.У.К.	3093	++++++	
ЖИДКОСТЬ КОРРОЗИОННАЯ САМОНАГРЕВАЮЩАЯСЯ, Н.У.К.	3301	++++++	
ЖИДКОСТЬ КОРРОЗИОННАЯ ЩЕЛОЧНАЯ НЕОРГАНИЧЕСКАЯ, Н.У.К.	3266	28++++	
ЖИДКОСТЬ КОРРОЗИОННАЯ ЩЕЛОЧНАЯ ОРГАНИЧЕСКАЯ, Н.У.К.	3267	29++++	
ЖИДКОСТЬ КОРРОЗИОННАЯ ЯДОВИТАЯ, Н.У.К.	2922	++++++	
ЖИДКОСТЬ КОРРОЗИОННАЯ, Н.У.К.	1760	++++++	
ЖИДКОСТЬ КОРРОЗИОННАЯ, РЕАГИРУЮЩАЯ С ВОДОЙ, Н.У.К.	3094	++++++	

Наименование груза	№ ООН	Код ГНГ	Примечание
ЖИДКОСТЬ ЛЕГКОВОСПЛАМЕНЯЮЩАЯСЯ КОРРОЗИОННАЯ, Н.У.К.	2924	++++++	
ЖИДКОСТЬ ЛЕГКОВОСПЛАМЕНЯЮЩАЯСЯ ЯДОВИТАЯ КОРРОЗИОННАЯ, Н.У.К.	3286	++++++	
ЖИДКОСТЬ ЛЕГКОВОСПЛАМЕНЯЮЩАЯСЯ ЯДОВИТАЯ, Н.У.К.	1992	++++++	
ЖИДКОСТЬ ЛЕГКОВОСПЛАМЕНЯЮЩАЯСЯ, Н.У.К.	1993	++++++	
ЖИДКОСТЬ ОКИСЛЯЮЩАЯ КОРРОЗИОННАЯ, Н.У.К.	3098	++++++	
ЖИДКОСТЬ ОКИСЛЯЮЩАЯ ЯДОВИТАЯ, Н.У.К.	3099	++++++	
ЖИДКОСТЬ ОКИСЛЯЮЩАЯ, Н.У.К.	3139	282990	
ЖИДКОСТЬ ПИРОФОРНАЯ НЕОРГАНИЧЕСКАЯ, Н.У.К.	3194	28++++	
ЖИДКОСТЬ ПИРОФОРНАЯ ОРГАНИЧЕСКАЯ, Н.У.К.	2845	29++++	
ЖИДКОСТЬ ПРИ ПОВЫШЕННОЙ ТЕМПЕРАТУРЕ ЛЕГКОВОСПЛАМЕНЯЮЩАЯСЯ, Н.У.К., с температурой вспышки более 61°С, перевозимая при температуре не ниже ее температуры вспышки	3256	++++++	
ЖИДКОСТЬ ПРИ ПОВЫШЕННОЙ ТЕМПЕРАТУРЕ, Н.У.К., перевозимая при температуре не ниже 100°С, но ниже ее температуры вспышки (включая расплавленные металлы, расплавленные соли и т. д.)	3257	++++++	
ЖИДКОСТЬ САМОНАГРЕВАЮЩАЯСЯ КОРРОЗИОННАЯ НЕОРГАНИЧЕСКАЯ, Н.У.К.	3188	28++++	
ЖИДКОСТЬ САМОНАГРЕВАЮЩАЯСЯ КОРРОЗИОННАЯ ОРГАНИЧЕСКАЯ, Н.У.К.	3185	29++++	
ЖИДКОСТЬ САМОНАГРЕВАЮЩАЯСЯ НЕОРГАНИЧЕСКАЯ, Н.У.К.	3186	28++++	
ЖИДКОСТЬ САМОНАГРЕВАЮЩАЯСЯ ОРГАНИЧЕСКАЯ, Н.У.К.	3183	29++++	
ЖИДКОСТЬ САМОНАГРЕВАЮЩАЯСЯ ЯДОВИТАЯ НЕОРГАНИЧЕСКАЯ, Н.У.К.	3187	28++++	
ЖИДКОСТЬ САМОНАГРЕВАЮЩАЯСЯ ЯДОВИТАЯ ОРГАНИЧЕСКАЯ, Н.У.К.	3184	29++++	
ЖИДКОСТЬ САМОРЕАКТИВНАЯ ТИПА B С РЕГУЛИРУЕМОЙ ТЕМПЕРАТУРОЙ	3231		Перевозка запрещена
ЖИДКОСТЬ САМОРЕАКТИВНАЯ ТИПА D	3225	++++++	
ЖИДКОСТЬ САМОРЕАКТИВНАЯ ТИПА D С РЕГУЛИРУЕМОЙ ТЕМПЕРАТУРОЙ	3235		Перевозка запрещена
ЖИДКОСТЬ САМОРЕАКТИВНАЯ ТИПА E	3227	++++++	
ЖИДКОСТЬ САМОРЕАКТИВНАЯ ТИПА E С РЕГУЛИРУЕМОЙ ТЕМПЕРАТУРОЙ	3237		Перевозка запрещена
ЖИДКОСТЬ САМОРЕАКТИВНАЯ ТИПА F	3229	++++++	
ЖИДКОСТЬ САМОРЕАКТИВНАЯ ТИПА F С РЕГУЛИРУЕМОЙ ТЕМПЕРАТУРОЙ	3239		Перевозка запрещена
ЖИДКОСТЬ САМОРЕАКТИВНАЯ ТИПА B	3221	++++++	
ЖИДКОСТЬ САМОРЕАКТИВНАЯ ТИПА C	3223	++++++	
ЖИДКОСТЬ САМОРЕАКТИВНАЯ ТИПА C С РЕГУЛИРУЕМОЙ ТЕМПЕРАТУРОЙ	3233		Перевозка запрещена
ЖИДКОСТЬ ЩЕЛОЧНАЯ ЕДКАЯ, Н.У.К.	1719	282590	
ЖИДКОСТЬ ЭТИЛОВАЯ: см. ПРИСАДКА АНТИДЕТОНАЦИОННАЯ К МОТОРНОМУ ТОПЛИВУ	1649	293100	
ЖИДКОСТЬ ЯДОВИТАЯ КОРРОЗИОННАЯ НЕОРГАНИЧЕСКАЯ, Н.У.К.	3289	28++++	
ЖИДКОСТЬ ЯДОВИТАЯ КОРРОЗИОННАЯ ОРГАНИЧЕСКАЯ, Н.У.К.	2927	29++++	
ЖИДКОСТЬ ЯДОВИТАЯ ЛЕГКОВОСПЛАМЕНЯЮЩАЯСЯ ОРГАНИЧЕСКАЯ, Н.У.К.	2929	29++++	
ЖИДКОСТЬ ЯДОВИТАЯ НЕОРГАНИЧЕСКАЯ, Н.У.К.	3287	28++++	
ЖИДКОСТЬ ЯДОВИТАЯ ОКИСЛЯЮЩАЯ, Н.У.К.	3122	++++++	
ЖИДКОСТЬ ЯДОВИТАЯ ОРГАНИЧЕСКАЯ, Н.У.К.	2810	29++++	
ЖИДКОСТЬ ЯДОВИТАЯ, РЕАГИРУЮЩАЯ С ВОДОЙ, Н.У.К.	3123	++++++	
Жидкость, перевозка которой по воздуху регулируется правилами, н.у.к.	3334	++++++	Не подпадает под действие Прил. 2 к СМГС
ЖИДКОСТЬ, РЕАГИРУЮЩАЯ С ВОДОЙ, КОРРОЗИОННАЯ, Н.У.К.	3129	++++++	
ЖИДКОСТЬ, РЕАГИРУЮЩАЯ С ВОДОЙ, Н.У.К.	3148	++++++	
ЖИДКОСТЬ, РЕАГИРУЮЩАЯ С ВОДОЙ, ЯДОВИТАЯ, Н.У.К.	3130	++++++	
ЖМЫХ КАСТОРОВЫЙ	2969	120730	
ЖМЫХ с массовой долей масла более 1,5% и влаги не более 11%	1386	2306++	
ЖМЫХ с массовой долей растительного масла не более 1,5% и влаги не более 11%	2217	2306++	
ЗАЖИГАЛКИ, содержащие легковоспламеняющийся газ	1057	9613++	
ЗАКЛЕПКИ ВЗРЫВЧАТЫЕ	0174	930690	
ЗАПАЛ ДЕТОНИРУЮЩИЙ в металлической оболочке	0102	360300	
ЗАПАЛ ДЕТОНИРУЮЩИЙ в металлической оболочке	0290	360300	
ЗАПАЛ ДЕТОНИРУЮЩИЙ СЛАБОГО ДЕЙСТВИЯ в металлической оболочке	0104	360300	

Наименование груза	№ ООН	Код ГНГ	Примечание
ЗАПАЛ трубчатый в металлической оболочке	0103	360300	
ЗАРЯДЫ ВЗРЫВЧАТЫЕ ПРОМЫШЛЕННЫЕ без детонатора	0442	930690	
ЗАРЯДЫ ВЗРЫВЧАТЫЕ ПРОМЫШЛЕННЫЕ без детонатора	0443	930690	
ЗАРЯДЫ ВЗРЫВЧАТЫЕ ПРОМЫШЛЕННЫЕ без детонатора	0444	930690	
ЗАРЯДЫ ВЗРЫВЧАТЫЕ ПРОМЫШЛЕННЫЕ без детонатора	0445	930690	
ЗАРЯДЫ ДОПОЛНИТЕЛЬНЫЕ ВЗРЫВЧАТЫЕ	0060	930690	
ЗАРЯДЫ КУМУЛЯТИВНЫЕ без детонатора	0059	930690	
ЗАРЯДЫ КУМУЛЯТИВНЫЕ без детонатора	0439	930690	
ЗАРЯДЫ КУМУЛЯТИВНЫЕ без детонатора	0440	930690	
ЗАРЯДЫ КУМУЛЯТИВНЫЕ без детонатора	0441	930690	
ЗАРЯДЫ КУМУЛЯТИВНЫЕ ГИБКИЕ УДЛИНЕННЫЕ	0237	360300	
ЗАРЯДЫ КУМУЛЯТИВНЫЕ ГИБКИЕ УДЛИНЕННЫЕ	0288	360300	
ЗАРЯДЫ МЕТАТЕЛЬНЫЕ	0271	360100	
ЗАРЯДЫ МЕТАТЕЛЬНЫЕ	0272	360100	
ЗАРЯДЫ МЕТАТЕЛЬНЫЕ	0415	360100	
ЗАРЯДЫ МЕТАТЕЛЬНЫЕ	0491	360100	
ЗАРЯДЫ МЕТАТЕЛЬНЫЕ ДЛЯ ОРУДИЙ	0242	930690	
ЗАРЯДЫ МЕТАТЕЛЬНЫЕ ДЛЯ ОРУДИЙ	0279	930690	
ЗАРЯДЫ МЕТАТЕЛЬНЫЕ ДЛЯ ОРУДИЙ	0414	930690	
ЗАРЯДЫ ПОДРЫВНЫЕ	0048	930690	
ЗАРЯДЫ РАЗРЫВНЫЕ взрывчатые	0043	930690	
ЗАРЯДЫ РАЗРЫВНЫЕ ПЛАСТИФИЦИРОВАННЫЕ	0457	930690	
ЗАРЯДЫ РАЗРЫВНЫЕ ПЛАСТИФИЦИРОВАННЫЕ	0458	930690	
ЗАРЯДЫ РАЗРЫВНЫЕ ПЛАСТИФИЦИРОВАННЫЕ	0459	930690	
ЗАРЯДЫ РАЗРЫВНЫЕ ПЛАСТИФИЦИРОВАННЫЕ	0460	930690	
ИЗВЕСТЬ НАТРОННАЯ, содержащая более 4% натрия гидроксида	1907	382490	
ИЗДЕЛИЯ ВЗРЫВЧАТЫЕ ЧРЕЗВЫЧАЙНО НИЗКОЙ ЧУВСТВИТЕЛЬНОСТИ (ИЗДЕЛИЯ ВЗРЫВЧАТЫЕ ЧНЧ)	0486	360490	
ИЗДЕЛИЯ ВЗРЫВЧАТЫЕ, Н.У.К.	0349	930690	
ИЗДЕЛИЯ ВЗРЫВЧАТЫЕ, Н.У.К.	0350	930690	
ИЗДЕЛИЯ ВЗРЫВЧАТЫЕ, Н.У.К.	0351	930690	
ИЗДЕЛИЯ ВЗРЫВЧАТЫЕ, Н.У.К.	0352	930690	
ИЗДЕЛИЯ ВЗРЫВЧАТЫЕ, Н.У.К.	0353	930690	
ИЗДЕЛИЯ ВЗРЫВЧАТЫЕ, Н.У.К.	0354	930690	
ИЗДЕЛИЯ ВЗРЫВЧАТЫЕ, Н.У.К.	0355	930690	
ИЗДЕЛИЯ ВЗРЫВЧАТЫЕ, Н.У.К.	0356	930690	
ИЗДЕЛИЯ ВЗРЫВЧАТЫЕ, Н.У.К.	0462	930690	
ИЗДЕЛИЯ ВЗРЫВЧАТЫЕ, Н.У.К.	0463	930690	
ИЗДЕЛИЯ ВЗРЫВЧАТЫЕ, Н.У.К.	0464	930690	
ИЗДЕЛИЯ ВЗРЫВЧАТЫЕ, Н.У.К.	0465	930690	
ИЗДЕЛИЯ ВЗРЫВЧАТЫЕ, Н.У.К.	0466	930690	
ИЗДЕЛИЯ ВЗРЫВЧАТЫЕ, Н.У.К.	0467	930690	
ИЗДЕЛИЯ ВЗРЫВЧАТЫЕ, Н.У.К.	0468	930690	
ИЗДЕЛИЯ ВЗРЫВЧАТЫЕ, Н.У.К.	0469	930690	
ИЗДЕЛИЯ ВЗРЫВЧАТЫЕ, Н.У.К.	0470	930690	
ИЗДЕЛИЯ ВЗРЫВЧАТЫЕ, Н.У.К.	0471	930690	
ИЗДЕЛИЯ ВЗРЫВЧАТЫЕ, Н.У.К.	0472	930690	
ИЗДЕЛИЯ ПИРОТЕХНИЧЕСКИЕ для технических целей	0428	360490	
ИЗДЕЛИЯ ПИРОТЕХНИЧЕСКИЕ для технических целей	0429	360490	
ИЗДЕЛИЯ ПИРОТЕХНИЧЕСКИЕ для технических целей	0430	360490	
ИЗДЕЛИЯ ПИРОТЕХНИЧЕСКИЕ для технических целей	0431	360490	
ИЗДЕЛИЯ ПИРОТЕХНИЧЕСКИЕ для технических целей	0432	360490	
ИЗДЕЛИЯ ПИРОФОРНЫЕ	0380	930690	
ИЗДЕЛИЯ ПОД ПНЕВМАТИЧЕСКИМ или ГИДРАВЛИЧЕСКИМ ДАВЛЕНИЕМ (содержащие невоспламеняющийся газ)	3164	++++++	

Наименование груза	№ ООН	Код ГНГ	Примечание
ИЗОБУТАН	1969	271113	
ИЗОБУТАНОЛ	1212	290514	
ИЗОБУТИЛАКРИЛАТ СТАБИЛИЗИРОВАННЫЙ	2527	291611	
ИЗОБУТИЛАМИН	1214	292119	
ИЗОБУТИЛАЦЕТАТ	1213	291534	
ИЗОБУТИЛЕН	1055	290123	
ИЗОБУТИЛИЗОБУТИРАТ	2528	291590	
ИЗОБУТИЛИЗОЦИАНАТ	2486	292910	
ИЗОБУТИЛМЕТАКРИЛАТ СТАБИЛИЗИРОВАННЫЙ	2283	291614	
ИЗОБУТИЛПРОПИОНАТ	2394	291590	
ИЗОБУТИЛФОРМИАТ	2393	291513	
ИЗОБУТИРАЛЬДЕГИД	2045	291219	
ИЗОБУТИРИЛХЛОРИД	2395	291590	
ИЗОБУТИРОНИТРИЛ	2284	292690	
ИЗОГЕКСЕН	2288	290129	
ИЗОГЕПТЕН	2287	290129	
ИЗООКТЕН	1216	290129	
ИЗОПЕНТЕНЫ	2371	290129	
ИЗОПРЕН СТАБИЛИЗИРОВАННЫЙ	1218	290124	
ИЗОПРОПАНОЛ	1219	290512	
ИЗОПРОПЕНИЛАЦЕТАТ	2403	291590	
ИЗОПРОПЕНИЛБЕНЗОЛ	2303	290290	
ИЗОПРОПИЛ-2-ХЛОРПРОПИОНАТ	2934	291590	
ИЗОПРОПИЛАМИН	1221	292119	
ИЗОПРОПИЛАЦЕТАТ	1220	291539	
ИЗОПРОПИЛБЕНЗОЛ	1918	290270	
ИЗОПРОПИЛБУТИРАТ	2405	291590	
ИЗОПРОПИЛИЗОБУТИРАТ	2406	291590	
ИЗОПРОПИЛИЗОЦИАНАТ	2483	292910	
ИЗОПРОПИЛНИТРАТ	1222	292090	
ИЗОПРОПИЛПРОПИОНАТ	2409	291590	
ИЗОПРОПИЛХЛОРАЦЕТАТ	2947	291540	
ИЗОПРОПИЛХЛОРФОРМИАТ	2407	291590	
ИЗОСОРБИД-5-МОНОНИТРАТ	3251	293299	
ИЗОСОРБИДДИНИТРАТА СМЕСЬ, содержащая не менее 60% лактозы, маннозы, крахмала или гидрофосфата кальция	2907	293299	
ИЗОФОРОНДИАМИН	2289	292230	
ИЗОФОРОНДИИЗОЦИАНАТ	2290	292910	
ИЗОЦИАНАТОБЕНЗОТРИФТОРИДЫ	2285	292910	
ИЗОЦИАНАТЫ ЛЕГКОВОСПЛАМЕНЯЮЩИЕСЯ ЯДОВИТЫЕ, Н.У.К., или ИЗОЦИАНАТА РАСТВОР ЛЕГКОВОСПЛАМЕНЯЮЩИЙСЯ ЯДОВИТЫЙ, Н.У.К.	2478	292910	
ИЗОЦИАНАТЫ ЯДОВИТЫЕ ЛЕГКОВОСПЛАМЕНЯЮЩИЕСЯ, Н.У.К., или ИЗОЦИАНАТА РАСТВОР ЯДОВИТЫЙ ЛЕГКОВОСПЛАМЕНЯЮЩИЙСЯ, Н.У.К.	3080	292910	
ИЗОЦИАНАТЫ ЯДОВИТЫЕ, Н.У.К., или ИЗОЦИАНАТА РАСТВОР ЯДОВИТЫЙ, Н.У.К.	2206	292910	
3,3'-ИМИНОДИПРОПИЛАМИН	2269	292129	
ИОДА МОНОХЛОРИД	1792	281210	
ИОДА ПЕНТАФТОРИД	2495	281290	
2-ИОДБУТАН	2390	290330	
ИОДМЕТИЛПРОПАНЫ	2391	290330	
ИОДПРОПАНЫ	2392	290330	
КАДМИЯ СОЕДИНЕНИЕ	2570	++++++	
КАДМИЯ ЦИАНИД: см. ЦИАНИДЫ НЕОРГАНИЧЕСКИЕ ТВЕРДЫЕ, Н.У.К.	1588	283719	
КАЛИЙ	2257	280519	
КАЛИЯ АРСЕНАТ	1677	284290	
КАЛИЯ АРСЕНИТ	1678	284290	
КАЛИЯ БОРГИДРИД	1870	285000	

Наименование груза	№ ООН	Код ГНГ	Примечание
КАЛИЯ БРОМАТ	1484	282990	
КАЛИЯ ГИДРОДИФТОРИД	1811	282619	
КАЛИЯ ГИДРОКСИД ТВЕРДЫЙ	1813	281520	
КАЛИЯ ГИДРОКСИДА РАСТВОР	1814	281520	
КАЛИЯ ГИДРОСУЛЬФАТ	2509	283329	
КАЛИЯ ГИДРОСУЛЬФИТ	1929	283220	
КАЛИЯ ДИТИОНИТ	1929	283220	
КАЛИЯ МЕТАВАНАДАТ	2864	284190	
КАЛИЯ МЕТАЛЛИЧЕСКИЕ СПЛАВЫ	1420	280519	
КАЛИЯ МОНООКСИД	2033	282590	
КАЛИЯ НИТРАТ	1486	283421	
КАЛИЯ НИТРАТА И НАТРИЯ НИТРИТА СМЕСЬ	1487	283421	
КАЛИЯ НИТРИТ	1488	283410	
КАЛИЯ ПЕРМАНГАНАТ	1490	284161	
КАЛИЯ ПЕРОКСИД	1491	281530	
КАЛИЯ ПЕРСУЛЬФАТ	1492	283340	
КАЛИЯ ПЕРХЛОРАТ	1489	282990	
КАЛИЯ СУЛЬФИД БЕЗВОДНЫЙ или КАЛИЯ СУЛЬФИД с долей кристаллизационной воды менее 30%	1382	283090	
КАЛИЯ СУЛЬФИДА КРИСТАЛЛОГИДРАТ, содержащий не менее 30% кристаллизационной воды	1847	283010	
КАЛИЯ СУПЕРОКСИД	2466	281530	
КАЛИЯ ТЕТРАЦИАНОКУПРАТ	1679	283720	
КАЛИЯ ФОСФИД	2012	284800	
КАЛИЯ ФТОРАЦЕТАТ	2628	291590	
КАЛИЯ ФТОРИД	1812	282619	
КАЛИЯ ФТОРОСИЛИКАТ	2655	282620	
КАЛИЯ ХЛОРАТ	1485	282919	
КАЛИЯ ХЛОРАТА ВОДНЫЙ РАСТВОР	2427	282919	
КАЛИЯ ЦИАНИД	1680	283719	
КАЛИЯ-НАТРИЯ СПЛАВЫ	1422	280519	
КАЛЬЦИЙ	1401	280521	
КАЛЬЦИЙ ПИРОФОРНЫЙ или КАЛЬЦИЯ СПЛАВЫ ПИРОФОРНЫЕ	1855	280521	
КАЛЬЦИЯ АРСЕНАТ	1573	284290	
КАЛЬЦИЯ АРСЕНАТА И КАЛЬЦИЯ АРСЕНИТА СМЕСЬ ТВЕРДАЯ	1574	284290	
КАЛЬЦИЯ ГИДРИД	1404	285000	
КАЛЬЦИЯ ГИДРОСУЛЬФИТ	1923	283220	
КАЛЬЦИЯ ГИПОХЛОРИТ ГИДРАТИРОВАННЫЙ или КАЛЬЦИЯ ГИПОХЛОРИТА ГИДРАТИРОВАННАЯ СМЕСЬ с содержанием воды не менее 5,5%, но не более 16%	2880	282810	
КАЛЬЦИЯ ГИПОХЛОРИТ СУХОЙ или КАЛЬЦИЯ ГИПОХЛОРИТА СМЕСЬ СУХАЯ, содержащая более 39% активного хлора (8,8% активного кислорода)	1748	282810	
КАЛЬЦИЯ ГИПОХЛОРИТА СМЕСЬ СУХАЯ, содержащая более 10%, но не более 39% активного хлора	2208	282810	
КАЛЬЦИЯ ДИТИОНИТ	1923	283220	
КАЛЬЦИЯ КАРБИД	1402	284910	
КАЛЬЦИЯ НИТРАТ	1454	283429	
Кальция оксид	1910	282590	Не подпадает под действие Прил. 2 к СМГС
КАЛЬЦИЯ ПЕРМАНГАНАТ	1456	284169	
КАЛЬЦИЯ ПЕРОКСИД	1457	282590	
КАЛЬЦИЯ ПЕРХЛОРАТ	1455	282990	
КАЛЬЦИЯ РЕЗИНАТ	1313	380690	
КАЛЬЦИЯ РЕЗИНАТ РАСПЛАВЛЕННЫЙ	1314	380690	
КАЛЬЦИЯ СИЛИЦИД	1405	285000	
КАЛЬЦИЯ ФОСФИД	1360	284800	
КАЛЬЦИЯ ХЛОРАТ	1452	282919	
КАЛЬЦИЯ ХЛОРАТА ВОДНЫЙ РАСТВОР	2429	282919	

Наименование груза	№ ООН	Код ГНГ	Примечание
КАЛЬЦИЯ ХЛОРИТ	1453	282890	
КАЛЬЦИЯ ЦИАНАМИД с массовой долей карбида кальция более 0,1%	1403	310270 310510	
КАЛЬЦИЯ ЦИАНИД	1575	283719	
КАЛЬЦИЯ-МАРГАНЦА СИЛИЦИД	2844	285000	
КАМФАРА синтетическая	2717	291421	
КАПСЮЛИ-ВОСПЛАМЕНИТЕЛИ	0044	360300	
КАПСЮЛИ-ВОСПЛАМЕНИТЕЛИ	0377	360300	
КАПСЮЛИ-ВОСПЛАМЕНИТЕЛИ	0378	360300	
КАРБАМИДА И ВОДОРОДА ПЕРОКСИДА КОМПЛЕКС	1511	284700	
КАРБАМИДА НИТРАТ УВЛАЖНЕННЫЙ с массовой долей воды не менее 20%	1357	292410	
КАРБОНИЛСУЛЬФИД	2204	281390	
КАРБОНИЛФТОРИД СЖАТЫЙ	2417	281290	
КАРБОНИЛЫ МЕТАЛЛОВ, Н.У.К., жидкие или твердые	3281	293100	
КАТАЛИЗАТОР МЕТАЛЛИЧЕСКИЙ СУХОЙ	2881	81++++	
КАТАЛИЗАТОР МЕТАЛЛИЧЕСКИЙ УВЛАЖНЕННЫЙ с видимым избытком жидкости	1378	3815++ 81++++	
КАТАЛИЗАТОР ЦН: см. ВЕЩЕСТВО ТВЕРДОЕ, РЕАГИРУЮЩЕЕ С ВОДОЙ, ЛЕГКОВОСПЛАМЕНЯЮЩЕЕСЯ, Н.У.К.	3132		
КАУЧУК В ОТХОДАХ или КАУЧУК РЕГЕНЕРИРОВАННЫЙ – порошок или гранулы	1345	400400	
КАУЧУКА РАСТВОР	1287	400520	
КЕРОСИН	1223	273100	
КЕТОНЫ ЖИДКИЕ, Н.У.К.	1224	2914++	
КИНО- И ФОТОПЛЕНКА НА НИТРОЦЕЛЛЮЛОЗНОЙ ОСНОВЕ, покрытая желатином, исключая отходы	1324	391290	
КИНОВАРЬ НАТУРАЛЬНАЯ: см. РТУТИ СОЕДИНЕНИЕ ТВЕРДОЕ, Н.У.К.	2025	++++++	
КИСЛОРОД ОХЛАЖДЕННЫЙ ЖИДКИЙ	1073	280440	
КИСЛОРОД СЖАТЫЙ	1072	280440	
КИСЛОРОДА ДИФТОРИД СЖАТЫЙ	2190	281290	
КИСЛОТА 2-ХЛОРПРОПИОНОВАЯ	2511	291590	
КИСЛОТА 5-МЕРКАПТО-ТЕТРАЗОЛ-1-УКСУСНАЯ	0448	360200	
КИСЛОТА АЗОТНАЯ КРАСНАЯ ДЫМЯЩАЯ	2032	280800	
КИСЛОТА АЗОТНАЯ, кроме красной дымящей	2031	280800	
КИСЛОТА АКРИЛОВАЯ СТАБИЛИЗИРОВАННАЯ	2218	291611	
КИСЛОТА БОРФТОРИСТОВОДОРОДНАЯ	1775	281119	
КИСЛОТА БРОМИСТОВОДОРОДНАЯ	1788	281119	
КИСЛОТА БРОМУКСУСНАЯ	1938	291590	
КИСЛОТА БУТИЛФОСФОРНАЯ	1718	291900	
КИСЛОТА ГЕКСАФТОРОФОСФОРНАЯ	1782	281119	
КИСЛОТА ДИИЗООКТИЛФОСФОРНАЯ	1902	291900	
КИСЛОТА ДИФТОРФОСФОРНАЯ БЕЗВОДНАЯ	1768	281119	
КИСЛОТА ДИХЛОРИЗОЦИАНУРОВАЯ СУХАЯ или КИСЛОТЫ ДИХЛОРИЗОЦИАНУРОВОЙ СОЛИ	2465	293369	
КИСЛОТА ДИХЛОРУКСУСНАЯ	1764	291540	
КИСЛОТА ИЗОМАСЛЯНАЯ	2529	291560	
КИСЛОТА ИЗОПРОПИЛФОСФОРНАЯ	1793	291900	
КИСЛОТА ИОДИСТОВОДОРОДНАЯ	1787	281119	
КИСЛОТА КАКОДИЛОВАЯ	1572	293100	
КИСЛОТА КАПРОНОВАЯ	2829	291590	
КИСЛОТА КРЕЗИЛОВАЯ	2022	270760 290712	
КИСЛОТА КРЕМНЕФТОРИСТОВОДОРОДНАЯ	1778	281119	
КИСЛОТА КРОТОНОВАЯ	2823	291619	
КИСЛОТА МАСЛЯНАЯ	2820	291560	
КИСЛОТА МЕТАКРИЛОВАЯ СТАБИЛИЗИРОВАННАЯ	2531	291613	
КИСЛОТА МОНОФТОРОФОСФОРНАЯ БЕЗВОДНАЯ	1776	281119	
КИСЛОТА МУРАВЬИНАЯ	1779	291511	
КИСЛОТА МЫШЬЯКОВАЯ ЖИДКАЯ	1553	281119	

Наименование груза	№ ООН	Код ГНГ	Примечание
КИСЛОТА МЫШЬЯКОВАЯ ТВЕРДАЯ	1554	281119	
КИСЛОТА НИТРОБЕНЗОЛСУЛЬФОНОВАЯ	2305	290410	
КИСЛОТА НИТРОЗИЛСЕРНАЯ ЖИДКАЯ	2308	281119	
КИСЛОТА НИТРОЗИЛСЕРНАЯ ТВЕРДАЯ	2308	281119	
КИСЛОТА ПИКРИНОВАЯ сухая или увлажненная с массовой долей воды не менее 10%	3364	360200	
КИСЛОТА ПИКРИНОВАЯ сухая или увлажненная с массовой долей воды менее 30%	0154	360200	
КИСЛОТА ПРОПИОНОВАЯ	1848	291550	
КИСЛОТА СЕЛЕНОВАЯ	1905	281119	
КИСЛОТА СЕРНАЯ ДЫМЯЩАЯ	1831	280700	
КИСЛОТА СЕРНАЯ ОТРАБОТАННАЯ	1832	382490	
КИСЛОТА СЕРНАЯ, РЕГЕНЕРИРОВАННАЯ ИЗ КИСЛОГО ГУДРОНА	1906	382490	
КИСЛОТА СЕРНАЯ, содержащая более 51% кислоты	1830	280700	
КИСЛОТА СЕРНАЯ, содержащая не более 51% кислоты	2796	280700	
КИСЛОТА СЕРНИСТАЯ	1833	281123	
КИСЛОТА СИНИЛЬНАЯ: см. КИСЛОТЫ ЦИАНИСТОВОДОРОДНОЙ ВОДНЫЙ РАСТВОР (ВОДОРОДА ЦИАНИДА ВОДНЫЙ РАСТВОР), содержащий не более 20% цианистого водорода	1613	281119	
КИСЛОТА СТИФНИНОВАЯ сухая или увлажненная с массовой долей воды или смеси спирта и воды менее 20%	0219	360200	
КИСЛОТА СТИФНИНОВАЯ УВЛАЖНЕННАЯ с массовой долей воды или смеси спирта и воды не менее 20%	0394	360200	
КИСЛОТА СУЛЬФАМИНОВАЯ	2967	281119	
КИСЛОТА ТЕТРАЗОЛ-1-УКСУСНАЯ	0407	360200	
КИСЛОТА ТИОГЛИКОЛЕВАЯ	1940	293090	
КИСЛОТА ТИОМОЛОЧНАЯ	2936	293090	
КИСЛОТА ТИОУКСУСНАЯ	2436	293090	
КИСЛОТА ТРИНИТРОБЕНЗОЙНАЯ сухая или увлажненная с массовой долей воды менее 30%	0215	360200	
КИСЛОТА ТРИНИТРОБЕНЗОЙНАЯ сухая или увлажненная с массовой долей воды не менее 10%	3368	360200	
КИСЛОТА ТРИНИТРОБЕНЗОЙНАЯ УВЛАЖНЕННАЯ с массовой долей воды не менее 30%	1355	291639	
КИСЛОТА ТРИНИТРОБЕНЗОЛСУЛЬФОНОВАЯ	0386	360200	
КИСЛОТА ТРИФТОРУКСУСНАЯ	2699	291590	
КИСЛОТА ТРИХЛОРИЗОЦИАНУРОВАЯ СУХАЯ	2468	293369	
КИСЛОТА ТРИХЛОРУКСУСНАЯ	1839	291540	
КИСЛОТА УКСУСНАЯ ЛЕДЯНАЯ или КИСЛОТЫ УКСУСНОЙ РАСТВОР с массовой долей кислоты более 80%	2789	291521	
КИСЛОТА ФОСФОРИСТАЯ	2834	281119	
КИСЛОТА ФОСФОРНАЯ ЖИДКАЯ	1805	280920	
КИСЛОТА ФОСФОРНАЯ ТВЕРДАЯ	1805	280920	
КИСЛОТА ФТОРСУЛЬФОНОВАЯ	1777	281119	
КИСЛОТА ФТОРУКСУСНАЯ	2642	291590	
КИСЛОТА ХЛОРИСТОВОДОРОДНАЯ	1789	280610	
КИСЛОТА ХЛОРНАЯ с массовой долей кислоты более 50%, но не более 72%	1873	281119	
КИСЛОТА ХЛОРНАЯ с массовой долей кислоты не более 50%	1802	281119	
КИСЛОТА ХЛОРПЛАТИНОВАЯ ТВЕРДАЯ	2507	281119	
КИСЛОТА ХЛОРСУЛЬФОНОВАЯ (с серным ангидридом или без него)	1754	280620	
КИСЛОТА ХЛОРУКСУСНАЯ РАСПЛАВЛЕННАЯ	3250	291540	
КИСЛОТА ХЛОРУКСУСНАЯ ТВЕРДАЯ	1751	291540	
КИСЛОТА ХРОМСЕРНАЯ	2240	340290	
КИСЛОТЫ 2-ХЛОРПРОПИОНОВОЙ РАСТВОР	2511	291590	
КИСЛОТЫ АЗОТНОЙ И КИСЛОТЫ ХЛОРИСТОВОДОРОДНОЙ СМЕСЬ	1798		Перевозка запрещена
КИСЛОТЫ АЛКИЛСЕРНЫЕ	2571	290410	
КИСЛОТЫ ТРИХЛОРУКСУСНОЙ РАСТВОР	2564	291540	
КИСЛОТЫ УКСУСНОЙ РАСТВОР	2790	291521	
КИСЛОТЫ ФТОРИСТОВОДОРОДНОЙ И КИСЛОТЫ СЕРНОЙ СМЕСЬ	1786	281119	
КИСЛОТЫ ФТОРИСТОВОДОРОДНОЙ раствор	1790	281111	
КИСЛОТЫ ХЛОРНОВАТОЙ ВОДНЫЙ РАСТВОР, содержащий не более 10% хлорноватой кислоты	2626	281119	
КИСЛОТЫ ХЛОРУКСУСНОЙ РАСТВОР	1750	291540	
КИСЛОТЫ ХРОМОВОЙ РАСТВОР	1755	281910	

Наименование груза	№ ООН	Код ГНГ	Примечание
КИСЛОТЫ ЦИАНИСТОВОДОРОДНОЙ ВОДНЫЙ РАСТВОР (ВОДОРОДА ЦИАНИДА ВОДНЫЙ РАСТВОР), содержащий не более 20% цианистого водорода	1613	281119	
КЛЕИ, содержащие легковоспламеняющуюся жидкость	1133	3506++	
КОБАЛЬТА НАФТЕНАТЫ — ПОРОШОК	2001	291639	
КОБАЛЬТА РЕЗИНАТ ОСАЖДЕННЫЙ	1318	380690	
КОМПЛЕКТ ХИМИЧЕСКИХ ВЕЩЕСТВ или КОМПЛЕКТ ПЕРВОЙ ПОМОЩИ	3316	382200	
КОПРА	1363	120300	
КРАСИТЕЛЬ ЖИДКИЙ КОРРОЗИОННЫЙ, Н.У.К.	2801	320+++	
КРАСИТЕЛЬ ЖИДКИЙ ЯДОВИТЫЙ, Н.У.К.	1602	320+++	
КРАСИТЕЛЬ ТВЕРДЫЙ КОРРОЗИОННЫЙ, Н.У.К.	3147	3204++	
КРАСИТЕЛЬ ТВЕРДЫЙ ЯДОВИТЫЙ, Н.У.К.	3143	3204++	
КРАСКА (включая краску, лак, эмаль, краситель, шеллак, олифу, политуру, жидкий наполнитель и жидкую лаковую основу)	1263	3208++ 3205++	
КРАСКА (включая краску, лак, эмаль, краситель, шеллак, олифу, политуру, жидкий наполнитель и жидкую лаковую основу)	3066	3208++ 3205++ ++++++	
КРАСКА ТИПОГРАФСКАЯ легковоспламеняющаяся	1210	3215++	
КРЕЗОЛЫ ЖИДКИЕ	2076	270760 290712	
КРЕЗОЛЫ ТВЕРДЫЕ	2076	270760 290712	
КРЕМНИЙ — ПОРОШОК АМОРФНЫЙ	1346	280461	
КРЕМНИЯ ТЕТРАФТОРИД СЖАТЫЙ	1859	281290	
КРЕМНИЯ ТЕТРАХЛОРИД	1818	281210	
КРИПТОН ОХЛАЖДЕННЫЙ ЖИДКИЙ	1970	280429	
КРИПТОН СЖАТЫЙ	1056	280429	
КРОТОНАЛЬДЕГИД СТАБИЛИЗИРОВАННЫЙ	1143	291219	
КРОТОНИЛЕН	1144	290129	
Кроцидолит: см. АСБЕСТ ГОЛУБОЙ			
КСАНТОГЕНАТЫ	3342	293010	
КСЕНОН ОХЛАЖДЕННЫЙ ЖИДКИЙ	2591	280429	
КСЕНОН СЖАТЫЙ	2036	280429	
КСИЛЕНОЛЫ жидкие	2261	290714	
КСИЛЕНОЛЫ твердые	2261	290714	
КСИЛИДИНЫ ЖИДКИЕ	1711	292149	
КСИЛИДИНЫ ТВЕРДЫЕ	1711	292149	
КСИЛИЛБРОМИД	1701	290369	
КСИЛОЛЫ	1307	2902++	
КУМИЛА ГИДРОПЕРОКСИД: см. ПЕРОКСИД ОРГАНИЧЕСКИЙ ТИПА F ЖИДКИЙ	3109	290960	
ЛАУРОИЛА ПЕРОКСИД: см. ПЕРОКСИД ОРГАНИЧЕСКИЙ ТИПА D ТВЕРДЫЙ	3106	290960	
ЛИТИЙ	1415	280519	
ЛИТИЙ-ФЕРРОСИЛИЦИЙ	2830	285000	
ЛИТИЯ АЛКИЛЫ	2445	293100	
ЛИТИЯ АЛЮМОГИДРИД	1410	285000	
ЛИТИЯ АЛЮМОГИДРИД В ЭФИРЕ	1411	285000	
ЛИТИЯ БОРГИДРИД	1413	285000	
ЛИТИЯ ГИДРИД	1414	285000	
ЛИТИЯ ГИДРИД — ПЛАВ ТВЕРДЫЙ	2805	285000	
ЛИТИЯ ГИДРОКСИД	2680	282520	
ЛИТИЯ ГИДРОКСИДА РАСТВОР	2679	282520	
ЛИТИЯ ГИПОХЛОРИТ СУХОЙ или ЛИТИЯ ГИПОХЛОРИТА СМЕСЬ	1471	282890	
ЛИТИЯ НИТРАТ	2722	283429	
ЛИТИЯ НИТРИД	2806	285000	
ЛИТИЯ ПЕРОКСИД	1472	282590	
ЛИТИЯ СИЛИЦИД	1417	285000	
ЛЮМИНАЛ А: см. ЖИДКОСТЬ ЛЕГКОВОСПЛАМЕНЯЮЩАЯСЯ ЯДОВИТАЯ, Н.У.К.	1992	++++++	

Наименование груза	№ ООН	Код ГНГ	Примечание
МАГНИЙ — ПОРОШОК или МАГНИЯ СПЛАВЫ — ПОРОШОК	1418	810430	
МАГНИЙ В ГРАНУЛАХ ПОКРЫТЫХ, размер частиц не менее 149 микрон	2950	810430	
МАГНИЙ или МАГНИЯ СПЛАВЫ, содержащие более 50% магния (гранулы, стружки или ленты)	1869	285100	
МАГНИЯ АЛКИЛЫ	3053	293100	
МАГНИЯ АРСЕНАТ	1622	284290	
МАГНИЯ БРОМАТ	1473	282990	
МАГНИЯ ГИДРИД	2010	285000	
МАГНИЯ ДИАМИД	2004	285100	
МАГНИЯ ДИФЕНИЛ	2005	293100	
МАГНИЯ НИТРАТ	1474	283429	
МАГНИЯ ПЕРОКСИД	1476	281610	
МАГНИЯ ПЕРХЛОРАТ	1475	282990	
МАГНИЯ СИЛИЦИД	2624	285000	
МАГНИЯ ФОСФИД	2011	284800	
МАГНИЯ ФТОРОСИЛИКАТ	2853	282690	
МАГНИЯ ХЛОРАТ	2723	282919	
МАГНИЯ-АЛЮМИНИЯ ФОСФИД	1419	284800	
МАЛОНОНИТРИЛ	2647	292690	
МАНЕБ или МАНЕБА ПРЕПАРАТ, содержащий не менее 60% манеба	2210	382490	
МАНЕБ СТАБИЛИЗИРОВАННЫЙ или МАНЕБА ПРЕПАРАТ СТАБИЛИЗИРОВАННЫЙ против самонагревания	2968	382490	
МАННИТГЕКСАНИТРАТ УВЛАЖНЕННЫЙ с массовой долей воды или смеси спирта и воды не менее 40%	0133	360200	
МАРГАНЦА (II) НИТРАТ	2724	283429	
МАРГАНЦА РЕЗИНАТ	1330	380690	
МАСЛА АЦЕТОНОВЫЕ	1091	380700	
МАСЛО КАМФОРНОЕ	1130	151590	
МАСЛО СИВУШНОЕ	1201	382490	
МАСЛО СЛАНЦЕВОЕ	1288	270900 274900	
МАСЛО СМОЛЯНОЕ	1286	380690	
МАСЛО ХВОЙНОЕ	1272	380520	
МАТЕРИАЛ ЛАКОКРАСОЧНЫЙ (включая разбавитель или растворитель краски) (давление паров при 50 °С более 175 кПа)	1263	3208++ 3205++	
МАТЕРИАЛ ЛАКОКРАСОЧНЫЙ (включая растворитель или разбавитель краски)	3066	3208++ 3205++ ++++++	
Материал намагниченный	2807	++++++	Не подпадает под действие Прил. 2 к СМГС
МАТЕРИАЛ РАДИОАКТИВНЫЙ С НИЗКОЙ УДЕЛЬНОЙ АКТИВНОСТЬЮ (НУА-I), неделящийся или делящийся-освобожденный	2912	284440	
МАТЕРИАЛ РАДИОАКТИВНЫЙ С НИЗКОЙ УДЕЛЬНОЙ АКТИВНОСТЬЮ (НУА-II), ДЕЛЯЩИЙСЯ	3324	284440	
МАТЕРИАЛ РАДИОАКТИВНЫЙ С НИЗКОЙ УДЕЛЬНОЙ АКТИВНОСТЬЮ (НУА-II), неделящийся или делящийся-освобожденный	3321	284440	
МАТЕРИАЛ РАДИОАКТИВНЫЙ С НИЗКОЙ УДЕЛЬНОЙ АКТИВНОСТЬЮ (НУА-III), ДЕЛЯЩИЙСЯ	3325	284440	
МАТЕРИАЛ РАДИОАКТИВНЫЙ С НИЗКОЙ УДЕЛЬНОЙ АКТИВНОСТЬЮ (НУА-III), неделящийся или делящийся-освобожденный	3322	284440	
МАТЕРИАЛ РАДИОАКТИВНЫЙ, ДЕЛЯЩИЙСЯ, ТРАНСПОРТИРУЕМЫЙ В СПЕЦИАЛЬНЫХ УСЛОВИЯХ	3331	284440	
МАТЕРИАЛ РАДИОАКТИВНЫЙ, ДЕЛЯЩИЙСЯ, УПАКОВКА ТИПА B(U)	3328	284440	
МАТЕРИАЛ РАДИОАКТИВНЫЙ, ДЕЛЯЩИЙСЯ, УПАКОВКА ТИПА А, не особого вида	3327	284440	
МАТЕРИАЛ РАДИОАКТИВНЫЙ, ДЕЛЯЩИЙСЯ, УПАКОВКА ТИПА А, ОСОБОГО ВИДА	3333	284440	
МАТЕРИАЛ РАДИОАКТИВНЫЙ, ДЕЛЯЩИЙСЯ, УПАКОВКА ТИПА B(M)	3329	284440	
МАТЕРИАЛ РАДИОАКТИВНЫЙ, ДЕЛЯЩИЙСЯ, УПАКОВКА ТИПА С	3330	284440	
МАТЕРИАЛ РАДИОАКТИВНЫЙ, неделящийся или делящийся-освобожденный, ТРАНСПОРТИРУЕМЫЙ В СПЕЦИАЛЬНЫХ УСЛОВИЯХ	2919	284440	
МАТЕРИАЛ РАДИОАКТИВНЫЙ, неделящийся или делящийся-освобожденный, УПАКОВКА ТИПА B(M)	2917	284440	
МАТЕРИАЛ РАДИОАКТИВНЫЙ, неделящийся или делящийся-освобожденный, УПАКОВКА ТИПА B(U)	2916	284440	

Наименование груза	№ ООН	Код ГНГ	Примечание
МАТЕРИАЛ РАДИОАКТИВНЫЙ, неделящийся или делящийся-освобожденный, УПАКОВКА ТИПА А, ОСОБОГО ВИДА	3332	284440	
МАТЕРИАЛ РАДИОАКТИВНЫЙ, неделящийся или делящийся-освобожденный, УПАКОВКА ТИПА С	3323	284440	
МАТЕРИАЛ РАДИОАКТИВНЫЙ, неделящийся или делящийся-освобожденный, УПАКОВКА ТИПА А, не особого вида	2915	284440	
МАТЕРИАЛ РАДИОАКТИВНЫЙ, ОБЪЕКТЫ С ПОВЕРХНОСТНЫМ РАДИОАКТИВНЫМ ЗАГРЯЗНЕНИЕМ (ОПРЗ-I или ОПРЗ-II), ДЕЛЯЩИЙСЯ	3326	284440	
МАТЕРИАЛ РАДИОАКТИВНЫЙ, ОБЪЕКТЫ С ПОВЕРХНОСТНЫМ РАДИОАКТИВНЫМ ЗАГРЯЗНЕНИЕМ (ОПРЗ-I или ОПРЗ-II), неделящийся или делящийся-освобожденный	2913	284440	
МАТЕРИАЛ РАДИОАКТИВНЫЙ, ОСВОБОЖДЕННАЯ УПАКОВКА – ИЗДЕЛИЯ, ИЗГОТОВЛЕННЫЕ ИЗ ПРИРОДНОГО УРАНА или ОБЕДНЕННОГО УРАНА или ПРИРОДНОГО ТОРИЯ	2909	284440	
МАТЕРИАЛ РАДИОАКТИВНЫЙ, ОСВОБОЖДЕННАЯ УПАКОВКА – ОГРАНИЧЕННОЕ КОЛИЧЕСТВО МАТЕРИАЛА	2910	284440	
МАТЕРИАЛ РАДИОАКТИВНЫЙ, ОСВОБОЖДЕННАЯ УПАКОВКА – ПОРОЖНИЙ УПАКОВОЧНЫЙ КОМПЛЕКТ	2908	284440	
МАТЕРИАЛ РАДИОАКТИВНЫЙ, ОСВОБОЖДЕННАЯ УПАКОВКА – ПРИБОРЫ или ИЗДЕЛИЯ	2911	284440	
МАТЕРИАЛ, ИСПОЛЬЗУЕМЫЙ С ТИПОГРАФСКОЙ КРАСКОЙ (включая разбавитель или растворитель типографской краски), легковоспламеняющийся	1210	3215++	
МЕДИ (III) ХЛОРАТ	2721	282919	
МЕДИ АРСЕНИТ	1586	284290	
МЕДИ АЦЕТОАРСЕНИТ	1585	284290	
МЕДИ ХЛОРИД	2802	282739	
МЕДИ ЦИАНИД	1587	283719	
МЕДИ ЭТИЛЕНДИАМИНА РАСТВОР	1761	292119	
МЕЗИТИЛОКСИД	1229	291419	
МЕЛАНЖ: см. ЖИДКОСТЬ КОРРОЗИОННАЯ, Н.У.К.	1760	++++++	
МЕРКАПТАНЫ ЖИДКИЕ ЛЕГКОВОСПЛАМЕНЯЮЩИЕСЯ ЯДОВИТЫЕ, Н.У.К., или МЕРКАПТАНОВ СМЕСЬ ЖИДКАЯ ЛЕГКОВОСПЛАМЕНЯЮЩАЯСЯ ЯДОВИТАЯ, Н.У.К.	1228	293090	
МЕРКАПТАНЫ ЖИДКИЕ ЛЕГКОВОСПЛАМЕНЯЮЩИЕСЯ, Н.У.К., или МЕРКАПТАНОВ СМЕСЬ ЖИДКАЯ ЛЕГКОВОСПЛАМЕНЯЮЩАЯСЯ, Н.У.К.	3336	293090	
МЕРКАПТАНЫ ЖИДКИЕ ЯДОВИТЫЕ ЛЕГКОВОСПЛАМЕНЯЮЩИЕСЯ, Н.У.К., или МЕРКАПТАНОВ СМЕСЬ ЖИДКАЯ ЯДОВИТАЯ ЛЕГКОВОСПЛАМЕНЯЮЩАЯСЯ, Н.У.К.	3071	293090	
МЕТАКРИЛОНИТРИЛ СТАБИЛИЗИРОВАННЫЙ	3079	292690	
МЕТАЛЛ ПИРОФОРНЫЙ, Н.У.К.	1383	81++++	
МЕТАЛЛ ЩЕЛОЧНОЙ ДИСПЕРГИРОВАННЫЙ или МЕТАЛЛ ЩЕЛОЧНОЗЕМЕЛЬНЫЙ ДИСПЕРГИРОВАННЫЙ	1391	280119	
МЕТАЛЛОВ АЛКИЛГАЛОГЕНИДЫ, РЕАГИРУЮЩИЕ С ВОДОЙ, Н.У.К., или МЕТАЛЛОВ АРИЛГАЛОГЕНИДЫ, РЕАГИРУЮЩИЕ С ВОДОЙ, Н.У.К.	3049	293100	
МЕТАЛЛОВ АЛКИЛГИДРИДЫ, РЕАГИРУЮЩИЕ С ВОДОЙ, Н.У.К., или МЕТАЛЛОВ АРИЛГИДРИДЫ, РЕАГИРУЮЩИЕ С ВОДОЙ, Н.У.К.	3050	293100	
МЕТАЛЛОВ АЛКИЛЫ, РЕАГИРУЮЩИЕ С ВОДОЙ, Н.У.К., или МЕТАЛЛОВ АРИЛЫ, РЕАГИРУЮЩИЕ С ВОДОЙ, Н.У.К.	2003	293100	
МЕТАЛЬДЕГИД	1332	291250	
МЕТАН ОХЛАЖДЕННЫЙ ЖИДКИЙ	1972	271129	
МЕТАН СЖАТЫЙ	1971	271121	
МЕТАНОЛ	1230	290511	
МЕТАНСУЛЬФОНИЛХЛОРИД	3246	290490	
2-МЕТИЛ-2-ГЕПТАНТИОЛ	3023	293090	
МЕТИЛ-2-ХЛОРПРОПИОНАТ	2933	291590	
2-МЕТИЛ-5-ЭТИЛПИРИДИН	2300	293339	
МЕТИЛАКРИЛАТ СТАБИЛИЗИРОВАННЫЙ	1919	291612	
МЕТИЛАЛЛИЛХЛОРИД	2554	290329	
МЕТИЛАЛЬ	1234	291100	
МЕТИЛАМИЛАЦЕТАТ	1233	291590	
МЕТИЛАМИН БЕЗВОДНЫЙ	1061	292111	
МЕТИЛАМИНА ВОДНЫЙ РАСТВОР	1235	292111	
N-МЕТИЛАНИЛИН	2294	292142	
МЕТИЛАЦЕТАТ	1231	291539	
МЕТИЛАЦЕТИЛЕНА И ПРОПАДИЕНА СМЕСЬ СТАБИЛИЗИРОВАННАЯ, такая как смесь P1 или смесь P2	1060	271119	

Наименование груза	№ ООН	Код ГНГ	Примечание
МЕТИЛБРОМАЦЕТАТ	2643	291590	
МЕТИЛБРОМИД содержащый не более 2% хлорпикрина	1062	290330	
МЕТИЛБРОМИДА И ЭТИЛЕНДИБРОМИДА СМЕСЬ ЖИДКАЯ	1647	382471	
3-МЕТИЛБУТАНОН-2	2397	291419	
2-МЕТИЛБУТЕН-1	2459	290129	
3-МЕТИЛБУТЕН-1	2561	290129	
2-МЕТИЛБУТЕН-2	2460	290129	
МЕТИЛБУТИЛАМИН N-	2945	292119	
МЕТИЛБУТИРАТ	1237	291560	
2-МЕТИЛБУТОНАЛ	3371	290110	
альфа-МЕТИЛВАЛЕРАЛЬДЕГИД	2367	291219	
МЕТИЛВИНИЛКЕТОН СТАБИЛИЗИРОВАННЫЙ	1251	291419	
5-МЕТИЛГЕКСАНОН-2	2302	291419	
МЕТИЛГИДРАЗИН	1244	292800	
МЕТИЛДИХЛОРАЦЕТАТ	2299	291590	
МЕТИЛДИХЛОРСИЛАН	1242	293100	
МЕТИЛИЗОБУТИЛКАРБИНОЛ	2053	290519	
МЕТИЛИЗОБУТИЛКЕТОН	1245	291413	
МЕТИЛИЗОВАЛЕРАТ	2400	291590	
МЕТИЛИЗОПРОПЕНИЛКЕТОН СТАБИЛИЗИРОВАННЫЙ	1246	291419	
МЕТИЛИЗОТИОЦИАНАТ	2477	293090	
МЕТИЛИЗОЦИАНАТ	2480	292910	
МЕТИЛИОДИД	2644	290330	
МЕТИЛМАГНИЙБРОМИД В ЭТИЛОВОМ ЭФИРЕ	1928	293100	
МЕТИЛМЕРКАПТАН	1064	293090	
МЕТИЛМЕТАКРИЛАТ, МОНОМЕР СТАБИЛИЗИРОВАННЫЙ	1247	291614	
4-МЕТИЛМОРФОЛИН (N-МЕТИЛМОРФОЛИН)	2535	293390	
МЕТИЛНИТРИТ	2455		Перевозка запрещена
МЕТИЛОРТОСИЛИКАТ	2606	292090	
МЕТИЛПЕНТАДИЕН	2461	290129	
2-МЕТИЛПЕНТАНОЛ-2	2560	290519	
1-МЕТИЛПИПЕРИДИН	2399	293390	
МЕТИЛПРОПИЛКЕТОН	1249	291419	
МЕТИЛПРОПИОНАТ	1248	291550	
МЕТИЛТЕТРАГИДРОФУРАН	2536	293219	
МЕТИЛТРИХЛОРАЦЕТАТ	2533	291590	
МЕТИЛТРИХЛОРСИЛАН	1250	293100	
МЕТИЛФЕНИЛДИХЛОРСИЛАН	2437	293100	
МЕТИЛФОРМИАТ	1243	291513	
МЕТИЛФТОРИД	2454	290330	
2-МЕТИЛФУРАН	2301	293219	
МЕТИЛХЛОРАЦЕТАТ	2295	291590	
МЕТИЛХЛОРИД	1063	290311	
МЕТИЛХЛОРИДА И МЕТИЛЕНХЛОРИДА СМЕСЬ	1912	294200	
МЕТИЛХЛОРСИЛАН	2534	293100	
МЕТИЛХЛОРФОРМИАТ	1238	291590	
МЕТИЛЦИКЛОГЕКСАН	2296	290219	
МЕТИЛЦИКЛОГЕКСАНОЛЫ легковоспламеняющиеся	2617	290619	
МЕТИЛЦИКЛОГЕКСАНОН	2297	291422	
МЕТИЛЦИКЛОПЕНТАН	2298	290219	
МЕТИЛЭТИЛКЕТОН	1193	291412	
МЕТИЛЭТИЛКЕТОНА ПЕРОКСИД КОНЦЕНТРАЦИИ НЕ БОЛЕЕ 45% В РАСТВОРЕ, СОДЕРЖАЩЕМ НЕ БОЛЕЕ 10% АКТИВНОГО КИСЛОРОДА: см. ПЕРОКСИД ОРГАНИЧЕСКИЙ ТИПА D ЖИДКИЙ	3105	290960	
1-МЕТОКСИ-2-ПРОПАНОЛ	3092	290949	

Наименование груза	№ ООН	Код ГНГ	Примечание
4-МЕТОКСИ-4-МЕТИЛПЕНТАНОН-2	2293	291450	
МЕТОКСИМЕТИЛИЗОЦИАНАТ	2605	292910	
Мизорит: см. АСБЕСТ КОРИЧНЕВЫЙ			
МИКРООРГАНИЗМЫ ГЕНЕТИЧЕСКИ ИЗМЕНЕННЫЕ	3245	++++++	
МИНЫ с разрывным зарядом	0136	930690	
МИНЫ с разрывным зарядом	0137	930690	
МИНЫ с разрывным зарядом	0138	930690	
МИНЫ с разрывным зарядом	0294	930690	
МОДУЛИ НАДУВНЫХ ПОДУШЕК	3268	8708++	
МОДУЛИ НАДУВНЫХ ПОДУШЕК	0503	8708++	
МОЛИБДЕНА ПЕНТАХЛОРИД	2508	282739	
МОРФОЛИН	2054	293490	
МОЧЕВИНЫ НИТРАТ сухой или увлажненный с массовой долей воды менее 30%	0220	360200	
МОЧЕВИНЫ НИТРАТ увлажненный с массовой долей воды не менее 10%	3370	360200	
МУКА КАСТОРОВАЯ	2969	120730	
Мука рыбная (рыбные отходы) стабилизированная	2216	230120	Не подпадает под действие Прил. 2 к СМГС
МУКА РЫБНАЯ НЕСТАБИЛИЗИРОВАНАЯ	1374	230120	
МЫШЬЯК	1558	280480	
МЫШЬЯКА БРОМИД	1555	282759	
МЫШЬЯКА ПЕНТАОКСИД	1559	282590	
МЫШЬЯКА СОЕДИНЕНИЕ ЖИДКОЕ, Н.У.К., неорганическое	1556	284290	
МЫШЬЯКА СОЕДИНЕНИЕ ТВЕРДОЕ, Н.У.К., неорганическое	1557	28++++	
Мышьяка сульфиды жидкие, н.у.к.: см. МЫШЬЯКА СОЕДИНЕНИЕ ЖИДКОЕ, Н.У.К., неорганическое			
Мышьяка сульфиды твердые, н.у.к.: см. МЫШЬЯКА СОЕДИНЕНИЕ ТВЕРДОЕ, Н.У.К., неорганическое			
МЫШЬЯКА ТРИОКСИД	1561	281129	
МЫШЬЯКА ТРИХЛОРИД	1560	281210	
МЫШЬЯКОВАЯ ПЫЛЬ	1562	280480	
НАПИТКИ АЛКОГОЛЬНЫЕ, содержащие более 24% спирта по объему	3065	2208++	
НАСТОЙКИ МЕДИЦИНСКИЕ	1293	300390	
НАТРИЙ	1428	280511	
НАТРИЯ АЗИД	1687	285000	
Натрия алюминат твердый	2812	284110	Не подпадает под действие Прил. 2 к СМГС
НАТРИЯ АЛЮМИНАТА РАСТВОР	1819	284110	
НАТРИЯ АЛЮМОГИДРИД	2835	285000	
НАТРИЯ АРСАНИЛАТ	2473	293100	
НАТРИЯ АРСЕНАТ	1685	284290	
НАТРИЯ АРСЕНИТ ТВЕРДЫЙ	2027	284290	
НАТРИЯ АРСЕНИТА ВОДНЫЙ РАСТВОР	1686	284290	
НАТРИЯ БОРГИДРИД	1426	285000	
НАТРИЯ БОРГИДРИДА И НАТРИЯ ГИДРОКСИДА РАСТВОР с массовой долей боргидрида натрия не более 12% и массовой долей гидроксида натрия не более 40%	3320	285000	
НАТРИЯ БРОМАТ	1494	282990	
НАТРИЯ ГИДРИД	1427	285000	
НАТРИЯ ГИДРОДИФТОРИД	2439	282611	
НАТРИЯ ГИДРОКСИД ТВЕРДЫЙ	1823	281511	
НАТРИЯ ГИДРОКСИДА РАСТВОР	1824	281512	
НАТРИЯ ГИДРОСУЛЬФИД, содержащий менее 25% кристаллизационной воды	2318	283010	
НАТРИЯ ГИДРОСУЛЬФИД, содержащий не менее 25% кристаллизационной воды	2949	283010	
НАТРИЯ ДИНИТРО-о-КРЕЗОЛЯТ сухой или увлажненный с массовой долей воды менее 15%	0234	360200	
НАТРИЯ ДИНИТРО-о-КРЕЗОЛЯТ увлажненный с массовой долей воды не менее 10%	3369	360200	
НАТРИЯ ДИНИТРО-о-КРЕЗОЛЯТ УВЛАЖНЕННЫЙ с массовой долей воды не менее 15%	1348	290890	

Наименование груза	№ ООН	Код ГНГ	Примечание
НАТРИЯ ДИТИОНИТ (НАТРИЯ ГИДРОСУЛЬФИТ)	1384	283110	
НАТРИЯ КАКОДИЛАТ	1688	293100	
НАТРИЯ КУПРОЦИАНИД ТВЕРДЫЙ	2316	283720	
НАТРИЯ КУПРОЦИАНИДА РАСТВОР	2317	283720	
НАТРИЯ МЕТИЛАТ	1431	290519	
НАТРИЯ МЕТИЛАТА РАСТВОР в спирте	1289	290519	
НАТРИЯ НИТРАТ	1498	310250 310510	
НАТРИЯ НИТРАТА И КАЛИЯ НИТРАТА СМЕСЬ	1499	283429	
НАТРИЯ НИТРИТ	1500	283410	
НАТРИЯ ОКСИД	1825	282590	
НАТРИЯ ПЕНТАХЛОРФЕНОЛЯТ	2567	290810	
НАТРИЯ ПЕРМАНГАНАТ	1503	284169	
НАТРИЯ ПЕРОКСИД	1504	281530	
НАТРИЯ ПЕРОКСОБОРАТ БЕЗВОДНЫЙ	3247	284030	
НАТРИЯ ПЕРСУЛЬФАТ	1505	283340	
НАТРИЯ ПЕРХЛОРАТ	1502	282990	
НАТРИЯ ПИКРАМАТ сухой или увлажненный с массовой долей воды менее 20%	0235	360200	
НАТРИЯ ПИКРАМАТ УВЛАЖНЕННЫЙ с массовой долей воды не менее 20%	1349	292229	
НАТРИЯ СУЛЬФИД БЕЗВОДНЫЙ или НАТРИЯ СУЛЬФИД с долей кристаллизационной воды менее 30%	1385	283010	
НАТРИЯ СУЛЬФИДА КРИСТАЛЛОГИДРАТ, содержащий не менее 30% кристаллизационной воды	1849	283090	
НАТРИЯ СУПЕРОКСИД	2547	281530	
НАТРИЯ ТРИОКСОСИЛИКАТ	3253	283911	
НАТРИЯ ФОСФИД	1432	284800	
НАТРИЯ ФТОРАЦЕТАТ	2629	291590	
НАТРИЯ ФТОРИД	1690	282611	
НАТРИЯ ФТОРСИЛИКАТ	2674	282620	
НАТРИЯ ХЛОРАТ	1495	282911	
НАТРИЯ ХЛОРАТА ВОДНЫЙ РАСТВОР	2428	282911	
НАТРИЯ ХЛОРАЦЕТАТ	2659	291590	
НАТРИЯ ХЛОРИТ	1496	282890	
НАТРИЯ ЦИАНИД	1689	283711	
НАТРИЯ-АММОНИЯ ВАНАДАТ	2863	284190	
НАФТАЛИН РАСПЛАВЛЕННЫЙ	2304	290290	
НАФТАЛИН СЫРОЙ или НАФТАЛИН ОЧИЩЕННЫЙ	1334	270740	
альфа-НАФТИЛАМИН	2077	292145	
бета-НАФТИЛАМИН	1650	292145	
НАФТИЛМОЧЕВИНА	1652	292421	
НАФТИЛТИОМОЧЕВИНА	1651	293090	
НЕОН ОХЛАЖДЕННЫЙ ЖИДКИЙ	1913	280429	
НЕОН СЖАТЫЙ	1065	280429	
НЕФТИ ДИСТИЛЛЯТЫ, Н.У.К., или НЕФТЕПРОДУКТЫ, Н.У.К.	1268	272900	
НЕФТЬ СЫРАЯ	1267	270900	
НИКЕЛЯ (II) НИТРАТ	2725	283429	
НИКЕЛЯ (II) НИТРИТ	2726	283410	
НИКЕЛЯ КАРБОНИЛ	1259	293100	
НИКЕЛЯ ЦИАНИД	1653	283719	
НИКОТИН	1654	293970	
НИКОТИНА ГИДРОХЛОРИД жидкий или НИКОТИНА ГИДРОХЛОРИДА РАСТВОР	1656	293970	
НИКОТИНА ГИДРОХЛОРИД твердый	1656	293970	
НИКОТИНА САЛИЦИЛАТ	1657	293970	
НИКОТИНА СОЕДИНЕНИЕ ЖИДКОЕ, Н.У.К., или НИКОТИНА ПРЕПАРАТ ЖИДКИЙ, Н.У.К.	3144	293970	
НИКОТИНА СОЕДИНЕНИЕ ТВЕРДОЕ, Н.У.К., или НИКОТИНА ПРЕПАРАТ ТВЕРДЫЙ, Н.У.К.	1655	293970	
НИКОТИНА СУЛЬФАТ ТВЕРДЫЙ	1658	293970	
НИКОТИНА СУЛЬФАТА РАСТВОР	1658	293970	

Наименование груза	№ ООН	Код ГНГ	Примечание
НИКОТИНА ТАРТРАТ	1659	293970	
НИТРАТОВ НЕОРГАНИЧЕСКИХ ВОДНЫЙ РАСТВОР, Н.У.К.	3218	283429	
НИТРАТЫ НЕОРГАНИЧЕСКИЕ, Н.У.К.	1477	283429	
НИТРИЛЫ ЛЕГКОВОСПЛАМЕНЯЮЩИЕСЯ ЯДОВИТЫЕ, Н.У.К.	3273	292690	
НИТРИЛЫ ЯДОВИТЫЕ ЛЕГКОВОСПЛАМЕНЯЮЩИЕСЯ, Н.У.К.	3275	2926++	
НИТРИЛЫ ЯДОВИТЫЕ, Н.У.К.	3276	2926++	
НИТРИТОВ НЕОРГАНИЧЕСКИХ ВОДНЫЙ РАСТВОР, Н.У.К.	3219	283410	
НИТРИТЫ НЕОРГАНИЧЕСКИЕ, Н.У.К.	2627	283410	
3-НИТРО-4-ХЛОРБЕНЗОТРИФТОРИД	2307	290369	
НИТРОАНИЗОЛЫ ЖИДКИЕ	2730	290920	
НИТРОАНИЗОЛЫ ТВЕРДЫЕ	2730	290920	
НИТРОАНИЛИНЫ (о-,м-,п-)	1661	292142	
НИТРОБЕНЗОЛ	1662	290420	
5-НИТРОБЕНЗОТРИАЗОЛ	0385	360200	
НИТРОБЕНЗОТРИФТОРИДЫ жидкие	2306	290369	
НИТРОБЕНЗОТРИФТОРИДЫ твердые	2306	290369	
НИТРОБРОМБЕНЗОЛЫ ЖИДКИЕ	2732	290369	
НИТРОБРОМБЕНЗОЛЫ ТВЕРДЫЕ	2732	290369	
НИТРОГЛИЦЕРИН ДЕСЕНСИБИЛИЗИРОВАННЫЙ с массовой долей нелетучего и нерастворимого в воде флегматизатора не менее 40%	0143	360200	
НИТРОГЛИЦЕРИНА СМЕСЬ ДЕСЕНСИБИЛИЗИРОВАННАЯ ЖИДКАЯ ЛЕГКОВОСПЛАМЕНЯЮЩАЯСЯ, Н.У.К., с массовой долей нитроглицерина не более 30%	3343	290550	
НИТРОГЛИЦЕРИНА СМЕСЬ ДЕСЕНСИБИЛИЗИРОВАННАЯ ЖИДКАЯ, Н.У.К., с массовой долей нитроглицерина не более 30%	3357	300390 382490	
НИТРОГЛИЦЕРИНА СМЕСЬ ДЕСЕНСИБИЛИЗИРОВАННАЯ ТВЕРДАЯ, Н.У.К., с массовой долей нитроглицерина более 2%, но не более 10%	3319	360200	
НИТРОГЛИЦЕРИНА СПИРТОВОЙ РАСТВОР с долей нитроглицерина не более 1%	1204	300390 382490	
НИТРОГЛИЦЕРИНА СПИРТОВОЙ РАСТВОР с массовой долей нитроглицерина более 1%, но не более 10%	0144	300390	
НИТРОГЛИЦЕРИНА СПИРТОВОЙ РАСТВОР, содержащий более 1%, но не более 5% нитроглицерина	3064	300390	
НИТРОГУАНИДИН сухой или увлажненный с массовой долей воды менее 20%	0282	360200	
НИТРОГУАНИДИН УВЛАЖНЕННЫЙ с массовой долей воды не менее 20%	1336	292990	
НИТРОЗИЛХЛОРИД	1069	281210	
п-НИТРОЗОДИМЕТИЛАНИЛИН	1369	292990	
НИТРОКРАХМАЛ сухой или увлажненный с массовой долей воды менее 20%	0146	360200	
НИТРОКРАХМАЛ УВЛАЖНЕННЫЙ с массовой долей воды не менее 20%	1337	350510	
НИТРОКРЕЗОЛЫ жидкие	2446	290890	
НИТРОКРЕЗОЛЫ твердые	2446	290890	
НИТРОКСИЛОЛЫ ЖИДКИЕ	1665	290420	
НИТРОКСИЛОЛЫ ТВЕРДЫЕ	1665	290420	
НИТРОМАННИТ УВЛАЖНЕННЫЙ с массовой долей воды или смеси спирта и воды не менее 40%	0133	360200	
НИТРОМЕТАН	1261	290420	
НИТРОМОЧЕВИНА	0147	360200	
НИТРОНАФТАЛИН	2538	290420	
НИТРОПРОПАНЫ	2608	290420	
НИТРОТОЛУИДИНЫ (МОНО-)	2660	292143	
НИТРОТОЛУОЛЫ ЖИДКИЕ	1664	290420	
НИТРОТОЛУОЛЫ ТВЕРДЫЕ	1664	290420	
НИТРОТРИАЗОЛОН (НТО)	0490	360200	
НИТРОФЕНОЛЫ (о-,м-,п-)	1663	290890	
4-НИТРОФЕНИЛГИДРАЗИН с массовой долей воды не менее 30%	3376	292800	
НИТРОЦЕЛЛЮЛОЗА немодифицированная или пластифицированная с массовой долей пластификатора менее 18%	0341	391220	
НИТРОЦЕЛЛЮЛОЗА ПЛАСТИФИЦИРОВАННАЯ с массовой долей пластификатора не менее 18%	0343	391220	
НИТРОЦЕЛЛЮЛОЗА ПРОПИТАННАЯ с массовой долей спирта не менее 25%	0342	391220	
НИТРОЦЕЛЛЮЛОЗА с массовой долей азота не более 12,6% на сухую массу — СМЕСЬ С или БЕЗ ПЛАСТИФИЦИРУЮЩЕГО ВЕЩЕСТВА или СМЕСЬ С или БЕЗ ПИГМЕНТА	2557	391220	

Наименование груза	№ ООН	Код ГНГ	Примечание
НИТРОЦЕЛЛЮЛОЗА сухая или увлажненная с массовой долей воды (или спирта) менее 25%	0340	391220	
НИТРОЦЕЛЛЮЛОЗА, СОДЕРЖАЩАЯ ВОДУ (с массовой долей воды не менее 25%)	2555	391220	
НИТРОЦЕЛЛЮЛОЗА, СОДЕРЖАЩАЯ СПИРТ (с массовой долей спирта не менее 25% и азота не более 12,6% на сухую массу)	2556	391220	
НИТРОЦЕЛЛЮЛОЗЫ РАСТВОР ЛЕГКОВОСПЛАМЕНЯЮЩИЙСЯ, содержащий не более 12,6% азота (на сухую массу) и не более 55% нитроцеллюлозы	2059	391220	
НИТРОЭТАН	2842	290420	
НМХ ДЕСЕНСИБИЛИЗИРОВАННЫЙ	0484	360200	
НМХ УВЛАЖНЕННЫЙ с массовой долей воды не менее 15%	0226	360200	
НОНАНЫ	1920	290110	
НОНИЛТРИХЛОРСИЛАН	1799	293100	
Оборудование, работающее на аккумуляторных батареях	3171	++++++	Не подпадает под действие Прил. 2 к СМГС
ОБРАЗЕЦ ХИМИЧЕСКИЙ ЯДОВИТЫЙ, жидкий или твердый	3315	++++++	
ОБРАЗЦЫ ДИАГНОСТИЧЕСКИЕ	3373	++++++	
ОБРЕЗКИ ЧЕРНЫХ МЕТАЛЛОВ, подверженные самонагреванию	2793	++++++	
ОГНЕТУШИТЕЛИ, содержащие сжатый или сжиженный газ	1044	842410	
ОКТАДЕЦИЛТРИХЛОРСИЛАН	1800	293100	
ОКТАДИЕН	2309	290129	
ОКТАНЫ	1262	290110	
ОКТАФТОРБУТЕН-2	2422	290330	
ОКТАФТОРПРОПАН	2424	290330	
ОКТАФТОРЦИКЛОБУТАН	1976	290330	
ОКТИЛТРИХЛОРСИЛАН	1801	293100	
ОКТОГЕН ДЕСЕНСИБИЛИЗИРОВАННЫЙ	0484	360200	
ОКТОГЕН УВЛАЖНЕННЫЙ с массовой долей воды не менее 15%	0226	360200	
ОКТОЛИТ (ОКТОЛ) сухой или увлажненный с массовой долей воды менее 15%	0266	360200	
ОКТОНАЛ	0496	360200	
ОЛОВА ТЕТРАХЛОРИД БЕЗВОДНЫЙ	1827	282739	
ОЛОВА ТЕТРАХЛОРИДА ПЕНТАГИДРАТ	2440	282739	
ОЛОВА ФОСФИД	1433	284800	
ОПИЛКИ ЧЕРНЫХ МЕТАЛЛОВ, подверженные самонагреванию	2793	++++++	
ОСМИЯ ТЕТРАОКСИД	2471	282590	
ОТХОДЫ БОЛЬНИЧНОГО ПРОИСХОЖДЕНИЯ, РАЗНЫЕ, Н.У.К., или ОТХОДЫ (БИО)МЕДИЦИНСКИЕ, Н.У.К., или ОТХОДЫ МЕДИЦИНСКИЕ, ПОДПАДАЮЩИЕ ПОД ДЕЙСТВИЕ СООТВЕТСТВУЮЩИХ ПРАВИЛ, Н.У.К.	3291	382490	
ПАРАЛЬДЕГИД	1264	291250	
ПАРАФОРМАЛЬДЕГИД	2213	291260	
ПАСТА ПОРОХОВАЯ УВЛАЖНЕННАЯ с массовой долей воды не менее 25%	0159	360100	
ПАСТА ПОРОХОВАЯ, ПРОПИТАННАЯ не менее 17% спирта по массе	0433	360100	
ПАТРОНЫ ДЛЯ ЗАПУСКА МЕХАНИЗМОВ	0275	930630	
ПАТРОНЫ ДЛЯ ЗАПУСКА МЕХАНИЗМОВ	0276	930630	
ПАТРОНЫ ДЛЯ ЗАПУСКА МЕХАНИЗМОВ	0323	930630	
ПАТРОНЫ ДЛЯ ЗАПУСКА МЕХАНИЗМОВ	0381	930630	
ПАТРОНЫ ДЛЯ НЕФТЕСКВАЖИН	0277	930630	
ПАТРОНЫ ДЛЯ НЕФТЕСКВАЖИН	0278	930630	
ПАТРОНЫ ДЛЯ ОРУЖИЯ С ИНЕРТНЫМ СНАРЯДОМ	0328	930630	
ПАТРОНЫ ДЛЯ ОРУЖИЯ С ИНЕРТНЫМ СНАРЯДОМ или ПАТРОНЫ ДЛЯ СТРЕЛКОВОГО ОРУЖИЯ	0012	930630 930621	
ПАТРОНЫ ДЛЯ ОРУЖИЯ С ИНЕРТНЫМ СНАРЯДОМ или ПАТРОНЫ ДЛЯ СТРЕЛКОВОГО ОРУЖИЯ	0339	930630 930621	
ПАТРОНЫ ДЛЯ ОРУЖИЯ С ИНЕРТНЫМ СНАРЯДОМ или ПАТРОНЫ ДЛЯ СТРЕЛКОВОГО ОРУЖИЯ	0417	930630 930621	
ПАТРОНЫ ДЛЯ ОРУЖИЯ с разрывным зарядом	0005	930630 930621	

Наименование груза	№ ООН	Код ГНГ	Примечание
ПАТРОНЫ ДЛЯ ОРУЖИЯ с разрывным зарядом	0006	930630 930621	
ПАТРОНЫ ДЛЯ ОРУЖИЯ с разрывным зарядом	0007	930630 930621	
ПАТРОНЫ ДЛЯ ОРУЖИЯ с разрывным зарядом	0321	930630 930621	
ПАТРОНЫ ДЛЯ ОРУЖИЯ с разрывным зарядом	0348	930630 930621	
ПАТРОНЫ ДЛЯ ОРУЖИЯ с разрывным зарядом	0412	930630 930621	
ПАТРОНЫ ДЛЯ ОРУЖИЯ ХОЛОСТЫЕ	0326	930630 930621	
ПАТРОНЫ ДЛЯ ОРУЖИЯ ХОЛОСТЫЕ	0413	930630 930621	
ПАТРОНЫ ДЛЯ ОРУЖИЯ ХОЛОСТЫЕ или ПАТРОНЫ ДЛЯ СТРЕЛКОВОГО ОРУЖИЯ ХОЛОСТЫЕ	0014	930630 930621	
ПАТРОНЫ ДЛЯ ОРУЖИЯ ХОЛОСТЫЕ или ПАТРОНЫ ДЛЯ СТРЕЛКОВОГО ОРУЖИЯ ХОЛОСТЫЕ	0327	930630 930621	
ПАТРОНЫ ДЛЯ ОРУЖИЯ ХОЛОСТЫЕ или ПАТРОНЫ ДЛЯ СТРЕЛКОВОГО ОРУЖИЯ ХОЛОСТЫЕ	0338	930630 930621	
ПАТРОНЫ ОСВЕТИТЕЛЬНЫЕ	0049	360490	
ПАТРОНЫ ОСВЕТИТЕЛЬНЫЕ	0050	360490	
ПАТРОНЫ СИГНАЛЬНЫЕ	0054	360490	
ПАТРОНЫ СИГНАЛЬНЫЕ	0312	360490	
ПАТРОНЫ СИГНАЛЬНЫЕ	0405	360490	
ПЕК КАМЕННОУГОЛЬНЫЙ: см. ЖИДКОСТЬ ЯДОВИТАЯ ОРГАНИЧЕСКАЯ, Н.У.К.	2810	29++++	
ПЕК НЕФТЯНОЙ: см. ЖИДКОСТЬ ЯДОВИТАЯ ОРГАНИЧЕСКАЯ, Н.У.К.	2810	29++++	
ПЕНТАБОРАН	1380	285000	
ПЕНТАМЕТИЛГЕПТАН	2286	290110	
ПЕНТАНДИОН-2,4	2310	291419	
ПЕНТАНОЛЫ	1105	290515	
ПЕНТАНЫ жидкие	1265	290110	
ПЕНТАФТОРЭТАН	3220	290330	
ПЕНТАХЛОРФЕНОЛ	3155	290810	
ПЕНТАХЛОРЭТАН	1669	290319	
ПЕНТАЭРИТРИТТЕТРАНИТРАТ (ПЕНТАЭРИТРИТОЛ ТЕТРАНИТРАТ; ПЭТН) УВЛАЖНЕННЫЙ с массовой долей воды не менее 25% или ПЕНТАЭРИТРИТТЕТРАНИТРАТ (ПЕНТАЭРИТРИТОЛ ТЕТРАНИТРАТ; ПЭТН) ДЕСЕНСИБИЛИЗИРОВАННЫЙ с массовой долей флегматизатора не менее 15%	0150	360200	
ПЕНТАЭРИТРИТТЕТРАНИТРАТ (ПЕНТАЭРИТРОЛТЕТРАНИТРАТ; ПЭТН) с массовой долей парафина не менее 7%	0411	360200	
ПЕНТАЭРИТРИТТЕТРАНИТРАТА СМЕСЬ ДЕСЕНСИБИЛИЗИРОВАННАЯ ТВЕРДАЯ, Н.У.К., с массовой долей ПЭТН более 10%, но не более 20%	3344	360200	
1-ПЕНТЕН	1108	290129	
ПЕНТОЛ-1	2705	290519	
ПЕНТОЛИТ сухой или увлажненный с массовой долей воды менее 15%	0151	360200	
ПЕРМАНГАНАТОВ НЕОРГАНИЧЕСКИХ ВОДНЫЙ РАСТВОР, Н.У.К.	3214	284169	
ПЕРМАНГАНАТЫ НЕОРГАНИЧЕСКИЕ, Н.У.К.	1482	284169	
ПЕРОКСИД ОРГАНИЧЕСКИЙ ТИПА D ЖИДКИЙ	3105	290960	
ПЕРОКСИД ОРГАНИЧЕСКИЙ ТИПА D ЖИДКИЙ С РЕГУЛИРУЕМОЙ ТЕМПЕРАТУРОЙ	3115		Перевозка запрещена
ПЕРОКСИД ОРГАНИЧЕСКИЙ ТИПА D ТВЕРДЫЙ	3106	290960	
ПЕРОКСИД ОРГАНИЧЕСКИЙ ТИПА D ТВЕРДЫЙ С РЕГУЛИРУЕМОЙ ТЕМПЕРАТУРОЙ	3116		Перевозка запрещена
ПЕРОКСИД ОРГАНИЧЕСКИЙ ТИПА E ЖИДКИЙ С РЕГУЛИРУЕМОЙ ТЕМПЕРАТУРОЙ	3117		Перевозка запрещена
ПЕРОКСИД ОРГАНИЧЕСКИЙ ТИПА F ЖИДКИЙ	3109	290960	
ПЕРОКСИД ОРГАНИЧЕСКИЙ ТИПА F ЖИДКИЙ С РЕГУЛИРУЕМОЙ ТЕМПЕРАТУРОЙ	3119		Перевозка запрещена
ПЕРОКСИД ОРГАНИЧЕСКИЙ ТИПА F ТВЕРДЫЙ	3110	290960	

Наименование груза	№ ООН	Код ГНГ	Примечание
ПЕРОКСИД ОРГАНИЧЕСКИЙ ТИПА F ТВЕРДЫЙ С РЕГУЛИРУЕМОЙ ТЕМПЕРАТУРОЙ	3120		Перевозка запрещена
ПЕРОКСИД ОРГАНИЧЕСКИЙ ТИПА B ЖИДКИЙ	3101	290960	
ПЕРОКСИД ОРГАНИЧЕСКИЙ ТИПА B ЖИДКИЙ С РЕГУЛИРУЕМОЙ ТЕМПЕРАТУРОЙ	3111		Перевозка запрещена
ПЕРОКСИД ОРГАНИЧЕСКИЙ ТИПА B ТВЕРДЫЙ	3102	290960	
ПЕРОКСИД ОРГАНИЧЕСКИЙ ТИПА B ТВЕРДЫЙ С РЕГУЛИРУЕМОЙ ТЕМПЕРАТУРОЙ	3112		Перевозка запрещена
ПЕРОКСИД ОРГАНИЧЕСКИЙ ТИПА E ЖИДКИЙ	3107	290960	
ПЕРОКСИД ОРГАНИЧЕСКИЙ ТИПА E ТВЕРДЫЙ	3108	290960	
ПЕРОКСИД ОРГАНИЧЕСКИЙ ТИПА E ТВЕРДЫЙ С РЕГУЛИРУЕМОЙ ТЕМПЕРАТУРОЙ	3118		Перевозка запрещена
ПЕРОКСИД ОРГАНИЧЕСКИЙ ТИПА C ЖИДКИЙ	3103	290960	
ПЕРОКСИД ОРГАНИЧЕСКИЙ ТИПА C ЖИДКИЙ С РЕГУЛИРУЕМОЙ ТЕМПЕРАТУРОЙ	3113		Перевозка запрещена
ПЕРОКСИД ОРГАНИЧЕСКИЙ ТИПА C ТВЕРДЫЙ	3104	290960	
ПЕРОКСИД ОРГАНИЧЕСКИЙ ТИПА C ТВЕРДЫЙ С РЕГУЛИРУЕМОЙ ТЕМПЕРАТУРОЙ	3114		Перевозка запрещена
ПЕРОКСИДЫ НЕОРГАНИЧЕСКИЕ, Н.У.К.	1483	282590	
ПЕРСУЛЬФАТОВ НЕОРГАНИЧЕСКИХ ВОДНЫЙ РАСТВОР, Н.У.К.	3216	283340	
ПЕРСУЛЬФАТЫ НЕОРГАНИЧЕСКИЕ, Н.У.К.	3215	283340	
ПЕРХЛОРАТОВ НЕОРГАНИЧЕСКИХ ВОДНЫЙ РАСТВОР, Н.У.К.	3211	282990	
ПЕРХЛОРАТЫ НЕОРГАНИЧЕСКИЕ, Н.У.К.	1481	282990	
ПЕРХЛОРИЛФТОРИД	3083	281210	
ПЕРХЛОРМЕТИЛМЕРКАПТАН	1670	293090	
ПЕСТИЦИД — ПРОИЗВОДНЫЙ ДИПИРИДИЛА ЖИДКИЙ ЛЕГКОВОСПЛАМЕНЯЮЩИЙСЯ ЯДОВИТЫЙ с температурой вспышки менее 23°C	2782	380810	
ПЕСТИЦИД — ПРОИЗВОДНЫЙ ДИПИРИДИЛА ЖИДКИЙ ЯДОВИТЫЙ	3016	380810	
ПЕСТИЦИД — ПРОИЗВОДНЫЙ ДИПИРИДИЛА ЖИДКИЙ ЯДОВИТЫЙ ЛЕГКОВОСПЛАМЕНЯЮЩИЙСЯ с температурой вспышки не менее 23°C	3015	380810	
ПЕСТИЦИД — ПРОИЗВОДНЫЙ ДИПИРИДИЛА ТВЕРДЫЙ ЯДОВИТЫЙ	2781	380810	
ПЕСТИЦИД — ПРОИЗВОДНЫЙ КУМАРИНА ЖИДКИЙ ЛЕГКОВОСПЛАМЕНЯЮЩИЙСЯ ЯДОВИТЫЙ с температурой вспышки менее 23°C	3024	380810	
ПЕСТИЦИД — ПРОИЗВОДНЫЙ КУМАРИНА ЖИДКИЙ ЯДОВИТЫЙ	3026	380810	
ПЕСТИЦИД — ПРОИЗВОДНЫЙ КУМАРИНА ЖИДКИЙ ЯДОВИТЫЙ ЛЕГКОВОСПЛАМЕНЯЮЩИЙСЯ с температурой вспышки не менее 23°C	3025	380810	
ПЕСТИЦИД — ПРОИЗВОДНЫЙ КУМАРИНА ТВЕРДЫЙ ЯДОВИТЫЙ	3027	380810	
ПЕСТИЦИД — ПРОИЗВОДНЫЙ НИТРОФЕНОЛА ЖИДКИЙ ЛЕГКОВОСПЛАМЕНЯЮЩИЙСЯ ЯДОВИТЫЙ с температурой вспышки менее 23°C	2780	380810	
ПЕСТИЦИД — ПРОИЗВОДНЫЙ НИТРОФЕНОЛА ЖИДКИЙ ЯДОВИТЫЙ	3014	380810	
ПЕСТИЦИД — ПРОИЗВОДНЫЙ НИТРОФЕНОЛА ЖИДКИЙ ЯДОВИТЫЙ ЛЕГКОВОСПЛАМЕНЯЮЩИЙСЯ с температурой вспышки не менее 23°C	3013	380810	
ПЕСТИЦИД — ПРОИЗВОДНЫЙ НИТРОФЕНОЛА ТВЕРДЫЙ ЯДОВИТЫЙ	2779	380810	
ПЕСТИЦИД — ПРОИЗВОДНЫЙ ФЕНОКСИУКСУСНОЙ КИСЛОТЫ ЖИДКИЙ ЛЕГКОВОСПЛАМЕНЯЮЩИЙСЯ ЯДОВИТЫЙ с температурой вспышки менее 23°C	3346	380810	
ПЕСТИЦИД — ПРОИЗВОДНЫЙ ФЕНОКСИУКСУСНОЙ КИСЛОТЫ ЖИДКИЙ ЯДОВИТЫЙ	3348	380810	
ПЕСТИЦИД — ПРОИЗВОДНЫЙ ФЕНОКСИУКСУСНОЙ КИСЛОТЫ ЖИДКИЙ ЯДОВИТЫЙ ЛЕГКОВОСПЛАМЕНЯЮЩИЙСЯ с температурой вспышки не менее 23°C	3347	380810	
ПЕСТИЦИД — ПРОИЗВОДНЫЙ ФЕНОКСИУКСУСНОЙ КИСЛОТЫ ТВЕРДЫЙ ЯДОВИТЫЙ	3345	380810	
ПЕСТИЦИД ЖИДКИЙ ЛЕГКОВОСПЛАМЕНЯЮЩИЙСЯ ЯДОВИТЫЙ, Н.У.К., с температурой вспышки менее 23°C	3021	380810	
ПЕСТИЦИД ЖИДКИЙ ЯДОВИТЫЙ ЛЕГКОВОСПЛАМЕНЯЮЩИЙСЯ, Н.У.К., с температурой вспышки не менее 23°C	2903	380810	
ПЕСТИЦИД ЖИДКИЙ, ЯДОВИТЫЙ, Н.У.К.	2902	380810	
ПЕСТИЦИД МЕДЬСОДЕРЖАЩИЙ ЖИДКИЙ ЛЕГКОВОСПЛАМЕНЯЮЩИЙСЯ ЯДОВИТЫЙ с температурой вспышки менее 23°C	2776	380810	
ПЕСТИЦИД МЕДЬСОДЕРЖАЩИЙ ЖИДКИЙ ЯДОВИТЫЙ	3010	380810	
ПЕСТИЦИД МЕДЬСОДЕРЖАЩИЙ ЖИДКИЙ ЯДОВИТЫЙ ЛЕГКОВОСПЛАМЕНЯЮЩИЙСЯ с температурой вспышки не менее 23°C	3009	380810	
ПЕСТИЦИД МЕДЬСОДЕРЖАЩИЙ ТВЕРДЫЙ ЯДОВИТЫЙ	2775	380810	

Наименование груза	№ ООН	Код ГНГ	Примечание
ПЕСТИЦИД МЫШЬЯКСОДЕРЖАЩИЙ ЖИДКИЙ ЛЕГКОВОСПЛАМЕНЯЮЩИЙСЯ ЯДОВИТЫЙ с температурой вспышки менее 23°С	2760	380810	
ПЕСТИЦИД МЫШЬЯКСОДЕРЖАЩИЙ ЖИДКИЙ ЯДОВИТЫЙ	2994	380810	
ПЕСТИЦИД МЫШЬЯКСОДЕРЖАЩИЙ ЖИДКИЙ ЯДОВИТЫЙ ЛЕГКОВОСПЛАМЕНЯЮЩИЙСЯ с температурой вспышки не менее 23°С	2993	380810	
ПЕСТИЦИД МЫШЬЯКСОДЕРЖАЩИЙ ТВЕРДЫЙ ЯДОВИТЫЙ	2759	380810	
ПЕСТИЦИД НА ОСНОВЕ КАРБАМАТОВ ЖИДКИЙ ЛЕГКОВОСПЛАМЕНЯЮЩИЙСЯ ЯДОВИТЫЙ с температурой вспышки менее 23°С	2758	380810	
ПЕСТИЦИД НА ОСНОВЕ КАРБАМАТОВ ЖИДКИЙ ЯДОВИТЫЙ	2992	380810	
ПЕСТИЦИД НА ОСНОВЕ КАРБАМАТОВ ЖИДКИЙ ЯДОВИТЫЙ ЛЕГКОВОСПЛАМЕНЯЮЩИЙСЯ с температурой вспышки не менее 23°С	2991	380810	
ПЕСТИЦИД НА ОСНОВЕ КАРБАМАТОВ ТВЕРДЫЙ ЯДОВИТЫЙ	2757	380810	
ПЕСТИЦИД НА ОСНОВЕ ПИРЕТРОИДОВ ЖИДКИЙ ЛЕГКОВОСПЛАМЕНЯЮЩИЙСЯ ЯДОВИТЫЙ с температурой вспышки менее 23°С	3350	380810	
ПЕСТИЦИД НА ОСНОВЕ ПИРЕТРОИДОВ ЖИДКИЙ ЯДОВИТЫЙ	3352	380810	
ПЕСТИЦИД НА ОСНОВЕ ПИРЕТРОИДОВ ЖИДКИЙ ЯДОВИТЫЙ ЛЕГКОВОСПЛАМЕНЯЮЩИЙСЯ с температурой вспышки не менее 23°С	3351	380810	
ПЕСТИЦИД НА ОСНОВЕ ПИРЕТРОИДОВ ТВЕРДЫЙ ЯДОВИТЫЙ	3349	380810	
ПЕСТИЦИД НА ОСНОВЕ ТИОКАРБАМАТОВ ЖИДКИЙ ЛЕГКОВОСПЛАМЕНЯЮЩИЙСЯ ЯДОВИТЫЙ с температурой вспышки менее 23°С	2772	380810	
ПЕСТИЦИД НА ОСНОВЕ ТИОКАРБАМАТОВ ЖИДКИЙ ЯДОВИТЫЙ	3006	380810	
ПЕСТИЦИД НА ОСНОВЕ ТИОКАРБАМАТОВ ЖИДКИЙ ЯДОВИТЫЙ ЛЕГКОВОСПЛАМЕНЯЮЩИЙСЯ с температурой вспышки не менее 23°С	3005	380810	
ПЕСТИЦИД НА ОСНОВЕ ТИОКАРБАМАТОВ ТВЕРДЫЙ ЯДОВИТЫЙ	2771	380810	
ПЕСТИЦИД НА ОСНОВЕ ТРИАЗИНОВ ЖИДКИЙ ЛЕГКОВОСПЛАМЕНЯЮЩИЙСЯ ЯДОВИТЫЙ с температурой вспышки менее 23°С	2764	380810	
ПЕСТИЦИД НА ОСНОВЕ ТРИАЗИНОВ ЖИДКИЙ ЯДОВИТЫЙ	2998	380810	
ПЕСТИЦИД НА ОСНОВЕ ТРИАЗИНОВ ЖИДКИЙ ЯДОВИТЫЙ ЛЕГКОВОСПЛАМЕНЯЮЩИЙСЯ с температурой вспышки не менее 23°С	2997	380810	
ПЕСТИЦИД НА ОСНОВЕ ТРИАЗИНОВ ТВЕРДЫЙ ЯДОВИТЫЙ	2763	380810	
ПЕСТИЦИД НА ОСНОВЕ ФОСФИДА АЛЮМИНИЯ	3048	380810	
ПЕСТИЦИД ОЛОВООРГАНИЧЕСКИЙ ЖИДКИЙ ЛЕГКОВОСПЛАМЕНЯЮЩИЙСЯ ЯДОВИТЫЙ с температурой вспышки менее 23°С	2787	380810	
ПЕСТИЦИД ОЛОВООРГАНИЧЕСКИЙ ЖИДКИЙ ЯДОВИТЫЙ	3020	380810	
ПЕСТИЦИД ОЛОВООРГАНИЧЕСКИЙ ЖИДКИЙ ЯДОВИТЫЙ ЛЕГКОВОСПЛАМЕНЯЮЩИЙСЯ с температурой вспышки не менее 23°С	3019	380810	
ПЕСТИЦИД ОЛОВООРГАНИЧЕСКИЙ ТВЕРДЫЙ ЯДОВИТЫЙ	2786	380810	
ПЕСТИЦИД РТУТЬСОДЕРЖАЩИЙ ЖИДКИЙ ЛЕГКОВОСПЛАМЕНЯЮЩИЙСЯ ЯДОВИТЫЙ с температурой вспышки менее 23°С	2778	380810	
ПЕСТИЦИД РТУТЬСОДЕРЖАЩИЙ ЖИДКИЙ ЯДОВИТЫЙ	3012	380810	
ПЕСТИЦИД РТУТЬСОДЕРЖАЩИЙ ЖИДКИЙ ЯДОВИТЫЙ ЛЕГКОВОСПЛАМЕНЯЮЩИЙСЯ с температурой вспышки не менее 23°С	3011	380810	
ПЕСТИЦИД РТУТЬСОДЕРЖАЩИЙ ТВЕРДЫЙ ЯДОВИТЫЙ	2777	380810	
ПЕСТИЦИД ТВЕРДЫЙ ЯДОВИТЫЙ, Н.У.К.	2588	380810	
ПЕСТИЦИД ФОСФОРОРГАНИЧЕСКИЙ ЖИДКИЙ ЛЕГКОВОСПЛАМЕНЯЮЩИЙСЯ ЯДОВИТЫЙ с температурой вспышки менее 23°С	2784	380810	
ПЕСТИЦИД ФОСФОРОРГАНИЧЕСКИЙ ЖИДКИЙ ЯДОВИТЫЙ	3018	380810	
ПЕСТИЦИД ФОСФОРОРГАНИЧЕСКИЙ ЖИДКИЙ ЯДОВИТЫЙ ЛЕГКОВОСПЛАМЕНЯЮЩИЙСЯ с температурой вспышки не менее 23°С	3017	380810	
ПЕСТИЦИД ФОСФОРОРГАНИЧЕСКИЙ ТВЕРДЫЙ ЯДОВИТЫЙ	2783	380810	
ПЕСТИЦИД ХЛОРОРГАНИЧЕСКИЙ ЖИДКИЙ ЛЕГКОВОСПЛАМЕНЯЮЩИЙСЯ ЯДОВИТЫЙ с температурой вспышки менее 23°С	2762	380810	
ПЕСТИЦИД ХЛОРОРГАНИЧЕСКИЙ ЖИДКИЙ ЯДОВИТЫЙ	2996	380810	
ПЕСТИЦИД ХЛОРОРГАНИЧЕСКИЙ ЖИДКИЙ ЯДОВИТЫЙ ЛЕГКОВОСПЛАМЕНЯЮЩИЙСЯ с температурой вспышки не менее 23°С	2995	380810	
ПЕСТИЦИД ХЛОРОРГАНИЧЕСКИЙ ТВЕРДЫЙ ЯДОВИТЫЙ	2761	380810	
ПЕТАРДЫ ЖЕЛЕЗНОДОРОЖНЫЕ ВЗРЫВЧАТЫЕ	0192	360490	
ПЕТАРДЫ ЖЕЛЕЗНОДОРОЖНЫЕ ВЗРЫВЧАТЫЕ	0193	360490	
ПЕТАРДЫ ЖЕЛЕЗНОДОРОЖНЫЕ ВЗРЫВЧАТЫЕ	0492	360490	
ПЕТАРДЫ ЖЕЛЕЗНОДОРОЖНЫЕ ВЗРЫВЧАТЫЕ	0493	360490	

Наименование груза	№ ООН	Код ГНГ	Примечание
ПЕТРОЛ	1203	272400	
ПИГМЕНТЫ ОРГАНИЧЕСКИЕ САМОНАГРЕВАЮЩИЕСЯ	3313	++++++	
ПИКОЛИНЫ	2313	293339	
ПИКРАМИД	0153	360200	
ПИКРИЛХЛОРИД	0155	360200	
ПИКРИЛХЛОРИД увлажненный с массовой долей воды не менее 10%	3365	360200	
ПИКРИТ сухой или увлажненный с массовой долей воды менее 20%	0282	360200	
ПИКРИТ УВЛАЖНЕННЫЙ с массовой долей воды не менее 20%	1336	292990	
альфа-ПИНЕН	2368	290219	
ПИПЕРАЗИН	2579	293390	
ПИПЕРИДИН	2401	293332	
ПИРИДИН	1282	293331	
ПИРОСУЛЬФУРИЛХЛОРИД	1817	281210	
ПИРРОЛИДИН	1922	293390	
ПЛАСТМАССА НА НИТРОЦЕЛЛЮЛОЗНОЙ ОСНОВЕ САМОНАГРЕВАЮЩАЯСЯ, Н.У.К.	2006	391290	
ПОЛИАМИНЫ ЖИДКИЕ КОРРОЗИОННЫЕ ЛЕГКОВОСПЛАМЕНЯЮЩИЕСЯ, Н.У.К.	2734	2921++	
ПОЛИАМИНЫ ЖИДКИЕ КОРРОЗИОННЫЕ, Н.У.К.	2735	2921++	
ПОЛИАМИНЫ ЛЕГКОВОСПЛАМЕНЯЮЩИЕСЯ КОРРОЗИОННЫЕ, Н.У.К.	2733	2921++	
ПОЛИАМИНЫ ТВЕРДЫЕ КОРРОЗИОННЫЕ, Н.У.К.	3259	2921++	
ПОЛИМЕР ВСПЕНИВАЮЩИЙСЯ ГРАНУЛИРОВАННЫЙ, выделяющий воспламеняющиеся пары	2211	390+++	
ПОЛИХЛОРДИФЕНИЛЫ	2315	290369	
ПОЛУПРОДУКТ СИНТЕЗА КРАСИТЕЛЕЙ ЖИДКИЙ КОРРОЗИОННЫЙ, Н.У.К.	2801	320+++	
ПОЛУПРОДУКТ СИНТЕЗА КРАСИТЕЛЕЙ ЖИДКИЙ ЯДОВИТЫЙ, Н.У.К.	1602	320+++	
ПОЛУПРОДУКТ СИНТЕЗА КРАСИТЕЛЕЙ ТВЕРДЫЙ КОРРОЗИОННЫЙ, Н.У.К.	3147	3204++	
ПОЛУПРОДУКТ СИНТЕЗА КРАСИТЕЛЕЙ ТВЕРДЫЙ ЯДОВИТЫЙ, Н.У.К.	3143	3204++	
ПОРОХ БЕЗДЫМНЫЙ	0160	360100	
ПОРОХ БЕЗДЫМНЫЙ	0161	360100	
ПОРОХ В БРИКЕТАХ УВЛАЖНЕННЫЙ с массовой долей воды не менее 25%	0159	360100	
ПОРОХ В БРИКЕТАХ, ПРОПИТАННЫЙ не менее 17% спирта по массе	0433	360100	
ПОРОХ ДЛЯ ПИРОТЕХНИЧЕСКИХ ИЗДЕЛИЙ	0094	360490	
ПОРОХ ДЛЯ ПИРОТЕХНИЧЕСКИХ ИЗДЕЛИЙ	0305	360490	
ПОРОХ ДЫМНЫЙ (ПОРОХ ЧЕРНЫЙ) гранулированный или в порошке	0027	360200	
ПОРОХ ДЫМНЫЙ (ПОРОХ ЧЕРНЫЙ) ПРЕССОВАННЫЙ или ПОРОХ ДЫМНЫЙ (ПОРОХ ЧЕРНЫЙ) В ШАШКАХ	0028	360200	
ПОРОШОК МЕТАЛЛИЧЕСКИЙ ЛЕГКОВОСПЛАМЕНЯЮЩИЙСЯ, Н.У.К.	3089	++++++	
ПОРОШОК МЕТАЛЛИЧЕСКИЙ САМОНАГРЕВАЮЩИЙСЯ, Н.У.К.	3189	++++++	
ПРЕПАРАТ ЛЕКАРСТВЕННЫЙ ЖИДКИЙ ЛЕГКОВОСПЛАМЕНЯЮЩИЙСЯ ЯДОВИТЫЙ, Н.У.К.	3248	3003++	
ПРЕПАРАТ ЛЕКАРСТВЕННЫЙ ЖИДКИЙ ЯДОВИТЫЙ, Н.У.К.	1851	3003++	
ПРЕПАРАТ ЛЕКАРСТВЕННЫЙ ТВЕРДЫЙ, ЯДОВИТЫЙ, Н.У.К.	3249	3003++	
ПРИСАДКА АНТИДЕТОНАЦИОННАЯ К МОТОРНОМУ ТОПЛИВУ	1649	293100	
ПРИСПОСОБЛЕНИЕ ЗАЖИГАТЕЛЬНОЕ ТВЕРДОЕ, содержащее легковоспламеняющуюся жидкость	2623	360690	
ПРОДУКТ Т-185: см. ЖИДКОСТЬ ЛЕГКОВОСПЛАМЕНЯЮЩАЯСЯ, Н.У.К.	1993	++++++	
ПРОДУКТЫ ПАРФЮМЕРНЫЕ, содержащие легковоспламеняющиеся растворители	1266	3307++	
ПРОПАДИЕН СТАБИЛИЗИРОВАННЫЙ	2200	290129	
ПРОПАН	1978	271112	
н-ПРОПАНОЛ	1274	290512	
ПРОПАНТИОЛЫ	2402	293090	
ПРОПИЛАМИН	1277	292119	
н-ПРОПИЛАЦЕТАТ	1276	291539	
н-ПРОПИЛБЕНЗОЛ	2364	290290	
ПРОПИЛЕН	1077	290122	
ПРОПИЛЕНА ТЕТРАМЕР	2850	290129	
1,2-ПРОПИЛЕНДИАМИН	2258	292129	
ПРОПИЛЕНИМИН СТАБИЛИЗИРОВАННЫЙ	1921	293390	
ПРОПИЛЕНОКСИД	1280	291020	

Наименование груза	№ ООН	Код ГНГ	Примечание
ПРОПИЛЕНХЛОРГИДРИН	2611	290550	
н-ПРОПИЛИЗОЦИАНАТ	2482	292910	
н-ПРОПИЛНИТРАТ	1865	292090	
ПРОПИЛТРИХЛОРСИЛАН	1816	293100	
ПРОПИЛФОРМИАТЫ	1281	291513	
ПРОПИЛХЛОРИД	1278	290319	
н-ПРОПИЛХЛОРФОРМИАТ	2740	291590	
ПРОПИОНАЛЬДЕГИД	1275	291219	
ПРОПИОНИЛХЛОРИД	1815	291590	
ПРОПИОНИТРИЛ	2404	292690	
ПУРПУР ЛОНДОНСКИЙ	1621	284290	
РАКЕТЫ ОСВЕТИТЕЛЬНЫЕ АВИАЦИОННЫЕ	0093	360490	
РАКЕТЫ ОСВЕТИТЕЛЬНЫЕ АВИАЦИОННЫЕ	0403	360490	
РАКЕТЫ ОСВЕТИТЕЛЬНЫЕ АВИАЦИОННЫЕ	0404	360490	
РАКЕТЫ ОСВЕТИТЕЛЬНЫЕ АВИАЦИОННЫЕ	0420	360490	
РАКЕТЫ ОСВЕТИТЕЛЬНЫЕ АВИАЦИОННЫЕ	0421	360490	
РАКЕТЫ ОСВЕТИТЕЛЬНЫЕ, ЗАПУСКАЕМЫЕ С ЗЕМЛИ	0092	360490	
РАКЕТЫ ОСВЕТИТЕЛЬНЫЕ, ЗАПУСКАЕМЫЕ С ЗЕМЛИ	0418	360490	
РАКЕТЫ ОСВЕТИТЕЛЬНЫЕ, ЗАПУСКАЕМЫЕ С ЗЕМЛИ	0419	360490	
РАКЕТЫ с вышибным зарядом	0436	930690	
РАКЕТЫ с вышибным зарядом	0437	930690	
РАКЕТЫ с вышибным зарядом	0438	930690	
РАКЕТЫ с инертной головкой	0183	930690	
РАКЕТЫ с инертной головкой	0502	930690	
РАКЕТЫ с разрывным зарядом	0180	930690	
РАКЕТЫ с разрывным зарядом	0181	930690	
РАКЕТЫ с разрывным зарядом	0182	930690	
РАКЕТЫ с разрывным зарядом	0295	930690	
РАКЕТЫ ТРОСОМЕТАТЕЛЬНЫЕ	0238	930690	
РАКЕТЫ ТРОСОМЕТАТЕЛЬНЫЕ	0240	930690	
РАКЕТЫ ТРОСОМЕТАТЕЛЬНЫЕ	0453	930690	
РАКЕТЫ, ЗАПРАВЛЕННЫЕ ЖИДКИМ ТОПЛИВОМ, с разрывным зарядом	0397	930690	
РАКЕТЫ, ЗАПРАВЛЕННЫЕ ЖИДКИМ ТОПЛИВОМ, с разрывным зарядом	0398	930690	
РАСТВОР ДЛЯ НАНЕСЕНИЯ ПОКРЫТИЯ (включая растворы для обработки или покрытия поверхностей, используемые в промышленных или иных целях, например для нанесения грунтовочного покрытия на корпус автомобилей, футировки барабанов или бочек)	1139	321000	
РЕЗАКИ КАБЕЛЬНЫЕ ВЗРЫВЧАТЫЕ	0070	930690	
РЕЗОРЦИН	2876	290721	
РТУТИ (I) НИТРАТ	1627	283429	
РТУТИ (II) АРСЕНАТ	1623	284290	
РТУТИ (II) БЕНЗОАТ	1631	291639	
РТУТИ (II) ГЛЮКОНАТ	1637	291816	
РТУТИ (II) ИОДИД	1638	282760	
РТУТИ (II) НИТРАТ	1625	283429	
РТУТИ (II) ОКСИЦИАНИД ДЕСЕНСИБИЛИЗИРОВАННЫЙ	1642	283719	
РТУТИ (II) ОЛЕАТ	1640	291639	
РТУТИ (II) СУЛЬФАТ	1645	283329	
РТУТИ (II) ТИОЦИАНАТ	1646	283800	
РТУТИ (II) ЦИАНИД	1636	283719	
РТУТИ (II)-АММОНИЯ ХЛОРИД	1630	282739	
РТУТИ (II)-КАЛИЯ ИОДИД	1643	282760	
РТУТИ АЦЕТАТ	1629	291540	
РТУТИ БРОМИДЫ	1634	282759	
РТУТИ ДИХЛОРИД	1624	282739	
РТУТИ НУКЛЕАТ	1639	293490	

Наименование груза	№ ООН	Код ГНГ	Примечание
РТУТИ ОКСИД	1641	282590	
РТУТИ САЛИЦИЛАТ	1644	291821	
РТУТИ СОЕДИНЕНИЕ ЖИДКОЕ, Н.У.К.	2024	++++++	
РТУТИ СОЕДИНЕНИЕ ТВЕРДОЕ, Н.У.К.	2025	++++++	
РТУТЬ	2809	280540	
РТУТЬ ГРЕМУЧАЯ УВЛАЖНЕННАЯ с массовой долей воды или смеси спирта и воды не менее 20%	0135		Перевозка запрещена
РУБИДИЙ	1423	280519	
РУБИДИЯ ГИДРОКСИД	2678	282590	
РУБИДИЯ ГИДРОКСИДА РАСТВОР	2677	282590	
РЫБНЫЕ ОТХОДЫ НЕСТАБИЛИЗИРОВАНЫЕ	1374	230120	
САЖА животного или растительного происхождения	1361	280300	
САМИН: см. ЖИДКОСТЬ ЛЕГКОВОСПЛАМЕНЯЮЩАЯСЯ ЯДОВИТАЯ, Н.У.К.	1992	++++++	
СВЕЧИ ГАЗОВЫЕ СЛЕЗОТОЧИВЫЕ	1700	930690	
СВИНЦА АЗИД УВЛАЖНЕННЫЙ с массовой долей воды или смеси спирта и воды не менее 20%	0129		Перевозка запрещена
СВИНЦА АРСЕНАТЫ	1617	284290	
СВИНЦА АРСЕНИТЫ	1618	284290	
СВИНЦА АЦЕТАТ	1616	291529	
СВИНЦА ДИОКСИД	1872	282490	
СВИНЦА НИТРАТ	1469	283429	
СВИНЦА ПЕРХЛОРАТ	1470	282990	
СВИНЦА СОЕДИНЕНИЕ РАСТВОРИМОЕ, Н.У.К.	2291	++++++	
СВИНЦА СТИФНАТ (СВИНЦА ТРИНИТРОРЕЗОРЦИНАТ) УВЛАЖНЕННЫЙ с массовой долей воды или смеси спирта и воды не менее 20%	0130		Перевозка запрещена
СВИНЦА СУЛЬФАТ, содержащий более 3% свободной кислоты	1794	283329	
СВИНЦА ФОСФИТ ДВУЗАМЕЩЕННЫЙ	2989	283510	
СВИНЦА ЦИАНИД	1620	283719	
СЕЛЕНА ГЕКСАФТОРИД	2194	281290	
СЕЛЕНА ДИСУЛЬФИД	2657	283090	
СЕЛЕНА СОЕДИНЕНИЕ, Н.У.К.	3283	++++++	
СЕЛЕНАТЫ или СЕЛЕНИТЫ	2630	284290	
СЕЛЕНОКСИХЛОРИД	2879	282749	
Сено, Полова или Солома	1327	121300	Не подпадает под действие Прил. 2 к СМГС
СЕРА	1350	250300	
СЕРА РАСПЛАВЛЕННАЯ	2448	250300	
СЕРЕБРА АРСЕНИТ	1683	284290	
СЕРЕБРА НИТРАТ	1493	284321	
СЕРЕБРА ПИКРАТ УВЛАЖНЕННЫЙ с массовой долей воды не менее 30%	1347	284329	
СЕРЕБРА ЦИАНИД	1684	283719	
СЕРОВОДОРОД	1053	281119	
СЕРОУГЛЕРОД	1131	281310	
СЕРЫ ГЕКСАФТОРИД	1080	281290	
СЕРЫ ДИОКСИД	1079	281123	
СЕРЫ ТЕТРАФТОРИД	2418	281290	
СЕРЫ ТРИОКСИД СТАБИЛИЗИРОВАННЫЙ	1829	281129	
СЕРЫ ХЛОРИДЫ	1828	281210	
СИГНАЛЫ БЕДСТВИЯ судовые	0194	360490	
СИГНАЛЫ БЕДСТВИЯ судовые	0195	360490	
СИГНАЛЫ ДЫМОВЫЕ	0196	360490	
СИГНАЛЫ ДЫМОВЫЕ	0197	360490	
СИГНАЛЫ ДЫМОВЫЕ	0313	360490	
СИГНАЛЫ ДЫМОВЫЕ	0487	360490	

Наименование груза	№ ООН	Код ГНГ	Примечание
СИГНАЛЫ ЗВУКОВЫЕ ВЗРЫВЧАТЫЕ	0204	360490	
СИГНАЛЫ ЗВУКОВЫЕ ВЗРЫВЧАТЫЕ	0296	360490	
СИГНАЛЫ ЗВУКОВЫЕ ВЗРЫВЧАТЫЕ	0374	360490	
СИГНАЛЫ ЗВУКОВЫЕ ВЗРЫВЧАТЫЕ	0375	360490	
СИЛАН СЖАТЫЙ	2203	285000	
СКИПИДАР	1299	380510	
СКИПИДАРА ЗАМЕНИТЕЛЬ	1300	272100	
СМЕСЬ КИСЛОТНАЯ НИТРУЮЩАЯ	1796	280800	
СМЕСЬ КИСЛОТНАЯ НИТРУЮЩАЯ ОТРАБОТАННАЯ	1826	382490	
СМОЛ ПОЛИЭФИРНЫХ КОМПЛЕКТ	3269	3907++	
СМОЛЫ РАСТВОР легковоспламеняющийся	1866	++++++	
СНАРЯДЫ инертные с трассером	0345	930690	
СНАРЯДЫ инертные с трассером	0424	930690	
СНАРЯДЫ инертные с трассером	0425	930690	
СНАРЯДЫ ПЕРФОРАТОРНЫЕ для нефтескважин без детонатора	0124	930690	
СНАРЯДЫ ПЕРФОРАТОРНЫЕ для нефтескважин без детонатора	0494	930690	
СНАРЯДЫ с разрывным зарядом	0167	930690	
СНАРЯДЫ с разрывным зарядом	0168	930690	
СНАРЯДЫ с разрывным зарядом	0169	930690	
СНАРЯДЫ с разрывным зарядом	0324	930690	
СНАРЯДЫ с разрывным зарядом	0344	930690	
СНАРЯДЫ с разрывным или вышибным зарядом	0346	930690	
СНАРЯДЫ с разрывным или вышибным зарядом	0347	930690	
СНАРЯДЫ с разрывным или вышибным зарядом	0426	930690	
СНАРЯДЫ с разрывным или вышибным зарядом	0427	930690	
СНАРЯДЫ с разрывным или вышибным зарядом	0434	930690	
СНАРЯДЫ с разрывным или вышибным зарядом	0435	930690	
СОЕДИНЕНИЕ МЕТАЛЛООРГАНИЧЕСКОЕ или СОЕДИНЕНИЯ МЕТАЛЛООРГАНИЧЕСКОГО РАСТВОР или СОЕДИНЕНИЯ МЕТАЛЛООРГАНИЧЕСКОГО ДИСПЕРСИЯ, РЕАГИРУЮЩИЕ С ВОДОЙ, ЛЕГКОВОСПЛАМЕНЯЮЩИЕСЯ, Н.У.К.	3207	293100	
СОЕДИНЕНИЕ МЕТАЛЛООРГАНИЧЕСКОЕ ТВЕРДОЕ, РЕАГИРУЮЩЕЕ С ВОДОЙ, ЛЕГКОВОСПЛАМЕНЯЮЩИЕСЯ, Н.У.К.	3372	293100	
СОЕДИНЕНИЕ МЕТАЛЛООРГАНИЧЕСКОЕ ЯДОВИТОЕ, Н.У.К., жидкое	3282	293100	
СОЕДИНЕНИЕ МЕТАЛЛООРГАНИЧЕСКОЕ ЯДОВИТОЕ, Н.У.К., твердое	3282	293100	
СОЕДИНЕНИЕ МЫШЬЯКОРГАНИЧЕСКОЕ, Н.У.К., жидкое	3280	29++++ ++++++	
СОЕДИНЕНИЕ МЫШЬЯКОРГАНИЧЕСКОЕ, Н.У.К., твердое	3280	29++++ ++++++	
СОЕДИНЕНИЕ ОЛОВООРГАНИЧЕСКОЕ ЖИДКОЕ, Н.У.К.	2788	293100	
СОЕДИНЕНИЕ ОЛОВООРГАНИЧЕСКОЕ ТВЕРДОЕ, Н.У.К.	3146	29++++	
СОЕДИНЕНИЕ ПИРОФОРНОЕ МЕТАЛЛООРГАНИЧЕСКОЕ, РЕАГИРУЮЩЕЕ С ВОДОЙ, Н.У.К., жидкое	3203	++++++	
СОЕДИНЕНИЕ ПИРОФОРНОЕ МЕТАЛЛООРГАНИЧЕСКОЕ, РЕАГИРУЮЩЕЕ С ВОДОЙ, Н.У.К., твердое	3203	++++++	
СОЕДИНЕНИЕ ПЛАСТИЧНОЕ ФОРМОВОЧНОЕ в виде тестообразной массы, в форме листа или полученное путем экструзии жгута, выделяющее легковоспламеняющиеся пары	3314	++++++	
СОЕДИНЕНИЕ ФОСФОРОРГАНИЧЕСКОЕ ЯДОВИТОЕ ЛЕГКОВОСПЛАМЕНЯЮЩЕЕСЯ, Н.У.К.	3279	++++++	
СОЕДИНЕНИЕ ФОСФОРОРГАНИЧЕСКОЕ ЯДОВИТОЕ, Н.У.К., жидкое	3278	++++++	
СОЕДИНЕНИЕ ФОСФОРОРГАНИЧЕСКОЕ ЯДОВИТОЕ, Н.У.К., твердое	3278	++++++	
СОЛИ МЕТАЛЛОВ ДЕФЛАГРИРУЮЩИЕ, НИТРОПРОИЗВОДНЫЕ АРОМАТИЧЕСКОГО РЯДА, Н.У.К.	0132	360200	
СОЛИ МЕТАЛЛОВ ОРГАНИЧЕСКИХ СОЕДИНЕНИЙ ЛЕГКОВОСПЛАМЕНЯЮЩИЕСЯ, Н.У.К.	3181	++++++	
СПИРТ АЛЛИЛОВЫЙ	1098	290529	
СПИРТ альфа-МЕТИЛБЕНЗИЛОВЫЙ	2937	290629	
СПИРТ ДИАЦЕТОНОВЫЙ	1148	291440	
СПИРТ ИЗОБУТИЛОВЫЙ	1212	290514	
СПИРТ ИЗОПРОПИЛОВЫЙ	1219	290512	
СПИРТ МЕТАЛЛИЛОВЫЙ	2614	290519	
СПИРТ ПРОПИЛОВЫЙ, НОРМАЛЬНЫЙ	1274	290512	

Наименование груза	№ ООН	Код ГНГ	Примечание
СПИРТ ФУРФУРИЛОВЫЙ	2874	293213	
СПИРТ ЭТИЛОВЫЙ или СПИРТА ЭТИЛОВОГО РАСТВОР	1170	220890	
СПИРТЫ ЛЕГКОВОСПЛАМЕНЯЮЩИЕСЯ ЯДОВИТЫЕ, Н.У.К.	1986	++++++	
СПИРТЫ, Н.У.К.	1987	++++++	
СПИЧКИ БЕЗОПАСНЫЕ (в коробках, книжечках, картонках)	1944	360500	
СПИЧКИ ПАРАФИНИРОВАННЫЕ "ВЕСТА"	1945	360500	
СПИЧКИ САПЕРНЫЕ	2254	360500	
СПЛАВ ПИРОФОРНЫЙ, Н.У.К.	1383	81++++	
СРЕДСТВА ПИРОТЕХНИЧЕСКИЕ	0333	360410	
СРЕДСТВА ПИРОТЕХНИЧЕСКИЕ	0334	360410	
СРЕДСТВА ПИРОТЕХНИЧЕСКИЕ	0335	360410	
СРЕДСТВА ПИРОТЕХНИЧЕСКИЕ	0336	360410	
СРЕДСТВА ПИРОТЕХНИЧЕСКИЕ	0337	360410	
СРЕДСТВА СПАСАТЕЛЬНЫЕ НЕСАМОНАДУВНЫЕ, содержащие в качестве оборудования опасные грузы	3072	630720	
СРЕДСТВА СПАСАТЕЛЬНЫЕ САМОНАДУВНЫЕ	2990	630720	
СРЕДСТВО ДЕЗИНФИЦИРУЮЩЕЕ ТВЕРДОЕ ЯДОВИТОЕ, Н.У.К.	1601	380840	
Средство транспортное, работающее на аккумуляторных батареях	3171	++++++	Не подпадает под действие Прил. 2 к СМГС
СТИБИН	2676	285000	
СТИРОЛ – МОНОМЕР СТАБИЛИЗИРОВАННЫЙ	2055	290250	
СТРИХНИН или СТРИХНИНА СОЛИ	1692	293990	
СТРОНЦИЯ АРСЕНИТ	1691	284290	
СТРОНЦИЯ НИТРАТ	1507	283429	
СТРОНЦИЯ ПЕРОКСИД	1509	281620	
СТРОНЦИЯ ПЕРХЛОРАТ	1508	282990	
СТРОНЦИЯ ФОСФИД	2013	284800	
СТРОНЦИЯ ХЛОРАТ	1506	282919	
СТРУЖКА ЧЕРНЫХ МЕТАЛЛОВ, подверженная самонагреванию	2793	++++++	
СУЛЬФУРИЛФТОРИД	2191	281290	
СУЛЬФУРИЛХЛОРИД	1834	281210	
СУРЬМА — ПОРОШОК	2871	811000	
СУРЬМЫ ЛАКТАТ	1550	291811	
СУРЬМЫ ПЕНТАФТОРИД	1732	282619	
СУРЬМЫ ПЕНТАХЛОРИД ЖИДКИЙ	1730	282739	
СУРЬМЫ ПЕНТАХЛОРИДА РАСТВОР	1731	282739	
СУРЬМЫ СОЕДИНЕНИЕ НЕОРГАНИЧЕСКОЕ ЖИДКОЕ, Н.У.К.	3141	28++++	
СУРЬМЫ СОЕДИНЕНИЕ НЕОРГАНИЧЕСКОЕ ТВЕРДОЕ, Н.У.К.	1549	28++++	
СУРЬМЫ ТРИХЛОРИД	1733	282739	
СУРЬМЫ-КАЛИЯ ТАРТРАТ	1551	291813	
ТАЛЛИЯ (I) НИТРАТ	2727	283429	
ТАЛЛИЯ (I) ХЛОРАТ	2573	282919	
ТАЛЛИЯ СОЕДИНЕНИЕ, Н.У.К.	1707	++++++	
Текстиля отходы влажные	1857		Не подпадает под действие Прил. 2 к СМГС
ТЕЛЛУРА ГЕКСАФТОРИД	2195	281290	
ТЕЛЛУРА СОЕДИНЕНИЕ, Н.У.К.	3284	++++++	
ТЕРМОСПИЧКИ	1331	360500	
ТЕРПИНОЛЕН	2541	290619	
ТЕРФЕНИЛЫ ПОЛИГАЛОГЕНИРОВАННЫЕ ЖИДКИЕ	3151	290369	
ТЕРФЕНИЛЫ ПОЛИГАЛОГЕНИРОВАННЫЕ ТВЕРДЫЕ	3152	290369	
ТЕТРАБРОМЭТАН	2504	290330	
1,2,3,6-ТЕТРАГИДРОБЕНЗАЛЬДЕГИД	2498	291229	

Наименование груза	№ ООН	Код ГНГ	Примечание
1,2,3,6-ТЕТРАГИДРОПИРИДИН	2410	293339	
ТЕТРАГИДРОТИОФЕН	2412	293490	
ТЕТРАГИДРОФУРАН	2056	293211	
ТЕТРАГИДРОФУРФУРИЛАМИН	2943	293219	
1-н-ТЕТРАЗОЛ	0504	360200	
ТЕТРАМЕТИЛАММОНИЯ ГИДРОКСИД	1835	292410	
ТЕТРАМЕТИЛСИЛАН	2749	293100	
ТЕТРАНИТРОАНИЛИН	0207	360200	
ТЕТРАНИТРОМЕТАН	1510	290420	
ТЕТРАПРОПИЛОРТОТИТАНАТ	2413	292090	
ТЕТРАФТОРМЕТАН СЖАТЫЙ	1982	290330	
1,1,1,2-ТЕТРАФТОРЭТАН	3159	290330	
ТЕТРАФТОРЭТИЛЕН СТАБИЛИЗИРОВАННЫЙ	1081	290330	
ТЕТРАХЛОРЭТАН	1702	290319	
ТЕТРАХЛОРЭТИЛЕН	1897	290323	
ТЕТРАЭТИЛДИТИОПИРОФОСФАТ	1704	292090	
ТЕТРАЭТИЛЕНПЕНТАМИН	2320	292129	
ТЕТРАЭТИЛСИЛИКАТ	1292	292090	
ТЕТРИЛ	0208	292142	
ТИОГЛИКОЛЬ	2966	293090	
ТИОМОЧЕВИНЫ ДИОКСИД	3341	293090	
ТИОНИЛХЛОРИД	1836	281210	
4-ТИОПЕНТАНАЛЬ	2785	293090	
ТИОФЕН	2414	293090	
ТИОФОСГЕН	2474	293090	
ТИОФОСФОРИЛХЛОРИД	1837	281210	
ТИТАН – ПОРИСТЫЕ ГРАНУЛЫ или ТИТАН – ПОРИСТЫЕ ПОРОШКИ	2878	810810	
ТИТАН — ПОРОШОК СУХОЙ	2546	810810	
ТИТАН — ПОРОШОК УВЛАЖНЕННЫЙ с долей воды не менее 25%	1352	810810	
ТИТАНА ГИДРИД	1871	285000	
ТИТАНА ДИСУЛЬФИД	3174	283090	
ТИТАНА ТЕТРАХЛОРИД	1838	282739	
ТИТАНА ТРИХЛОРИД ПИРОФОРНЫЙ или ТИТАНА ТРИХЛОРИДА СМЕСЬ ПИРОФОРНАЯ	2441	282739	
ТИТАНА ТРИХЛОРИДА СМЕСЬ	2869	282739	
ТКАНИ ЖИВОТНОГО или РАСТИТЕЛЬНОГО или СИНТЕТИЧЕСКОГО ПРОИСХОЖДЕНИЯ, Н.У.К., пропитанные маслом	1373	++++++	
ТКАНИ, ПРОПИТАННЫЕ НИТРОЦЕЛЛЮЛОЗОЙ С НИЗКИМ СОДЕРЖАНИЕМ НИТРАТОВ, Н.У.К.	1353	391220 590700	
ТОКСИНЫ, ИЗВЛЕЧЕННЫЕ ИЗ ЖИВЫХ ОРГАНИЗМОВ, ЖИДКИЕ, Н.У.К.	3172	300290	
ТОКСИНЫ, ИЗВЛЕЧЕННЫЕ ИЗ ЖИВЫХ ОРГАНИЗМОВ, ТВЕРДЫЕ, Н.У.К.	3172	300290	
ТОЛУИДИНЫ ЖИДКИЕ	1708	292143	
ТОЛУИДИНЫ ТВЕРДЫЕ	1708	292143	
2,4-ТОЛУИЛЕНДИАМИН	1709	292159	
ТОЛУОЛ	1294	290230	
ТОЛУОЛДИИЗОЦИАНАТ	2078	292910	
ТОПЛИВО АВИАЦИОННОЕ ДЛЯ ТУРБИННЫХ ДВИГАТЕЛЕЙ	1863	272200 272600	
ТОПЛИВО ДИЗЕЛЬНОЕ	1202	274+++	
ТОПЛИВО ПЕЧНОЕ ЛЕГКОЕ	1202	274+++	
ТОРПЕДЫ ВЗРЫВЧАТЫЕ для нефтескважин без детонатора	0099	930690	
ТОРПЕДЫ С ЖИДКИМ ТОПЛИВОМ с инертной головкой	0450	930690	
ТОРПЕДЫ С ЖИДКИМ ТОПЛИВОМ, снаряженные или не снаряженные разрывным зарядом	0449	930690	
ТОРПЕДЫ с разрывным зарядом	0329	930690	
ТОРПЕДЫ с разрывным зарядом	0330	930690	
ТОРПЕДЫ с разрывным зарядом	0451	930690	
ТРАНС-2-БУТИЛЕН	1012	290123	

Наименование груза	№ ООН	Код ГНГ	Примечание
ТРАССЕРЫ ДЛЯ БОЕПРИПАСОВ	0212	360490	
ТРАССЕРЫ ДЛЯ БОЕПРИПАСОВ	0306	360490	
Тремолит: см. АСБЕСТ БЕЛЫЙ			
ТРЕТ(1-АЗИРИДИНИЛ) ФОСФИНОКСИДА РАСТВОР	2501	293100	
ТРЕТБУТИЛА-БЕНЗОИЛА ПЕРОКСИД, РАСТВОР КОНЦЕНТРАЦИИ НЕ БОЛЕЕ 77%: см. ПЕРОКСИД ОРГАНИЧЕСКИЙ ТИПА В ЖИДКИЙ	3101	290960	
ТРИАЛЛИЛАМИН	2610	292119	
ТРИАЛЛИЛБОРАТ	2609	292090	
ТРИБУТИЛАМИН	2542	292119	
ТРИБУТИЛФОСФАН	3254	294200	
ТРИИЗОБУТИЛЕН	2324	290129	
ТРИИЗОПРОПИЛБОРАТ	2616	292090	
ТРИКРЕЗИЛФОСФАТ, содержащий более 3% ортоизомера	2574	291900	
ТРИМЕТИЛАМИН БЕЗВОДНЫЙ	1083	292111	
ТРИМЕТИЛАМИНА ВОДНЫЙ РАСТВОР с массовой долей триметиламина не более 50%	1297	292111	
ТРИМЕТИЛАЦЕТИЛХЛОРИД	2438	291590	
1,3,5-ТРИМЕТИЛБЕНЗОЛ	2325	290290	
ТРИМЕТИЛБОРАТ	2416	292090	
ТРИМЕТИЛГЕКСАМЕТИЛЕНДИАМИНЫ	2327	292129	
ТРИМЕТИЛГЕКСАМЕТИЛЕНДИИЗОЦИАНАТ	2328	292910	
ТРИМЕТИЛФОСФИТ	2329	292090	
ТРИМЕТИЛХЛОРСИЛАН	1298	293100	
ТРИМЕТИЛЦИКЛОГЕКСИЛАМИН	2326	292130	
ТРИНИТРОАНИЗОЛ	0213	360200	
ТРИНИТРОАНИЛИН	0153	360200	
ТРИНИТРОБЕНЗОЛ сухой или увлажненный с массовой долей воды менее 30%	0214	360200	
ТРИНИТРОБЕНЗОЛ увлажненный с массовой долей воды не менее 10%	3367	360200	
ТРИНИТРОБЕНЗОЛ УВЛАЖНЕННЫЙ с массовой долей воды не менее 30%	1354	290420	
ТРИНИТРО-м-КРЕЗОЛ	0216	360200	
ТРИНИТРОНАФТАЛИН	0217	360200	
ТРИНИТРОРЕЗОРЦИН сухой или увлажненный с массовой долей воды или смеси спирта и воды менее 20%	0219	360200	
ТРИНИТРОРЕЗОРЦИН УВЛАЖНЕННЫЙ с массовой долей воды или смеси спирта и воды не менее 20%	0394	360200	
ТРИНИТРОТОЛУОЛ (ТНТ) сухой или увлажненный с массовой долей воды менее 30%	0209	360200	
ТРИНИТРОТОЛУОЛ (ТНТ) увлажненный с массовой долей воды не менее 10%	3365	3366	
ТРИНИТРОТОЛУОЛ (ТНТ) УВЛАЖНЕННЫЙ с массовой долей воды не менее 30%	1356	290420	
ТРИНИТРОТОЛУОЛА (ТНТ) И ТРИНИТРОБЕНЗОЛА СМЕСЬ или ТРИНИТРОТОЛУОЛА (ТНТ) И ГЕКСАНИТРОСТИЛЬБЕНА СМЕСЬ	0388	360200	
ТРИНИТРОТОЛУОЛА (ТНТ) СМЕСЬ, СОДЕРЖАЩАЯ ТРИНИТРОБЕНЗОЛ И ГЕКСАНИТРОСТИЛЬБЕН	0389	360200	
ТРИНИТРОФЕНЕТОЛ	0218	360200	
ТРИНИТРОФЕНИЛМЕТИЛНИТРАМИН	0208	292142	
ТРИНИТРОФЕНОЛ увлажненный с массовой долей воды не менее 10%	3364	360200	
ТРИНИТРОФЕНОЛ сухой или увлажненный с массовой долей воды менее 30%	0154	360200	
ТРИНИТРОФЕНОЛ УВЛАЖНЕННЫЙ с массовой долей воды не менее 30%	1344	360200	
ТРИНИТРОФТОРЕНОН	0387	360200	
ТРИНИТРОХЛОРБЕНЗОЛ	0155	360200	
ТРИНИТРОХЛОРБЕНЗОЛ увлажненный с массовой долей воды не менее 10%	3365	360200	
ТРИПРОПИЛАМИН	2260	292129	
ТРИПРОПИЛЕН	2057	290129	
ТРИТОНАЛ	0390	360200	
ТРИФТОРАЦЕТИЛХЛОРИД	3057	291590	
ТРИФТОРМЕТАН	1984	290330	
ТРИФТОРМЕТАН ОХЛАЖДЕННЫЙ ЖИДКИЙ	3136	290330	
2-ТРИФТОРМЕТИЛАНИЛИН	2942	292142	
3-ТРИФТОРМЕТИЛАНИЛИН	2948	292142	
ТРИФТОРХЛОРМЕТАНА И ФТОРОФОРМА АЗЕОТРОПНАЯ СМЕСЬ, содержащая приблизительно 60% трифторхлорметана	2599	382471	

Наименование груза	№ ООН	Код ГНГ	Примечание
ТРИФТОРХЛОРЭТИЛЕН СТАБИЛИЗИРОВАННЫЙ	1082	290345	
1,1,1-ТРИФТОРЭТАН	2035	290330	
ТРИХЛОРАЦЕТИЛХЛОРИД	2442	291590	
ТРИХЛОРБЕНЗОЛЫ ЖИДКИЕ	2321	290369	
ТРИХЛОРБУТЕН	2322	290319	
ТРИХЛОРСИЛАН	1295	285100	
1,1,1-ТРИХЛОРЭТАН	2831	290319	
ТРИХЛОРЭТИЛЕН	1710	290322	
ТРИЭТИЛАМИН	1296	292119	
ТРИЭТИЛЕНТЕТРАМИН	2259	292129	
ТРИЭТИЛФОСФИТ	2323	291900	
ТРУБКИ ДЕТОНАЦИОННЫЕ	0107	360300	
ТРУБКИ ДЕТОНАЦИОННЫЕ	0257	360300	
ТРУБКИ ДЕТОНАЦИОННЫЕ	0367	360300	
ТРУБКИ ДЕТОНАЦИОННЫЕ ручные или ружейные	0106	360300	
ТРУБКИ ДЕТОНАЦИОННЫЕ с защитными элементами	0408	360300	
ТРУБКИ ДЕТОНАЦИОННЫЕ с защитными элементами	0409	360300	
ТРУБКИ ДЕТОНАЦИОННЫЕ с защитными элементами	0410	360300	
ТРУБКИ ЗАЖИГАТЕЛЬНЫЕ	0316	360300	
ТРУБКИ ЗАЖИГАТЕЛЬНЫЕ	0317	360300	
ТРУБКИ ЗАЖИГАТЕЛЬНЫЕ	0368	360300	
УГЛЕВОДОРОДЫ ЖИДКИЕ, Н.У.К.	3295	290+++	
УГЛЕВОДОРОДЫ ТЕРПЕНОВЫЕ, Н.У.К.	2319	290219	
УГЛЕРОДА ДИОКСИД	1013	281121	
УГЛЕРОДА ДИОКСИД ОХЛАЖДЕННЫЙ ЖИДКИЙ	2187	281121	
Углерода диоксид твердый (лед сухой)	1845	281121	Не подпадает под действие Прил. 2 к СМГС
УГЛЕРОДА ДИОКСИДА И АЗОТА ОКСИДА СМЕСЬ	1015	281121	
УГЛЕРОДА ДИОКСИДА И КИСЛОРОДА СМЕСЬ СЖАТАЯ	1014	280440	
УГЛЕРОДА МОНООКСИД СЖАТЫЙ	1016	281129	
УГЛЕРОДА МОНООКСИДА И ВОДОРОДА СМЕСЬ СЖАТАЯ	2600	270500	
УГЛЕРОДА ТЕТРАБРОМИД	2516	290330	
УГЛЕРОДА ТЕТРАХЛОРИД	1846	290314	
УГОЛЬ АКТИВИРОВАННЫЙ	1362	380210	
УГОЛЬ животного или растительного происхождения	1361	280300	
УДОБРЕНИЕ АММИАЧНО-НИТРАТНОЕ более взрывоопасное, чем аммония нитрат, содержащий 0,2% горючих веществ (включая любое органическое вещество, рассчитанное по углероду), исключая примеси любого другого вещества	0223	310230 310510	
УДОБРЕНИЯ АММИАЧНОГО РАСТВОР, содержащий свободный аммиак	1043	++++++	
Удобрение на основе нитрата аммония, однородные азотно-фосфатные, азотно-калийные или азотно-фосфатно-калийные смеси, содержащие не более 70% нитрата аммония и не более 0,4% общего количества горючего/органического материала, рассчитываемого по углероду, или не более 45% нитрата аммония и неограниченное количество горючего материала	2071	310230 310510	Не подпадает под действие Прил. 2 к СМГС
УДОБРЕНИЯ АММИАЧНО-НИТРАТНЫЕ	2067	310230 310510	
УНДЕКАН	2330	290110	
УРАНА ГЕКСАФТОРИД, ДЕЛЯЩИЙСЯ	2977	284440	
УРАНА ГЕКСАФТОРИД, неделящийся или делящийся-освобожденный	2978	284440	
УСТАНОВКИ РЕФРИЖЕРАТОРНЫЕ, содержащие воспламеняющийся неядовитый сжиженный газ	3358	++++++	
УСТАНОВКИ РЕФРИЖЕРАТОРНЫЕ, содержащие невоспламеняющийся неядовитый сжиженный газ или аммиака раствор (№ ООН 2672)	2857	8418++	
УСТРОЙСТВА ВОДОАКТИВИРУЕМЫЕ с разрывным, вышибным или метательным зарядом	0248	930690	
УСТРОЙСТВА ВОДОАКТИВИРУЕМЫЕ с разрывным, вышибным или метательным зарядом	0249	930690	
УСТРОЙСТВА ГАЗОНАПОЛНИТЕЛЬНЫЕ НАДУВНЫХ ПОДУШЕК НА СЖАТОМ ГАЗЕ	3353	8708++	
УСТРОЙСТВА ГАЗОНАПОЛНИТЕЛЬНЫЕ НАДУВНЫХ ПОДУШЕК	3268	8708++	
УСТРОЙСТВА ГАЗОНАПОЛНИТЕЛЬНЫЕ НАДУВНЫХ ПОДУШЕК	0503	8708++	

Наименование груза	№ ООН	Код ГНГ	Примечание
УСТРОЙСТВА МАЛЫЕ, ПРИВОДИМЫЕ В ДЕЙСТВИЕ УГЛЕВОДОРОДНЫМ ГАЗОМ с выпускным приспособлением	3150	360610	
УСТРОЙСТВА ПРЕДВАРИТЕЛЬНОГО НАТЯЖЕНИЯ РЕМНЕЙ БЕЗОПАСНОСТИ НА СЖАТОМ ГАЗЕ	3353	8708++	
УСТРОЙСТВА ПРЕДВАРИТЕЛЬНОГО НАТЯЖЕНИЯ РЕМНЕЙ БЕЗОПАСНОСТИ	3268	8708++	
УСТРОЙСТВА ПРЕДВАРИТЕЛЬНОГО НАТЯЖЕНИЯ РЕМНЕЙ БЕЗОПАСНОСТИ	0503	8708++	
УСТРОЙСТВА РАСЦЕПЛЕНИЯ ВЗРЫВЧАТЫЕ	0173	360300	
УСТРОЙСТВА СИГНАЛЬНЫЕ РУЧНЫЕ	0191	360490	
УСТРОЙСТВА СИГНАЛЬНЫЕ РУЧНЫЕ	0373	360490	
ФЕНАЦИЛБРОМИД	2645	291470	
ФЕНЕТИДИНЫ	2311	292229	
ФЕНИЛАЦЕТИЛХЛОРИД	2577	291639	
ФЕНИЛАЦЕТОНИТРИЛ ЖИДКИЙ	2470	292690	
ФЕНИЛГИДРАЗИН	2572	292800	
ФЕНИЛЕНДИАМИНЫ (о-, м-, п-)	1673	292151	
ФЕНИЛИЗОЦИАНАТ	2487	292910	
ФЕНИЛКАРБИЛАМИНОХЛОРИД	1672	292520	
ФЕНИЛМЕРКАПТАН	2337	293090	
ФЕНИЛРТУТИ АЦЕТАТ	1674	293100	
ФЕНИЛРТУТИ ГИДРОКСИД	1894	293100	
ФЕНИЛРТУТИ НИТРАТ	1895	293100	
ФЕНИЛРТУТИ СОЕДИНЕНИЕ, Н.У.К.	2026	293100	
ФЕНИЛТРИХЛОРСИЛАН	1804	293100	
ФЕНИЛФОСФОРДИХЛОРИД	2798	293100	
ФЕНИЛФОСФОРТИОДИХЛОРИД	2799	292010	
ФЕНИЛХЛОРСИЛАН: см. ХЛОРСИЛАНЫ, РЕАГИРУЮЩИЕ С ВОДОЙ, ЛЕГКОВОСПЛАМЕНЯЮЩИЕСЯ КОРРОЗИОННЫЕ, Н.У.К.	2988	293100	
ФЕНИЛХЛОРФОРМИАТ	2746	291590	
ФЕНОЛ РАСПЛАВЛЕННЫЙ	2312	290711	
ФЕНОЛ ТВЕРДЫЙ	1671	290711	
ФЕНОЛА РАСТВОР	2821	290711 270760	
ФЕНОЛСУЛЬФОКИСЛОТА ЖИДКАЯ	1803	290410	
ФЕНОЛЯТЫ ЖИДКИЕ	2904	290810	
ФЕНОЛЯТЫ ТВЕРДЫЕ	2905	290810	
ФЕРРОСИЛИЦИЙ с массовой долей кремния не менее 30%, но менее 90%	1408	720221	
ФЕРРОЦЕРИЙ	1323	360690	
ФИЛЬТРЫ НИТРОЦЕЛЛЮЛОЗНЫЕ МЕМБРАННЫЕ, содержащие не более 12,6% азота по массе сухого вещества	3270	++++++	
ФОРМАЛЬДЕГИДА РАСТВОР ЛЕГКОВОСПЛАМЕНЯЮЩИЙСЯ	1198	291211	
ФОРМАЛЬДЕГИДА РАСТВОР, содержащий не менее 25% формальдегида	2209	291211	
ФОСГЕН	1076	281210	
9-ФОСФАБИЦИКЛОНОНАНЫ	2940	293100	
ФОСФИН	2199	285000	
ФОСФОР АМОРФНЫЙ	1338	280470	
ФОСФОР БЕЛЫЙ или ЖЕЛТЫЙ ПОД ВОДОЙ или В РАСТВОРЕ	1381	280470	
ФОСФОР БЕЛЫЙ или ЖЕЛТЫЙ СУХОЙ	1381	280470	
ФОСФОР БЕЛЫЙ РАСПЛАВЛЕННЫЙ	2447	280470	
ФОСФОРА (V) ОКСИД	1807	280910	
ФОСФОРА ГЕПТАСУЛЬФИД, не содержащий желтого или белого фосфора	1339	281390	
ФОСФОРА ОКСИБРОМИД	1939	281290	
ФОСФОРА ОКСИБРОМИД РАСПЛАВЛЕННЫЙ	2576	282759	
ФОСФОРА ОКСИХЛОРИД	1810	281210	
ФОСФОРА ПЕНТАБРОМИД	2691	281290	
ФОСФОРА ПЕНТАСУЛЬФИД, не содержащий желтого или белого фосфора	1340	281390	
ФОСФОРА ПЕНТАФТОРИД СЖАТЫЙ	2198	281290	
ФОСФОРА ПЕНТАХЛОРИД	1806	281210	

Наименование груза	№ ООН	Код ГНГ	Примечание
ФОСФОРА СЕСКВИСУЛЬФИД, не содержащий желтого или белого фосфора	1341	281390	
ФОСФОРА ТРИБРОМИД	1808	281290	
ФОСФОРА ТРИОКСИД	2578	281129	
ФОСФОРА ТРИСУЛЬФИД, не содержащий желтого или белого фосфора	1343	281390	
ФОСФОРА ТРИХЛОРИД	1809	281210	
ФОТОАВИАБОМБЫ	0037	930690	
ФОТОАВИАБОМБЫ	0038	930690	
ФОТОАВИАБОМБЫ	0039	930690	
ФОТОАВИАБОМБЫ	0299	930690	
ФТОР СЖАТЫЙ	1045	280130	
ФТОРАНИЛИНЫ	2941	292142	
ФТОРБЕНЗОЛ	2387	290369	
ФТОРОСИЛИКАТЫ, Н.У.К.	2856	282690	
ФТОРТОЛУОЛЫ	2388	290369	
ФУМАРИЛХЛОРИД	1780	291590	
ФУРАЛЬДЕГИДЫ	1199	293212	
ФУРАН	2389	293219	
ФУРФУРИЛАМИН	2526	292250	
ХИНОЛИН	2656	293340	
ХЛОПКА ОТХОДЫ, ПРОПИТАННЫЕ МАСЛОМ	1364	5202++	
ХЛОПОК ВЛАЖНЫЙ	1365	520100 520300	
ХЛОПЬЯ КАСТОРОВЫЕ	2969	120730	
ХЛОР	1017	280110	
1-ХЛОР-1,1-ДИФТОРЭТАН	2517	290349	
1-ХЛОР-1,2,2,2-ТЕТРАФТОРЭТАН	1021	290349	
1-ХЛОР-2,2,2-ТРИФТОРЭТАН	1983	290349	
3-ХЛОР-4-МЕТИЛФЕНИЛИЗОЦИАНАТ	2236	292910	
ХЛОРА ПЕНТАФТОРИД	2548	281290	
ХЛОРА ТРИФТОРИД	1749	281210	
ХЛОРАЛЬ БЕЗВОДНЫЙ СТАБИЛИЗИРОВАННЫЙ	2075	291300	
ХЛОРАНИЗИДИНЫ	2233	292229	
ХЛОРАНИЛИНЫ ЖИДКИЕ	2019	292142	
ХЛОРАНИЛИНЫ ТВЕРДЫЕ	2018	292142	
ХЛОРАТА И БОРАТА СМЕСЬ	1458	284290	
ХЛОРАТА И МАГНИЯ ХЛОРИДА СМЕСЬ	1459	284290	
ХЛОРАТОВ НЕОРГАНИЧЕСКИХ ВОДНЫЙ РАСТВОР, Н.У.К.	3210	282919	
ХЛОРАТЫ НЕОРГАНИЧЕСКИЕ, Н.У.К.	1461	282919	
ХЛОРАЦЕТИЛХЛОРИД	1752	291590	
ХЛОРАЦЕТОН СТАБИЛИЗИРОВАННЫЙ	1695	291470	
ХЛОРАЦЕТОНИТРИЛ	2668	292690	
ХЛОРАЦЕТОФЕНОН	1697	291470	
ХЛОРБЕНЗИЛХЛОРИДЫ	2235	290369	
ХЛОРБЕНЗОЛ	1134	290361	
ХЛОРБЕНЗОТРИФТОРИДЫ	2234	290369	
ХЛОРБУТАНЫ	1127	290319	
ХЛОРДИНИТРОБЕНЗОЛЫ ЖИДКИЕ	1577	290490	
ХЛОРДИНИТРОБЕНЗОЛЫ ТВЕРДЫЕ	1577	290490	
ХЛОРДИФТОРБРОММЕТАН	1974	290346	
ХЛОРДИФТОРМЕТАН	1018	290349	
ХЛОРДИФТОРМЕТАНА И ХЛОРПЕНТАФТОРЭТАНА СМЕСЬ с постоянной температурой кипения, содержащая около 49% хлордифторметана	1973	382471	
ХЛОРИТА РАСТВОР	1908	282890	
ХЛОРИТЫ НЕОРГАНИЧЕСКИЕ, Н.У.К.	1462	282890	
ХЛОРКРЕЗОЛЫ жидкие	2669	290810	

Наименование груза	№ ООН	Код ГНГ	Примечание
ХЛОРКРЕЗОЛЫ твердые	2669	290810	
ХЛОРМЕТИЛХЛОРФОРМИАТ	2745	291590	
ХЛОРНИТРОАНИЛИНЫ	2237	292142	
ХЛОРНИТРОБЕНЗОЛЫ, жидкие	1578	290490	
ХЛОРНИТРОБЕНЗОЛЫ, твердые	1578	290490	
ХЛОРНИТРОТОЛУОЛЫ ЖИДКИЕ	2433	290369	
ХЛОРНИТРОТОЛУОЛЫ ТВЕРДЫЕ	2433	290369	
ХЛОРОПРЕН СТАБИЛИЗИРОВАННЫЙ	1991	290319	
4-ХЛОР-о-ТОЛУИДИНГИДРОХЛОРИД	1579	292143	
ХЛОРОФОРМ	1888	290313	
ХЛОРПЕНТАФТОРЭТАН	1020	290344	
ХЛОРПИКРИН	1580	290490	
ХЛОРПИКРИНА И МЕТИЛБРОМИДА СМЕСЬ содержащая более 2% хлорпикрина	1581	294200	
ХЛОРПИКРИНА И МЕТИЛХЛОРИДА СМЕСЬ	1582	294200	
ХЛОРПИКРИНА СМЕСЬ, Н.У.К.	1583	290490	
2-ХЛОРПИРИДИН	2822	293339	
2-ХЛОРПРОПАН	2356	290319	
3-ХЛОРПРОПАНОЛ-1	2849	290550	
2-ХЛОРПРОПЕН	2456	290329	
ХЛОРСИЛАНЫ КОРРОЗИОННЫЕ ЛЕГКОВОСПЛАМЕНЯЮЩИЕСЯ, Н.У.К.	2986	293100	
ХЛОРСИЛАНЫ КОРРОЗИОННЫЕ, Н.У.К.	2987	293100	
ХЛОРСИЛАНЫ ЛЕГКОВОСПЛАМЕНЯЮЩИЕСЯ КОРРОЗИОННЫЕ, Н.У.К.	2985	293100	
ХЛОРСИЛАНЫ, РЕАГИРУЮЩИЕ С ВОДОЙ, ЛЕГКОВОСПЛАМЕНЯЮЩИЕСЯ КОРРОЗИОННЫЕ, Н.У.К.	2988	293100	
ХЛОРСИЛАНЫ ЯДОВИТЫЕ КОРРОЗИОННЫЕ, Н.У.К.	3361	293100	
ХЛОРСИЛАНЫ ЯДОВИТЫЕ КОРРОЗИОННЫЕ, ЛЕГКОВОСПЛАМЕНЯЮЩИЕСЯ, Н.У.К.	3362	293100	
ХЛОРТОЛУИДИНЫ жидкие	2239	292143	
ХЛОРТОЛУИДИНЫ твердые	2239	292143	
ХЛОРТОЛУОЛЫ	2238	290369	
ХЛОРТРИФТОРМЕТАН	1022	290345	
ХЛОРФЕНИЛТРИХЛОРСИЛАН	1753	293100	
ХЛОРФЕНОЛЫ ЖИДКИЕ	2021	290810	
ХЛОРФЕНОЛЫ ТВЕРДЫЕ	2020	290810	
ХЛОРФЕНОЛЯТЫ ЖИДКИЕ	2904	290810	
ХЛОРФЕНОЛЯТЫ ТВЕРДЫЕ	2905	290810	
ХЛОРФОРМИАТЫ ЯДОВИТЫЕ КОРРОЗИОННЫЕ ЛЕГКОВОСПЛАМЕНЯЮЩИЕСЯ, Н.У.К.	2742	291590	
ХЛОРФОРМИАТЫ ЯДОВИТЫЕ КОРРОЗИОННЫЕ, Н.У.К.	3277	291590	
ХЛОРЦИАН СТАБИЛИЗИРОВАННЫЙ	1589	285100	
2-ХЛОРЭТАНАЛЬ	2232	291300	
Хризотил: см. АСБЕСТ БЕЛЫЙ			
ХРОМА (III) НИТРАТ	2720	283429	
ХРОМА ОКСИХЛОРИД	1758	282749	
ХРОМА ТРИОКСИД БЕЗВОДНЫЙ	1463	281910	
ХРОМА ФТОРИД ТВЕРДЫЙ	1756	282619	
ХРОМА ФТОРИДА РАСТВОР	1757	282619	
ЦЕЗИЙ	1407	280519	
ЦЕЗИЯ ГИДРОКСИД	2682	282590	
ЦЕЗИЯ ГИДРОКСИДА РАСТВОР	2681	282590	
ЦЕЗИЯ НИТРАТ	1451	283429	
ЦЕЛЛУЛОИД — блоки, стружки, гранулы, ленты, трубки и т. д., исключая отходы	2000	391290	
ЦЕЛЛУЛОИДА ОТХОДЫ	2002	391590	
ЦЕРИЙ – пластинки, слитки или бруски	1333	280530	
ЦЕРИЙ – стружка или мелкий порошок	3078	280530 284610	
ЦИАН	1026	292690	
ЦИАН БРОМИД	1889	285100	

Наименование груза	№ ООН	Код ГНГ	Примечание
ЦИАНИД РТУТНОКАЛИЕВЫЙ	1626	283719	
ЦИАНИДА РАСТВОР, Н.У.К.	1935	283719	
ЦИАНИДЫ НЕОРГАНИЧЕСКИЕ ТВЕРДЫЕ, Н.У.К.	1588	283719	
ЦИАНПЛАВ: см. ЦИАНИДЫ НЕОРГАНИЧЕСКИЕ ТВЕРДЫЕ, Н.У.К.	1588	283719	
ЦИАНУРХЛОРИД	2670	293369	
ЦИКЛОБУТАН	2601	290219	
ЦИКЛОБУТИЛХЛОРФОРМИАТ	2744	291590	
ЦИКЛОГЕКСАН	1145	290211	
ЦИКЛОГЕКСАНОН	1915	291422	
ЦИКЛОГЕКСЕН	2256	290219	
ЦИКЛОГЕКСЕНИЛТРИХЛОРСИЛАН	1762	293100	
ЦИКЛОГЕКСИЛАМИН	2357	292130	
ЦИКЛОГЕКСИЛАЦЕТАТ	2243	291539	
ЦИКЛОГЕКСИЛИЗОЦИАНАТ	2488	292910	
ЦИКЛОГЕКСИЛМЕРКАПТАН	3054	293090	
ЦИКЛОГЕКСИЛТРИХЛОРСИЛАН	1763	293100	
ЦИКЛОГЕПТАН	2241	290219	
ЦИКЛОГЕПТАТРИЕН	2603	290219	
ЦИКЛОГЕПТЕН	2242	290219	
1,5,9-ЦИКЛОДОДЕКАТРИЕН	2518	290219	
ЦИКЛОНИТ ДЕСЕНСИБИЛИЗИРОВАННЫЙ	0483	360200	
ЦИКЛОНИТ УВЛАЖНЕННЫЙ с массовой долей воды не менее 15%	0072	360200	
ЦИКЛОНИТА И ЦИКЛОТЕТРАМЕТИЛЕНТЕТРАНИТРАМИНА (HMX; ОКТОГЕН) СМЕСЬ УВЛАЖНЕННАЯ с массовой долей воды не менее 15% или ЦИКЛОТРИМЕТИЛЕНТРИНИТРАМИНА И ЦИКЛОТЕТРАМЕТИЛЕНТЕТРАНИТРАМИНА СМЕСЬ ДЕСЕНСИБИЛИЗИРОВАННАЯ с массовой долей флегматизатора не менее 10%	0391	360200	
ЦИКЛООКТАДИЕНФОСФИНЫ	2940	293100	
ЦИКЛООКТАДИЕНЫ	2520	290219	
ЦИКЛООКТАТЕТРАЕН	2358	290219	
ЦИКЛОПЕНТАН	1146	290219	
ЦИКЛОПЕНТАНОЛ	2244	290619	
ЦИКЛОПЕНТАНОН	2245	291429	
ЦИКЛОПЕНТЕН	2246	290219	
ЦИКЛОПРОПАН	1027	290219	
ЦИКЛОТЕТРАМЕТИЛЕНТЕТРАНИТРАМИН ДЕСЕНСИБИЛИЗИРОВАННЫЙ	0484	360200	
ЦИКЛОТЕТРАМЕТИЛЕНТЕТРАНИТРАМИН УВЛАЖНЕННЫЙ с массовой долей воды не менее 15%	0226	360200	
ЦИКЛОТРИМЕТИЛЕНТРИНИТРАМИН ДЕСЕНСИБИЛИЗИРОВАННЫЙ	0483	360200	
ЦИКЛОТРИМЕТИЛЕНТРИНИТРАМИН УВЛАЖНЕННЫЙ с массовой долей воды не менее 15%	0072	360200	
ЦИКЛОТРИМЕТИЛЕНТРИНИТРАМИНА И ЦИКЛОТЕТРАМЕТИЛЕНТЕТРАНИТРАМИНА (HMX; ОКТОГЕН) СМЕСЬ УВЛАЖНЕННАЯ с массовой долей воды не менее 15% или ЦИКЛОТРИМЕТИЛЕНТРИНИТРАМИНА И ЦИКЛОТЕТРАМЕТИЛЕНТЕТРАНИТРАМИНА СМЕСЬ ДЕСЕНСИБИЛИЗИРОВАННАЯ с массовой долей флегматизатора не менее 10%	0391	360200	
ЦИМОЛЫ	2046	290290	
ЦИНК — ПОРОШОК или ЦИНК — ПЫЛЬ	1436	790390	
ЦИНКА АРСЕНАТ, ЦИНКА АРСЕНИТ или ЦИНКА АРСЕНАТА И ЦИНКА АРСЕНИТА СМЕСЬ	1712	284290	
ЦИНКА БРОМАТ	2469	282990	
ЦИНКА ДИТИОНИТ (ЦИНКА ГИДРОСУЛЬФИТ)	1931	283220	
ЦИНКА НИТРАТ	1514	283429	
ЦИНКА ПЕРМАНГАНАТ	1515	284169	
ЦИНКА ПЕРОКСИД	1516	281700	
ЦИНКА РЕЗИНАТ	2714	380690	
ЦИНКА ФОСФИД	1714	284800	
ЦИНКА ФТОРОСИЛИКАТ	2855	282690	
ЦИНКА ХЛОРАТ	1513	282919	
ЦИНКА ХЛОРИД БЕЗВОДНЫЙ	2331	282736	
ЦИНКА ХЛОРИДА РАСТВОР	1840	282736	

Наименование груза	№ ООН	Код ГНГ	Примечание
ЦИНКА ЦИАНИД	1713	283719	
ЦИНКА-АММОНИЯ НИТРИТ	1512	283410	
ЦИНХОНИН: см. АЛКАЛОИДЫ ТВЕРДЫЕ, Н.У.К., или АЛКАЛОИДОВ СОЛИ ТВЕРДЫЕ, Н.У.К.	1544	293990	
ЦИРКОНИЙ — ПОРОШОК СУХОЙ	2008	810910	
ЦИРКОНИЙ — ПОРОШОК УВЛАЖНЕННЫЙ с долей воды не менее 25%	1358	810910	
ЦИРКОНИЙ СУХОЙ в виде обработанных листов, полос или змеевиков из проволоки в бухтах	2009	810910	
ЦИРКОНИЙ СУХОЙ в виде спиралей из проволоки, обработанных металлических листов, полос (тоньше 254 микрон, но не тоньше 18 микрон)	2858	810910	
ЦИРКОНИЙ, СУСПЕНДИРОВАННЫЙ В ЛЕГКОВОСПЛАМЕНЯЮЩЕЙСЯ ЖИДКОСТИ	1308	810910	
ЦИРКОНИЯ ГИДРИД	1437	285000	
ЦИРКОНИЯ НИТРАТ	2728	283429	
ЦИРКОНИЯ ОТХОДЫ	1932	810910	
ЦИРКОНИЯ ПИКРАМАТ сухой или увлажненный с массовой долей воды менее 20%	0236	360200	
ЦИРКОНИЯ ПИКРАМАТ УВЛАЖНЕННЫЙ с массовой долей воды не менее 20%	1517	292229	
ЦИРКОНИЯ ТЕТРАХЛОРИД	2503	282739	
ЦИСТЕРНА АВИАЦИОННАЯ ГИДРАВЛИЧЕСКАЯ ТОПЛИВНАЯ С БЛОКОМ ПИТАНИЯ (содержащая смесь гидразина безводного и метилгидразина) (топливо М 86)	3165	880330	
Шерсти отходы влажные	1387		Не подпадает под действие Прил. 2 к СМГС
ШЛАК ЦИНКОВЫЙ	1435	262019	
ШНУР ДЕТОНИРУЮЩИЙ в металлической оболочке	0102	360300	
ШНУР ДЕТОНИРУЮЩИЙ в металлической оболочке	0290	360300	
ШНУР ДЕТОНИРУЮЩИЙ гибкий	0065	360300	
ШНУР ДЕТОНИРУЮЩИЙ гибкий	0289	360300	
ШНУР ДЕТОНИРУЮЩИЙ СЛАБОГО ДЕЙСТВИЯ в металлической оболочке	0104	360300	
ШНУР ОГНЕПРОВОДНЫЙ	0066	360300	
ШНУР ОГНЕПРОВОДНЫЙ БЕЗОПАСНЫЙ	0105	360300	
ЩЕЛОЧНОЗЕМЕЛЬНЫХ МЕТАЛЛОВ СПЛАВ, Н.У.К.	1393	280519	
ЩЕЛОЧНЫХ МЕТАЛЛОВ СПЛАВ ЖИДКИЙ, Н.У.К.	1421	280519	
ЭКСТРАКТЫ АРОМАТИЧЕСКИЕ ЖИДКИЕ	1169	3301++	
ЭКСТРАКТЫ АРОМАТНЫЕ ЖИДКИЕ	1197	130219	
ЭЛЕМЕНТЫ НАТРИЙСОДЕРЖАЩИЕ	3292	8506++	
ЭЛЕМЕНТЫ ЦЕПИ ВЗРЫВАНИЯ, Н.У.К.	0382	360490 360300	
ЭЛЕМЕНТЫ ЦЕПИ ВЗРЫВАНИЯ, Н.У.К.	0383	360490 360300	
ЭЛЕМЕНТЫ ЦЕПИ ВЗРЫВАНИЯ, Н.У.К.	0384	360490 360300	
ЭЛЕМЕНТЫ ЦЕПИ ВЗРЫВАНИЯ, Н.У.К.	0461	360490 360300	
ЭПИБРОМГИДРИН	2558	291090	
ЭПИХЛОРГИДРИН	2023	291030	
1,2-ЭПОКСИ-3-ЭТОКСИПРОПАН	2752	291090	
ЭТАН	1035	290110 271129	
ЭТАН ОХЛАЖДЕННЫЙ ЖИДКИЙ	1961	290110	
ЭТАНОЛ или ЭТАНОЛА РАСТВОР	1170	220890	
ЭТАНОЛАМИН или ЭТАНОЛАМИНА РАСТВОР	2491	292211	
ЭТИЛ-2-ХЛОРПРОПИОНАТ	2935	291590	
N-ЭТИЛ-N-БЕНЗИЛАНИЛИН	2274	292149	
ЭТИЛАКРИЛАТ СТАБИЛИЗИРОВАННЫЙ	1917	291612	
ЭТИЛАМИЛКЕТОН	2271	291419	
ЭТИЛАМИН	1036	292119	
ЭТИЛАМИНА ВОДНЫЙ РАСТВОР с массовой долей этиламина не менее 50%, но не более 70%	2270	292119	
2-ЭТИЛАНИЛИН	2273	292149	
N-ЭТИЛАНИЛИН	2272	292142	

Наименование груза	№ ООН	Код ГНГ	Примечание
ЭТИЛАЦЕТАТ	1173	291531	
ЭТИЛАЦЕТИЛЕН СТАБИЛИЗИРОВАННЫЙ	2452	290129	
N-ЭТИЛБЕНЗИЛТОЛУИДИНЫ ЖИДКИЕ	2753	292143	
N-ЭТИЛБЕНЗИЛТОЛУИДИНЫ ТВЕРДЫЕ	2753	292143	
ЭТИЛБЕНЗОЛ	1175	290260	
ЭТИЛБОРАТ	1176	292090	
ЭТИЛБРОМАЦЕТАТ	1603	291590	
ЭТИЛБРОМИД	1891	290330	
2-ЭТИЛБУТАНОЛ	2275	290519	
ЭТИЛБУТИЛАЦЕТАТ	1177	291539	
2-ЭТИЛБУТИРАЛЬДЕГИД	1178	291219	
ЭТИЛБУТИРАТ	1180	291560	
2-ЭТИЛГЕКСИЛАМИН	2276	292119	
2-ЭТИЛГЕКСИЛХЛОРФОРМИАТ	2748	291590	
ЭТИЛДИХЛОРАРСИН	1892	293100	
ЭТИЛДИХЛОРСИЛАН	1183	293100	
ЭТИЛЕН ОХЛАЖДЕННЫЙ ЖИДКИЙ	1038	290121	
ЭТИЛЕН СЖАТЫЙ	1962	290121	
ЭТИЛЕНА ОКСИД	1040	291010	
ЭТИЛЕНА ОКСИД С АЗОТОМ при общем давлении до 1 МПа (10 бар) при температуре 50°С	1040	291010	
ЭТИЛЕНА ОКСИДА И ДИХЛОРДИФТОРМЕТАНА СМЕСЬ, содержащая не более 12,5% этилена оксида	3070	290342 291010	
ЭТИЛЕНА ОКСИДА И ПЕНТАФТОРЭТАНА СМЕСЬ, содержащая не более 7,9% этилена оксида	3298	291010	
ЭТИЛЕНА ОКСИДА И ПРОПИЛЕНА ОКСИДА СМЕСЬ, содержащая не более 30% этилена оксида	2983	291020 291010	
ЭТИЛЕНА ОКСИДА И ТЕТРАФТОРЭТАНА СМЕСЬ, содержащая не более 5,6% этилена оксида	3299	291010	
ЭТИЛЕНА ОКСИДА И УГЛЕРОДА ДИОКСИДА СМЕСЬ, содержащая более 87% этилена оксида	3300	291010	
ЭТИЛЕНА ОКСИДА И УГЛЕРОДА ДИОКСИДА СМЕСЬ, содержащая более 9%, но не более 87% этилена оксида	1041	291010	
ЭТИЛЕНА ОКСИДА И УГЛЕРОДА ДИОКСИДА СМЕСЬ, содержащая не более 9% этилена оксида	1952	291010	
ЭТИЛЕНА ОКСИДА И ХЛОРТЕТРАФТОРЭТАНА СМЕСЬ, содержащая не более 8,8% этилена оксида	3297	291010	
ЭТИЛЕНА, АЦЕТИЛЕНА И ПРОПИЛЕНА СМЕСЬ ОХЛАЖДЕННАЯ ЖИДКАЯ, содержащая не менее 71,5% этилена, не более 22,5% ацетилена и не более 6% пропилена	3138	271119	
ЭТИЛЕНДИАМИН	1604	292121	
ЭТИЛЕНДИБРОМИД	1605	290330	
ЭТИЛЕНДИХЛОРИД	1184	290315	
ЭТИЛЕНИМИН СТАБИЛИЗИРОВАННЫЙ	1185	293390	
ЭТИЛЕНХЛОРГИДРИН	1135	290550	
ЭТИЛИЗОБУТИРАТ	2385	291590	
ЭТИЛИЗОЦИАНАТ	2481	292910	
ЭТИЛКРОТОНАТ	1862	291590	
ЭТИЛЛАКТАТ	1192	291811	
ЭТИЛМЕРКАПТАН	2363	293090	
ЭТИЛМЕТАКРИЛАТ СТАБИЛИЗИРОВАННЫЙ	2277	291614	
ЭТИЛМЕТИЛКЕТОН	1193	291412	
ЭТИЛНИТРИТА РАСТВОР	1194	292090	
ЭТИЛОКСАЛАТ	2525	291711	
ЭТИЛОРТОФОРМИАТ	2524	291513	
1-ЭТИЛПИПЕРИДИН	2386	293390	
ЭТИЛПРОПИОНАТ	1195	291550	
N-ЭТИЛТОЛУИДИНЫ	2754	292143	
ЭТИЛТРИХЛОРСИЛАН	1196	293100	
ЭТИЛФЕНИЛДИХЛОРСИЛАН	2435	293100	
ЭТИЛФОРМИАТ	1190	291513	
ЭТИЛФТОРИД	2453	290330	
ЭТИЛХЛОРАЦЕТАТ	1181	291540	

Наименование груза	№ ООН	Код ГНГ	Примечание
ЭТИЛХЛОРИД	1037	290311	
ЭТИЛХЛОРСИЛАН: см. ХЛОРСИЛАНЫ, РЕАГИРУЮЩИЕ С ВОДОЙ, ЛЕГКОВОСПЛАМЕНЯЮЩИЕСЯ КОРРОЗИОННЫЕ, Н.У.К.	2988	293100	
ЭТИЛХЛОРТИОФОРМИАТ	2826	291590	
ЭТИЛХЛОРФОРМИАТ	1182	291590	
ЭФИР 2,2'-ДИХЛОРДИЭТИЛОВЫЙ	1916	290919	
ЭФИР 2-БРОМЭТИЛЭТИЛОВЫЙ	2340	290919	
ЭФИР АЛЛИЛГЛИЦИДИЛОВЫЙ	2219	291090	
ЭФИР АЛЛИЛЭТИЛОВЫЙ	2335	290919	
ЭФИР БОРТРИФТОРДИМЕТИЛОВЫЙ	2965	294200	
ЭФИР БОРТРИФТОРДИЭТИЛОВЫЙ	2604	293100	
ЭФИР БУТИЛВИНИЛОВЫЙ СТАБИЛИЗИРОВАННЫЙ	2352	290919	
ЭФИР БУТИЛМЕТИЛОВЫЙ	2350	290919	
ЭФИР ВИНИЛИЗОБУТИЛОВЫЙ СТАБИЛИЗИРОВАННЫЙ	1304	290919	
ЭФИР ВИНИЛМЕТИЛОВЫЙ СТАБИЛИЗИРОВАННЫЙ	1087	290919	
ЭФИР ВИНИЛЭТИЛОВЫЙ СТАБИЛИЗИРОВАННЫЙ	1302	290919	
ЭФИР ДИАЛЛИЛОВЫЙ	2360	290919	
ЭФИР ДИВИНИЛОВЫЙ СТАБИЛИЗИРОВАННЫЙ	1167	290919	
ЭФИР ДИИЗОПРОПИЛОВЫЙ	1159	290919	
ЭФИР ДИМЕТИЛОВЫЙ	1033	290919	
ЭФИР ДИ-н-ПРОПИЛОВЫЙ	2384	290919	
ЭФИР ДИХЛОРДИИЗОПРОПИЛОВЫЙ	2490	290919	
ЭФИР ДИХЛОРДИМЕТИЛОВЫЙ СИММЕТРИЧНЫЙ	2249		Перевозка запрещена
ЭФИР ДИЭТИЛОВЫЙ	1155	290911	
ЭФИР ДИЭТИЛОВЫЙ ЭТИЛЕНГЛИКОЛЯ	1153	290919	
ЭФИР МЕТИЛПРОПИЛОВЫЙ	2612	290919	
ЭФИР МЕТИЛ-трет-БУТИЛОВЫЙ	2398	290919	
ЭФИР МЕТИЛХЛОРМЕТИЛОВЫЙ	1239	290919	
ЭФИР МОНОМЕТИЛОВЫЙ ЭТИЛЕНГЛИКОЛЯ	1188	290942	
ЭФИР МОНОМЕТИЛОВЫЙ ЭТИЛЕНГЛИКОЛЯ И КИСЛОТЫ УКСУСНОЙ	1189	291539	
ЭФИР МОНОЭТИЛОВЫЙ ЭТИЛЕНГЛИКОЛЯ	1171	290944	
ЭФИР МОНОЭТИЛОВЫЙ ЭТИЛЕНГЛИКОЛЯ И КИСЛОТЫ УКСУСНОЙ	1172	291535	
ЭФИР ПЕРФТОР(МЕТИЛВИНИЛОВЫЙ)	3153	290920	
ЭФИР ПЕРФТОР(ЭТИЛВИНИЛОВЫЙ)	3154	290920	
ЭФИР ХЛОРМЕТИЛЭТИЛОВЫЙ	2354	290919	
ЭФИР ЭТИЛБУТИЛОВЫЙ	1179	290919	
ЭФИР ЭТИЛМЕТИЛОВЫЙ	1039	290919	
ЭФИР ЭТИЛОВЫЙ	1155	290911	
ЭФИР ЭТИЛПРОПИЛОВЫЙ	2615	290919	
ЭФИРЫ ДИБУТИЛОВЫЕ	1149	290919	
ЭФИРЫ СЛОЖНЫЕ, Н.У.К.	3272	29++++	
ЭФИРЫ, Н.У.К.	3271	2909++	

Глава 3.3

Специальные положения, применяемые к некоторым изделиям или веществам

3.3.1 Если в колонке 6 таблицы А главы 3.2 указано, что к соответствующему веществу или изделию применяется то или иное специальное положение, то смысл и требования этого специального положения излагаются ниже.

16 Образцы новых или существующих взрывчатых веществ или изделий могут перевозиться в соответствии с указаниями компетентных органов (см. п.2.2.1.1.3) для испытания, классификации, исследования и конструкторской разработки, контроля качества или в качестве торговых образцов. Масса образцов взрывчатых веществ, не увлажненных или не десенсибилизированных, должна быть не более 10 кг в мелкой упаковке согласно предписанию компетентных органов. Масса образцов взрывчатых веществ, увлажненных или десенсибилизированных, не должна превышать 25 кг.

23 Хотя для этого вещества характерна опасность воспламенения, она проявляется только при воздействии чрезвычайно сильного огня в замкнутом пространстве.

32 В любом другом виде это вещество не подпадает под действие предписаний Прил. 2 к СМГС.

37 Это вещество не подпадает под действие предписаний Прил. 2 к СМГС, если оно имеет покрытие.

38 Это вещество не подпадает под действие предписаний Прил. 2 к СМГС, если оно содержит не более 0,1% карбида кальция.

39 Это вещество не подпадает под действие предписаний Прил. 2 к СМГС, если оно содержит менее 30% или не менее 90% кремния.

43 При предъявлении к перевозке в качестве пестицидов эти вещества перевозятся согласно соответствующей позиции, предусмотренной для пестицидов, в соответствии с надлежащими положениями, касающимися пестицидов (см. пп. 2.2.61.1.10–2.2.61.1.11.2)

45 Сульфиды и оксиды сурьмы, содержащие не более 0,5% мышьяка в расчете на общую массу, не подпадают под действие предписаний Прил. 2 к СМГС.

47 Феррицианиды и ферроцианиды не подпадают под действие предписаний Прил. 2 к СМГС.

48 Перевозка этого вещества, если оно содержит более 20% цианистоводородной кислоты, запрещается.

59 Эти вещества не подпадают под действие предписаний Прил. 2 к СМГС, если они содержат не более 50% магния.

60 Если концентрация этого вещества составляет более 72%, то его перевозка запрещается.

61 В качестве технического наименования международной организации по стандартизации, дополняющего надлежащее наименование груза, используется либо наименование, принятое ИСО, (см. также ISO 1750:1981 *"Pesticides and other agrochemicals – common names"* с поправками), либо другое название, указанное в издании ВОЗ *"Recommended*

Classification of Pesticides by Hazard and Guidelines to Classification" ("Рекомендуемая классификация пестицидов по виду опасности и руководящие принципы классификации"), либо название активного вещества (см. также п. 3.1.2.6.1.1).

62 Это вещество не подпадает под действие предписаний Прил. 2 к СМГС, если оно содержит не более 4% гидроксида натрия.

65 Водные растворы пероксида водорода, содержащие менее 8% пероксида водорода, не подпадают под действие предписаний Прил. 2 к СМГС.

103 Перевозка нитритов аммония и смесей неорганического нитрита с солью аммония запрещается.

105 Нитроцеллюлоза, соответствующая описаниям позиций с № ООН 2556 или № ООН 2557, может быть отнесена к классу 4.1.

113 Перевозка химически неустойчивых смесей запрещается.

119 Рефрижераторные установки включают установки или другие приборы, специально предназначенные для хранения продуктов питания или иных предметов при низкой температуре во внутренней камере, а также устройства для кондиционирования воздуха. Рефрижераторные установки и части рефрижераторных установок не подпадают под действие предписаний Прил. 2 к СМГС, если они содержат менее 12 кг газа, отнесенного к классу 2, группа А или О, согласно п. 2.2.2.1.3, или менее 12 л раствора аммиака (№ ООН 2672).

122 Виды дополнительной опасности, а также номер ООН (обобщенная позиция) для каждого классифицированного в настоящее время состава органических пероксидов указаны в п. 2.2.52.4.

127 Может быть использован другой инертный материал или смесь инертных материалов при условии, что этот инертный материал или эта смесь имеет идентичные свойства флегматизации.

131 Флегматизированное вещество должно быть существенно менее чувствительным, чем сухой ПЭТН.

135 Соли динатрийгидрата дихлоризоциануровой кислоты не подпадают под действие предписаний Прил. 2 к СМГС.

138 Цианистый пара-бромбензил не подпадает под действие предписаний Прил. 2 к СМГС.

141 Продукты, прошедшие термическую обработку, достаточную для нейтрализации их опасных свойств во время перевозки, не подпадают под действие предписаний Прил. 2 к СМГС.

142 Экстрагируемая растворителем соевая мука с содержанием не более 1,5% масла и не более 11% воды, практически не содержащая легковоспламеняющегося растворителя, не подпадает под действие предписаний Прил. 2 к СМГС.

144 Водный раствор, содержащий не более 24% спирта по объему, не подпадает под действие предписаний Прил. 2 к СМГС.

145 В случае перевозки алкогольных напитков, отнесенных к группе упаковки III, в сосудах вместимостью 250 л или меньше, они не подпадают под действие предписаний Прил. 2 к СМГС.

152 Классификация этого вещества зависит от размера частиц и способа упаковывания, однако границы опытным путем не установлены. Отнесение его к тому или иному классу должно осуществляться в соответствии с требованиями раздела 2.2.1.

153 Эта позиция используется только в том случае, если на основе испытаний установлено, что данные вещества не возгораются при контакте с водой и не имеют тенденции к самовоспламенению, а смесь выделяющихся газов не является легковоспламеняющейся.

162 Смеси, имеющие температуру вспышки не более 61°С, должны иметь знак опасности образца № 3.

163 Вещество, указанное по наименованию в таблице А главы 3.2, не должно перевозиться под наименованием этой позиции. Вещества, перевозимые в соответствии с требованиями этой позиции, могут содержать не более 20% нитроцеллюлозы при условии, что нитроцеллюлоза содержит не более 12,6% азота (по массе сухого вещества).

168 Асбест, включенный в природный или искусственный связующий материал (например, цемент, пластмассу, асфальт, смолу или руду) таким образом, что при перевозке не может произойти высвобождения опасных для вдыхания количеств асбестовых волокон, не подпадает под действие предписаний Прил. 2 к СМГС. Готовые изделия, содержащие асбест и не удовлетворяющие этому положению, не подпадают, под действие предписаний Прил. 2 к СМГС, если они упакованы таким образом, что в ходе транспортировки не может произойти высвобождения опасных для вдыхания количеств асбестовых волокон.

169 Фталевый ангидрид в твердом состоянии и тетрагидрофталевые ангидриды, содержащие не более 0,05% малеинового ангидрида, не подпадают под действие предписаний Прил. 2 к СМГС. Фталевый ангидрид, расплавленный при температуре выше его температуры вспышки, содержащий не более 0,05% малеинового ангидрида, должен быть отнесен к позиции с № ООН 3256.

172 Упаковки, содержащие радиоактивный материал с дополнительной опасностью, должны:

а) снабжаться знаками опасности, соответствующими дополнительной опасности, проявляемой материалом; соответствующие знаки опасности прикрепляются к вагонам или контейнерам согласно надлежащим положениям раздела 5.3.1;

б) относиться к группам упаковки I, II или III, в зависимости от конкретного случая, согласно критериям, предусмотренным в части 2 и соответствующим характеру преобладающего вида дополнительной опасности.

Описание, требуемое в п. 5.4.1.2.5.1 д), должно включать описание этих видов дополнительной опасности (например, "ДОПОЛНИТЕЛЬНАЯ ОПАСНОСТЬ: 3, 6.1"), наименование составных частей, наиболее активно способствующих этой дополнительной опасности (этим дополнительным опасностям), и, если это применимо, группу упаковки.

177 Бария сульфат не подпадает под действие предписаний Прил. 2 к СМГС.

178 Данное наименование должно использоваться только в случае отсутствия в таблице А главы 3.2 другого подходящего

наименования и только с разрешения компетентного органа страны происхождения (см. п. 2.2.1.1.3).

181 Грузовые места, содержащие вещество этого типа, должны иметь знак опасности по образцу № 1, если компетентный орган страны происхождения не разрешил не наносить этот знак опасности при использовании конкретной тары на том основании, что по результатам испытаний вещество в этой таре не проявляет признаков взрывоопасности (см. п. 5.2.2.1.9).

182 Группа щелочных металлов включает литий, натрий, калий, рубидий и цезий.

183 Группа щелочноземельных металлов включает магний, кальций, стронций и барий.

186 При определении состава нитрата аммония все ионы нитрата, в отношении которых в смеси имеется молекулярный эквивалент ионов аммония, рассчитываются как нитрат аммония.

188 Литиевые элементы и батареи, предъявляемые к перевозке, не подпадают под действие предписаний Прил. 2 к СМГС, если они отвечают следующим положениям:

а) для элемента из лития или литиевого сплава содержание лития не превышает 1 г, а для ионно-литиевого элемента эквивалентное содержание лития не превышает 1,5 г;

б) для батареи из лития или литиевого сплава общее содержание лития не превышает 2 г, а для ионно-литиевой батареи общее эквивалентное содержание лития не превышает 8 г;

в) каждый элемент или каждая батарея относятся к тому типу, в отношении которого доказано, что он удовлетворяет требованиям всех испытаний, предусмотренных в *Руководстве по испытаниям и критериям*, часть III, подраздел 38.3;

г) элементы и батареи отделены друг от друга таким образом, чтобы исключалась возможность короткого замыкания, и помещены в прочную тару, кроме тех случаев, когда они установлены в оборудовании; и

д) за исключением случаев, когда литиевые элементы или батареи установлены в оборудовании, каждая упаковка, содержащая более 24 литиевых элементов или более 12 литиевых батарей, должна, кроме того, отвечать следующим требованиям:

(1) на каждой упаковке должна иметься маркировка, указывающая, что в ней содержатся литиевые батареи и что в случае повреждения упаковки надлежит применять специальные процедуры;

(2) при каждой партии груза должен иметься документ, указывающий, что в упаковках содержатся литиевые батареи и что в случае повреждения упаковки надлежит применять специальные процедуры;

(3) каждая упаковка должна быть способна выдержать испытание на падение с высоты 1,2 м, независимо от ее ориентации в пространстве, без

повреждения содержащихся в ней элементов или батарей, без перемещения содержимого, приводящего к соприкосновению батарей (или элементов) друг с другом, и без выпадения содержимого; и

(4) за исключением случаев, когда литиевые батареи упакованы с оборудованием, масса брутто упаковок не должна превышать 30 кг.

В приведенном выше тексте и в остальной части Прил. 2 к СМГС термин "содержание лития" означает массу лития в аноде элемента, содержащего литий или литиевый сплав, за исключением ионно-литиевого элемента, когда "эквивалентное содержание лития" в граммах рассчитывается как 0,3 номинальной емкости в ампер-часах.

190 Аэрозольные распылители должны быть снабжены защитным устройством против случайного срабатывания. Аэрозоли вместимостью не более 50 мл, содержащие только нетоксичные компоненты, не подпадают под действие предписаний Прил. 2 к СМГС.

191 Емкости малые, вместимостью не более 50 мл, содержащие только нетоксичные компоненты, не подпадают под действие предписаний Прил. 2 к СМГС.

194 Контрольная и аварийная температуры, если таковые предписаны, а также номер ООН (обобщенная позиция) для каждого из классифицированных в настоящее время самореактивных веществ указаны в п. 2.2.41.4.

196 Данный состав должен отвечать критериям, приведенным в пункте 20.4.2 g) части II *Руководства по испытаниям и критериям*, за исключением того, что для десенсибилизации не требуется разбавитель типа А. Составы, не отвечающие этим критериям, должны перевозиться в соответствии с положениями, применяемыми к классу 5.2 (см. п. 2.2.52.4).

198 Растворы нитроцеллюлозы, содержащие не более 20% нитроцеллюлозы, могут перевозиться, в зависимости от конкретного случая, как краска или типографская краска (см. № ООН 1210, 1263 и 3066).

199 Если растворимость соединений свинца, смешанных в пропорции 1:1000 с 0,07 М хлористоводородной кислоты и перемешанных в течение одного часа при температуре 23°С ± 2°С, составляет 5% или менее, такие соединения считаются нерастворимыми. См. ISO 3711:1990 *"Lead chromate pigments and lead chromate – molybdate pigments – Specifications and methods of test"*.

203 Эта позиция не должна использоваться для полихлордифенилов, № ООН 2315.

204 Изделия, содержащие дымообразующее(ие) вещество (вещества), являющееся(иеся) коррозионным(и) в соответствии с критериями для класса 8, должны иметь знак опасности по образцу № 8.

205 Эта позиция не должна использоваться для пентахлорфенола, № ООН 3155.

207 Полимер гранулированный и формовочные соединения могут быть изготовлены из полистирола, полиметилметакрилата или другого полимерного материала.

208 Удобрения, содержащие нитрат кальция, состоящие в основном из двойной соли (нитрата кальция и нитрата аммония) и содержащие не более 10% нитрата аммония и по меньшей мере 12% кристаллизационной воды, не подпадают под действие предписаний Прил. 2 к СМГС.

210 Токсины растительного, животного или бактериального происхождения, содержащие инфекционные вещества, или токсины, содержащиеся в инфекционных веществах, должны быть отнесены к классу 6.2.

215 Эта позиция применяется только к технически чистому веществу или полученным из него препаратам, имеющим ТСУР выше 75°С, и поэтому не применяется к препартатам, представляющим собой самореактивные вещества (в отношении самореактивных веществ см. п. 2.2.41.4.)

216 Смеси твердых веществ, которые не подпадают под действие предписаний Прил. 2 к СМГС и легковоспламеняющихся жидкостей, могут перевозиться под этой позицией без применения классификационных критериев класса 4.1 при условии, что во время загрузки вещества или при закрытии тары, вагона или контейнера отсутствуют видимые признаки утечки жидкости. Герметизированные пакеты, содержащие менее 10 мл легковоспламеняющейся жидкости группы упаковки II или III, абсорбированной в твердый материал, не подпадают под действие предписаний Прил. 2 к СМГС, если в пакете не имеется свободной жидкости.

217 Смеси твердых веществ, которые не подпадают под действие предписаний Прил. 2 к СМГС, и ядовитых жидкостей могут перевозиться под этой позицией без применения классификационных критериев класса 6.1 при условии, что во время загрузки вещества или при закрытии тары, вагона или контейнера отсутствуют видимые признаки утечки жидкости. Эта позиция не должна использоваться для твердых веществ, содержащих жидкость группы упаковки I.

218 Смеси твердых веществ, которые не подпадают под действие предписаний Прил. 2 к СМГС, и коррозионных жидкостей могут перевозиться под этой позицией без применения классификационных критериев класса 8 при условии, что во время загрузки вещества или при закрытии тары, вагона или контейнера отсутствуют видимые признаки утечки жидкости.

219 Генетически измененные микроорганизмы, являющиеся инфекционными, должны перевозиться под № ООН 2814 или 2900.

220 После надлежащего наименования груза в скобках указывается техническое наименование легковоспламеняющейся жидкости в составе этого раствора или смеси.

221 Вещества, включенные в эту позицию, не должны относиться к группе упаковки I.

224 Вещество должно оставаться в жидком состоянии в обычных условиях перевозки, за исключением случаев, когда результаты испытаний показывают, что чувствительность вещества в замороженном состоянии не превышает его чувствительности в жидком состоянии.

225 Огнетушители, указанные в данной позиции, могут быть оснащены патронами для приведения их в действие (патроны для запуска механизмов, классификационный код 1.4С или

1.4S) без изменения их классификации как изделий класса 2, группа A или O, согласно п. 2.2.2.1.3, при условии, что общее количество дефлагрирующих (метательных) взрывчатых веществ не превышает 3,2 г на один огнетушитель.

226 Составы с этим веществом, содержащие не менее 30% нелетучего невоспламеняющегося флегматизатора, не подпадают под действие предписаний Прил. 2 к СМГС.

227 При флегматизации водой и неорганическим инертным материалом содержание нитрата мочевины не должно превышать 75% по массе и смесь не должна взрываться при испытании типа а) серии 1, предусмотренном в *Руководстве по испытаниям и критериям*, часть 1.

228 Смеси, не отвечающие критериям для воспламеняющихся газов (см. п. 2.2.2.1.5), должны перевозиться под № ООН 3163.

230 Эта позиция охватывает элементы и батареи, содержащие литий в любом виде, включая полимерно-литиевые и ионно-литиевые элементы и батареи. Литевые элементы и батареи могут перевозиться под этой позицией, если они отвечают следующим положениям:

а) каждый элемент и каждая батарея относятся к такому типу, который удовлетворяет требованиям всех испытаний, предусмотренных в *Руководстве по испытаниям и критериям*, часть III, подраздел 38.3;

б) каждый элемент и каждая батарея оснащены предохранительным газоотводным устройством или сконструированы таким образом, чтобы исключалась возможность резкого разрушения в обычных условиях перевозки;

в) каждый элемент и каждая батарея должны быть оснащены эффективным средством предотвращения внешних коротких замыканий;

г) каждая батарея, содержащая элементы или группы элементов, соединенных параллельно, должна быть оснащена эффективными средствами, необходимыми для предотвращения противотока (например, диодами, предохранителями и т.п.).

235 Эта позиция охватывает изделия, которые содержат взрывчатые вещества класса 1 и могут также содержать опасные вещества или изделия других классов. Эти изделия используются в качестве устанавливаемых на автомобилях спасательных устройств, таких, как газонаполнительные устройства надувных подушек или модули надувных подушек, или устройства предварительного натяжения ремней безопасности

236 Комплекты полиэфирных смол состоят из двух компонентов: основного вещества (класс 3, группа упаковки II или III) и активирующей добавки (органический пероксид). Органический пероксид должен быть пероксидом типа D, E или F, который не требует контроля и регулирования температуры. Должна использоваться группа упаковки II или III в соответствии с критериями класса 3, применяемыми к основному веществу. Значение ограниченного количества, указанное в колонке 7 Таблицы A главы 3.2, касается основного вещества.

237 Мембранные фильтры, включая бумажные разделительные прокладки, материалы покрытия или подложки и т.д., присутствующие при перевозке, не должны быть способны к распространению детонации при испытании в соответствии с одной из процедур испытаний, предусмотренных в *Руководстве по испытаниям и критериям,* часть I, испытание серии 1 а).

Кроме того, компетентный орган может решить на основе результатов соответствующих испытаний для определения скорости горения с учетом стандартных испытаний, предусмотренных в *Руководстве по испытаниям и критериям*, часть III, подраздел 33.2.1, что нитроцеллюлозные мембранные фильтры в том виде, в каком они должны будут перевозиться, не подпадают под действие требований, применяемых к легковоспламеняющимся твердым веществам класса 4.1.

238 а) Батареи могут считаться непроливающимися при условии, что они способны выдержать описанные ниже испытания на виброустойчивость и перепад давлений и при этом не происходит утечки содержащейся в батарее жидкости.

Испытание на виброустойчивость: Батарея жестко крепится к платформе вибрационной установки и подвергается воздействию гармонических колебаний с амплитудой 0,8 мм (максимальная двойная амплитуда составляет 1,6 мм). Частота варьируется со скоростью 1 Гц/мин. в пределах 10 Гц - 55 Гц. Полный цикл, состоящий из всего диапазона частот в порядке их возрастания, а затем убывания, длится 95 ± 5 мин. в каждом положении крепления (направления вибрации) у батареи. Батарея испытывается в трех перпендикулярных по отношению друг к другу положениях (включая положение, в котором заливные и газоотводные отверстия, если таковые имеются, находятся внизу) в течение одинаковых интервалов времени.

Испытание на перепад давления: После испытания на виброустойчивость батарея выдерживается в течение 6 часов при температуре 24°C ± 4°C при пониженном давлении окружающей среды, при этом перепад давления должен составлять не менее 88 кПа. Батарея испытывается в трех перпендикулярных по отношению друг к другу положениях (включая испытание, при котором заливные и газоотводные отверстия, если таковые имеются, находятся внизу), по крайней мере, в течение 6 часов в каждом положении.

б) Непроливающиеся батареи не подпадают под действие предписаний Прил. 2 к СМГС, если при температуре 55°C из расколовшегося или треснувшего корпуса не вытекает электролит и не происходит утечки свободной жидкости и если контакты упакованной для перевозки батареи защищены от короткого замыкания.

239 Батареи или элементы не должны содержать других опасных веществ, кроме натрия, серы и/или полисульфидов. Батареи или элементы не должны предъявляться к перевозке при такой

температуре, когда в батарее или элементе появляется жидкий натрий, за исключением тех случаев, когда батареи или элементы допущены к транспортировке компетентным органом страны происхождения и перевозятся согласно предписанным им условиям. Если страна отправления не является стороной-участницей СМГС, то допущение и условия перевозки должны быть признаны компетентным органом первой страны-участницы СМГС по пути следования груза.

Элементы должны иметь герметически закрытые металлические корпуса, в которые помещаются опасные вещества и которые сконструированы и закрыты таким образом, чтобы исключалась возможность выброса опасных веществ в обычных условиях перевозки.

Батареи должны состоять из элементов, надежно закрепленных внутри металлического корпуса и полностью защищенных этим корпусом, сконструированным и закрытым таким образом, чтобы исключалась возможность выброса опасных веществ в обычных условиях перевозки.

241 Этот состав должен быть приготовлен таким образом, чтобы в ходе перевозки он оставался гомогенным и не подвергался разделению. Составы с низким содержанием нитроцеллюлозы, которые не проявляют опасных свойств при испытании на детонацию, дефлаграцию или взрывоопасность в случае их нагревания при определенных условиях согласно испытаниям серий 1 a), 2 b) и 2 c) соответственно, предусмотренных в *Руководстве по испытаниям и критериям*, часть I, и которые не являются легковоспламеняющимися твердыми веществами согласно результатам испытания № 1, предусмотренного в *Руководстве по испытаниям и критериям*, часть III, подраздел 33.2.1.4 (при необходимости, крошка дробится и рассеивается для получения частиц размером менее 1,25 мм), не подпадают под действие предписаний Прил. 2 к СМГС.

242 Сера не подпадает под действие настоящих Правил, если она была доведена до определенной формы (например, перевозится в виде гранул, таблеток, шариков или хлопьев).

244 Эта позиция охватывает алюминиевый шлак, алюминиевые шлаки, отделенные от поверхности ванн, отработанные катоды, отходы футировочного материала для ванн и шлаки алюминиевых солей.

247 Алкогольные напитки, содержащие более 24%, но не более 70% спирта по объему, могут перевозиться в деревянных бочках вместимостью не более 500 л, не соответствующих требованиям главы 6.1, если соблюдаются следующие условия:

а) перед наполнением бочки должны быть проверены и пояса затянуты;

б) должен быть оставлен достаточный незаполненный объем (не менее 3%) для расширения жидкости;

в) при перевозке бочки должны быть установлены таким образом, чтобы заливные горловины были вверху;

г) бочки должны перевозиться в контейнерах, отвечающих требованиям КБК. Каждая бочка должна быть надежно закреплена в специальном каркасе (раме) при помощи соответствующих

средств для предупреждения любого ее смещения во время перевозки.

249 Ферроцерий, стабилизированный от коррозии, с минимальным содержанием железа 10% не подпадает под действие предписаний Прил. 2 к СМГС.

250 Эта позиция может использоваться только для образцов химических веществ, взятых для анализа в связи с осуществлением Конвенции о запрещении разработки, производства, накопления и применения химического оружия и о его уничтожении. Перевозка веществ с использованием этой позиции должна осуществляться в соответствии с системой безопасности, установленной Организацией по запрещению химического оружия.

Химический образец может перевозиться лишь с предварительного разрешения компетентного органа или Генерального директора Организации по запрещению химического оружия и при том условии, что образец удовлетворяет нижеследующим требованиям:

а) он должен быть упакован в соответствии с инструкцией по упаковке 623 Технических инструкций ИКАО (см. главу S-3-8 дополнения), и

б) в ходе перевозки к перевозочному документу должна прилагаться копия документа о допущении к перевозке с указанием ограничений количества и требований в отношении упаковки.

251 Позиция "КОМПЛЕКТ ХИМИЧЕСКИХ ВЕЩЕСТВ или КОМПЛЕКТ ПЕРВОЙ ПОМОЩИ" применяется к коробкам, ящикам и т.д., содержащим небольшие количества различных опасных грузов, используемых для медицинских, аналитических или испытательных целей. Такие комплекты не должны содержать опасных грузов, для которых в колонке 7 таблицы А главы 3.2 указан код "LQO".

Компоненты не должны вступать друг с другом в опасную реакцию (см. "опасная реакция" в п. 1.2.1). Общее количество опасных грузов в любом комплекте не должно превышать 1 л или 1 кг. Весь комплект должен быть отнесен к группе упаковки, соответствующей наиболее жестким требованиям, к которой отнесено любое отдельное вещество, содержащееся в комплекте. Комплекты, перевозимые в вагоне для оказания первой помощи или для иных целей, не подпадают под действие предписаний Прил. 2 к СМГС.

Комплекты химических веществ и комплекты первой помощи, содержащие во внутренней таре опасные вещества или изделия в количестве, не превышающем применимые к отдельным веществам предельные значения, указанные в колонке 7 таблицы А главы 3.2 согласно коду LQ, определенному в разделе 3.4.6, могут перевозиться в соответствии с положениями главы 3.4.

252 Если нитрат аммония остается в растворе при любых условиях перевозки, водные растворы нитрата аммония с содержанием горючего материала не более 0,2% и с концентрацией не более 80% не подпадают под действие предписаний Прил. 2 к СМГС.

266 Если это вещество содержит спирт, воду или флегматизатор в меньшем количестве, чем указано, оно может перевозиться

только при наличии особого разрешения компетентного органа (см. п. 2.2.1.1).

267 Любые бризантные взрывчатые вещества типа С, содержащие хлораты, должны быть отделены от взрывчатых веществ, содержащих нитрат аммония или другие соли аммония.

270 Водные растворы твердых неорганических нитратов класса 5.1 считаются не удовлетворяющими критериям класса 5.1, если концентрация веществ в растворе при минимальной температуре, возникающей в ходе перевозки, не превышает 80% предела насыщения.

271 Лактоза, глюкоза или аналогичные материалы могут использоваться в качестве флегматизатора при условии, если вещество содержит не менее 90% флегматизатора по массе. Компетентный орган может разрешить отнесение этих смесей к классу 4.1 на основании результатов испытания серии 6с), предусмотренного в разделе 16 части I *Руководства по испытаниям и критериям,* которому подвергаются, по меньшей мере, три упаковки в подготовленном для перевозки виде. Смеси, содержащие не менее 98% флегматизатора по массе, не подпадают под действие предписаний Прил. 2 к СМГС. Грузовые места со смесями, содержащими не менее 90% флегматизатора по массе, могут не иметь знака опасности по образцу № 6.1.

272 Это вещество может перевозиться в соответствии с положениями класса 4.1 только при наличии особого разрешения компетентного органа (см. № ООН 0143).

273 Манеб и препараты манеба, стабилизированные против самонагревания, не обязательно относить к классу 4.2, если путем испытания можно продемонстрировать, что образец вещества объемом в 1 $м^3$ не подвержен самовозгоранию и что температура в центре образца не превышает 200°С, когда температура образца поддерживается на уровне не менее 75°С ± 2°С в течение 24 час.

274 Применяются положения п. 3.1.2.6.1.

278 Эти вещества классифицируются и перевозятся только по разрешению компетентного органа, основанному на результатах испытаний серии 2 и серии 6 с) части I *Руководства по испытаниям и критериям*, проводимых на упаковках, подготовленных для перевозки (см. п. 2.2.1.1). Компетентный орган назначает группу упаковки на основе критериев раздела 2.2.3 и типа упаковки, использовавшегося в ходе испытания серии 6 с).

279 Вещество относится к данному классу или группе упаковки на основе имеющегося опыта, а не на основе строгого применения классификационных критериев, установленных в Прил. 2 к СМГС.

280 Эта позиция применяется к изделиям, используемым в качестве устанавливаемых на автомобилях спасательных устройств, таким, как газонаполнительные устройства надувных подушек или модули надувных подушек, или устройства предварительного натяжения ремней безопасности, и содержащим опасные вещества или изделия, отнесенные к классу 1, или опасные вещества или изделия, отнесенные к другим классам, в случае их перевозки в качестве составных частей и в случае, если эти изделия в предъявленном для

перевозки виде прошли испытания в соответствии с серией испытаний 6 с) части I *Руководства по испытаниям и критериям*, при этом устройство не взорвалось, корпус устройства или сосуд под давлением не были разрушены и не возникла опасность разбрасывания осколков или термического воздействия, которые существенно препятствовали бы принятию мер по тушению пожара или других чрезвычайных мер в непосредственной близости

282 На упаковках с суспензиями, температура вспышки которых не превышает 61°C, проставляется знак опасности по образцу № 3.

283 Прил. 2 к СМГС не распространяется на изделия, содержащие газ, предназначенные для использования в качестве амортизаторов, включая устройства для поглощения энергии при ударе, или пневматических рессор, если:

а) каждое изделие имеет газовую камеру емкостью не более 1,6 л с давлением зарядки не более 280 бар., причем произведение значений емкости (в литрах) и давления зарядки (в барах) не превышает 80 (например: емкость газовой камеры 0,5 л и давление зарядки 160 бар., емкость газовой камеры 1 л и давление зарядки 80 баров, емкость газовой камеры 1,6 л и давление зарядки 50 баров, емкость газовой камеры 0,28 л и давление зарядки 280 баров);

б) каждое изделие имеет минимальное разрывное внутреннее давление, в четыре раза превышающее давление зарядки при 20°C для произведений при емкости газовой камеры не более 0,5 л и в пять раз превышающее давление зарядки для произведений при емкости газовой камеры более 0,5 л;

в) каждое изделие изготовлено из материала, не подверженного фрагментации при разрыве;

г) каждое изделие изготовлено в соответствии со стандартом гарантии качества, приемлемым для компетентного органа; и

д) тип конструкции прошел испытание пламенем, которое продемонстрировало, что внутреннее давление в изделии сбрасывается с помощью плавкого предохранителя или другого устройства для сброса давления, так что изделие не подвержено фрагментации и резкому рывку. См. также п. 1.1.3.2 г) в отношении оборудования, используемого для эксплуатации транспортного средства.

284 Химический генератор кислорода, содержащий окисляющие вещества, должен удовлетворять следующим требованиям:

а) если генератор содержит взрывное исполнительное устройство, он должен перевозиться в соответствии с этой позицией лишь в том случае, если он исключен из класса 1 в соответствии с ПРИМЕЧАНИЕМ к п. 2.2.1.1.1 б);

б) генератор без тары должен быть способен выдержать испытание на сбрасывание с высоты 1,8 м на жесткую, неупругую, плоскую, горизонтальную поверхность в положении, при

котором получение повреждения наиболее вероятно, без потери содержимого и без срабатывания устройства;

в) если генератор оборудован исполнительным устройством, то он должен иметь, по меньшей мере, два надежных средства, позволяющих предотвратить случайное срабатывание.

286 Нитроцеллюлозные мембранные фильтры массой не более 0,5 г каждый не подпадают под действие предписаний Прил. 2 к СМГС, если они содержатся по отдельности в изделии или запечатанном пакете.

288 Эти вещества классифицируются и перевозятся только по разрешению компетентного органа, основанному на результатах испытаний серии 2 и серии 6 с) части I *Руководства по испытаниям и критериям*, проводимых на упаковках, подготовленных для перевозки (см. п. 2.2.1.1).

289 Прил. 2 к СМГС не распространяется на надувные подушки или ремни безопасности, установленные на транспортных средствах или в их узлах, таких, как рулевые колонки, дверные панели, сиденья и т.д.

290 Если этот материал удовлетворяет определениям и критериям других классов, определенных в части 2, то он должен классифицироваться в соответствии с преобладающей дополнительной опасностью. Такой материал должен предъявляться к перевозке под надлежащим наименованием груза и номером ООН, соответствующими материалу в этом преобладающем классе, с последующим указанием наименования, под которым этот материал приведен в колонке 2 таблицы А главы 3.2, и должен перевозиться в соответствии с положениями, применимыми к этому номеру ООН. Кроме того, должны применяться все другие требования, установленные в п. 2.2.7.9.1, за исключением положений пп. 5.2.1.7.2 и 5.4.1.2.5.1 а).

291 Воспламеняющиеся сжиженные газы должны содержаться в устройствах рефрижераторной установки. Эти устройства должны конструироваться и испытываться в расчете на давление, которое, по меньшей мере, в три раза превышает рабочее давление установки. Рефрижераторные установки должны конструироваться и изготавливаться таким образом, чтобы быть в состоянии удерживать сжиженный газ и предотвращать опасность разрыва или растрескивания устройств, находящихся под давлением, при обычных условиях перевозки. Рефрижераторные установки и отдельные части рефрижераторных установок не подпадают под действие предписаний Прил. 2 к СМГС, если они содержат менее 12 кг газа.

292 Под этой позицией могут перевозиться только смеси, содержащие не более 23,5% кислорода. Проставлять знак опасности по образцу № 5.1 не требуется.

293 К спичкам применяются следующие определения:

а) спички саперные – это спички, головки которых изготовлены с применением чувствительного к трению зажигательного состава и пиротехнического состава, при горении которого наблюдается незначительное пламя или

отсутствие пламени, но выделяется большое количество тепла;

б) спички безопасные – это спички, которые размещены в коробках, книжечках или картонках, либо прикреплены к ним и могут воспламеняться только от трения о специальную поверхность;

в) термоспички – это спички, которые могут воспламеняться от трения о твердую поверхность;

г) спички парафинированные "Веста" – это спички, которые могут воспламеняться от трения либо о специальную, либо о твердую поверхность.

295 Не требуется наносить маркировку и знаки опасности на каждую батарею в отдельности, если соответствующая маркировка и знак опасности нанесены на поддон.

296 В этих изделиях могут содержаться:

а) сжатые газы класса 2, группа А и О, согласно п. 2.2.2.1.3;

б) сигнальные устройства (класс 1), которые могут включать дымовые и световые сигналы;

в) электрические аккумуляторные батареи;

г) комплекты первой помощи;

д) термоспички.

298 На упаковках с растворами, температура вспышки которых не превышает 61°С, проставляется знак опасности по образцу № 3.

300 Рыбная мука или рыбные отходы не допускаются к погрузке, если их температура во время погрузки превышает 35°С или на 5°С выше температуры окружающей среды, при этом в расчет принимается наиболее высокая температура груза.

302 В надлежащем отгрузочном наименовании слова "ЕДИНИЦА ФУМИГИРОВАННАЯ" означают:

вагон;
контейнер; или
цистерну.

На фумигированные вагоны, контейнеры и цистерны распространяются только положения раздела 5.5.2.

303 Классификация этих емкостей (№ ООН 2037) должна основываться на содержащихся в них газах и должна осуществляться в соответствии с положениями раздела 2.2.2.

304 Батареи сухие, содержащие коррозионно-активный электролит, который не вытекает из батареи, если на корпусе батареи имеются трещины, не подпадают под действие предписаний Прил. 2 к СМГС при условии, что батареи надежно упакованы и защищены от короткого замыкания. Примерами таких батарей являются щелочно-марганцевые, цинко-углеродные, никель-металлогибридные и никель-кадмиевые батареи.

305 Эти вещества не подпадают под действие предписаний Прил. 2 к СМГС в тех случаях, когда их содержание не превышает 50 мг/кг.

306 Данная позиция может использоваться только для веществ, которые не проявляют взрывчатых свойств, присущих веществам класса 1, во время испытаний серий 1 и 2 для класса 1 (см. *Руководство по испытаниям и критериям*, часть I).

307 Данная позиция может использоваться только для однородных смесей, содержащих нитрат аммония в качестве основного ингредиента в следующих предельных концентрациях:

а) не менее 90% нитрата аммония при общем содержании органического (горючего) материала, рассчитываемого по углероду, не более 0,2%, и при возможном наличии добавленного неорганического материала, инертного по отношению к нитрату аммония; или

б) менее 90%, но более 70% нитрата аммония в смеси с другими неорганическими материалами или более 80%, но менее 90% нитрата аммония в смеси с карбонатом кальция и/или доломитом и при общем содержании органического (горючего)материала, рассчитываемого по углероду, не более 0,4%; или

в) удобрения на основе нитрата аммония азотного типа, содержащие смеси нитрата аммониям и сульфата аммония, при содержании нитрата аммония более 45%, но менее 70% и при общем содержании органического (горючего) материала, рассчитываемого по углероду, не более 0,4%, так что сумма процентного содержания нитрата аммония и сульфата аммония превышает 70%.

309 Данная позиция используется для несенсибилизированных эмульсий, суспензий и гелей, состоящих главным образом из смеси нитрата аммония и воспламеняющегося вещества, предназначенной для производства бризантного взрывчатого вещества типа Е только после дальнейшей обработки до использования. Такая смесь обычно имеет следующий состав: 60-85% нитрата аммония; 5-30% воды; 2-8% воспламеняющегося вещества; 0,5-4% эмульгатора или загустителя; 0-10% растворимых пламегасящих элементов и трассирующих добавок. Нитрат аммония может частично замещаться другими неорганическими нитратными солями. Эти вещества классифицируются и перевозятся только с разрешения компетентного органа.

310 Требования к испытаниям, изложенные в подразделе 38.3 *Руководства по испытаниям и критериям*, не применяются к промышленным партиям, состоящим из не более чем 100 литиевых элементов и батарей, или к опытным образцам литиевых элементов и батарей, когда эти образцы перевозятся для испытаний, если:

а) эти элементы и батареи перевозятся в наружной таре, такой, как металлический, пластмассовый или фанерный барабан или металлический, пластмассовый или деревянный ящик, которая отвечает критериям группы упаковки I; и

б) каждый элемент и каждая батарея индивидуально упакованы во внутреннюю тару, помещенную в наружную

тару, и обложены негорючим и электронепроводящим прокладочным материалом.

500 № ООН 3064 нитроглицерина спиртовой раствор, содержащий более 1%, но не более 5% нитроглицерина, упакованный в соответствии с инструкцией по упаковке Р 300, изложенной в п. 4.1.4.1, является веществом класса 3.

501 В отношении нафталина расплавленного см. № ООН 2304.

502 № ООН 2006 пластмасса на нитроцеллюлозной основе самонагревающаяся, н.у.к., и № ООН 2002 целлулоида отходы являются веществами класса 4.2.

503 В отношении фосфора белого или желтого расплавленного см. № ООН 2447.

504 № ООН 1847 калия сульфида кристаллогидрат, содержащий не менее 30% кристаллизационной воды, № ООН 1849 натрия сульфида кристаллогидрат, содержащий не менее 30% кристаллизационной воды, и № ООН 2949 натрия гидросульфид, содержащий не менее 25% кристаллизационной воды, являются веществами класса 8.

505 № ООН 2004 магния диамид является веществом класса 4.2.

506 Щелочноземельные металлы и сплавы щелочноземельных металлов в пирофорном виде являются веществами класса 4.2 № ООН 1869 магний или магния сплавы, содержащие более 50% магния в виде гранул, стружек или лент, являются веществами класса 4.1.

507 № ООН 3048 пестициды на основе фосфида алюминия с добавками, замедляющими выделение токсичных легковоспламеняющихся газов, являются веществами класса 6.1.

508 № ООН 1871 титана гидрид и № ООН 1437 циркония гидрид являются веществами класса 4.1 № ООН 2870 алюминия боргидрид является веществом класса 4.2.

509 № ООН 1908 хлорита раствор является веществом класса 8.

510 № ООН 1755 кислоты хромовой раствор является веществом класса 8.

511 № ООН 1625 ртути (II) нитрат, № ООН 1627 ртути (I) нитрат и № ООН 2727 таллия нитрат являются веществами класса 6.1. Тория нитрат твердый, уранилнитрата гексагидрата раствор и уранила нитрат твердый являются веществами класса 7.

512 № ООН 1730 сурьмы пентахлорид жидкий, № ООН 1731 сурьмы пентахлорида раствор, № ООН 1732 сурьмы пентафторид и № ООН 1733 сурьмы трихлорид являются веществами класса 8.

513 № ООН 1571 бария азид увлажненный является веществом класса 4.1 № ООН 1445 бария хлорат, № ООН 1446 бария нитрат, № ООН 1447 бария перхлорат, № ООН 1448 бария перманганат и № ООН 1449 бария пероксид являются веществами класса 5.1.

514 № ООН 2464 бериллия нитрат является веществом класса 5.1.

515 № ООН 1581 хлорпикрина и метилбромида смесь и № ООН 1582 хлорпикрина и метилхлорида смесь являются веществами класса 2.

516 № ООН 1912 метилхлорида и метиленхлорида смесь является веществом класса 2.

517 № ООН 1690 натрия фторид, № ООН 1812 калия фторид, № ООН 2505 аммония фторид, № ООН 2674 натрия фторосиликат и № ООН 2856 фторосиликаты, н.у.к., являются веществами класса 6.1.

518 № ООН 1463 хрома триоксид безводный (кислота хромовая твердая) является веществом класса 5.1.

519 № ООН 1048 водорода бромид безводный является веществом класса 2.

520 № ООН 1050 водорода хлорид безводный является веществом класса 2.

521 Твердые хлориты и гипохлориты являются веществами класса 5.1.

522 № ООН 1873 водный раствор хлорной кислоты, содержащий более 50%, но не более 72% чистой кислоты по массе, является веществом класса 5.1. Водные растворы хлорной кислоты, содержащие более 72% чистой кислоты по массе, или смеси хлорной кислоты с любой другой жидкостью, кроме воды, к перевозке не допускаются.

523 № ООН 1382 калия сульфид безводный и № ООН 1385 натрия сульфид безводный и их гидраты, содержащие менее 30% кристаллизационной воды, и № ООН 2318 натрия гидросульфид, содержащий менее 25% кристаллизационной воды, являются веществами класса 4.2.

524 № ООН 2858 готовые изделия из циркония толщиной 18 мкм или более являются веществами класса 4.1.

525 Растворы неорганических цианидов с общим содержанием ионов цианида более 30% относятся к группе упаковки I, с общим содержанием ионов цианида более 3% и не более 30% – к группе упаковки II и с общим содержанием ионов цианида более 0,3% и не более 3% – к группе упаковки III.

526 № ООН 2000 целлулоид относится к классу 4.1.

527 Металлоорганические соединения и их растворы, не способные к самовозгоранию, но выделяющие легковоспламеняющиеся газы при соприкосновении с водой, являются веществами класса 4.3, № ООН 3207. Легковоспламеняющиеся растворы, содержащие металлоорганические соединения, не способные к самовозгоранию и не выделяющие воспламеняющиеся газы при соприкосновении с водой, являются веществами класса 3.

528 № ООН 1353 волокна или ткани, пропитанные нитроцеллюлозой с низким содержанием нитратов, несамонагревающиеся, являются изделиями класса 4.1.

529 № ООН 0135 ртуть гремучая увлажненная с массовой долей воды или смеси спирта и воды не менее 20% является веществом класса 1. Хлорид ртути I (каломель) является веществом класса 9 (№ ООН 3077).

530 № ООН 3293 гидразина водный раствор с массовой долей гидразина не более 37% является веществом класса 6.1.

531 Смеси с температурой вспышки ниже 23°С, содержащие более 55% нитроцеллюлозы, независимо от содержания азота, или содержащие не более 55% нитроцеллюлозы с содержанием

азота более 12,6% (по массе сухого вещества), являются веществами класса 1 (см. № ООН 0340 или 0342) или класса 4.1.

532 № ООН 2672 раствор аммиака, содержащий не менее 10%, но не более 35% аммиака, является веществом класса 8.

533 № ООН 1198 формальдегида растворы легковоспламеняющиеся являются веществами класса 3. Прил. 2 к СМГС не распространяется на невоспламеняющиеся растворы формальдегида, содержащие менее 25% формальдегида.

534 Хотя в определенных климатических условиях давление паров бензина (газолина) при 50°С может превышать 110 кПа (1,10 бар), но не подниматься выше 150 кПа (1,50 бара), этот продукт следует по-прежнему считать веществом, имеющим при 50°С давление паров не более 110 кПа (1,10 бар).

535 № ООН 1469 свинца нитрат и № ООН 1470 свинца перхлорат являются веществами класса 5.1.

536 В отношении нафталина твердого см. № ООН 1334.

537 № ООН 2869 титана трихлорида смесь, непирофорная, является веществом класса 8.

538 В отношении серы в твердом состоянии см. № ООН 1350.

539 Растворы изоцианатов с температурой не менее 23°С являются веществами класса 6.1.

540 № ООН 1326 гафний – порошок увлажненный, № ООН 1352 титан – порошок увлажненный или № ООН 1358 цирконий – порошок увлажненный с долей воды не менее 25% являются веществами класса 4.1.

541 Смеси нитроцеллюлозы, в которых содержание воды, спирта или пластификатора меньше установленных предельных величин, являются веществами класса 1.

542 Этой позицией охватывается тальк с тремолитом и/или актинолитом.

543 № ООН 1005 аммиак безводный, № ООН 3318 аммиака раствор, содержащий более 50% аммиака, и № ООН 2073 аммиака раствор, содержащий более 35%, но не более 50% аммиака, являются веществами класса 2. Прил. 2 к СМГС не распространяется на растворы аммиака, содержащие не более 10% аммиака.

544 № ООН 1032 диметиламин безводный, № ООН 1036 этиламин, № ООН 1061 метиламин безводный и № ООН 1083 триметиламин безводный являются веществами класса 2.

545 № ООН 0401 дипикрилсульфид увлажненный с массовой долей воды менее 10% является веществом класса 1.

546 № ООН 2009 цирконий сухой в виде обработанных листов, полос или змеевиков из проволоки толщиной менее 18 мкм является веществом класса 4.2. Цирконий сухой в виде обработанных листов, полос или змеевиков из проволоки толщиной 254 мкм или более не подпадает под действие предписаний Прил. 2 к СМГС.

547 № ООН 2210 манеб или № ООН 2210 препараты манеба в виде, подверженном самонагреванию, являются веществами класса 4.2.

548 Хлорсиланы, которые при соприкосновении с водой выделяют воспламеняющиеся газы, являются веществами класса 4.3.

549 Хлорсиланы с температурой вспышки менее 23°С, которые при соприкосновении с водой не выделяют воспламеняющиеся газы, являются веществами класса 3. Хлорсиланы с температурой вспышки не менее 23°С, которые при соприкосновении с водой не выделяют воспламеняющиеся газы, являются веществами класса 8.

550 № ООН 1333 церий в пластинках, слитках или брусках является веществом класса 4.1.

551 Растворы этих изоцианатов с температурой вспышки менее 23°С являются веществами класса 3.

552 Металлы и сплавы металлов в порошке или в другом легковоспламеняющемся виде, способные к самовозгоранию, являются веществами класса 4.2. Металлы и сплавы металлов в порошке или в другом воспламеняющемся виде, которые при соприкосновении с водой выделяют легковоспламеняющиеся газы, являются веществами класса 4.3.

553 При лабораторных испытаниях (см. *Руководство по испытаниям и критериям*, часть II, раздел 20) эта смесь пероксида водорода с надуксусной кислотой не должна детонировать в состоянии кавитации, подвергаться какой бы то ни было дефлаграции и при нагревании в замкнутом пространстве не должна также как- либо реагировать или проявлять какие- либо взрывчатые свойства. Препарат должен быть термоустойчивым (температура самоускоряющегося разложения должна составлять 60°С или более для упаковки весом 50 кг), а для десенсибилизации должна применяться совместимая с надуксусной кислотой жидкость. Препараты, не отвечающие этим критериям, должны рассматриваться как вещества класса 5.2 (см. *Руководство по испытаниям и критериям*, часть II, п. 20.4.3 g)).

554 Гидриды металлов, которые при соприкосновении с водой выделяют воспламеняющиеся газы, являются веществами класса 4.3. № ООН 2870 алюминия боргидрид или № ООН 2870 алюминия боргидрид в устройствах являются веществами класса 4.2.

555 Пыль и порошок нетоксичных металлов в виде, не подверженном самовозгоранию, которые, однако, выделяют воспламеняющиеся газы при соприкосновении с водой, являются веществами класса 4.3.

556 Самовоспламеняющиеся металлоорганические соединения и их растворы являются веществами класса 4.2. Легковоспламеняющиеся растворы с металлоорганическими соединениями в концентрациях, при которых в случае соприкосновения с водой они не выделяют в опасных количествах воспламеняющиеся газы и не самовоспламеняются, являются веществами класса 3.

557 Пыль и порошок металлов в пирофорном виде являются веществами класса 4.2.

558 Металлы и сплавы металлов в пирофорном виде являются веществами класса 4.2. Металлы и сплавы металлов, которые не выделяют воспламеняющиеся газы при соприкосновении с водой и не являются пирофорными или самонагревающимися, но легко воспламеняются, относятся к веществам класса 4.1.

559 Смеси гипохлорита с солью аммония к перевозке не допускаются. № ООН 1791 гипохлорита раствор является веществом класса 8.

560 № ООН 3257 жидкость при повышенной температуре, н.у.к., перевозимая при температуре не ниже 100°С, а в случае вещества, имеющего температуру вспышки, – при температуре ниже его температуры вспышки (включая расплавленные металлы и расплавленные соли), является веществом класса 9.

561 Хлорформиаты с преобладающими коррозионными свойствами являются веществами класса 8.

562 Самовоспламеняющиеся металлоорганические соединения являются веществами класса 4.2. Металлоорганические соединения, реагирующие с водой, легковоспламеняющиеся, являются веществами класса 4.3.

563 № ООН 1905 кислота селеновая является веществом класса 8.

564 № ООН 2443 ванадия окситрихлорид, № ООН 2444 ванадия тетрахлорид и № ООН 2475 ванадия трихлорид являются веществами класса 8.

565 К этой позиции относятся разные отходы, которые образуются в результате лечения людей или животных или в ходе биологических исследований и которые вряд ли содержат вещества класса 6.2. Требования класса 6.2 не распространяются на обработанные отходы больничного происхождения или отходы биологических исследований, которые ранее содержали инфекционные вещества.

566 № ООН 2030 гидразина водный раствор с массовой долей гидразина более 37% является веществом класса 8.

567 Смеси, содержащие более 21% кислорода по объему, должны быть отнесены к окисляющим.

568 Бария азид, в котором содержание воды меньше указанной предельной величины, является веществом класса 1, № ООН 0224 перевозка железнодорожным транспортом запрещена.

580 Вагоны-цистерны, специальные вагоны и специально оборудованные вагоны для перевозки грузов при повышенной температуре должны иметь с обеих боковых сторон маркировочный знак, указанный в разделе 5.3.3. Контейнеры-цистерны, переносные цистерны, специальные контейнеры и специально оборудованные контейнеры для перевозки грузов при повышенной температуре должны иметь этот маркировочный знак с обеих боковых сторон и с каждой торцевой стороны.

581 Эта рубрика охватывает смеси метилацетилена и пропадиена с углеводородами, которые:

как Смесь Р1, содержат по объему не более 63% метилацетилена и пропадиена и не более 24% пропана и пропилена, причем доля углеводородов, насыщенных C_4, составляет по объему не менее 14%;

как Смесь Р2, содержат по объему не более 48% метилацетилена и пропадиена и не более 50% пропана и пропилена, причем доля углеводородов, насыщенных C_4, составляет по объему не менее 5%;

а также смеси пропадиена с 1–4% метилацетилена.

В случае необходимости, в целях выполнения требований, предъявляемых к накладной (п. 5.4.1.1), в качестве технического наименования разрешается использовать термины "Смесь Р1" или "Смесь Р2".

582 Эта рубрика охватывает, в частности, смеси газов, обозначенных буквой R.., которые:

как Смесь F1, имеют при 70°С давление паров, не превышающее 1,3 МПа (13 бар), и имеют при 50°С плотность не ниже плотности дихлорфторметана (1,30 кг/л);

как Смесь F2, имеют при 70°С давление паров, не превышающее 1,9 МПа (19 бар), и имеют при 50°С плотность не ниже плотности дихлордифторметана (1,21 кг/л);

как Смесь F3, имеют при 70°С давление паров, не превышающее 3 МПа (30 бар), и имеют при 50°С плотность не ниже плотности хлордифторметама (1,09 кг/л).

Примечание: Трихлорфторметан (рефрижераторный газ R 11), 1,1,2- трихлор-1,2,2-трифторэтан (рефрижераторный газ R 113), 1,1,1-трихлор-2,2,2- трифторэтан (рефрижераторный газ R 113a), 1-хлор-1,2,2-трифторэтан (рефрижераторный газ R 133) и 1-хлор-1,1,2-трифторэтан (рефрижераторный газ R 133b) не являются веществами класса 2. Однако они могут входить в состав смесей F1–F3.

В случае необходимости, в целях выполнения требований, предъявляемых к накладной (п. 5.4.1.1), в качестве технического наименования разрешается использовать термины "Смесь F 1", "Смесь F2" или "Смесь F3".

583 Эта рубрика охватывает, в частности, смеси, которые:

как Смесь А, имеют при 70°С давление паров, не превышающее 1,1 МПа (11 бар), и имеют при 50°С плотность не менее 0,525 кг/л;

как Смесь А01, имеют при 70°С давление паров, не превышающее 1,6 МПа (16 бар), и имеют при 50°С относительную плотность не менее 0,516 кг/л;

как Смесь А02, имеют при 70°С давление паров, не превышающее 1,6 МПа (16 бар), и имеют при 50°С относительную плотность не менее 0,505 кг/л;

как Смесь А0, имеют при 70°С давление паров, не превышающее 1,6 МПа (16 бар), и имеют при 50°С плотность не менее 0,495 кг/л;

как Смесь А1, имеют при 70°С давление паров, не превышающее 2,1 МПа (21 бар), и имеют при 50°С плотность не менее 0,485 кг/л;

как Смесь В1, имеют при 70°С давление паров, не превышающее 2,3 МПа (23 бар), и имеют при 50°С относительную плотность не менее 0,474 кг/л;

как Смесь В2, имеют при 70°С давление паров, не превышающее 2,6 МПа (26 бар), и имеют при 50°С относительную плотность не менее 0,463 кг/л;

как Смесь В, имеют при 70°С давление паров, не превышающее 2,6 МПа (26 бар), и имеют при 50°С плотность не менее 0,450 кг/л;

как Смесь С, имеют при 70°С давление паров, не превышающее 3,1 МПа (31 бар), и имеют при 50°С относительную плотность не менее 0,440 кг/л;

В случае необходимости, в целях выполнения требований, предъявляемых к накладной (п. 5.4.1.1), в качестве технического наименования разрешается использовать следующие термины:

- "Смесь А" или "Бутан";
- "Смесь А01" или "Бутан";
- "Смесь А02" или "Бутан";
- "Смесь А0" или "Бутан";
- "Смесь А1";
- "Смесь В1"
- "Смесь В2";
- "Смесь В";
- "Смесь С" или "Пропан".

В случае перевозки в цистернах торговые наименования "Бутан" и "Пропан" могут использоваться лишь в качестве дополнительных.

584 Этот газ не подпадает под действие предписаний Прил. 2 к СМГС, если:

- этот газ находится в газообразном состоянии;
- этот газ содержит не более 0,5% воздуха;
- этот газ содержится в металлических капсулах, не имеющих дефектов, способных уменьшить их прочность;
- герметичность затвора капсулы гарантирована;
- в капсуле содержится не более 25 г этого газа;
- в капсуле содержится не более 0,75 г этого газа на 1 см3 вместимости.

585 Прил. 2 к СМГС не распространяется на киноварь.

586 Порошки гафния, титана и циркония должны содержать видимый избыток воды. Прил. 2 к СМГС не распространяется на увлажненные порошки гафния, титана и циркония, полученные механическим способом с размером частиц 53 мкм и более или полученные химическим способом с размером частиц 840 мкм и более.

587 Прил. 2 к СМГС не распространяется на стеарат бария и титанат бария.

588 Прил. 2 к СМГС не распространяется на твердые гидратированные формы бромида алюминия и хлорида алюминия.

589 Кальция гипохлорита смеси сухие, содержащие не более 10% активного хлора, не подпадают под действие предписаний Прил. 2 к СМГС.

590 Прил. 2 к СМГС не распространяется на гексагидрат хлорида железа .

591 Прил. 2 к СМГС не распространяется на сульфат свинца, содержащий не более 3% свободной кислоты.

592 Прил. 2 к СМГС не распространяется на неочищенную порожнюю тару (включая порожние КСМ и крупногабаритную

тару), порожние вагоны-цистерны, порожние съемные цистерны, порожние переносные цистерны, порожние контейнеры-цистерны и порожние малые контейнеры, содержавшие это вещество.

593 Этот газ, предназначенный для охлаждения, например, медицинских или биологических образцов, если он содержится в сосудах с вакуумной изоляцией, соответствующих положениям инструкции по упаковке P203 (11), изложенной в п. 4.1.4.1, не подпадает под действие предписаний Прил. 2 к СМГС.

594 Перечисленные ниже изделия, изготовленные и заполненные в соответствии с правилами, действующими в государстве-изготовителе, и упакованные в прочную наружную тару, не подпадают под действие предписаний Прил. 2 к СМГС:

– № ООН 1044 огнетушители, обеспеченные защитой от самопроизвольного срабатывания;

– № ООН 3164 изделия под пневматическим или гидравлическим давлением, сконструированные таким образом, чтобы выдерживать нагрузку, превышающую внутреннее давление газа.

596 Прил. 2 к СМГС не распространяется на кадмиевые красители, такие как: сульфиды кадмия, сульфоселениды кадмия и кадмиевые соли высших жирных кислот (например, стеарат кадмия).

597 Прил. 2 к СМГС не распространяется на растворы уксусной кислоты, содержащие не более 10% чистой кислоты по массе.

598 Прил. 2 к СМГС не распространяется на:

а) Новые аккумуляторные батареи, если:

– они закреплены способом, препятствующим их скольжению, падению или повреждению;

– они снабжены захватными приспособлениями, за исключением случаев, когда они надлежащим образом штабелированы, например на поддонах;

– на их наружной поверхности нет следов щелочей или кислот;

– они защищены от короткого замыкания.

б) Отработанные аккумуляторные батареи, если:

– их корпуса не повреждены;

– они закреплены способом, препятствующим утечке их содержимого, а также их скольжению, падению или повреждению, например путем штабелирования на поддонах;

– на их наружной поверхности нет никаких представляющих опасность следов щелочей или кислот;

– они защищены от короткого замыкания.

"Отработанные аккумуляторные батареи" означают аккумуляторные батареи, перевозимые для переработки по истечении предусмотренного срока их эксплуатации.

599 Готовые изделия или приборы, содержащие не более 1 кг ртути, не подпадают под действие предписаний Прил. 2 к СМГС.

600 Прил. 2 к СМГС не распространяется на пентаоксид ванадия, плавленый и затвердевший.

601 Прил. 2 к СМГС не распространяется на готовые к употреблению изделия фармацевтической промышленности, например, косметические и лекарственные средства, которые были изготовлены и помещены в упаковку, предназначенную для розничной продажи или распределения для индивидуального потребления или бытового применения.

602 Сульфиды фосфора, содержащие желтый или белый фосфор, к перевозке не допускаются.

603 Водорода цианид безводный, не соответствующий описанию для № ООН 1051 или № ООН 1614, к перевозке не допускается. Водорода цианид (кислота цианистоводородная), содержащий менее 3% воды, является устойчивым, если значение pH составляет 2,5±0,5 и жидкость прозрачна и бесцветна.

604 Аммония бромат и его водные растворы и смеси бромата с солью аммония к перевозке не допускаются.

605 Аммония хлорат и его водные растворы и смеси хлората с солью аммония к перевозке не допускаются.

606 Аммония хлорит и его водные растворы и смеси хлорита с солью аммония к перевозке не допускаются.

607 Смеси калия нитрата и натрия нитрита с солями аммония к перевозке не допускаются.

608 Аммония перманганат и его водные растворы и смеси перманганата с солью аммония к перевозке не допускаются.

609 Тетранитрометан, содержащий горючие примеси, к перевозке не допускается.

610 Если в этом веществе содержится более 45% водорода цианида, его перевозка запрещается.

611 Аммония нитрат, содержащий более 0,2% горючих веществ (включая любое органическое вещество, рассчитанное по углероду), допускается к перевозке только в том случае, если он является компонентом вещества или изделия класса 1.

612 (Зарезервирован)

613 Раствор кислоты хлорноватой, содержащий более 10% кислоты хлорноватой, и смеси кислоты хлорноватой с любой жидкостью, кроме воды, к перевозке не допускаются.

614 2,3,7,8-тетрахлордибензо-п-диоксин (ТХДД) в концентрациях, которые считаются сильноядовитами в соответствии с критериями, указанными в п. 2.2.61.1, к перевозке не допускается.

615 (Зарезервирован)

616 Вещества, содержащие более 40% сложных жидких азотных эфиров, должны выдерживать испытание на экссудацию, предусмотренное в разделе 2.3.1.

617 Помимо типа взрывчатого вещества, на грузовом месте и в накладной должно быть указано его торговое наименование.

618 В сосудах, содержащих 1,2-бутадиен, концентрация кислорода в газообразной фазе не должна превышать 50 мл/м^3

619–622 (Зарезервированы)

623 № ООН 1829 серы триоксид должен быть ингибирован. Серы триоксид с чистотой 99,95% или выше не ингибирован (без добавления ингибитора) к перевозке железнодорожным транспортом не допускаются.

625 На грузовом месте, содержащем эти изделия, должна наноситься хорошо видимая надпись: **"UN 1950 АЭРОЗОЛИ"**

626–627 (Зарезервированы)

632 Считается способным к самовозгоранию (пирофорным).

633 На грузовых местах и малых контейнерах, содержащих это вещество, должна наноситься следующая надпись: **"Не располагать вблизи источника воспламенения"**. Данная надпись должна быть сделана на языке страны отправления, а также – если этот язык не является русским или китайским – на русском или китайском языке, если в международных тарифах или соглашениях, заключенных между администрациями железнодорожного транспорта, не предусмотрено иное.

634 Грузовые места, содержащие вещества, перевозимые в охлажденном жидком азоте, должны, кроме того, иметь знак опасности по образцу № 2.2.

635 Грузовые места, содержащие данные изделия, могут иметь знак опасности по образцу № 9, за исключением случаев, когда изделие упаковано в тару, клеть или другое средство, которое не позволяет идентифицировать данное изделие.

636

а) С разрешения компетентного органа страны происхождения количество лития или литиевого сплава в каждом элементе может быть увеличено до 60 г, а в упаковке может содержаться до 2500 г лития или литиевого сплава; компетентный орган определяет условия перевозки, а также тип и продолжительность испытания. Если страна происхождения не является стороной-участницей СМГС, то указанное разрешение должно быть признано компетентным органом первой страны-участницы по пути следования. В этом случае к накладной должна прилагаться копия разрешения с указанием условий перевозки. Текст разрешения должен быть составлен на языке страны отправления, а также – если этот язык не является русским или китайским – на русском или китайском языке, если в международных тарифах или соглашениях, заключенных между администрациями железнодорожного транспорта, не предусмотрено иное.

б) Элементы, установленные в оборудовании, не должны разряжаться во время перевозки до уровня, при котором напряжение в разомкнутой цепи составляет менее 2В или 2/3 напряжения заряженного элемента, в зависимости от того, какая из этих величин является наименьшей.

в) На упаковках, содержащих отработанные элементы или батареи, упакованные в немаркированную тару, должна наноситься надпись: **"Отработанные литиевые элементы".**

г) Изделия, не отвечающие требованиям данного специального положения и/или специальных положений 188 и 230, к перевозке не допускаются.

637 Генетически измененные микроорганизмы являются микроорганизмами, которые не представляют опасности для человека и животных, но которые могут подвергнуть животных, растения, микробиологические вещества и экосистемы таким изменениям, которые не могут иметь место в естественных условиях. Генетически измененные микроорганизмы, на сознательное введение которых в окружающую среду получено разрешение*, не подпадают под действие требований для класса 9. Живые позвоночные или беспозвоночные животные не должны использоваться для перевозки веществ, отнесенных к этому номеру ООН, кроме случаев, когда эти вещества не могут перевозиться другим способом.

638 Вещества, подобные самореактивным веществам (см. п. 2.2.41.1.19).

639 См. п. 2.2.2.3, классификационный код 2F, № ООН 1965, примечание 2.

640 Физические и химические характеристики, упомянутые в колонке 2 таблицы А главы 3.2, на основании которых для одной и той же группы упаковки устанавливаются различные условия перевозки, должны быть также дополнительно упомянуты в накладной.

На основании физико-химичскихих свойств и технических характеристик, упомянутых в колонке 2 таблицы А главы 3.2, для одной и той же группы упаковки устанавливаются различные условия перевозки.

Чтобы определить эти условия перевозки, к сведениям, которые должны указываться в накладной, должна быть добавлена следующая запись:

"Специальное положение 640X", где "X" - прописная буква, следующая после номера специального положения 640, указанного в колонке 6 таблицы А главы 3.2.

Однако, если вышеупомянутые характеристики не требуют указания в колонке 20 различных кодов опасности, эта запись может не делаться в следующих случаях:

- при перевозке грузов, упакованных в соответствии с инструкцией по упаковке P001;
- при перевозке веществ и растворов под № ООН 2015, упакованных в соответствии с инструкцией по упаковке P501
- при перевозке в переносных цистернах;

при перевозке в цистерне, тип которой отвечает по крайней мере самым строгим требованиям для данной группы упаковки этого номера ООН".

642 За исключением случаев, разрешенных в соответствии с п.1.1.4.2, эта позиция Типовых правил ООН не должна использоваться для перевозки растворов аммиачного удобрения, содержащих свободный аммиак.

643 Требования, касающиеся класса 9, не распространяются на смесь асфальтовую.

644 Это вещество можно принять к перевозке только в случае, если:

- значение pH 10%-ного водного раствора находится в пределах от 5 до 7;
- содержание в растворе горючих веществ не превышает 0,2 % или соединений хлора не превышает 0,02 % (в пересчете на хлор)

645 Классификационный код, упомянутый в колонке 3b таблицы А главы 3.2, должен использоваться только с разрешения компетентного органа, которое получено до начала перевозки.

646 Уголь, активированный паром не подпадает под Прил. 2 к СМГС.

647 При перевозке уксуса и пищевой уксусной кислоты с массовой долей чистой кислоты не более 25% применяются только следующие требования:

а) тара, включая КСМ и крупногабаритную тару, а также цистерны должны изготавливаться из нержавеющей стали или пластмассы, устойчивых к коррозионному воздействию уксуса или пищевой уксусной кислоты;

б) тара, включая КСМ и крупногабаритную тару, а также цистерны должны подвергаться осмотру их владельцем не реже одного раза в год. Результаты осмотров должны записываться, и записи должны храниться в течение не менее одного года. Поврежденные тара, включая КСМ и крупногабаритную тару, а также цистерны наполнению не подлежат;

в) тара, включая КСМ и крупногабаритную тару, а также цистерны должны наполняться таким образом, чтобы не происходило расплескивания продукта или его налипания на их наружную поверхность;

г) затворы и уплотнения должны быть устойчивы к воздействию уксуса и пищевой уксусной кислоты. Тара, включая КСМ и крупногабаритную тару, а также цистерны должны герметично закрываться работником, ответственным за упаковку и/или наполнение, таким образом, чтобы при нормальных условиях перевозки не происходило утечки;

д) разрешается использовать комбинированную тару с внутренней тарой из стекла или пластмассы (см. инструкцию по упаковке P001 в п. 4.1.4.1), которая удовлетворяет общим требованиям по упаковке, содержащимся в п.п. 4.1.1.1, 4.1.1.2, 4.1.1.4, 4.1.1.5, 4.1.1.6, 4.1.1.7 и 4.1.1.8.

Остальные предписания Прил. 2 к СМГС не применяются

Глава 3.4

ИСКЛЮЧЕНИЯ, КАСАЮЩИЕСЯ ОПАСНЫХ ГРУЗОВ, УПАКОВАННЫХ В ОГРАНИЧЕННЫХ КОЛИЧЕСТВАХ

Примечание: Прием к перевозке грузов, упакованных в ограниченных количествах, назначением в страны СНГ, Латвии, Литвы и Эстонии или следующих транзитом по территории этих государств, учитывая особенности эксплуатации железных дорог с шириной колеи 1520 мм, производится только мелкими отправками и в контейнерах. В случае повагонных отправок на грузы, упакованные в ограниченных количествах, распространяются положения главы 5.3, 5.4 и части 7, а также соответствующие колонки таблицы А главы 3.2 Прил. 2 к СМГС.

3.4.1 Тара, используемая в соответствии с разделами 3.4.3–3.4.6, должна соответствовать общим положениям пп. 4.1.1.1, 4.1.1.2 и 4.1.1.4–4.1.1.8.

3.4.2 Если в колонке 7 таблицы А в главе 3.2 против вещества или изделия проставлен код"LQ0", то это вещество или изделие, упакованное в ограниченных количествах, не освобождается от действия положений Прил. 2 к СМГС.

3.4.3 Если в колонке 7 таблицы А, глава 3.2 для данного вещества или изделия проставлен код "LQ1" или "LQ2", то Прил. 2 к СМГС не применяется при выполнении следующих условий:

а) соблюдены положения пунктов а)–в) раздела 3.4.5; в соответствии с этими положениями изделия рассматриваются в качестве внутренней тары;

б) внутренняя тара отвечает условиям п. 6.2.1.2, когда проставлен код "LQ1", и условиям пп. 6.2.1.2, 6.2.4.1 и 6.2.4.2, когда проставлен код "LQ2".

3.4.4 Кроме случаев, когда в настоящей главе предусмотрено иное, если в колонке 7 таблицы А в главе 3.2 против вещества проставлены коды: "LQ3", "LQ20", "LQ21" или "LQ29", то положения других глав Прил. 2 к СМГС не применяются к перевозке данного вещества, при условии, что:

а) данное вещество перевозится в комбинированной таре, в которой разрешается использовать следующую наружную тару:

– стальные или алюминиевые барабаны со съемным днищем;

– стальные или алюминиевые канистры со съемным днищем;

– фанерные или картонные барабаны;

– пластмассовые барабаны или канистры со съемным днищем;

– ящики из естественной древесины, фанеры, древесноволокнистых материалов, картона, пластмассы, стали или алюминия;

б) не превышены максимальные количества на внутреннюю тару и на грузовое место, предписанные для соответствующего кода во второй и третьей колонках таблицы в разделе 3.4.6;

в) на каждое грузовое место нанесена четкая нестираемая маркировка со следующими данными:

1) номер ООН содержащегося в грузовом месте груза, который указан в колонке 1 таблицы А в главе 3.2 и которому предшествуют буквы "UN";

2) при перевозке в одном грузовом месте грузов с различными номерами ООН:

– номера ООН содержащихся в грузовом месте грузов, которым предшествуют буквы "UN", или

– буквы"LQ"[1]

Эта маркировка проставляется внутри расположенного в виде ромба квадрата с минимальными размерами 100 x 100 мм. В зависимости от размеров упаковки размеры маркировки могут быть уменьшены при условии, что она должна оставаться четко различимой.

3.4.5 Если в колонке 7 таблицы А в главе 3.2 для данного груза проставлен один из кодов "LQ4"– "LQ19" и "LQ22"–"LQ28", то Прил. 2 к СМГС не применяется при соблюдении следующих условий:

а) это вещество перевозится:

– в комбинированной таре, соответствующей требованиям раздела 3.4.4 а), или

– в нехрупкой или трудно пробиваемой металлической или пластмассовой внутренней таре, установленной на поддоны, обернутые в термоусадочный материал или растягивающуюся пленку;

б) не превышены максимальные количества на внутреннюю тару и на грузовое место, предписанные для соответствующего кода в таблице 3.4.6 (во второй и третьей колонках в случае комбинированной тары и в четвертой и пятой колонках в случае поддонов, обернутых в термоусадочный материал или растягивающуюся пленку);

в) на каждое грузовое место нанесена четкая нестираемая маркировка, указанная в разделе 3.4.4 в).

[1] Буквы "LQ" являются сокращением английского выражения "Limited Quantities", означающего: "Перевозка в ограниченных количествах"

3.4.6 Таблица

Код	Комбинированная тара		Внутренняя тара, помещенная в лотки, обернутые в термоусадочный материал или растягивающуюся пленку	
	Внутренняя тара Максимальное количество содержимого	Грузовое место Максимальная масса-брутто (кг) / максимальное количество содержимого (л)	Внутренняя тара Максимальное количество содержимого	Грузовое место Максимальная масса-брутто (кг) / максимальное количество содержимого (л)
LQ0	Освобождение от действия правил не применяется согласно разделу 3.4.2			
LQ1	120 мл	30 кг	120 мл	20 кг
LQ2	1 л	30 кг	1 л	20 кг
LQ3 [a]	500 мл	1 л	не разрешается	не разрешается
LQ4	3 л	12 л	1 л	12 л или 20 кг
LQ5	5 л	–	1 л	20 кг
LQ6[a]	5 л	20 л	1 л	20 л или 20 кг
LQ7 [a]	5 л	45 л	5 л	20 кг
LQ8	3 кг	12 кг	500 г	12 кг
LQ9	6 кг	24 кг	3 кг	20 кг
LQ10	500 мл	30 кг	500 мл	20 кг
LQ11 [b]	500 г	30 кг	500 г	20 кг
LQ12	1 кг	30 кг	1 кг	20 кг
LQ13	1 л	30 кг	1 л	20 кг
LQ14 [b]	25 мл	30 кг	25 мл	20 кг
LQ15 [b]	100 г	30 кг	100 г	20 кг
LQ16 [b]	125 мл	30 кг	125 мл	20 кг
LQ17	500 мл	2 л	100 мл	2 л
LQ18	1 кг	4 кг	500 г	4 кг
LQ19	3 л	12 л	1 л	12 л или 20 кг
LQ20	100 мл	400 мл	не разрешается	не разрешается
LQ21	500 г	2 кг	не разрешается	не разрешается
LQ22	1 л	4 л	500 мл	4 л или 20 кг
LQ23	3 кг	12 кг	1 кг	12 кг
LQ24	6 кг	24 кг	2 кг	20 кг
LQ25	1 кг	4 кг	1 кг	20 кг
LQ26	500 мл	2 л	500 л	2 л
LQ27	6 кг	24 кг	6 кг	20 кг
LQ28	3 л	12 л	3 л	12 л или 20 кг
LQ29	500 мл (на прибор), если он упакован в герметичную тару и соответствует только разделу 3.4.4 в)	2 л, если груз упакован в герметичную тару и соответствует только разделу 3.4.4 в)	не разрешается	не разрешается

а В случае однородных смесей класса 3, содержащих воду, указанные количества относятся только к веществам класса 3, содержащимся в этих смесях.

б В случае класса 5.2 вещества в этих количествах могут упаковываться совместно с другими изделиями или веществами при условии, что в случае утечки они не вступят с ними в опасную реакцию.

ЧАСТЬ 4

ПОЛОЖЕНИЯ, КАСАЮЩИЕСЯ УПАКОВКИ И ЦИСТЕРН

ГЛАВА 4.1

ИСПОЛЬЗОВАНИЕ ТАРЫ, ВКЛЮЧАЯ КОНТЕЙНЕРЫ СРЕДНЕЙ ГРУЗОПОДЪЕМНОСТИ ДЛЯ МАССОВЫХ ГРУЗОВ (КСМ) И КРУПНОГАБАРИТНУЮ ТАРУ

ВСТУПИТЕЛЬНЫЕ ПРИМЕЧАНИЯ

Примечание 1: Группы упаковки

Опасные вещества классов 3,4.1(кроме самореактивных веществ), 4.2, 4.3, 5.1, 6.1, 8, 9 отнесены к трем группам упаковки в зависимости от степени опасности, которую они представляют:

группа упаковки I:	вещества с высокой степенью опасности;
группа упаковки II:	вещества со средней степенью опасности;
группа упаковки III:	вещества с низкой степенью опасности.

Группа упаковки, к которой отнесено вещество, указана в графе 4 таблицы А главы 3.2.

Примечание 2: Опасные вещества классов 1, 4.1 самореактивные вещества, 5.2 органические пероксиды

Если в Прил. 2 к СМГС не содержится специального положения, предусматривающего иное, то тара, включая КСМ и крупногабаритную тару, используемая для упаковки грузов класса 1, самореактивных веществ класса 4.1 и органических пероксидов класса 5.2, должна отвечать требованиям, предъявляемым к таре, предназначенной для веществ со средней степенью опасности (группа упаковки II).

4.1.1.1 ОБЩИЕ ПОЛОЖЕНИЯ ПО УПАКОВКЕ ОПАСНЫХ ГРУЗОВ, КРОМЕ ГРУЗОВ КЛАССОВ 2, 6.2 ИЛИ 7, В ТАРУ, ВКЛЮЧАЯ КСМ И КРУПНОГАБАРИТНУЮ ТАРУ

Примечание: Некоторые из этих общих положений могут применяться к упаковке грузов классов 2, 6.2 и 7 см. разделы 4.1.6 (класс 2), 4.1.8 (класс 6.2), 4.1.9 (класс 7) и
инструкции по упаковке, содержащиеся в разделе 4.1.4.

4.1.1.1 Опасные грузы должны упаковываться в прочную тару, которая должна выдерживать нагрузки, возникающие при нормальных условиях перевозки. Тара должна быть сконструирована и закрыта таким образом, чтобы упаковка, подготовленная к транспортировке, не допускала утечки содержимого при нормальных условиях перевозки. При перевозке на наружной поверхности упаковок, КСМ и крупногабаритной тары не должно находиться следов опасного вещества. Эти положения применяются к новой, многократно используемой, восстановленной или реконструированной таре, КСМ и крупногабаритной таре.

4.1.1.2 Части тары, включая КСМ и крупногабаритную тару, находящиеся в непосредственном соприкосновении с опасными грузами не должны подвергаться воздействию этих опасных грузов или утрачивать свою прочность в результате

такого воздействия; а также не должны вызывать опасных эффектов, например катализировать реакцию или реагировать с опасными грузами. При необходимости они должны быть обеспечены соответствующим внутренним покрытием или их внутренняя поверхность должна быть подвергнута соответствующей обработке.

4.1.1.3 Если другими положениями Прил. 2 к СМГС не предусмотрено иное, то каждая единица тары, включая КСМ и крупногабаритную тару, за исключением внутренней тары, должна соответствовать типу конструкции, успешно прошедшему испытания согласно требованиям, изложенным, соответственно, в разделах 6.1.5, 6.5.4 или 6.6.5. Тара, не требующая проведения испытаний, указана в п. 6.1.1.3.

4.1.1.4 При наполнении тары жидкостями необходимо оставлять достаточное свободное пространство (недолив) для предотвращения утечки или деформации тары в результате теплового расширения жидкости, вызванного изменением температуры во время перевозки. Если не предусмотрено каких-либо специальных требований, при температуре 55°C жидкость не должна полностью заполнять тару. Однако при наполнении КСМ надлежит оставлять незаполненное пространство, достаточное для того, чтобы при максимальной температуре груза 50°C он был заполнен не более чем на 98% вместимости. Если положениями для различных классов не предусмотрено иное, то максимальная степень наполнения при температуре наполнения 15°C не должна превышать следующих величин:

а)

Температура кипения (температура начала кипения) вещества, °C	< 60	≥ 60 < 100	≥ 100 < 200	≥ 200 < 300	≥ 300
Степень наполнения, % от вместимости тары	90	92	94	96	98

или

б) степень наполнения = $\frac{98}{1+\alpha(50-t_F)}$ в % вместимости тары,

где α – коэффициент объемного расширения жидкости в пределах между 15°C и 50°C;

t_F – средняя температура жидкости во время наполнения, ºC.

$$\alpha = \frac{d_{15} - d_{50}}{35 \times d_{50}},$$

где d_{15} и d_{50} –плотность жидкости при температурах, соответственно, 15°C и 50°C.

4.1.1.5 Внутренняя тара должна укладываться в наружную тару таким образом, чтобы при нормальных условиях перевозки не происходило ее разрыва, прокола или утечки содержимого в наружную тару. Хрупкая или легко пробиваемая внутренняя тара, например изготовленная из стекла, фарфора, керамики, некоторых полимерных материалов и т. д., должна укладываться в наружную тару с использованием прокладочного материала. Любая утечка содержимого не должна ухудшать свойства прокладочного материала или наружной тары.

4.1.1.6 Опасные грузы не должны помещаться в одну и ту же наружную тару или крупногабаритную тару вместе с опасными или иными грузами, если они могут вступать друг с другом в опасную реакцию (см. раздел 1.2.1).

Примечание: В отношении специальных положений по совместной упаковке см. раздел 4.1.10.

4.1.1.7 Затворы тары, содержащей увлажненные или разбавленные вещества, должны быть такими, чтобы во время перевозки содержание жидкости (воды, растворителя или флегматизатора) не уменьшалось ниже предписанных пределов.

Если на КСМ имеется два или более последовательно расположенных затвора, то ближайший к перевозимому веществу затвор должен закрываться в первую очередь.

4.1.1.8 Жидкости могут заливаться только во внутреннюю тару, способную выдержать внутреннее давление, которое может возникнуть при нормальных условиях перевозки. Если внутри тары может повыситься давление, тара должна быть оборудована выпускным устройством при условии, что выпускаемый газ не создаст опасности в силу своей токсичности, воспламеняемости, высвобожденного количества и т. п. Выпускное устройство должно устанавливаться в том случае, если может возникнуть избыточное давление в результате обычного разложения продукта. Конструкция выпускного устройства должна исключать возможность утечки жидкости и проникновения посторонних веществ при нормальных условиях перевозки.

4.1.1.9 Новая, реконструированная или многократно используемая тара, включая КСМ и крупногабаритную тару, восстановленная тара или отремонтированные КСМ должны быть способны выдерживать испытания, предписанные, соответственно, в разделах 6.1.5, 6.5.4 и 6.6.5. Перед наполнением и предъявлением к перевозке каждая единица тары, включая КСМ и крупногабаритную тару, должна быть проверена на предмет отсутствия коррозии, загрязнения или каких-либо иных повреждений, а каждый КСМ – на предмет надлежащего функционирования эксплуатационного оборудования. Каждая единица тары (включая КСМ) с признаками уменьшения прочности по сравнению с утвержденным типом конструкции не должна далее использоваться или должна быть восстановлена таким образом, чтобы она могла выдержать испытания, предусмотренные для данного типа конструкции.

4.1.1.10 Жидкости должны заливаться в тару, включая КСМ, способную выдержать внутреннее давление, которое может возникнуть при нормальных условиях перевозки. Тара и КСМ, в маркировке которых указано испытательное давление, предписанное, соответственно, в п.п. 6.1.3.1 и 6.5.2.2.1, должны заполняться только такими жидкостями, у которых абсолютное давление паров плюс парциальное давление воздуха и/или другого инертного газа при 55°С, рассчитанное для максимальной степени наполнения в соответствии с п.4.1.1.4 и температуры наполнения 15°С, за вычетом 100кПа не превысит 66,7% от указанного на маркировке испытательного давления.
Металлические КСМ не должны использоваться для перевозки жидкостей, имеющих давление паров более 130 кПа (1,3 Бар) при 55°С.

Примечание 1. Для получения данных об абсолютном давлении паров чистых жидкостей следует использовать научно-техническую литературу.

Примечание 2. Для Эфира диэтилового требуемое минимальное испытательное давление в соответствии с п. 6.1.5.5.5 составляет 250 кПа.

4.1.1.11 К порожней неочищенной таре, включая КСМ и крупногабаритную тару, содержавшим опасное вещество, применяются те же требования, что и к таре в наполненном состоянии.

4.1.1.12 Каждая единица тары, включая КСМ, предназначенная для наполнения жидкостями, должна успешно пройти испытание на герметичность при нормативных уровнях испытаний, указанных в п. 6.1.5.4.3 или – для различных типов КСМ – в п. 6.5.4.7:

а) до первой перевозки;

б) после реконструкции или восстановления любой тары, перед ее очередной перевозкой;

в) после ремонта КСМ, перед его очередной перевозкой.

Для этого испытания не требуется, чтобы тара или КСМ были оснащены собственными затворами. Внутренние сосуды составной тары или внутренние

емкости КСМ могут испытываться без наружной тары при условии, что это не повлияет на результаты испытания. Это испытание не требуется для:

– внутренней тары в составе комбинированной тары или крупногабаритной тары;

– внутренних сосудов составной тары (из стекла, фарфора или керамики) с маркировкой "Прил. 2 к СМГС" в соответствии с п. 6.1.3.1 а);

– легкой металлической тары с маркировкой "Прил. 2 к СМГС" в соответствии с п. 6.1.3.1 а).

4.1.1.13 Тара, включая КСМ, используемая для твердых веществ, способных переходить в жидкое состояние при температурах, которые могут возникнуть во время перевозки, должна быть также способна удерживать вещество в жидком состоянии.

4.1.1.14 Тара, включая КСМ, используемая для порошкообразных или гранулированных веществ, должна быть плотной или снабжена вкладышем.

4.1.1.15 Если компетентный орган не принял иного решения, то для пластмассовых барабанов и канистр, жестких пластмассовых КСМ и составных КСМ с пластмассовой внутренней емкостью разрешенный период эксплуатации для перевозки опасных веществ составляет пять лет с даты изготовления, за исключением случаев, когда предписан более короткий период эксплуатации исходя из опасных свойств перевозимого вещества.

4.1.1.16 Тара, имеющая маркировку, соответствующую требованиям раздела 6.1.3, но утвержденная в государстве, не являющемся участником СМГС, может также использоваться для перевозки в соответствии с Прил. 2 к СМГС.

4.1.1.17 Использование аварийной тары

4.1.1.17.1 Поврежденные, имеющие дефекты или протекшие упаковки, либо вытекшие или просыпавшиеся опасные грузы могут перевозиться в аварийной таре (см. п. 6.1.5.1.11). При этом допускается использование тары более крупных размеров соответствующего типа и надлежащего уровня прочности с соблюдением условий п. 4.1.1.17.2.

Для предотвращения чрезмерных перемещений поврежденных или протекших упаковок внутри аварийной тары должны приниматься все необходимые меры. Если аварийная тара содержит жидкости, в нее должно быть помещено достаточное количество инертного абсорбирующего материала, способного поглотить высвобо-дившуюся жидкость.

4.1.2 ДОПОЛНИТЕЛЬНЫЕ ПОЛОЖЕНИЯ, КАСАЮЩИЕСЯ ИСПОЛЬЗОВАНИЯ КСМ

4.1.2.1 Если КСМ используются для перевозки жидкостей с температурой вспышки в закрытом тигле 61°С или ниже, либо для перевозки порошков, пыль которых является взрывоопасной, должны быть приняты меры для предотвращения возникновения электростатического разряда.

4.1.2.2 Требования, касающиеся периодических испытаний и проверок КСМ, изложены в главе 6.5. КСМ не должен наполняться и предъявляться к перевозке после истечения установленного срока с момента последнего периодического испытания в соответствии с п. 6.5.4.14.3 или после истечения установленного срока с момента последней периодической проверки в соответствии с п. 6.5.1.6.4. Однако КСМ, наполненные до истечения указанных сроков, могут перевозиться в течение периода, не превышающего трех месяцев после даты истечения срока действия последнего периодического испытания или последней периодической проверки. Кроме того, после истечения срока действия последнего периодического испытания или последней периодической проверки КСМ могут перевозиться в следующих случаях:

a) после опорожнения, но до очистки – для прохождения предусмотреного испытания и проверки перед очередным наполнением;

б) если компетентный орган не принял иного решения, – в течение периода, не превышающего шести месяцев после истечения срока действия последнего периодического испытания или последней периодической проверки, для возвращения опасных грузов или остатков с целью уничтожения или переработки.

***Примечание*:** В отношении записи в накладной см. п. 5.4.1.1.11.

КСМ типа 31HZ2 должны заполняться по меньшей мере на 80% вместимости наружной оболочки и перевозиться в крытых вагонах или закрытых контейнерах.

4.1.3 ОБЩИЕ ПОЛОЖЕНИЯ, КАСАЮЩИЕСЯ ИНСТРУКЦИЙ ПО УПАКОВКЕ

4.1.3.1 Инструкции по упаковке, применимые к опасным грузам классов 1–9, приведены в разделе 4.1.4. Они сгруппированы по трем подразделам в зависимости от типа тары, на которую они распространяются:

подраздел 4.1.4.1 предназначен для тары, кроме КСМ и крупногабаритной тары - эти инструкции по упаковке обозначены буквенно-цифровым кодом, начинающимся с буквы "P" или "R", если речь идет о таре, предусмотренной только Прил. 2 к СМГС;

подраздел 4.1.4.2 предназначен для КСМ - эти инструкции по упаковке обозначены буквенно-цифровым кодом, начинающимся с букв "IBC";

подраздел 4.1.4.3 предназначен для крупногабаритной тары - эти инструкции по упаковке обозначены буквенно-цифровым кодом, начинающимся с букв "LP".

Как правило, в инструкции по упаковке указывается, что применяются общие положения разделов 4.1.1, 4.1.2 или 4.1.3 в зависимости от конкретного случая. В этих инструкциях может быть также указано, что должны соблюдаться специальные положения разделов 4.1.5, 4.1.6, 4.1.7, 4.1.8 или 4.1.9, когда это необходимо. Для отдельных веществ или изделий в инструкции по упаковке могут излагаться специальные положения по упаковке. Они также обозначаются буквенно-цифровым кодом, состоящим из следующих букв:

"PP" для тары, кроме КСМ и крупногабаритной тары;

"RR", если речь идет о специальных положениях, предусмотренных только в Прил. 2 к СМГС;

"B" для КСМ;

"L" для крупногабаритной тары.

Если не указано иное, каждая единица тары должна отвечать соответствующим требованиям части 6. Как правило, в инструкциях по упаковке не даются указания относительно совместимости, и поэтому перед выбором тары пользователю необходимо проверить совместимость вещества с выбранным упаковочным материалом (например, для большинства фторидов стеклянные сосуды непригодны). Если в инструкциях по упаковке разрешается использование стеклянных сосудов, допускается также использовать тару из фарфора или керамики.

4.1.3.2 В колонке 8 таблицы А главы 3.2 для каждого изделия или вещества указано, какие инструкции по упаковке необходимо использовать. В колонках 9а и 9б указаны специальные положения по упаковке и положения по совместной упаковке (см. раздел 4.1.10), применяемые к отдельным веществам или изделиям.

4.1.3.3 При необходимости в каждой инструкции по упаковке указана приемлемая для использования одиночная или комбинированная тара. Для комбинированной тары указаны приемлемая наружная и внутренняя тара и в соответствующих случаях максимальное количество вещества, которое разрешается перевозить в каждой

единице внутренней или наружной тары. Понятие о максимальной массе нетто и максимальной вместимости определены в разделе 1.2.1.

4.1.3.4 Не допускается использование нижеуказанных видов тары, если вещества при перевозке могут переходить в жидкое состояние:

Тара

Барабаны: 1D и 1G

Ящики: 4A, 4B, 4C1, 4C2, 4D, 4F, 4G, 4H1 и 4H2

Мешки: 5L1, 5L2, 5L3, 5H1, 5H2, 5H3, 5H4, 5M1 и 5M2

Составная тара: 6HC, 6HD2, 6HG1, 6HG2, 6HD1, 6PC, 6PD1, 6PD2, 6PG1, 6PG2 и 6PH1

КСМ

Для веществ группы упаковки I:

все типы КСМ

Для веществ групп упаковки II и III:

Деревянные: 11C, 11D и 11F

Из картона: 11G

Мягкие: 13H1, 13H2, 13H3, 13H4, 13H5, 13L1, 13L2, 13L3, 13L4, 13M1 и 13M2

Составные: 11HZ2, 21HZ2 и 31HZ2

В соответствии с требованиями этого пункта вещества и смеси веществ, имеющие температуру плавления 45°C или ниже, считаются твердыми веществами, способными во время перевозки переходить в жидкое состояние.

4.1.3.5 Если в соответствии с содержащимися в настоящей главе инструкциями по упаковке разрешается использование конкретного типа наружной тары в составе комбинированной тары (например, 4G), то с соблюдением таких же условий и ограничений, применимых в отношении данного типа наружной тары согласно соответствующим инструкциям по упаковке, может также использоваться тара, имеющая аналогичный код тары, за которым следуют буквы "V", "U" или "W" и который наносится в соответствии с требованиями части 6 (например, 4GV, 4GU или 4GW). Например, может использоваться комбинированная тара, на которую нанесен код тары "4GV", если разрешено использование комбинированной тары, обозначенной кодом "4G", при условии соблюдения требований в отношении типов внутренней тары и количественных ограничений, содержащихся в соответствующей инструкции по упаковке.

4.1.3.6 Газовые баллоны и сосуды для газов, утвержденные компетентным органом, разрешается использовать для перевозки жидкости, к которым применяется инструкция по упаковке P001, если иное не предусмотрено инструкцией по упаковке или специальным положением, указанным в колонке 9a таблицы A главы 3.2. Вместимость газовых баллонов не должна превышать 450 л. Вместимость сосудов для газов не должна превышать 1000 л.

4.1.3.7 Тара или КСМ, использование которых прямо не разрешено в соответствующей инструкции по упаковке, не должны использоваться для перевозки того или иного вещества или изделия, кроме тех случаев, когда такое их использование прямо разрешено на основании временного отступления, согласованного участниками СМГС в соответствии с разделом 1.5.1.

4.1.4 ПЕРЕЧЕНЬ ИНСТРУКЦИЙ ПО УПАКОВКЕ

4.1.4.1 Инструкции по упаковке, касающиеся использования тары (кроме КСМ и крупногабаритной тары)

P001	**ИНСТРУКЦИЯ ПО УПАКОВКЕ ЖИДКОСТЕЙ**		**P001**
При условии соблюдения общих положений, изложенных в разделах **4.1.1** и **4.1.3**, разрешается использовать следующую тару:			
Комбинированная тара:		**Максимальная вместимость/масса нетто (см. п. 4.1.3.3)**	
Внутренняя тара с максимальной вместимостью	**Наружная тара**	**Группа упаковки I**	**Группа упаковки II, III**
Стеклянная 10 л	**Барабаны**		
Пластмассовая 30 л	стальные (1A2)	250 кг	400 кг
Металлическая 40 *л*	алюминиевые (1B2)	250 кг	400 кг
	прочие металлические, кроме стальных и алюминиевых (1N2)	250 кг	400 кг
	пластмассовые (1H2)	250 кг	400 кг
	фанерные (1D)	150 кг	400 кг
	картонные (1G)	75 кг	400 кг
	Ящики		
	стальные (4A)	250 кг	400 кг
	алюминиевые (4B)	250 кг	400 кг
	из естественной древесины (4C1, 4C2)	150 кг	400 кг
	фанерные (4D)	150 кг	400 кг
	из древесно-волокнистого материала (4F)	75 кг	400 кг
	из картона (4G)	75 кг	400 кг
	из пенопласта (4H1)	60 кг	60 кг
	из твердой пластмассы (4H2)	150 кг	400 кг
	Канистры		
	стальные (3A2)	120 кг	120 кг
	алюминиевые (3B2)	120 кг	120 кг
	пластмассовые (3H2)	120 кг	120 кг
Одиночная тара:			
Барабаны			
стальные, с несъемным днищем (1A1)		250 *л*	450 *л*
стальные, со съемным днищем (1A2)		250 *л* *	450 *л*
алюминиевые, с несъемным днищем (1B1)		250 *л*	450 *л*
алюминиевые, со съемным днищем (1B2)		250 *л* *	450 *л*
прочие металлические, кроме стальных и алюминиевых, с несъемным днищем (1N1)		250 *л*	450 *л*
прочие металлические, кроме стальных и алюминиевых, со съемным днищем (1N2)		250 *л* *	450 *л*
пластмассовые, с несъемным днищем (1H1)		250 *л*	450 *л*
пластмассовые, со съемным днищем (1H2)		250 *л* *	450 *л*
Канистры			
стальные, с несъемным днищем (3A1)		60 *л*	60 *л*
стальные, со съемным днищем (3A2)		60 *л* *	60 *л*
алюминиевые, с несъемным днищем (3B1)		60 *л*	60 *л*

алюминиевые, со съемным днищем (3В2)	60 *л* *	60 *л*
пластмассовые, с несъемным днищем (3Н1)	60 *л*	60 *л*
пластмассовые, со съемным днищем (3Н2)	60 *л* *	60 *л*

* Допускается перевозка только веществ, имеющих вязкость более 2680 мм^2/с.

P001	ИНСТРУКЦИЯ ПО УПАКОВКЕ ЖИДКОСТЕЙ	P001

Составная тара:	Максимальная вместимость/масса нетто (см. пункт 4.1.3.3)	
	Группа упаковки I	Группа упаковки II, III
пластмассовый сосуд в наружном стальном или алюминиевом барабане (6HA1, 6HB1)	250 *л*	250 *л*
пластмассовый сосуд в наружном картонном, пластмассовом или фанерном барабане (6HG1, 6HH1, 6HD1)	120 *л*	250 *л*
пластмассовый сосуд в наружной стальной или алюминиевой обрешетке или ящике, либо пластмассовый сосуд в наружном ящике из древесины, фанеры, картона или твердой пластмассы (6HA2, 6HB2, 6HC, 6HD2, 6HG2 или 6HH2)	60 *л*	60 *л*
стеклянный сосуд в наружном барабане из стали, алюминия, картона, фанеры, твердой пластмассы или пенопласта (6PA1, 6PB1, 6PG1, 6PD1, 6PH1 или 6PH2), либо в наружном ящике или обрешетке из стали или алюминия, либо в наружном ящике из древесины или картона, либо в наружной плетеной корзине (6PA2, 6PB2, 6PC, 6PG2 или 6PD2)	60 *л*	60 *л*

Дополнительные требования:

Для веществ класса 3, группа упаковки III, выделяющих в малых количествах углерода диоксид или азот, у тары должны быть предусмотрены вентиляционные устройства.

Специальные положения по упаковке:

PP1 Для № ООН 1133, 1210, 1263 и 1866: вещества групп упаковки II и III могут перевозиться в количествах, не превышающих 5 литров на единицу тары, в металлической или пластмассовой таре, не отвечающей требованиям испытаний, предусмотренным в главе 6.1, при условии, что упаковки перевозятся:

а) в пакетах, ящиках-поддонах; например, отдельные упаковки укладываются или штабелируются на поддоне и закрепляются при помощи ленты, термоусадочной или растягивающейся пленки либо иным подходящим способом;

б) в качестве внутренней тары комбинированной тары максимальной массой нетто 40 кг.

PP2 Для № ООН 3065 и 1170: могут использоваться деревянные бочки (2C1 и 2C2) максимальной вместимостью 250 л.

PP4 Для № ООН 1774: тара должна удовлетворять требованиям испытаний для группы упаковки II.

PP5 Для № ООН 1204: тара должна быть сконструирована таким образом, чтобы в результате увеличения внутреннего давления не могло произойти взрыва. Для этих веществ не должны использоваться газовые баллоны и сосуды для газов.

PP6 Для № ООН 1851 и 3248: максимальная вместимость упаковки не должна превышать 5 л.

PP10 Для № ООН 1791, группа упаковки II: у тары должны быть предусмотрены вентиляционные устройства.

PP31 Для № ООН 1131: тара должна быть герметично закрыта.

PP33 Для № ООН 1308, группы упаковки I и II: разрешается использовать только комбинированную тару максимальной массой брутто 75 кг.

PP81 Для № ООН 1790 с содержанием кислоты фтористоводородной более 60% но не более 85% и № ООН 2031 с содержанием чистой кислоты более 55%: допустимый период эксплуатации пластмассовых барабанов и канистр, используемых в качестве одиночной тары, – два года с даты изготовления.

Специальные положения по упаковке, предусмотренные Прил. 2 к СМГС

RR2 Для № ООН 1261: не разрешается использовать тару со съемным днищем.

P002	ИНСТРУКЦИЯ ПО УПАКОВКЕ ТВЕРДЫХ ВЕЩЕСТВ		P002
При условии соблюдения общих положений, изложенных в разделах **4.1.1** и **4.1.3**, разрешается использовать следующую тару:			
Комбинированная тара:		**Максимальная вместимость/масса нетто (см. п. 4.1.3.3)**	
Внутренняя тара с максимальной вместимостью	**Наружная тара**	**Группа упаковки I**	**Группа упаковки II, III**
Стеклянная 10 кг	**Барабаны**		
Пластмассовая 50 кг [а)]	стальные (1A2)	400 кг	400 кг
Металлическая 50 кг	алюминиевые (1B2)	400 кг	400 кг
Бумажная [а), б), в)] 50 кг	прочие металлические, кроме стальных и алюминиевых (1N2)	400 кг	400 кг
Картонная [а), б), в)] 50 кг	пластмассовые (1H2)	400 кг	400 кг
	фанерные (1D)	400 кг	400 кг
	картонные (1G)	400 кг	400 кг
	Ящики		
	стальные (4A)	400 кг	400 кг
	алюминиевые (4B)	400 кг	400 кг
	из естественной древесины (4C1)	250 кг	400 кг
	из естественной древесины с плотно пригнанными стенками (4C2)	250 кг	400 кг
	фанерные (4D)	250 кг	400 кг
	из древесно-волокнистого материала (4F)	125 кг	400 кг
	из картона (4G)	125 кг	400 кг
	из пенопласта (4H1)	60 кг	60 кг
	из твердой пластмассы (4H2)	250 кг	400 кг
	Канистры		
	стальные (3A2)	120 кг	120 кг
	алюминиевые (3B2)	120 кг	120 кг
	пластмассовые (3H2)	120 кг	120 кг
Одиночная тара:			
Барабаны			
стальные (1A1 или 1A2) [г)]		400 кг	400 кг
алюминиевые (1B1 или 1B2) [г)]		400 кг	400 кг
прочие металлические, кроме стальных или алюминиевых (1N1 и 1N2) [г)]		400 кг	400 кг
пластмассовые (1H1 или 1H2) [г)]		400 кг	400 кг
картонные (1G) [д)]		400 кг	400 кг
фанерные (1D) [д)]		400 кг	400 кг
Канистры			
стальные (3A1 или 3A2) [г)]		120 кг	120 кг
алюминиевые (3B1 или 3B2) [г)]		120 кг	120 кг
пластмассовые (3H1 или 3H2) [г)]		120 кг	120 кг
Ящики			
стальные (4A) [д)]		Не разрешается	400 кг
алюминиевые (4B) [д)]		Не разрешается	400 кг

из естественной древесины (4C1) [д)]	Не разрешается	400 кг
фанерные (4D) [д)]	Не разрешается	400 кг
из древесно-волокнистого материала (4F) [д)]	Не разрешается	400 кг
из естественной древесины с плотно пригнанными стенками (4C2) [д)]	Не разрешается	400 кг
из картона (4G) [д)]	Не разрешается	400 кг
из твердой пластмассы (4H2) [д)]	Не разрешается	400 кг
Мешки		
мешки (5H3, 5H4, 5L3, 5M2) [д)]	Не разрешается	50 кг

P002	**ИНСТРУКЦИЯ ПО УПАКОВКЕ ТВЕРДЫХ ВЕЩЕСТВ**	**P002**
	Максимальная вместимость/масса нетто (см. пункт 4.1.3.3)	
	Группа упаковки I	**Группа упаковки II, III**
Одиночная тара (продолж.):		
Составная тара		
пластмассовый сосуд в наружном стальном, алюминиевом, фанерном, картонном или пластмассовом барабане (6HA1, 6HB1, 6HG1 [д)], 6HD1 [д)] или 6HH1)	400 кг	400 кг
пластмассовый сосуд в наружной стальной или алюминиевой обрешетке или ящике, либо в ящике из древесины, фанеры, картона или твердой пластмассы (6HA2, 6HB2, 6HC, 6HD2 [д)], 6HG2 [д)] или 6HH2)	75 кг	75 кг
стеклянный сосуд в наружном стальном, алюминиевом, фанерном или картонном барабане (6PA1, 6PB1, 6PD1 [д)] или 6PG1 [д)]), либо в наруж-ном стальном или алюминиевом ящике или обрешетке, либо в наружном ящике из древесины или картона, либо в наружной плете-ной корзине (6PA2, 6PB2, 6PC, 6PD2 [д)] или 6PG2 [д)]), либо в наружной таре из твердой пластмассы или пенопласта (6PH2 или 6PH1 [д)])	75 кг	75 кг

[а)] Такая внутренняя тара должна быть непроницаемой для сыпучих веществ.

[б)] Такая внутренняя тара не должна использоваться, когда перевозимые вещества могут перейти в жидкое состояние при перевозке (см. п. 4.1.3.4).

[в)] Такая внутренняя тара не должна использоваться для веществ группы упаковки I.

[г)] Такая тара не должна использоваться для веществ группы упаковки I, которые при перевозке могут переходить в жидкое состояние (см. п. 4.1.3.4).

[д)] Такая тара не должна использоваться для веществ, которые при перевозке могут переходить в жидкое состояние (см. п. 4.1.3.4).

Специальные положения по упаковке:

PP6 Для № ООН 3249: максимальная масса нетто на упаковку составляет 5 кг.

PP7 Для № ООН 2000: целлулоид может также перевозиться в неупакованном виде на поддонах, завернутых в полимерную пленку и закрепленных подходящими средствами, такими как стальные обручи, повагонной отправкой в крытых вагонах или полной загрузкой в закрытых контейнерах. Масса каждого поддона не должна превышать 1000 кг.

PP8 Для № ООН 2002: тара должна быть сконструирована таким образом, чтобы в результате увеличения внутреннего давления не могло произойти взрыва. Для этих веществ не должны использоваться газовые баллоны и сосуды для газов.

PP9	Для №№ ООН 3175, 3243 и 3244: тара должна соответствовать типу конструкции, прошедшему испытание на герметичность в соответствии с требованиями испытаний для группы упаковки II.
PP11	Для № ООН 1309, группа упаковки III, и № ООН 1362: разрешается использование мешков 5H1, 5L1 и 5M1, если они помещены в полимерные мешки или завернуты в термоусадочный материал или растягивающуюся пленку на поддоне.
PP12	Для №№ ООН 1361, 2213 и 3077: разрешается использование мешков 5H1, 5L1 и 5M1 в случае перевозки в крытых вагонах или закрытых контейнерах.
PP13	Для изделий, отнесенных к № ООН 2870: разрешается использование только комбинированной тары, отвечающей требованиям испытаний для группы упаковки I.
PP14	Для №№ ООН 2211, 2698 и 3314: не требуется, чтобы тара отвечала требованиям испытаний, предусмотренным в главе 6.1.
PP15	Для №№ ООН 1324 и 2623: тара должна отвечать требованиям испытаний для группы упаковки III.
PP20	Для № ООН 2217: могут использоваться любые непроницаемые для сыпучих веществ и прочные на разрыв сосуды.
PP30	Для № ООН 2471: не разрешается использование бумажной или картонной внутренней тары.
PP34	Для № ООН 2969 (цельные бобы): разрешается использование мешков 5H1, 5L1 и 5M1.
PP37	Для №№ ООН 2590 и 2212: разрешается использование мешков 5M1. Упаковки должны перевозиться в крытых вагонах или закрытых контейнерах.
PP38	Для № ООН 1309, группа упаковки II: использование мешков разрешается только в крытых вагонах или закрытых контейнерах.

P003	**ИНСТРУКЦИЯ ПО УПАКОВКЕ**	**P003**
Опасные грузы должны быть помещены в подходящую наружную тару. Тара должна отвечать положениям п.п. **4.1.1.1, 4.1.1.2, 4.1.1.4, 4.1.1.8** и **раздела 4.1.3** и быть сконструирована таким образом, чтобы она удовлетворяла требованиям в отношении конструкции, предусмотренным в разделе 6.1.4. Должна использоваться наружная тара, изготовленная из подходящего материала надлежащей прочности и конструкции в зависимости от вместимости тары и ее предназначения. Если данная инструкция по упаковке применяется для перевозки изделий или внутренней тары комбинированной тары, тара должна быть сконструирована и изготовлена таким образом, чтобы исключалась возможность выпадения изделий при нормальных условиях перевозки.		
Специальные положения по упаковке:		
PP16	Для № ООН 2800: батареи должны быть защищены от короткого замыкания и надежно упакованы в прочную наружную тару. **ПРИМЕЧАНИЕ 1:** Батареи непроливающегося типа, являющиеся составным элементом механического или электронного оборудования и необходимые для его функционирования, должны быть прочно закреплены в держателе, имеющемся на оборудовании, и защищены таким образом, чтобы не происходило повреждения и короткого замыкания. **ПРИМЕЧАНИЕ 2:** В отношении отработанных батарей (№ ООН 2800) см. P801a).	
PP19	Для №№ ООН 1364 и 1365: разрешается перевозка в тюках.	
PP20	Для №№ ООН 1363, 1386, 1408 и 2793: могут использоваться любые непроницаемые для сыпучих веществ и прочные на разрыв сосуды.	
PP32	Для №№ ООН 2857 и 3358: разрешается перевозка без упаковки, в обрешетках или в пакетах.	

P099	**ИНСТРУКЦИЯ ПО УПАКОВКЕ**	**P099**
Разрешается использование только тары, утвержденной компетентным органом		

P101	ИНСТРУКЦИЯ ПО УПАКОВКЕ	P101
Разрешается использование только тары, утвержденной компетентным органом страны происхождения. Если страна происхождения не является участницей СМГС, тара должна быть утверждена компетентным органом первой страны – участницы СМГС по пути следования груза. **Примечание:** В отношении записи в накладной см. п. 5.4.1.2.1 д).		

P111	ИНСТРУКЦИЯ ПО УПАКОВКЕ	P111

При условии соблюдения общих положений, изложенных в разделах **4.1.1** и **4.1.3**, и специальных положений, изложенных в разделе **4.1.5**, разрешается использовать следующую тару:

Внутренняя тара и ее материал	Промежуточная тара и ее материал	Наружная тара и ее материал
Мешки - бумажные, влагонепроницаемые - полимерные - из текстиля, прорезиненные **Листы** - полимерные - из текстиля, прорезиненные	Не требуется	**Ящики** - стальные (4A) - алюминиевые (4B) - из естественной древесины, обычные (4C1) - из естественной древесины, с плотно пригнанными стенками (4C2) - фанерные (4D) - из древесно-волокнистых материалов (4F) - картонные (4G) - из пенопласта (4H1) - из твердой пластмассы (4H2) **Барабаны** - стальные со съемным днищем (1A2) - алюминиевые со съемным днищем (1B2) - фанерные (1D) - картонные (1G) - пластмассовые со съемным днищем (1H2)

Специальное положение по упаковке:

PP43 Для № ООН 0159: внутренняя тара не требуется, когда в качестве наружной тары используются металлические (1A2 или 1B2) или пластмассовые (1H2) барабаны.

P112a)	ИНСТРУКЦИЯ ПО УПАКОВКЕ веществ классификации 1.1. D, твердых, увлажненных	P112a)

При условии соблюдения общих положений, изложенных в разделах **4.1.1** и **4.1.3**, и специальных положений, изложенных в разделе **4.1.5**, разрешается использовать следующую тару:

Внутренняя тара и ее материал	Промежуточная тара и ее материал	Наружная тара и ее материал
Мешки бумажные, многослойные влагонепроницаемые полимерные - из полимерной ткани - из текстиля - из текстиля, прорезиненные **Емкости** - пластмассовые - металлические	**Мешки** - полимерные - из текстиля с полимерным внутренним покрытием или вкладышем **Емкости** - пластмассовые - металлические	**Ящики** - стальные (4A) - алюминиевые (4B) - из естественной древесины, обычные (4C1) - из естественной древесины, с плотно пригнанными стенками (4C2) - фанерные (4 D) - из древесно-волокнистых материалов (4F) - картонные (4G) - из пенопласта (4H1) - из твердой пластмассы (4H2) **Барабаны** - стальные со съемным днищем (1A2) - алюминиевые со съемным днищем (1B2) - картонные (1G) - пластмассовые со съемным днищем (1H2)

Дополнительное требование:

Промежуточная тара не требуется, если в качестве наружной тары используются герметичные барабаны со съемным днищем.

Специальные положения по упаковке:

PP26 Для №№ ООН 0004, 0076, 0078, 0154, 0219 и 0394: материалы, из которых изготовлена тара, не должны содержать свинец.

PP45 Для №№ ООН 0072 и 0226: промежуточная тара не требуется**.**

P112 b)	**ИНСТРУКЦИЯ ПО УПАКОВКЕ** **веществ классификации 1.1. D, твердых, сухих, за исключением порошкообразных**	P112 b)

При условии соблюдения общих положений, изложенных в разделах **4.1.1** и **4.1.3**, и специальных положений, изложенных в разделе **4.1.5**, разрешается использовать следующую тару:

Внутренняя тара и ее материал	Промежуточная тара и ее материал	Наружная тара и ее материал
Мешки - крафт-бумажные - бумажные, многослойные влагонепроницаемые - полимерные - из полимерной ткани - из текстиля - из текстиля, прорезиненные	**Мешки (только для № ООН 0150)** - полимерные - из текстиля с полимерным внутренним покрытием или вкладышем	**Мешки** - из полимерной ткани, плотные (5H2) - из полимерной ткани, влагонепроницаемые (5H3) - из полимерной пленки (5H4) - из текстиля, плотные (5L2) - из текстиля, влагонепроницаемые (5L3) - бумажные, многослойные, влагонепроницаемые (5M2) **Ящики** - стальные (4A) - алюминиевые (4B) - из естественной древесины, обычные (4C1) - из естественной древесины, с плотно пригнанными стенками (4C2) - фанерные (4D) - из древесно-волокнистых материалов (4F) - картонные (4G) - из пенопласта (4H1) - из твердой пластмассы (4H2) **Барабаны** - стальные со съемным днищем (1A2) - алюминиевые со съемным днищем (1B2) - картонные (1G) - пластмассовые со съемным днищем (1H2)

Специальные положения по упаковке:

PP26	Для №№ ООН 0004, 0076, 0078, 0154, 0216, 0219 и 0386: материалы, из которых изготовлена тара, не должны содержать свинец.
PP46	Для № ООН 0209: плотные мешки (5H2) рекомендуются только для перевозки сухого ТНТ в виде мелких пластинчатых кристаллов или гранул при максимальной массе нетто 30 кг.
PP47	Для №№ ООН 0222 и 0223: внутренняя тара не требуется, если в качестве наружной тары используется мешок.

P112 c)	ИНСТРУКЦИЯ ПО УПАКОВКЕ веществ классификации 1.1. D, твердых, сухих, порошкообразных	P112c)

При условии соблюдения общих положений, изложенных в разделах **4.1.1** и **4.1.3**, и специальных положений, изложенных в разделе **4.1.5**, разрешается использовать следующую тару:

Внутренняя тара и ее материал	Промежуточная тара и ее материал	Наружная тара и ее материал
Мешки - полимерные - из полимерной ткани - бумажные, многослойные влагонепроницаемые	**Мешки** - полимерные - бумажные, многослойные влагонепроницаемые, с внутренним вкладышем	**Ящики** - стальные (4A) - из естественной древесины, обычные (4C1) - из естественной древесины, с плотно пригнанными стенками (4C2) - фанерные (4 D) - из древесно-волокнистых материалов (4F) - картонные (4G) - из твердой пластмассы (4H2)
Емкости - деревянные - пластмассовые - металлические - картонные	**Емкости** - пластмассовые - металлические	**Барабаны** - стальные со съемным днищем (1A2) - алюминиевые со съемным днищем (1B2) - картонные (1G)

Дополнительные требования:

1. Внутренняя тара не требуется, если в качестве наружной тары используются барабаны.
2. Тара должна быть непроницаемой для сыпучих веществ.

Специальные положения по упаковке:

PP26 Для №№ ООН 0004, 0076, 0078, 0154, 0216, 0219 и 0386: материалы, из которых изготовлена тара, не должны содержать свинец.

PP46 Для № ООН 0209: плотные мешки (5H2) рекомендуются только для перевозки сухого ТНТ в виде мелких пластинчатых кристаллов или гранул при максимальной массе нетто 30 кг.

PP48 Для № ООН 0504: не должна использоваться металлическая тара.

.

P113	ИНСТРУКЦИЯ ПО УПАКОВКЕ	P113

При условии соблюдения общих положений, изложенных в разделах **4.1.1** и **4.1.3**, и специальных положений, изложенных в разделе **4.1.5**, разрешается использовать следующую тару:

Внутренняя тара и ее материал	Промежуточная тара и ее материал	Наружная тара и ее материал
Мешки - полимерные - бумажные - из текстильной ткани, прорезиненные **Емкости** - деревянные - пластмассовые - металлические - картонные	Не требуется	**Ящики** - стальные (4A) - из естественной древесины, обычные (4C1) - из естественной древесины, с плотно пригнанными стенками (4C2) - фанерные (4D) - из древесноволокнистых материалов (4F) - картонные (4G) - из твердой пластмассы (4H2) **Барабаны** - стальные со съемным днищем (1A2) - алюминиевые со съемным днищем (1B2) - картонные (1G)

Дополнительное требование:

Тара должна быть непроницаемой для сыпучих веществ.

Специальные положения по упаковке:

PP49 Для №№ ООН 0094 и 0305: в каждую единицу внутренней тары можно помещать не более 50 г вещества.

PP50 Для № ООН 0027: внутренняя тара не требуется, если в качестве наружной тары используются барабаны.

PP51 Для № ООН 0028: в качестве внутренней тары могут использоваться крафт-бумажные листы или бумажные парафинированные листы.

P114a)	ИНСТРУКЦИЯ ПО УПАКОВКЕ Веществ твердых, увлаженных	P114a)

При условии соблюдения общих положений, изложенных в разделах **4.1.1** и **4.1.3**, и специальных положений, изложенных в разделе **4.1.5**, разрешается использовать следующую тару:

Внутренняя тара и ее материал	Промежуточная тара и ее материал	Наружная тара и ее материал
Мешки	**Мешки**	**Ящики**
- полимерные - из текстиля - из полимерной ткани	- полимерные - из текстиля с полимерным внутренним покрытием или вкладышем	- стальные (4A) - из естественной древесины, обычные (4C1) - из естественной древесины, с плотно пригнанными стенками (4C2) - фанерные (4 D) - из древесно-волокнистых материалов (4F) - картонные (4G) - из твердой пластмассы (4H2)
Емкости - пластмассовые - металлические	**Емкости** - пластмассовые - металлические	**Барабаны** - стальные со съемным днищем (1A2) - алюминиевые со съемным днищем (1B2) - фанерные (1D) - картонные (1G) - пластмассовые со съемным днищем (1H2)

Дополнительное требование:

Промежуточная тара не требуется, если в качестве наружной тары используются герметичные барабаны со съемным днищем.

Специальные положения по упаковке:

PP26 Для №№ ООН 0077, 0132, 0234, 0235 и 0236: материалы, из которых изготовлена тара, не должны содержать свинец.

PP43 Для № ООН 0342: внутренняя тара не требуется, если в качестве наружной тары используются металлические (1A2 или 1B2) или пластмассовые (1H2) барабаны.

P114b)	ИНСТРУКЦИЯ ПО УПАКОВКЕ веществ твердых, сухих	P114b)

При условии соблюдения общих положений, изложенных в разделах **4.1.1** и **4.1.3**, и специальных положений, изложенных в разделе **4.1.5**, разрешается использовать следующую тару:

Внутренняя тара и ее материал	Промежуточная тара и ее материал	Наружная тара и ее материал
Мешки - крафт-бумажные - полимерные - из полимерной ткани, плотные - из текстиля, плотные **Емкости** - металлические - пластмассовые - из полимерной ткани, плотные - бумажные - картонные	Не требуется	**Ящики** - из естественной древесины, обычные (4C1) - из естественной древесины, с плотно пригнанными стенками (4C2) - фанерные (4D) - картонные (4G) - из древесно-волокнистых материалов (4F) **Барабаны** - стальные со съемным днищем (1A2) - алюминиевые со съемным днищем (1B2) - фанерные (1D) - картонные (1G) - пластмассовые со съемным днищем (1H2)

Специальные положения по упаковке:

PP26	Для №№ ООН 0077, 0132, 0234, 0235 и 0236: материалы, из которых изготовлена тара, не должны содержать свинец.
PP50	Для №№ ООН 0160 и 0161: внутренняя тара не требуется, если в качестве наружной тары используются барабаны.
PP52	Для №№ ООН 0160 и 0161: если в качестве наружной тары используются металлические барабаны (1A2 или 1B2), то металлическая тара должна быть сконструирована таким образом, чтобы в результате увеличения внутреннего давления не могло произойти взрыва.

P115	ИНСТРУКЦИЯ ПО УПАКОВКЕ	P115

При условии соблюдения общих положений, изложенных в разделах **4.1.1** и **4.1.3**, и специальных положений, изложенных в разделе **4.1.5**, разрешается использовать следующую тару:

Внутренняя тара и ее материал	Промежуточная тара и ее материал	Наружная тара и ее материал
Емкости - пластмассовые - металлические	**Мешки** - полимерные, в металлических емкостях **Барабаны** - металлические	**Ящики** - из естественной древесины, обычные (4C1) - из естественной древесины, с плотно пригнанными стенками (4C2) - фанерные (4D) - из древесно-волокнистых материалов (4F) **Барабаны** - стальные со съемным днищем (1A2) - алюминиевые со съемным днищем (1B2) - картонные (1G) - фанерные (1D)

Специальные положения по упаковке:

PP45 Для № ООН 0144: промежуточная тара не требуется.

PP53 Для №№ ООН 0075, 0143, 0495 и 0497: если в качестве наружной тары используются ящики, внутренняя тара должна закрываться навинчивающимися заглушками и иметь вместимость не более 5 л. Внутренняя тара должна быть со всех сторон окружена негорючим абсорбирующим прокладочным материалом. Количество абсорбирующего прокладочного материала должно быть достаточным для поглощения всего объема жидкости. Металлические емкости должны быть изолированы друг от друга прокладочным материалом. Масса нетто метательного взрывчатого вещества не должна превышать 30 кг на каждую упаковку, если в качестве наружной тары используются ящики.

PP54 Для №№ ООН 0075, 0143, 0495 и 0497: если в качестве наружной тары используются ящики и в качестве промежуточной тары используются барабаны, они должны быть окружены негорючим прокладочным материалом в количестве, достаточном для поглощения всего объема жидкости. Вместо внутренней и промежуточной тары может использоваться составная тара, состоящая из пластмассовой емкости в металлическом барабане. Чистый объем метательного взрывчатого вещества в каждой упаковке не должен превышать 120 л.

PP55 Для № ООН 0144: должен применяться абсорбирующий прокладочный материал.

PP56 Для № ООН 0144: в качестве внутренней тары могут использоваться металлические емкости.

PP57 Для №№ ООН 0075, 0143, 0495 и 0497: если в качестве наружной тары используются ящики, то в качестве промежуточной тары должны использоваться мешки.

PP58 Для №№ ООН 0075, 0143, 0495 и 0497: если в качестве наружной тары используются барабаны, то в качестве промежуточной тары должны также использоваться барабаны.

PP59 Для № ООН 0144: в качестве наружной тары могут использоваться ящики из картона (4G).

PP60 Для № ООН 0144: не должны использоваться алюминиевые барабаны со съемным днищем (1B2).

P116	ИНСТРУКЦИЯ ПО УПАКОВКЕ	P116

При условии соблюдения общих положений, изложенных в разделах **4.1.1** и **4.1.3**, и специальных положений, изложенных в разделе **4.1.5**, разрешается использовать следующую тару:

Внутренняя тара и ее материал	Промежуточная тара и ее материал	Наружная тара и ее материал
Мешки - полимерные - из полимерной ткани, плотные - бумажные, влаго- и маслонепроницаемые - из текстиля, с полимерным внутренним покрытием или вкладышем **Емкости** - деревянные, непроницаемые - пластмассовые - металлические - картонные, влагонепроницаемые **Листы** - полимерные - бумажные, влагонепроницаемые - бумажные, парафинированные	Не требуется	**Мешки** - из полимерной ткани (5H1) - из полимерной пленки (5H4) - бумажные, многослойные, влагонепроницаемые (5M2) - из текстиля, плотные (5L2) - из текстиля, влагонепроницаемые (5L3) **Ящики** - стальные (4A) - алюминиевые (4B) - из естественной древесины, обычные (4C1) - из естественной древесины, с плотно пригнанными стенками (4C2) - фанерные (4D) - из древесно-волокнистых материалов (4F) - картонные (4G) - из твердой пластмассы (4H2) **Барабаны** - стальные со съемным днищем (1A2) - алюминиевые со съемным днищем (1B2) - картонные (1G) - пластмассовые со съемным днищем (1H2) **Канистры** - стальные со съемным днищем (3A2) - пластмассовые со съемным днищем (3H2)

Специальные положения по упаковке:

PP61 Для №№ ООН 0082, 0241, 0331 и 0332: внутренняя тара не требуется, если в качестве наружной тары используются герметичные барабаны со съемным днищем.

PP62 Для №№ ООН 0082, 0241, 0331 и 0332: внутренняя тара не требуется, если взрывчатое вещество содержится во влагонепроницаемом материале.

PP63 Для № ООН 0081: внутренняя тара не требуется, если вещество содержится в упаковке из твердой пластмассы, непроницаемой для азотных сложных эфиров.

PP64 Для № ООН 0331: внутренняя тара не требуется, если в качестве наружной тары используются мешки (5H2, 5H3 или 5H4).

PP65	Для №№ ООН 0082, 0241, 0331 и 0332: в качестве наружной тары могут использоваться мешки (5H2 или 5H3).
PP66	Для № ООН 0081: мешки не должны использоваться в качестве наружной тары.

P130	ИНСТРУКЦИЯ ПО УПАКОВКЕ	P130

При условии соблюдения общих положений, изложенных в разделах **4.1.1** и **4.1.3**, и специальных положений, изложенных в разделе **4.1.5**, разрешается использовать следующую тару:

Внутренняя тара и ее материал	Промежуточная тара и ее материал	Наружная тара и ее материал
Не требуется	Не требуется	**Ящики** - стальные (4A) - алюминиевые (4B) - из естественной древесины, обычные (4C1) - из естественной древесины, с плотно пригнанными стенками (4C2) - фанерные (4D) - из древесно-волокнистых материалов (4F) - картонные (4G) - из пенопласта (4H1) - из твердой пластмассы (4H2) **Барабаны** - стальные со съемным днищем (1A2) - алюминиевые со съемным днищем (1B2) - картонные (1G) - пластмассовые со съемным днищем (1H2)

Специальное положение по упаковке:

PP67 Для №№ ООН 0006, 0009, 0010, 0015, 0016, 0018, 0019, 0034, 0035, 0038, 0039, 0048, 0056, 0137, 0138, 0168, 0169, 0171, 0181, 0182, 0183, 0186, 0221, 0243, 0244, 0245, 0246, 0254, 0280, 0281, 0286, 0287, 0297, 0299, 0300, 0301, 0303, 0321, 0328, 0329, 0344, 0345, 0346, 0347, 0362, 0363, 0370, 0412, 0424, 0425, 0434, 0435, 0436, 0437, 0438, 0451, 0488 и 0502: крупногабаритные и массивные взрывчатые изделия, обычно предназначенные для военного использования, без собственных средств инициирования или с собственными средствами инициирования, содержащими не менее двух эффективных защитных устройств, могут перевозиться в неупакованном виде. Если такие изделия содержат метательные заряды или являются самодвижущимися, их системы зажигания должны быть защищены против возбуждающих воздействий, способных возникнуть при нормальных условиях перевозки. Отрицательный результат испытаний серии 4, проводимых на неупакованном изделии, указывает на то, что изделие может рассматриваться на предмет перевозки в неупакованном виде. Такие неупакованные изделия могут устанавливаться на опоры или помещаться в обрешетки и другие подходящие приспособления.

P131	ИНСТРУКЦИЯ ПО УПАКОВКЕ	P131

При условии соблюдения общих положений, изложенных в разделах **4.1.1** и **4.1.3**, и специальных положений, изложенных в разделе **4.1.5**, разрешается использовать следующую тару:

Внутренняя тара и ее материал	Промежуточная тара и ее материал	Наружная тара и ее материал
Мешки - полимерные - бумажные, **Емкости** - деревянные - пластмассовые - металлические - картонные Бобины	Не требуется	**Ящики** - стальные (4A) - алюминиевые (4B) - из естественной древесины, обычные (4C1) - из естественной древесины, с плотно пригнанными стенками (4C2) - фанерные (4 D) - из древесно-волокнистых материалов (4F) - картонные (4G) **Барабаны** - стальные со съемным днищем (1A2) - алюминиевые со съемным днищем (1B2) - картонные (1G) - пластмассовые со съемным днищем (1H2)

Специальное положение по упаковке:

PP68 Для №№ ООН 0029, 0267 и 0445: мешки и бобины не должны использоваться в качестве внутренней тары.

P132a)	ИНСТРУКЦИЯ ПО УПАКОВКЕ **изделий, представляющих собой закрытые трубки из металла, пластмассы или картона и содержащих бризантное ВВ или смесь бризантных ВВ с пластифицирующими добавками**	P132a)

При условии соблюдения общих положений, изложенных в разделах **4.1.1** и **4.1.3**, и специальных положений, изложенных в разделе **4.1.5**, разрешается использовать следующую тару:

Внутренняя тара и ее материал	Промежуточная тара и ее материал	Наружная тара и ее материал
Не требуется	Не требуется	**Ящики** - стальные (4A) - алюминиевые (4B) - из естественной древесины, обычные (4C1) - из естественной древесины, с плотно пригнанными стенками (4C2) - фанерные (4D) - из древесно-волокнистых материалов (4F) - картонные (4G) - из твердой пластмассы (4H2)

P132b)	ИНСТРУКЦИЯ ПО УПАКОВКЕ изделий без закрытых оболочек	P132b)

При условии соблюдения общих положений, изложенных в разделах **4.1.1** и **4.1.3,** и специальных положений, изложенных в разделе **4.1.5**, разрешается использовать следующую тару:

Внутренняя тара и ее материал	Промежуточная тара и ее материал	Наружная тара и ее материал
Емкости - картонные - пластмассовые - металлические **Листы** - полимерные - бумажные	Не требуется	**Ящики** - стальные (4A) - алюминиевые (4B) - из естественной древесины, обычные (4C1) - из естественной древесины, с плотно пригнанными стенками (4C2) - фанерные (4D) - из древесно-волокнистых материалов (4F) - картонные (4G) - из твердой пластмассы (4H2)

P133	ИНСТРУКЦИЯ ПО УПАКОВКЕ	P133

При условии соблюдения общих положений, изложенных в разделах **4.1.1** и **4.1.3**, и специальных положений, изложенных в разделе **4.1.5**, разрешается использовать следующую тару:

Внутренняя тара и ее материал	Промежуточная тара и ее материал	Наружная тара и ее материал
Емкости - деревянные - пластмассовые - металлические - картонные **Лотки с разделяющими перегородками** - деревянные - пластмассовые - картонные	**Емкости** - деревянные - пластмассовые - металлические - картонные	**Ящики** - стальные (4A) - алюминиевые (4B) - из естественной древесины, обычные (4C1) - из естественной древесины, с плотно пригнанными стенками (4C2) - фанерные (4D) - из древесно-волокнистых материалов (4F) - картонные (4G) - из твердой пластмассы (4H2)

Дополнительное требование:

Емкости требуется использовать в качестве промежуточной тары только в том случае, если внутренней тарой являются лотки.

Специальное положение по упаковке:

PP69 Для №№ ООН 0043, 0212, 0225, 0268 и 0306: лотки не должны использоваться в качестве внутренней тары.

P134	ИНСТРУКЦИЯ ПО УПАКОВКЕ	P134
При условии соблюдения общих положений, изложенных в разделах **4.1.1** и **4.1.3,** и специальных положений, изложенных в разделе **4.1.5**, разрешается использовать следующую тару:		
Внутренняя тара и ее материал	**Промежуточная тара и ее материал**	**Наружная тара и ее материал**
Мешки - влагонепроницаемые **Емкости** - деревянные - пластмассовые - металлические - картонные **Листы** - картонные, гофрированные **Трубки** - картонные	Не требуется	**Ящики** - стальные (4A) - алюминиевые (4B) - из естественной древесины, обычные (4C1) - из естественной древесины, с плотно пригнанными стенками (4C2) - фанерные (4D) - из древесно-волокнистых материалов (4F) - картонные (4G) - из пенопласта (4H1) - из твердой пластмассы (4H2) **Барабаны** - стальные со съемным днищем (1A2) - алюминиевые со съемным днищем (1B2)

P135	ИНСТРУКЦИЯ ПО УПАКОВКЕ	P135

При условии соблюдения общих положений, изложенных в разделах **4.1.1** и **4.1.3**, и специальных положений, изложенных в разделе **4.1.5**, разрешается использовать следующую тару:

Внутренняя тара и ее материал	Промежуточная тара и ее материал	Наружная тара и ее материал
Мешки - полимерные - бумажные **Емкости** - деревянные - пластмассовые - металлические - картонные **Листы** - полимерные - бумажные	Не требуется	**Ящики** - стальные (4A) - алюминиевые (4B) - из естественной древесины, обычные (4C1) - из естественной древесины, с плотно пригнанными стенками (4C2) - фанерные (4D) - из древесно-волокнистых материалов (4F) - картонные (4G) - из пенопласта (4H1) - из твердой пластмассы (4H2) **Барабаны** - стальные со съемным днищем (1A2) - алюминиевые со съемным днищем (1B2) - картонные (1G) - пластмассовые со съемным днищем (1H2)

P136	ИНСТРУКЦИЯ ПО УПАКОВКЕ	P136

При условии соблюдения общих положений, изложенных в разделах **4.1.1** и **4.1.3,** и специальных положений, изложенных в разделе **4.1.5**, разрешается использовать следующую тару:

Внутренняя тара и ее материал	Промежуточная тара и ее материал	Наружная тара и ее материал
Мешки - полимерные - из текстиля **Емкости** - деревянные - пластмассовые - картонные **Разделяющие перегородки в наружной таре**	Не требуется	**Ящики** - стальные (4A) - алюминиевые (4B) - из естественной древесины, обычные (4C1) - из естественной древесины, с плотно пригнанными стенками (4C2) - фанерные (4D) - из древесно-волокнистых материалов (4F) - картонные (4G) - из твердой пластмассы (4H2) **Барабаны** - стальные со съемным днищем (1A2) - алюминиевые со съемным днищем (1B2) - картонные (1G) - пластмассовые со съемным днищем (1H2)

P137	ИНСТРУКЦИЯ ПО УПАКОВКЕ	P137

При условии соблюдения общих положений, изложенных в разделах **4.1.1** и **4.1.3**, и специальных положений, изложенных в разделе **4.1.5**, разрешается использовать следующую тару:

Внутренняя тара и ее материал	Промежуточная тара и ее материал	Наружная тара и ее материал
Мешки - полимерные **Емкости** - картонные **Трубки** - пластмассовые - металлические - картонные	Не требуется	**Ящики** - стальные (4A) - алюминиевые (4B) - из естественной древесины, обычные (4C1) - фанерные (4D) - из естественной древесины, с плотно пригнанными стенками (4C2) - из древесно-волокнистых материалов (4F)

Разделяющие перегородки в наружной таре		картонные (4G) **Барабаны** - стальные со съемным днищем (1A2) - алюминиевые со съемным днищем (1B2) - картонные (1G) - пластмассовые со съемным днищем (1H2)

Специальное положение по упаковке:

PP70 Для №№ ООН 0059, 0439, 0440 и 0441: если кумулятивные заряды упаковываются по отдельности, коническая полость должна быть расположена основанием вниз и на упаковку должна быть нанесена надпись "ЭТОЙ СТОРОНОЙ ВВЕРХ". Если кумулятивные заряды упаковываются попарно, конические полости должны быть расположены одна к другой с целью сведения к минимуму кумулятивного действия зарядов при случайном инициировании.

P138	ИНСТРУКЦИЯ ПО УПАКОВКЕ	P138

При условии соблюдения общих положений, изложенных в разделах **4.1.1** и **4.1.3**, и специальных положений, изложенных в разделе **4.1.5**, разрешается использовать следующую тару:

Внутренняя тара и ее материал	Промежуточная тара и ее материал	Наружная тара и ее материал
Мешки - полимерные	Не требуется	**Ящики** - стальные (4A) - алюминиевые (4B) - из естественной древесины, обычные (4C1) - из естественной древесины, с плотно пригнанными стенками (4C2) - фанерные (4D) - из древесно-волокнистых материалов (4F) - картонные (4G) - из твердой пластмассы (4H2) **Барабаны** - стальные со съемным днищем (1A2) - алюминиевые со съемным днищем (1B2)

Специальное положение по упаковке:
Если концы изделий запечатаны, внутренняя тара не требуется.

P139	ИНСТРУКЦИЯ ПО УПАКОВКЕ	P139

При условии соблюдения общих положений, изложенных в разделах **4.1.1** и **4.1.3**, и специальных положений, изложенных в разделе **4.1.5**, разрешается использовать следующую тару:

Внутренняя тара и ее материал	Промежуточная тара и ее материал	Наружная тара и ее материал
Мешки - полимерные **Емкости** - деревянные - пластмассовые - металлические - картонные **Листы** - крафт-бумажные - полимерные **Бобины**	Не требуется	**Ящики** - стальные (4A) - алюминиевые (4B) - из естественной древесины, обычные (4C1) - из естественной древесины, с плотно пригнанными стенками (4C2) - фанерные (4D) - из древесно-волокнистых материалов (4F) - картонные (4G) - из твердой пластмассы (4H2) **Барабаны** - стальные со съемным днищем (1A2) - алюминиевые со съемным днищем (1B2) - фанерные (1D) - картонные (1G) - пластмассовые со съемным днищем (1H2)

Специальные положения по упаковке:
PP71 Для №№ ООН 0065, 0102, 0104, 0289 и 0290: концы детонирующего шнура должны быть изолированы, например с помощью прочно установленной пробки, препятствующей высвобождению взрывчатого вещества. Концы гибкого детонирующего шнура должны быть крепко связаны.
PP72 Для №№ ООН 0065 и 0289: внутренняя тара не требуется, если эти изделия свернуты спиралью.

P140	**ИНСТРУКЦИЯ ПО УПАКОВКЕ**	**P140**
При условии соблюдения общих положений, изложенных в разделах **4.1.1** и **4.1.3**, и специальных положений, изложенных в разделе **4.1.5**, разрешается использовать следующую тару:		
Внутренняя тара и ее материал	**Промежуточная тара и ее материал**	**Наружная тара и ее материал**
Мешки - полимерные **Листы** - крафт-бумажные - полимерные **Бобины**	Не требуется	**Ящики** - стальные (4A) - алюминиевые (4B) - из естественной древесины, обычные (4C1) - из естественной древесины, с плотно пригнанными стенками (4C2) - фанерные (4D) - из древесно-волокнистых материалов (4F) - картонные (4G) - из твердой пластмассы (4H2) **Барабаны** - стальные со съемным днищем (1A2) - алюминиевые со съемным днищем (1B2) - картонные (1G)
Специальные положения по упаковке:		
PP73 Для № ООН 0105: если концы изделия запечатаны, то внутренняя тара не требуется.		
PP74 Для № ООН 0101: тара должна быть плотной, за исключением случаев, когда взрыватель помещен в бумажную трубку, и оба конца трубки закрыты съемными колпачками.		
PP75 Для № ООН 0101: не должны использоваться ящики или барабаны стальные, алюминиевые.		

P141	ИНСТРУКЦИЯ ПО УПАКОВКЕ	P141
При условии соблюдения общих положений, изложенных в разделах **4.1.1** и **4.1.3**, и специальных положений, изложенных в разделе **4.1.5**, разрешается использовать следующую тару:		
Внутренняя тара и ее материал	**Промежуточная тара и ее материал**	**Наружная тара и ее материал**
Емкости - деревянные - пластмассовые - стальные - картонные **Лотки с разделительными перегородками** - деревянные - пластмассовые **Разделительные перегородки в наружной таре**	Не требуется	**Ящики** - стальные (4A) - алюминиевые (4B) - из естественной древесины, обычные (4C1) - из естественной древесины, с плотно пригнанными стенками (4C2) - фанерные (4D) - из древесно-волокнистых материалов (4F) - картонные (4G) - из твердой пластмассы (4H2) **Барабаны** - стальные со съемным днищем (1A2) - алюминиевые со съемным днищем (1B2) - картонные (1G) - пластмассовые со съемным днищем (1H2)

P142	ИНСТРУКЦИЯ ПО УПАКОВКЕ	P142
При условии соблюдения общих положений, изложенных в разделах **4.1.1** и **4.1.3**, и специальных положений, изложенных в разделе **4.1.5**, разрешается использовать следующую тару:		
Внутренняя тара и ее материал	**Промежуточная тара и ее материал**	**Наружная тара и ее материал**
Мешки - бумажные - полимерные **Емкости** - деревянные - картонные - металлические - пластмассовые **Листы** - бумажные **Лотки с разделительными перегородками** - пластмассовые	Не требуется	**Ящики** - стальные (4A) - алюминиевые (4B) - из естественной древесины, обычные (4C1) - из естественной древесины, с плотно пригнанными стенками (4C2) - фанерные (4D) - из древесно-волокнистых материалов (4F) - картонные (4G) - из твердой пластмассы (4H2) **Барабаны** - стальные со съемным днищем (1A2) - алюминиевые со съемным днищем (1B2) - картонные (1G) - пластмассовые со съемным днищем (1H2)

P143	ИНСТРУКЦИЯ ПО УПАКОВКЕ	P143

При условии соблюдения общих положений, изложенных в разделах **4.1.1** и **4.1.3**, и специальных положений, изложенных в разделе **4.1.5**, разрешается использовать следующую тару:

Внутренняя тара и ее материал	Промежуточная тара и ее материал	Наружная тара и ее материал
Мешки - крафт-бумажные - полимерные - из текстиля - из текстиля, прорезиненные **Емкости** - пластмассовые - металлические - картонные **Лотки с разделительными перегородками** - пластмассовые - деревянные	Не требуется	**Ящики** - стальные (4A) - алюминиевые (4B) - из естественной древесины, обычные (4C1) - из естественной древесины, с плотно пригнанными стенками (4C2) - фанерные (4D) - из древесно-волокнистых материалов (4F) - картонные (4G) - из твердой пластмассы (4H2) **Барабаны** - стальные со съемным днищем (1A2) - алюминиевые со съемным днищем (1B2) - фанерные (1D) - картонные (1G) - пластмассовые со съемным днищем (1H2)

Дополнительное требование:

Вместо вышеупомянутой внутренней или наружной тары может использоваться составная тара (6HH2) (пластмассовая емкость в наружном ящике из твердой пластмассы).

Специальное положение по упаковке:

PP76 Для №№ ООН 0271, 0272, 0415 и 0491: если используется металлическая тара, она должна быть сконструирована таким образом, чтобы в результате увеличения внутреннего давления не могло произойти взрыва.

P144	ИНСТРУКЦИЯ ПО УПАКОВКЕ	P144

При условии соблюдения общих положений, изложенных в разделах **4.1.1** и **4.1.3**, и специальных положений, изложенных в разделе **4.1.5**, разрешается использовать следующую тару:

Внутренняя тара и ее материал	Промежуточная тара и ее материал	Наружная тара и ее материал
Емкости - металлические - картонные - пластмассовые **Разделяющие перегородки в наружной таре**	Не требуется	**Ящики** - стальные (4A) - алюминиевые (4B) - из естественной древесины, обычные (4C1) с металлическим вкладышем - фанерные (4D) с металлическим вкладышем - из древесно-волокнистых материалов (4F) с металлическим вкладышем - из пенопласта (4H1)

Специальное положение по упаковке:

PP77 Для №№ ООН 0248 и 0249: тара должна быть защищена от проникновения в нее воды. Если водоактивируемые устройства перевозятся без упаковки, они должны быть снабжены по меньшей мере двумя независимыми предохранительными устройствами для предотвращения проникновения воды.

P200	ИНСТРУКЦИЯ ПО УПАКОВКЕ	P200

Тип тары: баллоны, трубки, барабаны под давлением и связки баллонов.
Баллоны, трубки, барабаны под давлением и связки баллонов разрешается использовать при условии соблюдения специальных положений по упаковке, изложенных в разделе **4.1.6**, и положений, изложенных ниже в разделах А, Б, В и Г.

А. Общие положения

(1) Сосуды должны герметично закрываться, чтобы не происходило выпуска газов.

Б. Испытательное давление и коэффициенты наполнения

(2) Минимальное испытательное давление равно 1 МПа (10 бар).

(3) Для сжатых газов, имеющих критическую температуру ниже –50°С, внутреннее давление (испытательное давление) при гидравлическом испытании под давлением должно, по меньшей мере, в полтора раза превышать давление наполнения при 15°С.

(4) Для сжатых газов, имеющих критическую температуру –50°С или выше, и для сжиженных газов, имеющих критическую температуру ниже 70°С, степень наполнения должна быть такой, чтобы внутреннее давление при 65°С не превышало испытательного давления сосудов.

Для газов и смесей газов, о которых не имеется достаточных данных, максимальная степень наполнения (FD) определяется по следующей формуле:

$$FD = 8{,}5 \cdot 10^{-4} \cdot d_g \cdot P_e, \text{ кг/л}$$

где
dg – плотность газа при температуре 15°С и давлении 1 бар, кг/м^3;
Pe – минимальное испытательное давление, в бар.

Если плотность газа неизвестна, то максимальная степень наполнения определяется по следующей формуле:

$$FD = \frac{P_e \cdot MM \cdot 10^{-3}}{R \cdot 338}, \text{ кг/л}$$

где
Pe – минимальное испытательное давление, бар;
MM – молекулярная масса, г·моль$^{-1}$;
R = 8,31451·10^{-2} бар·л·моль$^{-1}$·К$^{-1}$ (газовая постоянная).

Для смесей газов берется средняя молекулярная масса с учетом концентрации различных компонентов.

(5) Для сжиженных газов, имеющих критическую температуру 70°С или выше, максимальная масса на литр вместимости (в кг/л) (степень наполнения) составляет 0,95 плотности жидкой фазы при 50°С; кроме того, газообразная фаза не должна исчезать при температуре ниже 60°С. Испытательное давление должно быть, по меньшей мере, равным давлению паров жидкости при 70°С, уменьшенному на 100 кПа (1 бар).

Для чистых газов, о которых не имеется достаточных данных, максимальная степень наполнения определяется
по следующей формуле:

$$FD = (0{,}0032 \cdot T_{кип} - 0{,}24) \cdot d_1, \text{ кг/л}$$

где
$T_{кип}$ - температура кипения, ºК;
dl - плотность жидкости при температуре кипения, кг/л.

(6) Для № ООН 1001 ацетилена растворенного: по достижении равновесия при 15°С давление наполнения не должно превышать величины, предписанной компетентным органом для пористой массы. Количество растворителя и количество ацетилена должны также соответствовать значениям, указанным в утверждении.

(7) Другие значения испытательного давления и степени наполнения могут использоваться при том условии, что они отвечают общим требованиям, изложенным в предыдущих пунктах настоящего раздела.

В. Периодические проверки

(8) Сосуды многоразового использования должны подвергаться периодическим проверкам в соответствии с положениями п. 6.2.1.6.

(9) Если в приведенной ниже таблице в отношении некоторых веществ не указано специальных предписаний, периодические проверки должны проводиться:

а) каждые 3 года – сосудов, предназначенных для перевозки газов с классификационными кодами 1TC, 1TFC, 1TOC, 2TC, 2TFC и 2TOC;

б) каждые 5 лет – сосудов, предназначенных для перевозки газов с классификационными кодами 1T, 1TF, 1TO, 2T, 2TF и 2TO и газов с классификационными кодами 4A, 4F и 4C;

в) каждые 10 лет – сосудов, предназначенных для перевозки газов с классификационными кодами 1A, 1O, 1F, 2A, 2O и 2F.

В отступление от положений этого пункта периодические проверки сосудов, изготовленных из композитных материалов (композитные сосуды), должны проводиться через промежутки времени, установленные компетентным органом страны – участницы СМГС, который утвердил технические правила проектирования и изготовления.

Г. Таблица

(10) В нижеследующей таблице:

– указывается, какие типы сосудов разрешено использовать для конкретных газов;

– указываются минимальное испытательное давление, степень наполнения и предельная вместимость для различных газов, а также ограничения, касающиеся токсичных газов, $ЛК_{50}$ которых меньше 200 частей на млн.;

– содержатся ссылки на дополнительные требования, касающиеся конкретных продуктов.

(11) Пояснения к колонке "Тип сосудов":

1) баллоны;

2) трубки;

3) барабаны под давлением;

5) связки баллонов.

(12) Пояснения к колонке "Специальные предписания":

а: Соприкосновение алюминиевых сплавов с газом не допускается.

б: Использование клапанов (вентилей), изготовленных из меди, не допускается.

в: Металлические части, соприкасающиеся с содержимым, не должны содержать более 70% меди.

г: В сосуде должно содержаться не более 5 кг вещества.

д: Выпускные отверстия клапанов (вентилей) должны быть снабжены газонепроницаемыми заглушками или глухими гайками.

е: Должны быть приняты все необходимые меры для предотвращения опасных реакций (например, полимеризации, разложения и т. д.) в ходе перевозки. При необходимости должен быть добавлен стабилизатор или ингибитор.

ж: Разрешается использовать величины испытательного давления, отличающиеся от указанных, при условии соблюдения положений инструкции P200(4).

з: Если в качестве пористой массы используется монолитный материал, периодичность проверок может быть увеличена до 10 лет.

и: Максимальное наполнение в соответствии со значениями, указанными в утверждении.

к: Испытательное давление и степень наполнения рассчитываются в соответствии с положениями инструкции P200 (3), (4) или (5).

л: Периодичность проведения испытаний может быть увеличена до 10 лет, если сосуды изготовлены из алюминиевых сплавов.

м: Каждый баллон в связке должен быть снабжен индивидуальным клапаном, который должен быть закрыт в ходе перевозки.

н: Периодичность проведения проверок стальных баллонов может быть увеличена до 15 лет:

а) с согласия компетентного органа (компетентных органов) страны (стран), где осуществляется периодическая проверка и перевозка; и

б) в соответствии с требованиями технических правил или стандарта, признанных компетентным органом, или стандарта EN 1440:1996 "Переносные сварные стальные баллоны многоразового использования для сжиженных нефтяных газов – Периодическая проверка".

о: 1) К перевозке в капсулах допускаются при соблюдении следующих условий:
- а) масса газа не должна превышать 150 г на капсулу;
- б) капсулы не должны иметь дефектов, способных снизить их прочность;
- в) герметичность затвора обеспечивается при помощи дополнительного приспособления (колпака, крышки, замазки, обвязки и т. д.), способного предотвратить утечку газа через затвор в ходе перевозки;
- г) капсулы укладываются в наружную тару достаточной прочности. Масса брутто упаковки не должна превышать 75 кг.

2) К перевозке в капсулах не допускаются:
- а) метилсилан или его смеси, отнесенные к № ООН 3161;
- б) диметилсилан, триметилсилан или их смеси, отнесенные к № ООН 3309;
- в) смеси № ООН 1589 хлорциана, 2188 арсина, 2189 дихлорсилана, 2202 водорода селенида.

п: В отношении сосудов, предназначенных для перевозки газов, отнесенных к какой-либо позиции "Н.У.К.", должны учитываться, следующие требования:

1) Материалы, из которых изготовлены сосуды и их затворы, не должны поддаваться воздействию содержимого или образовывать с ним вредные или опасные соединения.
2) При выборе и наполнении сосудов должны учитываться специальные предписания, касающиеся каждого компонента.
3) Испытательное давление и степень наполнения должны рассчитываться в соответствии с предписаниями инструкции P200 (3), (4) или (5).
4) Токсичные газы и смеси газов, $ЛК_{50}$ которых составляет менее 200 частей на млн., не допускаются к перевозке в трубках и барабанах под давлением.
5) Клапаны (вентили) сосудов для токсичных газов и смесей токсичных газов, $ЛК_{50}$ которых составляет менее 200 частей на млн., или для пирофорных газов или воспламеняющихся смесей газов, содержащих более 1% пирофорных соединений, должны быть снабжены газонепроницаемыми заглушками или глухими фланцами. Если эти сосуды объединены в связку и соединены коллектором, каждый сосуд должен иметь индивидуальный клапан (вентиль), который должен быть закрыт во время перевозки.
6) Должны быть приняты необходимые меры для предотвращения опасных реакций (например, полимеризации, разложения) в ходе перевозки. При необходимости должен быть добавлен стабилизатор или ингибитор.

Д. Ссылки на стандарты

(13) Соответствующие требования настоящей инструкции по упаковке считаются выполненными, если применены следующие стандарты:

Соответствующие требования	Обозначение стандарта	Наименование документа
P200 (6)	EN1801: 1998	EN 1801:1998 Переносные газовые баллоны – Условия наполнения одиночных баллонов для ацетилена (включая перечень разрешенных пористых масс)
P200 (6)	EN 12755: 2000	Переносные газовые баллоны – Условия наполнения связок баллонов для ацетилена

№ ООН	НАИМЕНОВАНИЕ ГРУЗА	КЛАССИФИКАЦИОННЫЙ КОД	ТАРА	ИСПЫТАНИЕ			НАПОЛНЕНИЕ	СПЕЦИ-АЛЬНЫЕ ПРЕДПИ-САНИЯ
			ТИП СОСУДОВ	МИНИМАЛЬНОЕ ИСПЫТАТЕЛЬНОЕ ДАВЛЕНИЕ (Ре.)		ПЕРИОДИЧНОСТЬ (лет)*	МАКС. СТЕПЕНЬ НАПОЛНЕНИЯ (кг/л) или МАКС. ДАВЛЕНИЕ НАПОЛНЕНИЯ (МПа)	
				× ДАВЛ. НАПОЛ-НЕНИЯ	МПа			
1001	АЦЕТИЛЕН РАСТВОРЕННЫЙ	4F	(1),(5)		6,0	5		в, з, и
1002	ВОЗДУХ СЖАТЫЙ	1A	(1),(2),(3),(5)	1,5		10	2/3 Ре.	
1005	АММИАК БЕЗВОДНЫЙ	2TC	(1),(2),(3),(5)		3,3	5	0,53	б, о
1006	АРГОН СЖАТЫЙ	1A	(1),(2),(3),(5)	1,5		10	2/3 Ре.	
1008	БОРА ТРИФТОРИД СЖАТЫЙ	1TC	(1),(2),(3),(5) (1),(2),(3),(5)		22,5 30,0	3	0,715 0,86	ж ж
1009	БРОМТРИФТОРМЕТАН (ГАЗ РЕФРИЖЕРАТОРНЫЙ R 13B1)	2A	(1),(2),(3),(5) (1),(2),(3),(5) (1),(2),(3),(5)		4,2 12,0 25,0	10 10 10	1,13 1,44 1,60	ж, о ж, о ж, о
1010	1,2-БУТАДИЕН СТАБИЛИЗИРОВАННЫЙ или 1,3-БУТАДИЕН СТАБИЛИЗИРОВАННЫЙ или 1,3-БУТАДИЕНА И УГЛЕВОДОРОДОВ СМЕСИ СТАБИЛИЗИРОВАННЫЕ	2F	(1),(2),(3),(5) (1),(2),(3),(5) (1),(2),(3),(5)		1,0 1,0 1,0	10 10 10	0,59 0,55 0,55	е, о е, о е, о
1011	БУТАН	2F	(1),(2),(3),(5)		1,0	10	0,51	о
1012 **1012** **1012** **1012**	БУТИЛЕНОВ СМЕСЬ или 1-БУТИЛЕН или ЦИС-2-БУТИЛЕН или ТРАНС-2-БУТИЛЕН	2F	(1),(2),(3),(5) (1),(2),(3),(5) (1),(2),(3),(5) (1),(2),(3),(5)		1,0 1,0 1,0 1,0	10 10 10 10	0,5 0,53 0,55 0,54	к, о
1013	УГЛЕРОДА ДИОКСИД	2A	(1),(2),(3),(5) (1),(2),(3),(5)		19,0 25,0	10 10	0,66 0,75	ж, о ж, о
1014	УГЛЕРОДА ДИОКСИДА И КИСЛОРОДА СМЕСЬ СЖАТАЯ	1O	(1),(2),(3),(5)	1,5		10	2/3 Ре	

1015	УГЛЕРОДА ДИОКСИДА И АЗОТА ОКСИДА СМЕСЬ	2A	(1),(3),(5)		25,0	10	0,75	ж, о
1016	УГЛЕРОДА МОНООКСИД СЖАТЫЙ	1TF	(1),(2),(3),(5)	1,5		5	2/3 Ре.	л
1017	ХЛОР	2TC	(1),(2),(3),(5)		2,2	5	1,25	а, о
1018	ХЛОРДИФТОРМЕТАН (ГАЗ РЕФРИЖЕРАТОРНЫЙ R22)	2A	(1),(2),(3),(5)		2,9	10	1,03	о
1020	ХЛОРПЕНТАФТОРМЕТАН (ГАЗ РЕФРИЖЕРАТОРНЫЙ R 115)	2A	(1),(2),(3),(5)		2,5	10	1,08	о
1021	1-ХЛОР-1,2,2,2-ТЕТРАФТОРЭТАН (ГАЗ РЕФРИЖЕРАТОРНЫЙ R124)	2A	(1),(2),(3),(5)		1,2	10	1,2	о
1022	ХЛОРТРИФТОРМЕТАН (ГАЗ РЕФРИЖЕРАТОРНЫЙ R13)	2A	(1),(2),(3),(5) (1),(2),(3),(5) (1),(2),(3),(5) (1),(2),(3),(5)		10,0 12,0 19,0 25,0	10 10 10 10	0,83 0,90 1,04 1,10	ж, о ж, о ж, о ж, о
1023	ГАЗ КАМЕННОУГОЛЬНЫЙ СЖАТЫЙ	1TF	(1),(2),(3),(5)	1,5		5	2/3 Ре.	
1026	ЦИАН	2TF	(1),(2),(3),(5)		10,0	5	0,70	л, о
1027	ЦИКЛОПРОПАН	2F	(1),(2),(3),(5)		2,0	10	0,53	о
1028	ДИХЛОРДИФТОРМЕТАН (ГАЗ РЕФРИЖЕРАТОРНЫЙ R12)	2A	(1),(2),(3),(5)		1,8	10	1,15	о
1029	ДИХЛОРФТОРМЕТАН (ГАЗ РЕФРИЖЕРАТОРНЫЙ R21)	2A	(1),(2),(3),(5)		1,0	10	1,23	о
1030	1,1-ДИФТОРЭТАН (ГАЗ РЕФРИЖЕРАТОРНЫЙ	2F	(1),(2),(3),(5)		1,8	10	0,79	о
1032	ДИМЕТИЛАМИН БЕЗВОДНЫЙ	2F	(1),(2),(3),(5)		1,0	10	0,59	б, о
1033	ЭФИР ДИМЕТИЛОВЫЙ	2F	(1),(2),(3),(5)		1,8	10	0,58	о
1035	ЭТАН	2F	(1),(2),(3),(5) (1),(2),(3),(5) (1),(2),(3),(5)		9,5 12 30	10 10 10	0,25 0,29 0,39	ж, о ж, о ж, о
1036	ЭТИЛАМИН	2F	(1),(2),(3),(5)		1,0	10	0,61	б, о
1037	ЭТИЛХЛОРИД	2F	(1),(2),(3),(5)		1,0	10	0,80	а, о

1039	ЭФИР ЭТИЛМЕТИЛОВЫЙ	2F	(1),(2),(3),(5)		1,0	10	0,64	о
1040	ЭТИЛЕНОКСИД или ЭТИЛЕН-ОКСИД С АЗОТОМ при общем давлении до 1 МПа (10 бар) при 50°С	2TF	(1),(2),(3),(5)		1,5	5	0,78	е, о
1041	ЭТИЛЕНОКСИДА И УГЛЕРОДА ДИОКСИДА СМЕСЬ, содержащая более 9%, но не более 87% этиленоксида	2F	(1),(2),(3),(5) (1),(2),(3),(5)		19 25	10 10	0,66 0,75	ж, о ж, о
1045	ФТОР СЖАТЫЙ	1TOC	(1),(5)		20,0	5	2,8	а, г, д, м
1046	ГЕЛИЙ СЖАТЫЙ	1A	(1),(2),(3),(5)	1,5		10	2/3 Pe	
1048	ВОДОРОДА БРОМИД БЕЗВОДНЫЙ	2TC	(1),(2),(3),(5)		6,0	3	1,54	а, о
1049	ВОДОРОД СЖАТЫЙ	1F	(1),(2),(3),(5)	1,5		10	2/3 Pe.	
1050	ВОДОРОДА ХЛОРИД БЕЗВОДНЫЙ	2TC	(1),(2),(3),(5) (1),(2),(3),(5) (1),(2),(3),(5) (1),(2),(3),(5)		10,0 12,0 15,0 20,0	3 3 3 3	0,30 0,56 0,67 0,74	а, ж, о а, ж, о а, ж, о а, ж, о
1053	СЕРОВОДОРОД	2TF	(1),(2),(3),(5)		5,5	5	0,67	л, о
1055	ИЗОБУТИЛЕН	2F	(1),(2),(3),(5)		1,0	10	0,52	о
1056	КРИПТОН СЖАТЫЙ	1A	(1),(2),(3),(5)	1,5		10	2/3 Pe	
1058	ГАЗЫ СЖИЖЕННЫЕ невоспламеняющиеся, содержащие азот, углерода диоксид или воздух	2A	(1),(2),(3),(5)	1,5		10		к, о
1060	МЕТИЛАЦЕТИЛЕНА И ПРОПАДИЕНА СМЕСЬ СТАБИЛИЗИРОВАННАЯ Пропадиен, содержащий 1–4% метилацетилена Смесь P1 Смесь P2	2F	(1),(2),(3),(5) (1),(2),(3),(5) (1),(2),(3),(5) (1),(2),(3),(5)		2,2 3,0 2,4	10 10 10 10	0,50 0,49 0,47	в, е, к, о в, е, о в, е, о в, е, о
1061	МЕТИЛАМИН БЕЗВОДНЫЙ	2F	(1),(2),(3),(5)		1,3	10	0,58	б, о
1062	МЕТИЛБРОМИД	2T	(1),(2)(3),(5)		1,0	5	1,51	а
1063	МЕТИЛХЛОРИД (ГАЗ РЕФРИЖЕРАТОРНЫЙ R40)	2F	(1),(2)(3),(5)		1,7	10	0,81	а, о
1064	МЕТИЛМЕРКАП-ТАН	2TF	(1),(2)(3),(5)		1,0	5	0,78	л, о

1065	НЕОН СЖАТЫЙ	1A	(1),(2)(3),(5)	1,5		10	2/3 Pe.	
1066	АЗОТ СЖАТЫЙ	1A	(1),(2)(3),(5)	1,5		10	2/3 Pe.	
1067	ДИАЗОТА ТЕТРАОКСИД (АЗОТА ДИОКСИД)	2 TOC	(1),(3),(5)		1,0	3	1,30	д, м
1069	НИТРОЗИЛХЛО-РИД	2TC	(1),(5)		1,3	3	1,10	д, м, о
1070	АЗОТА ГЕМИОКСИД	2O	(1),(2)(3),(5) (1),(2)(3),(5) (1),(2)(3),(5)		18,0 22,5 25,0	10 10 10	0,68 0,74 0,75	ж ж ж
1071	ГАЗ НЕФТЯНОЙ СЖАТЫЙ	1TF	(1),(2)(3),(5)	1,5		5	2/3 Pe.	
1072	КИСЛОРОД СЖАТЫЙ	1O	(1),(2)(3),(5)	1,5		10	2/3 Pe.	
1076	ФОСГЕН	2TC	(1),(3),(5)		2,0	3	1,23	д, м, о
1077	ПРОПИЛЕН	2F	(1),(2)(3),(5)		3,0	10	0,43	о
1078	ГАЗЫ РЕФРИЖЕРАТОРНЫЕ, Н.У.К Смесь F1 Смесь F2 Смесь F3	2A	(1),(2)(3),(5) (1),(2)(3),(5) (1),(2)(3),(5) (1),(2)(3),(5)		1,2 1,8 2,9	10 10 10 10	1,23 1,15 1,03	о, п
1079	СЕРЫ ДИОКСИД	2TC	(1),(2)(3),(5)		1,4	3	1,23	о
1080	СЕРЫ ГЕКСАФТОРИД	2A	(1),(2)(3),(5) (1),(2)(3),(5) (1),(2)(3),(5)		7,0 14,0 16,0	10 10 10	1,04 1,33 1,37	ж, о ж, о ж, о
1081	ТЕТРАФТОРЭТИЛЕН СТАБИЛИЗИРОВАННЫЙ	2F	(1),(2)(3),(5)		20,0	10	0,5	е, о
1082	ТРИФТОРХЛОРЭТИЛЕН СТАБИЛИЗИРОВАННЫЙ	2TF	(1),(2)(3),(5)		1,9	5	1,13	е, л, о
1083	ТРИМЕТИЛАМИН БЕЗВОДНЫЙ	2F	(1),(2)(3),(5)		1,0	10	0,56	б, о
1085	ВИНИЛБРОМИД СТАБИЛИЗИРОВАННЫЙ	2F	(1),(2)(3),(5)		1,0	10	1,37	а, е, о
1086	ВИНИЛХЛОРИД СТАБИЛИЗИРОВАННЫЙ	2F	(1),(2)(3),(5)		1,2	10	0,81	а, е, о
1087	ЭФИР ВИНИЛМЕТИЛОВЫЙ СТАБИЛИЗИРОВАННЫЙ	2F	(1),(2)(3),(5)		1,0	10	0,67	е, о

1581	ХЛОРПИКРИНА И МЕТИЛБРОМИДА СМЕСЬ	2T	(1),(2)(3),(5)		1,0	5	1,51	а
1582	ХЛОРПИКРИНА И МЕТИЛХЛОРИДА СМЕСЬ	2T	(1),(2)(3),(5)		1,7	5	0,81	а
1589	ХЛОРЦИАН СТАБИЛИЗИРОВАННЫЙ	2TC	(1),(5)		2,0	3	1,03	д, е, м
1612	ГЕКСАЭТИЛТЕТРАФОСФАТА И ГАЗА СЖАТОГО СМЕСЬ	1T	(1),(2),(3),(5)	1,5		5	2/3 Ре.	
1660	АЗОТА (II) ОКСИД СЖАТЫЙ	1TOC	(1),(5)	1,5		3	2/3 Ре.	д, м
1741	БОРА ТРИХЛОРИД	2TC	(1),(2),(3),(5)		1,0	3	1,19	о
1749	ХЛОРА ТРИФТОРИД	2TOC	(1),(2),(3),(5)		3,0	3	1,40	а
1858	ГЕКСАФТОРПРОПИЛЕН (ГАЗ РЕФРИЖЕРАТОРНЫЙ R1216)	2A	(1),(2),(3),(5)		2,2	10	1,11	о
1859	КРЕМНИЯ ТЕТРАФТОРИД СЖАТЫЙ	1TC	(1),(2),(3),(5) (1),(2),(3),(5)		20 30	3	0,74 1,1	ж ж
1860	ВИНИЛФТОРИД СТАБИЛИЗИРОВАННЫЙ	2F	(1),(2),(3),(5)		25,0	10	0,64	а, е, ж, о
1911	ДИБОРАН СЖАТЫЙ	1TF	(1),(5)		25,0	5	0,072	д, е, м
1912	МЕТИЛХЛОРИДА И МЕТИЛЕНХЛОРИДА СМЕСЬ	2F	(1),(2),(3),(5)		1,7	10	0,81	а, о
1952	УГЛЕРОДА ДИОКСИДА И ЭТИЛЕНОКСИДА СМЕСЬ, содержащая не более 9% этилен-оксида	2A	(1),(2),(3),(5) (1),(2),(3),(5)		19 25	10 10	0,66 0,75	о о
1953	ГАЗ СЖАТЫЙ ЯДОВИТЫЙ ЛЕГКОВОСПЛАМЕНЯЮЩИЙ-СЯ, Н.У.К.	1TF	(1),(2),(3),(5)	1,5		5	2/3 Ре.	п
1954	ГАЗ СЖАТЫЙ ЛЕГКОВОСПЛАМЕНЯЮЩИЙ-СЯ, Н.У.К	1F	(1),(2),(3),(5)	1,5		10	2/3 Ре.	п
1955	ГАЗ СЖАТЫЙ ЯДОВИТЫЙ, Н.У.К	1T	(1),(2),(3),(5)	1,5		5	2/3 Ре.	п
1956	ГАЗ СЖАТЫЙ, Н.У.К	1A	(1),(2),(3),(5)	1,5		10	2/3 Ре.	п
1957	ДЕЙТЕРИЙ СЖАТЫЙ	1F	(1),(2),(3),(5)	1,5		10	2/3 Ре.	

1958	ДИХЛОРТЕТРАФТОРЭТАН (ГАЗ РЕФРИЖЕРАТОРНЫЙ R114)	2A	(1),(2),(3),(5)		1,0	10	1,30	о
1959	1,1-ДИФТОРЭТИЛЕН (ГАЗ РЕФРИЖЕРАТОРНЫЙ R1132a)	2F	(1),(2),(3),(5)		25	10	0,77	ж, о
1962	ЭТИЛЕН СЖАТЫЙ	1F	(1),(2),(3),(5) (1),(2),(3),(5)		22,5 30	10 10	0,34 0,37	ж ж
1964	ГАЗОВ УГЛЕВОДОРОДНЫХ СМЕСЬ СЖАТАЯ, Н.У.К	1F	(1),(2),(3),(5)	1,5		10	2/3 Ре.	п
1965	ГАЗОВ УГЛЕВОДОРОДНЫХ СМЕСЬ СЖИЖЕННАЯ, Н.У.К Смесь А Смесь А01 Смесь А02 Смесь А0 Смесь А1 Смесь В1 Смесь В2 Смесь В Смесь С	2F	(1),(2),(3),(5) (1),(2),(3),(5) (1),(2),(3),(5) (1),(2),(3),(5) (1),(2),(3),(5) (1),(2),(3),(5) (1),(2),(3),(5) (1),(2),(3),(5) (1),(2),(3),(5) (1),(2),(3),(5) (1),(2),(3),(5)		1,0 1,5 1,5 1,5 2,0 2,5 2,5 2,5 3,0	10 10 10 10 10 10 10 10 10 10	** 0,50 0,49 0,48 0,47 0,46 0,45 0,44 0,43 0,42	н, о, п
1967	ГАЗ ИНСЕКТИЦИДНЫЙ ЯДОВИТЫЙ, Н.У.К	2T	(1),(2),(3),(5)			5		п
1968	ГАЗ ИНСЕКТИЦИДНЫЙ, Н.У.К	2A	(1),(2),(3),(5)			10		о, п
1969	ИЗОБУТАН	2F	(1),(2),(3),(5)		1,0	10	0,49	о
1971	МЕТАН СЖАТЫЙ или ГАЗ ПРИРОДНЫЙ СЖАТЫЙ с высоким содержанием метана	1F	(1),(2),(3),(5)	1,5		10	2/3 Ре.	

1973	ХЛОРДИФТОРМЕТАНА И ХЛОРПЕНТАФТОРЭТАНА СМЕСЬ с постоянной температурой кипения, содержащая около 49% хлордифторметана (ГАЗ РЕФРИЖЕРАТОРНЫЙ R502)	2A	(1),(2),(3),(5)		3,1	10	1,05	о
1974	ХЛОРДИФТОРБРОММЕТАН (ГАЗ РЕФРИЖЕРАТОРНЫЙ R12B1)	2A	(1),(2),(3),(5)		1,0	10	1,61	о
1975	АЗОТА ОКСИДА И ДИАЗОТА ТЕТРАОКСИДА СМЕСЬ (АЗОТА ОКСИДА И АЗОТА ДИОКСИДА СМЕСЬ)	2TOC	(1),(2),(3),(5)			3		д, к, м
1976	ОКТАФТОРЦИКЛОБУТАН (ГАЗ РЕФРИЖЕРАТОРНЫЙ RC318)	2A	(1),(2),(3),(5)		1,1	10	1,34	о
1978	ПРОПАН	2F	(1),(2),(3),(5)		2,5	10	0,42	о
1979	ГАЗОВ РЕДКИХ СМЕСЬ СЖАТАЯ	1A	(1),(2),(3),(5)	1,5		10	2/3 Pe.	
1980	ГАЗОВ РЕДКИХ И КИСЛОРОДА СМЕСЬ СЖАТАЯ	1A	(1),(2),(3),(5)	1,5		10	2/3 Pe.	
1981	ГАЗОВ РЕДКИХ И АЗОТА СМЕСЬ СЖАТАЯ	1A	(1),(2),(3),(5)	1,5		10	2/3 Pe.	
1982	ТЕТРАФТОРМЕТАН СЖАТЫЙ (ГАЗ РЕФРИЖЕРАТОРНЫЙ R14, СЖАТЫЙ)	1A	(1),(2),(3),(5) (1),(2),(3),(5)		20 30	10	0,62 0,94	ж ж
1983	1-ХЛОР-2,2,2-ТРИФТОРЭТАН (ГАЗ РЕФРИЖЕРАТОРНЫЙ R133a)	2A	(1),(2),(3),(5)		1,0	10	1,18	о
1984	ТРИФТОРМЕТАН (ГАЗ РЕФРИЖЕРАТОРНЫЙ R23)	2A	(1),(2),(3),(5) (1),(2),(3),(5)		19,0 25,0	10 10	0,87 0,95	ж, о ж, о
2034	ВОДОРОДА И МЕТАНА СМЕСЬ СЖАТАЯ	1F	(1),(2),(3),(5)	1,5		10	2/3 Pe.	

2035	1,1,1-ТРИФТОРЭТАН (ГАЗ РЕФРИЖЕРАТОРНЫЙ R143a)	2F	(1),(2),(3),(5)		3,5	10	0,75	о
2036	КСЕНОН СЖАТЫЙ	1A	(1),(2),(3),(5)		13	10	1,24	ж
2044	2,2-ДИМЕТИЛПРОПАН	2F	(1),(2),(3),(5)		1,0	10	0,53	о
2073	АММИАКА РАСТВОР с плотностью менее 0,88 при температуре 15°C, содержащий более 35%, но не более 40% аммиака содержащий более 40%, но не более 50% аммиака	4A	(1),(2),(3),(5) (1),(2),(3),(5)		1,0 1,0	5 5	0,80 0,77	
2188	АРСИН	2TF	(1),(5)		4,2	5	1,10	д, м
2189	ДИХЛОРСИЛАН	2TFC	(1),(2),(3),(5)		1	3	0,90	
2190	КИСЛОРОДА ДИФТОРИД	1TOC	(1),(5)		20,0	3	2,8 МПа	а, г, д, м
2191	СУЛЬФУРИЛФТОРИД	2T	(1),(2),(3),(5)		5,0	5	1,10	л
2192	ГЕРМАН ***	2TF	(1),(5)		25,0	5	1,02	д, ж, м, о
2193	ГЕКСАФТОРЭТАН СЖАТЫЙ (ГАЗ РЕФРИЖЕРАТОРНЫЙ R116, СЖАТЫЙ)	1A	(1),(2),(3),(5)		20	10	1,10	ж
2194	СЕЛЕНА ГЕКСАФТОРИД	2TC	(1),(5)		3,6	3	1,46	д, ж, м, о
2195	ТЕЛЛУРА ГЕКСАФТОРИД	2TC	(1),(5)		2,0	3	1,0	д, м, о
2196	ВОЛЬФРАМА ГЕКСАФТОРИД	2TC	(1),(5)		1,0	3	2,70	а, д, м, о
2197	ВОДОРОДА ИОДИД БЕЗВОДНЫЙ	2TC	(1),(2),(3),(5)		2,3	3	2,25	а, о
2198	ФОСФОРА ПЕНТАФТОРИД СЖАТЫЙ	1TC	(1),(5) (1),(5)		20 30	3	0,9 1,34	д, ж, м д, ж, м
2199	ФОСФИН ***	2TF	(1),(5) (1),(5)		22,5 25,0	5 5	0,30 0,51	д, ж, м д, ж, м
2200	ПРОПАДИЕН СТАБИЛИЗИРОВАННЫЙ	2F	(1),(2),(3),(5)		2,2	10	0,50	е, о
2202	ВОДОРОДА СЕЛЕНИД БЕЗВОДНЫЙ	2TF	(1),(5)		3,1	5	1,60	д, м
2203	СИЛАН СЖАТЫЙ ***	1F	(1),(2),(3),(5) (1),(2),(3),(5)		22,5 25,0	10 10	0,32 0,41	д, ж, м д, ж, м

2204	КАРБОНИЛСУЛЬФИД	2TF	(1),(2),(3),(5)		2,6	5	0,84	л, о
2417	КАРБОНИЛФТОРИД СЖАТЫЙ	1TC	(1),(2),(3),(5) (1),(2),(3),(5)		20 30	3	0,47 0,7	ж ж
2418	СЕРЫ ТЕТРАФТОРИД	2TC	(1),(5)		3,0	3	0,91	д, м, о
2419	БРОМТРИФТОРЭТИЛЕН	2F	(1),(2),(3),(5)		1,0	10	1,19	о
2420	ГЕКСАФТОРАЦЕТОН	2TC	(1),(2),(3),(5)		2,2	3	1,08	о
2422	ОКТАФТОРБУТЕН-2 (ГАЗ РЕФРИЖЕРАТОРНЫЙ R1318)	2A	(1),(2),(3),(5)		1,2	10	1,34	о
2424	ОКТАФТОРПРОПАН (ГАЗ РЕФРИЖЕРАТОРНЫЙ R218)	2A	(1),(2),(3),(5)		2,5	10	1,09	о
2451	АЗОТА ТРИФТОРИД	1O	(1),(2),(3),(5) (1),(2),(3),(5)		20 30	10	0,5 0,75	ж ж
2452	ЭТИЛАЦЕТИЛЕН СТАБИЛИЗИРОВАННЫЙ	2F	(1),(2),(3),(5)		1,0	10	0,57	в, е, о
2453	ЭТИЛФТОРИД (ГАЗ РЕФРИЖЕРАТОРНЫЙ R161)	2F	(1),(2),(3),(5)		3,0	10	0,57	о
2454	МЕТИЛФТОРИД (ГАЗ РЕФРИЖЕРАТОРНЫЙ R41)	2F	(1),(2),(3),(5)		30,0	10	0,36	о
2517	1-ХЛОР-1,1-ДИФТОРЭТАН (ГАЗ РЕФРИЖЕРАТОРНЫЙ R142b)	2F	(1),(2),(3),(5)		1,0	10	0,99	о
2534	МЕТИЛХЛОРСИЛАН	2TFC	(1),(2),(3),(5)			3		к, о
2548	ХЛОРА ПЕНТАФТОРИД	2TOC	(1),(5)		1,3	3	1,49	а, д, м
2599	ТРИФТОРХЛОРМЕТАНА И ТРИФТОРМЕТАНА АЗЕОТРОПНАЯ СМЕСЬ, содержащая около 60% трифторхлорметана (ГАЗ РЕФРИЖЕРАТОРНЫЙ R503)	2A	(1),(2),(3),(5) (1),(2),(3),(5) (1),(2),(3),(5)		3,1 4,2 10,0	10 10 10	0,11 0,20 0,66	о
2600	УГЛЕРОДА МОНООКСИДА И ВОДОРОДА СМЕСЬ СЖАТАЯ	1TF	(1),(2),(3),(5)	1,5		5	2/3 Ре.	л

2601	ЦИКЛОБУТАН	2F	(1),(2),(3),(5)		1,0	10	0,63	о
2602	ДИХЛОРДИФТОРМЕТАНА И 1,1-ДИФТОРЭТАНА АЗЕОТРОПНАЯ СМЕСЬ, содержащая около 74% дихлордифтормета на (ГАЗ РЕФРИЖЕРАТОРНЫЙ R500)	2A	(1),(2),(3),(5)		2,2	10	1,01	о
2676	СТИБИН	2TF	(1),(5)		2,0	5	1,2	д, м, о
2901	БРОМА ХЛОРИД	2TOC	(1),(2),(3),(5)		1,0	3	1,5	а
3057	ХЛОРАНГИДРИД ТРИФТОРУКСУСНОЙ КИСЛОТЫ	2TC	(1),(2),(3),(5)		1,7	3	1,17	о
3070	ЭТИЛЕНОКСИДА И ДИХЛОРДИФТОРМЕТАНА СМЕСЬ, содержащая не более 12,5% этиленоксида	2A	(1),(2),(3),(5)		1,8	10	1,09	о
3083	ПЕРХЛОРИЛФТОРИД	2TO	(1),(2),(3),(5)		3,3	5	1,21	л
3153	ЭФИР ПЕРФТОР(МЕТИЛ-ВИНИЛОВЫЙ)	2F	(1),(2),(3),(5)		2,0	10	0,75	о
3154	ЭФИР ПЕРФТОР (ЭТИЛВИНИЛОВЫЙ)	2F	(1),(2),(3),(5)		1,0	10	0,98	о
3156	ГАЗ СЖАТЫЙ ОКИСЛЯЮЩИЙ, Н.У.К.	1O	(1),(2),(3),(5)	1,5		10	2/3 Ре.	п
3157	ГАЗ СЖИЖЕННЫЙ ОКИСЛЯЮЩИЙ, Н.У.К.	2O	(1),(2),(3),(5)			10		п
3159	1,1,1,2-ТЕТРАФТОРЭТАН (ГАЗ РЕФРИЖЕРАТОРНЫЙ R134a)	2A	(1),(2),(3),(5)		2,2	10	1,04	о
3160	ГАЗ СЖИЖЕННЫЙ ЯДОВИТЫЙ ЛЕГКОВОСПЛАМЕНЯЮЩИЙ-СЯ, Н.У.К.	2TF	(1),(2),(3),(5)			5		о, п
3161	ГАЗ СЖИЖЕННЫЙ ЛЕГКОВОСПЛАМЕНЯЮЩИЙ-СЯ, Н.У.К.	2F	(1),(2),(3),(5)			10		о, п
3162	ГАЗ СЖИЖЕННЫЙ ЯДОВИТЫЙ, Н.У.К	2T	(1),(2),(3),(5)			5		п

3163	ГАЗ СЖИЖЕННЫЙ, Н.У.К.	2A	(1),(2),(3),(5)			10		о, п
3252	ДИФТОРМЕТАН (ГАЗ РЕФРИЖЕРАТОРНЫЙ R32)	2F	(1),(2),(3),(5)		4,8	10	0,78	о
3296	ГЕПТАФТОРПРОПАН (ГАЗ РЕФРИЖЕРАТОРНЫЙ R227)	2A	(1),(2),(3),(5)		1,5	10	1,2	о
3297	ЭТИЛЕНОКСИДА И ХЛОРТЕТРАФТОРЭТАНА СМЕСЬ, содержащая не более 8,8% этиленоксида	2A	(1),(2),(3),(5)		1,0	10	1,16	о
3298	ЭТИЛЕНОКСИДА И ПЕНТАФТОРЭТАНА СМЕСЬ, содержащая не более 7,9% этиленоксида	2A	(1),(2),(3),(5)		2,6	10	1,02	о
3299	ЭТИЛЕНОКСИДА И ТЕТРАФТОРЭТАНА СМЕСЬ, содержащая не более 5,6% этиленоксида	2A	(1),(2),(3),(5)		1,7	10	1,03	о
3300	ЭТИЛЕНОКСИДА И УГЛЕРОДА ДИОКСИДА СМЕСЬ, содержащая более 87% этиленоксида	2TF	(1),(2),(3),(5)		2,8	5	0,73	е, о
3303	ГАЗ СЖАТЫЙ ЯДОВИТЫЙ ОКИСЛЯЮЩИЙ, Н.У.К.	1TO	(1),(2),(3),(5)	1,5		5	2/3 Ре.	п
3304	ГАЗ СЖАТЫЙ ЯДОВИТЫЙ КОРРОЗИОННЫЙ, Н.У.К.	TC	(1),(2),(3),(5)	1,5		3	2/3 Ре.	п
3305	ГАЗ СЖАТЫЙ ЯДОВИТЫЙ ЛЕГКОВОСПЛАМЕНЯЮЩИЙ-СЯ КОРРОЗИОННЫЙ, Н.У.К	1TFC	(1),(2),(3),(5)	1,5		3	2/3 Ре.	п

3306	ГАЗ СЖАТЫЙ ЯДОВИТЫЙ ОКИСЛЯЮЩИЙ КОРРОЗИОННЫЙ, Н.У.К.	1TOC	(1),(2),(3),(5)	1,5		3	2/3 Pe.	п
3307	ГАЗ СЖИЖЕННЫЙ ЯДОВИТЫЙ ОКИСЛЯЮЩИЙ, Н.У.К.	2TO	(1),(2),(3),(5)			5		п
3308	ГАЗ СЖИЖЕННЫЙ ЯДОВИТЫЙ КОРРОЗИОННЫЙ, Н.У.К.	2TC	(1),(2),(3),(5)			3		п, о
3309	ГАЗ СЖИЖЕННЫЙ ЯДОВИТЫЙ ЛЕГКОВОСПЛАМЕНЯЮЩИЙ-СЯ КОРРОЗИОННЫЙ, Н.У.К.	2TFC	(1),(2),(3),(5)			3		о, п
3310	ГАЗ СЖИЖЕННЫЙ ЯДОВИТЫЙ ОКИСЛЯЮЩИЙ КОРРОЗИОННЫЙ, Н.У.К	2TOC	(1),(2),(3),(5)			3		п
3318	АММИАКА РАСТВОР в воде с плотностью менее 0,88 при температуре 15°C, содержащий более 50% аммиака	4TC	(1),(2),(3),(5)			5		к
3337	РЕФРИЖЕРАТОРНЫЙ ГАЗ R404A	2A	(1),(2),(3),(5)		3,5	10	0,84	о
3338	РЕФРИЖЕРАТОРНЫЙ ГАЗ R407A	2A	(1),(2),(3),(5)		3,5	10	0,95	о
3339	РЕФРИЖЕРАТОРНЫЙ ГАЗ R407B	2A	(1),(2),(3),(5)		3,7	10	0,95	о
3340	РЕФРИЖЕРАТОРНЫЙ ГАЗ R407C	2A	(1),(2),(3),(5)		3,4	10	0,95	о
3354	ГАЗ ИНСЕКТИЦИДНЫЙ ЛЕГКОВОСПЛАМЕНЯЮЩИЙСЯ, Н.У.К.	2F	(1),(2),(3),(5)			10		о, п

* Не применяется к сосудам из композитных материалов.

** Для смесей № ООН 1965 максимально допустимая масса наполнения на литр вместимости является следующей:

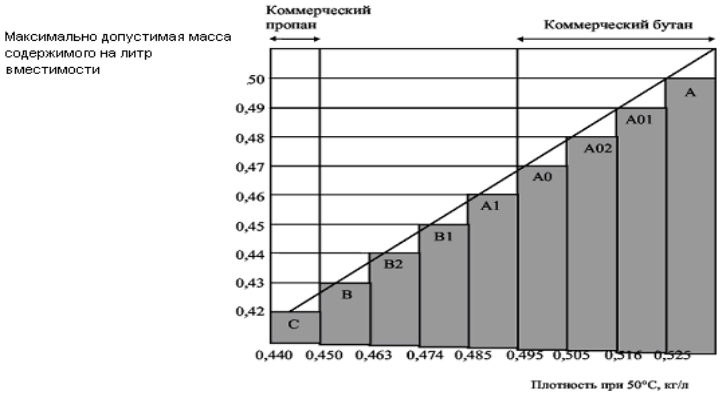

*** Считается пирофорным газом.

P201	ИНСТРУКЦИЯ ПО УПАКОВКЕ	P201
Настоящая инструкция применяется к веществам, имеющим №№ ООН 3167, 3168 и 3169.		
Разрешается использовать следующую тару: (1) Баллоны и сосуды для сжатого газа, отвечающие требованиям в отношении конструкции, испытаний и наполнения, установленным компетентным органом. (2) Для нетоксичных газов: комбинированную тару с герметично закрывающейся внутренней тарой из стекла и металла максимальной вместимостью 5 л на упаковку, отвечающую требованиям испытаний для группы упаковки III. (3) Для токсичных газов: комбинированную тару с герметично закрывающейся внутренней тарой из стекла или металла максимальной вместимостью 1 л на упаковку, отвечающую требованиям испытаний для группы упаковки III.		

P202	(Зарезервировано)	P202

P203	ИНСТРУКЦИЯ ПО УПАКОВКЕ	P203

Тип тары: криогенные сосуды

Общие инструкции:

(1) Должны соблюдаться специальные положения по упаковке, изложенные в разделе 4.1.6.

(2) Сосуды должны изолироваться таким образом, чтобы на них не могли осаждаться роса или иней.

(3) В случае сосудов, предназначенных для перевозки газов с классификационным кодом 3O, вещества, используемые для герметизации соединений и ухода за затворами, должны быть совместимы с содержимым.

Особые инструкции для закрытых криогенных сосудов:

(4) Сосуды должны быть снабжены предохранительными клапанами.

(5) Для охлажденных жидких газов с классификационными кодами 3A и 3O степень наполнения при температуре наполнения и давлении, равном 0,1 МПа (1 бар), не должна превышать 98% вместимости сосуда.

(6) Для охлажденных жидких газов с классификационным кодом 3F степень наполнения сосуда должна оставаться ниже уровня, при котором – в случае повышения температуры содержимого до величины, при которой давление паров станет равным давлению срабатывания предохранительного клапана, – объем достиг бы 95% вместимости сосуда при этой температуре.

(7) Сосуды должны подвергаться периодическим проверкам в соответствии с положениями п. 6.2.1.6.

(8) Периодические проверки должны проводиться каждые 10 лет. В отступление от этих сроков периодические проверки сосудов, изготовленных из композитных материалов (композитные сосуды), могут проводиться через промежутки времени, устанавливаемые компетентным органом страны – участницы СМГС, который утвердил технические правила проектирования и изготовления.

Особые инструкции для открытых криогенных сосудов:

(9) Открытые криогенные сосуды не разрешается использовать для легковоспламеняющихся охлажденных жидких газов с классификационным кодом 3F, а также для № ООН 2187 углерода диоксида охлажденного жидкого и его смесей.

(10) Сосуды должны быть оборудованы устройствами, препятствующими вытеканию жидкости.

(11) Стеклянные сосуды должны иметь двойные стенки с вакуумной изоляцией и быть обложены абсорбирующим изолирующим материалом; они должны быть защищены обрешетками из стальной проволоки и уложены в металлические ящики. Металлические ящики для стеклянных сосудов и других сосудов должны быть снабжены грузозахватными приспособлениями.

(12) Отверстия сосудов должны быть снабжены устройствами, обеспечивающими выпуск газов, препятствующими вытеканию или утечке жидкости и установленными таким образом, чтобы они не могли выпадать.

(13) В случае перевозки № ООН 1073 кислорода охлажденного жидкого и его смесей вышеупомянутые устройства, а также абсорбирующий изолирующий материал, которым обкладываются стеклянные сосуды, должны изготовляться из негорючих материалов.

Ссылка на стандарты (зарезервировано)

P204	ИНСТРУКЦИЯ ПО УПАКОВКЕ	P204

Настоящая инструкция применяется к № ООН 1950 аэрозолям и 2037 емкостям малым, содержащим газ (газовым баллончикам).

(1) Должны соблюдаться специальные положения по упаковке, изложенные в разделе **4.1.6**.

(2) Сосуды должны быть герметичными и закрываться так, чтобы не происходило утечки газа.

(3) Для № ООН 1950 аэрозолей и № ООН 2037 емкостей малых, содержащих газ (газовых баллончиков):

а) внутреннее давление при 50°C не должно превышать двух третей испытательного давления,но не выше 1,32 МПа (13,2 бара);

б) они должны наполняться таким образом, чтобы при 50°C жидкая фаза не превышала 95% их вместимости;

в) они должны пройти испытание на герметичность в ванне с горячей водой:

– температура воды в ванне и продолжительность испытания должны быть такими, чтобы внутреннее давление в каждом сосуде составляло не менее 90% от внутреннего давления, соответствующего температуре 55°C;

– однако, если содержимое сосуда обладает повышенной теплочувствительностью или если сосуды изготовлены из пластических материалов, размягчающихся при вышеуказанной температуре, температура воды в ванне должна составлять от 20°C до 30°C; кроме того, один из каждых двух тысяч сосудов должен также испытываться при температуре, предписанной в предыдущем подпункте;

– не должно происходить остаточной деформации сосуда и утечки из него. Положение, касающееся остаточной деформации, не распространяется на пластмассовые сосуды, которые могут размягчаться. Требования инструкции P204(3)в) считаются выполненными, если применены следующие стандарты:

– для № ООН 1950 аэрозолей: Приложение к директиве 75/324/EEC[а)] с изменениями, внесенными директивой 94/1/EC[б)];

– для № ООН 2037 газовых баллончиков, содержащих № ООН 1965 газов углеводородных смесь сжиженную: EN 417:1992 "Одноразовые металлические газовые баллончики для сжиженных нефтяных газов, с клапаном или без клапана, для использования с переносными приборами. Конструкция, проверка, испытания и маркировка".

(4) Для № ООН 1950 аэрозолей в качестве газов-вытеснителей, их компонентов или газов-наполнителей могут применяться только непирофорные и неядовитые газы.

(5) Для № ООН 2037 газовых баллончиков в качестве газов-наполнителей могут применяться любые сжатые и сжиженные газы, кроме пирофорных и сильноядовитых газов (т. е. газов, ЛК50 которых меньше 200 частей на млн.).

(6) Аэрозоли и газовые баллончики должны помещаться в деревянные, прочные картонные или металлические ящики; № ООН 1950 аэрозоли в сосудах из стекла или синтетических материалов, которые при разрушении могут давать осколки, должны отделяться друг от друга прослойкой из картона или другого подходящего материала.

(7) Масса брутто одной упаковки не должна превышать 50 кг в случае использования картонных ящиков и 75 кг, если используется иная тара.

(8) В случае повагонной перевозки или перевозки полной загрузкой металлические изделия могут быть также упакованы следующим образом: изделия размещаются блоками на подставках и закрепляются при помощи пленочного покрытия из полимерного материала; такие блоки должны укладываться друг на друга и закрепляться на поддонах

[а)] Директива 75/324/EEC Совета Европейских сообществ от 20 мая 1975 г. о сближении законов государств-членов Европейских сообществ, касающихся аэрозолей; опубликована в Official Journal of the European Communities No. L147 от 9 июня 1975 года.

P205	ИНСТРУКЦИЯ ПО УПАКОВКЕ	P205

Настоящая инструкция применяется к № ООН 1057 зажигалкам или баллончикам для заправки зажигалок.

(1) Должны соблюдаться специальные положения по упаковке, изложенные в разделе 4.1.6.

(2) Изделия должны соответствовать предписаниям, действующим в стране, в которой они были наполнены.

(3) Зажигалки и баллончики для заправки зажигалок должны быть защищены от случайного срабатывания.

(4) Жидкая фаза газа не должна превышать 85% вместимости сосуда при 15°C.

(5) Сосуды, включая затворы, должны выдерживать внутреннее давление сжиженного нефтяного газа при 55°C.

(6) Клапаны и воспламенители должны быть надежно опечатаны, обмотаны самоклеющейся лентой или иным образом закреплены, либо сконструированы таким образом, чтобы исключить их срабатывание или утечку содержимого при перевозке.

(7) Зажигалки и баллончики для заправки зажигалок должны быть плотно упакованы, чтобы не допустить случайного срабатывания выпускных устройств.

(8) В зажигалках должно содержаться не более 10 г сжиженного нефтяного газа. В баллончиках для заправки зажигалок должно содержаться не более 65 г сжиженного нефтяного газа.

(9) Зажигалки и баллончики для заправки зажигалок должны упаковываться в следующую прочную наружную тару, отвечающую требованиям раздела 6.1.4: в ящики из естественной древесины (4C1, 4C2), фанерные (4D) или из древесно-волокнистого материала (4F) максимальной массой брутто 75 кг, либо в ящики из картона (4G) максимальной массой брутто 40 кг. Тара должна быть испытана и утверждена в соответствии с положениями главы 6.1 для группы упаковки II. Однако, если максимальная масса брутто этих упаковок не превышает 2 кг, достаточно соблюдения общих положений, изложенных в п.п. 4.1.1.1, 4.1.1.2 и 4.1.1.5 – 4.1.1.7.

P206	ИНСТРУКЦИЯ ПО УПАКОВКЕ	P206

Настоящая инструкция применяется к № ООН 3150 устройствам малым, приводимым в действие углеводородным газом, или баллончикам с углеводородным газом для малых устройств.

(1) Должны соблюдаться специальные положения по упаковке, изложенные в разделе **4.1.6**.

(2) Изделия должны соответствовать предписаниям, действующим в стране, в которой они были наполнены.

(3) Устройства и баллончики должны упаковываться в наружную тару, отвечающую требованиям раздела 6.1.4, испытанную и утвержденную в соответствии с положениями главы 6.1 для группы упаковки II.

P300	ИНСТРУКЦИЯ ПО УПАКОВКЕ	P300

Настоящая инструкция применяется к № ООН 3064.

При условии соблюдения общих положений, изложенных в разделах **4.1.1** и **4.1.3**, разрешается использовать следующую тару:

Комбинированную тару, состоящую из внутренних металлических банок вместимостью не более 1 л каждая и наружной тары в виде ящиков: из естественной древесины (4C1, 4C2), фанеры (4D) или древесно-волокнистых материалов (4F), содержащих не более 5 л раствора.

Дополнительные требования:

1. Металлические банки должны быть полностью обложены абсорбирующим прокладочным материалом.
2. Ящики должны иметь сплошное внутреннее покрытие из подходящего материала, непроницаемого для воды и нитроглицерина.

б) Директива 94/1/ЕС Комиссии Европейских сообществ от 6 января 1994 года, вносящая технические изменения в директиву 75/324/ЕЕС Совета о сближении законов государств-членов Европейского союза, касающихся аэрозолей; опубликована в Official Journal of the European Communities No. L23 от 28 января 1994 года.

P301	ИНСТРУКЦИЯ ПО УПАКОВКЕ	P301

Настоящая инструкция применяется к изделиям, относящимся к № ООН 3165.

При условии соблюдения общих положений, изложенных в разделах **4.1.1** и **4.1.3**, разрешается использовать следующую тару:

(1) Алюминиевый сосуд под давлением, изготовленный из трубы и имеющий приваренные днища. Первичное средство удержания топлива в этом сосуде должно состоять из сварной алюминиевой камеры максимальным внутренним объемом 46 л. Наружный сосуд должен выдерживать минимальное расчетное манометрическое давление 1275 кПа и минимальное манометрическое давление разрыва 2755 кПа. Каждый сосуд должен быть проверен на утечку в ходе производства и до отправки и должен быть герметичным. Внутренний блок в комплекте должен быть надежно упакован в негорючий прокладочный материал, такой как вермикулит, и уложен в прочную герметично закрытую наружную металлическую тару, обеспечивающую надлежащую защиту всех фитингов. Максимальное количество топлива на блок и упаковку составляет 42 л.

(2) Алюминиевый сосуд под давлением.
Первичное средство удержания топлива в этом сосуде должно состоять из сварного газонепроницаемого топливного отсека с упругометрической камерой максимальным внутренним объемом 46 л. Сосуд под давлением должен выдерживать минимальное расчетное манометрическое давление 2860 кПа и минимальное манометрическое давление разрыва 5170 кПа. Каждый сосуд должен быть проверен на утечку в ходе производства и до отправки и должен быть надежно упакован в негорючий прокладочный материал, такой как вермикулит, и уложен в прочную герметично закрытую наружную металлическую тару, обеспечивающую надлежащую защиту всех фитингов. Максимальное количество топлива на блок и упаковку составляет 42 л.

P302	ИНСТРУКЦИЯ ПО УПАКОВКЕ	P302

Настоящая инструкция применяется к веществам, относящимся к № ООН 3269.

При условии соблюдения общих положений, изложенных в разделах **4.1.1** и **4.1.3**, разрешается использовать следующую тару:

Комбинированную тару, которая отвечает требованиям испытаний для группы упаковки II или III в соответствии с критериями класса 3, применяемыми к основному веществу. Основное вещество и активирующая добавка (органический пероксид) должны быть упакованы по отдельности во внутреннюю тару. Компоненты могут быть помещены в одну и ту же наружную тару при условии, что между ними не возникнет опасной реакции в случае утечки. Максимальное количество активирующей добавки должно составлять 125 мл на единицу внутренней тары для жидкости и 500 г на единицу внутренней тары для твердого вещества.

P400	ИНСТРУКЦИЯ ПО УПАКОВКЕ	P400

При условии соблюдения общих положений, изложенных в разделах **4.1.1** и **4.1.3**, разрешается использовать следующую тару (см. также таблицу 4.1.4.4):

(1) Стальные газовые баллоны и сосуды для газов, отвечающие требованиям таблицы 4.1.4.4. Клапаны (вентили) должны быть защищены с помощью стальных предохранительных колпаков или колец, либо газовые баллоны или сосуды должны быть упакованы в прочные ящики из естественной древесины, картона или пластмассы. Баллоны и сосуды для газов должны быть закреплены для предотвращения их перемещения в ящике и должны упаковываться и перевозиться таким образом, чтобы при нормальных условиях погрузочно-загрузочных работ и перевозки устройства для сброса давления оставались в баллоне в паровом пространстве.

(2) Ящики (4A, 4B, 4C1, 4C2, 4D, 4F или 4G), барабаны (1A2, 1B2, 1N2, 1D или 1G) или канистры (3A2 или 3B2), в которые помещены герметично запечатанные металлические банки с внутренней тарой из стекла или металла вместимостью не более 1 л каждая, оснащенные резьбовыми затворами с уплотнителями. Внутренняя тара должна быть обложена со всех сторон сухим абсорбирующим негорючим материалом в количестве, достаточном для поглощения всего содержимого. Внутренняя тара не должна заполняться более чем на 90% ее вместимости. Максимальная масса нетто наружной тары не должна превышать 125 кг.

(3) Металлические барабаны (1A2, 1B2, 1N2), канистры (3A2, 3B2) или ящики (4A, 4B) максимальной массой нетто 150 кг каждый(ая) с герметично запечатанными внутренними металлическими банками вместимостью не более 4 л каждая, оснащенными резьбовыми затворами с уплотнителями. Внутренняя тара должна быть обложена со всех сторон сухим абсорбирующим негорючим материалом в количестве, достаточном для поглощения всего содержимого. В дополнение к прокладочному материалу каждый слой внутренней тары должен быть отделен разделительной перегородкой. Внутренняя тара не должна заполняться более чем на 90% ее вместимости.

P401	ИНСТРУКЦИЯ ПО УПАКОВКЕ	P401

При условии соблюдения общих положений, изложенных в разделах **4.1.1** и **4.1.3**, разрешается использовать следующую тару (см. также таблицу 4.1.4.4):

(1) Стальные газовые баллоны и сосуды для газов, отвечающие требованиям таблицы 4.1.4.4. Клапаны (вентили) должны быть защищены с помощью стальных предохранительных колпаков или колец, либо газовые баллоны или сосуды должны быть упакованы в прочные ящики из естественной древесины, картона или пластмассы. Баллоны и сосуды для газов должны быть закреплены для предотвращения их перемещения в ящике и должны упаковываться и перевозиться таким образом, чтобы при нормальных условиях погрузочно-разгрузочных работ и перевозки устройства для сброса давления оставались в баллоне в паровом пространстве.

(2) Комбинированную тару с внутренней тарой из стекла, металла или пластмассы, которая имеет резьбовые затворы и обложена со всех сторон инертным абсорбирующим прокладочным материалом в количестве, достаточном для поглощения всего содержимого.

	Внутренняя тара	**Наружная тара**
	1 *л*	30 кг (максимальная масса нетто)

P402	ИНСТРУКЦИЯ ПО УПАКОВКЕ	P402

При условии соблюдения общих положений, изложенных в разделах **4.1.1** и **4.1.3**, разрешается использовать следующую тару (см. также таблицу 4.1.4.4):

(1) Стальные газовые баллоны и сосуды для газов, отвечающие требованиям таблицы 4.1.4.4. Клапаны (вентили) должны быть защищены с помощью стальных предохранительных колпаков или колец, либо газовые баллоны или сосуды должны быть упакованы в прочные ящики из дерева, картона или пластмассы. Баллоны и сосуды для газов должны быть закреплены для предотвращения их перемещения в ящике и должны упаковываться и перевозиться таким образом, чтобы при нормальных условиях погрузочно-загрузочных работ и перевозки устройства для сброса давления оставались в баллоне в паровом пространстве.

(2) Комбинированную тару с внутренней тарой из стекла, металла или пластмассы, которая имеет резьбовые затворы и обложена со всех сторон инертным абсорбирующим прокладочным материалом в количестве, достаточном для поглощения всего содержимого.

	Максимальная масса нетто	
	Внутренняя тара	**Наружная тара**
	10 кг (стекло) 15 кг (металл или пластмасса)	125 кг 125 кг

(3) Стальные барабаны (1A1) максимальной вместимостью 250 литров.

(4) Составную тару, состоящую из пластмассового сосуда в наружном стальном или алюминиев барабане (6HA1 или 6HB1), вместимостью не более 250 литров.

Специальное положение по упаковке, предусмотренные Прил. 2 к СМГС:

RR4 Для № ООН 3130: отверстия сосудов должны герметично закрываться с помощью двух последовательно расположенных устройств, одно из которых должно завинчиваться или закрепляться столь же надежным способом.

P403	ИНСТРУКЦИЯ ПО УПАКОВКЕ	P403

При условии соблюдения общих положений, изложенных в разделах **4.1.1** и **4.1.3**, разрешается использовать следующую тару:

Комбинированная тара:

Внутренняя тара	Наружная тара	Максимальная масса нетто
Стеклянная 2 кг	**Барабаны**	
Пластмассовая 15 кг	стальные (1A2)	400 кг
Металлическая 20 кг	алюминиевые (1B2)	400 кг
Внутренняя тара должна быть снабжена резьбовыми затворами	прочие металлические, кроме стальных и алюминиевых (1N2)	400 кг
	пластмассовые (1H2)	400 кг
	фанерные (1D)	400 кг
	картонные (1G)	400 кг
	Ящики	
	стальные (4A)	400 кг
	алюминиевые (4B)	400 кг
	из естественной древесины (4C1)	400 кг
	из естественной древесины, с плотно пригнанными стенками (4C2)	400 кг
	фанерные (4D)	250 кг
	из древесно-волокнистого материала (4F)	125 кг
	из картона (4G)	125 кг
	из пенопласта (4H1)	60 кг
	из твердой пластмассы (4H2)	250 кг
	Канистры	
	стальные (3A2)	120 кг
	алюминиевые (3B2)	120 кг
	пластмассовые (3H2)	120 кг

Одиночная тара:	Максимальная масса нетто
Барабаны	
стальные (1A1, 1A2)	250 кг
алюминиевые (1B1, 1B2)	250 кг
прочие металлические, кроме стальных и алюминиевых (1N1, 1N2)	250 кг
пластмассовые (1H1, 1H2)	250 кг
Канистры	
стальные (3A1, 3A2)	120 кг
алюминиевые (3B1, 3B2)	120 кг
пластмассовые (3H1, 3H2)	120 кг
Составная тара	
пластмассовый сосуд в наружном стальном или алюминиевом барабане (6HA1 или 6HB1)	250 кг
пластмассовый сосуд в наружном картонном, пластмассовом или фанерном барабане (6HG1, 6HH1 или 6HD1)	75 кг
пластмассовый сосуд в наружном стальном или алюминиевом ящике или обрешетке, либо в наружном ящике из древесины, фанеры, картона или твердой пластмассы (6HA2, 6HB2, 6HC, 6HD2, 6HG2 или 6HH2)	75 кг

Дополнительное требование:

Тара должна герметично закрываться.

P404	ИНСТРУКЦИЯ ПО УПАКОВКЕ	P404

Настоящая инструкция применяется к пирофорным твердым веществам, относящимся к №№ ООН 1370, 1383, 1854, 1855, 2005, 2008, 2545, 2546, 2846, 2881, 3052, 3200 и 3203.

При условии соблюдения общих положений, изложенных в разделах **4.1.1** и **4.1.3**, разрешается использовать следующую тару:

(1) Комбинированная тара
Наружная тара: (1A2, 1B2, 1N2, 1H2, 1D, 4A, 4B, 4C1, 4C2, 4D, 4F или 4H2)
Внутренняя тара: Металлическая тара максимальной массой нетто 15 кг каждая.
Внутренняя тара должна герметично закрываться и иметь резьбовые затворы.

(2) Металлическая тара: (1A1, 1A2, 1B1, 1N1, 1N2, 3A1, 3A2, 3B1 и 3B2)
Максимальная масса брутто: 150 кг.

(3) Составная тара:
Пластмассовый сосуд в наружном стальном или алюминиевом барабане (6HA1 или 6HB1)

Максимальная масса брутто: 150 кг.

P405	ИНСТРУКЦИЯ ПО УПАКОВКЕ	P405

Настоящая инструкция применяется к веществам, относящимся к № ООН 1381.

При условии соблюдения общих положений, изложенных в разделах **4.1.1** и **4.1.3**, разрешается использовать следующую тару:

(1) Для № ООН 1381 фосфора влажного:

а) Комбинированная тара
Наружная тара: (4A, 4B, 4C1, 4C2, 4D или 4F)
Максимальная масса нетто: 75 кг
Внутренняя тара:
– герметично закрытый металлический бидон максимальной массой нетто 15 кг; или
– стеклянная внутренняя тара, обложенная со всех сторон сухим негорючим абсорбирующим прокладочным материалом в количестве, достаточном для поглощения всего содержимого, максимальной массой нетто 2 кг; или

б) Барабаны (1A1, 1A2, 1B1, 1B2, 1N1 или 1N2); максимальная масса нетто: 400 кг
Канистры (3A1 или 3B1); максимальная масса нетто: 120 кг.

Эта тара должна пройти испытание на герметичность, предусмотренное в п. 6.1.5.4 для группы упаковки II.

(2) Для № ООН 1381 фосфора сухого:

а) при перевозке в расплавленном состоянии – барабаны (1A2, 1B2 или 1N2) максимальной массой нетто 400 кг; или

б) в снарядах или изделиях, заключенных в прочную оболочку, при перевозке без компонентов, относящихся к классу 1: тара, указанная компетентным органом.

P406	ИНСТРУКЦИЯ ПО УПАКОВКЕ	P406

При условии соблюдения общих положений, изложенных в разделах **4.1.1** и **4.1.3**, разрешается использовать следующую тару:

(1) Комбинированная тара: наружная тара 4C1, 4C2, 4D, 4F, 4G, 4H1, 4H2, 1G, 1D, 1H2 или 3H2; внутренняя тара - влагонепроницаемая.

(2) Пластмассовые, фанерные или картонные барабаны (1H2, 1D, 1G) или ящики (4A, 4B, 4C1, 4C2, 4D, 4F, 4G, 4H2) с влагонепроницаемым внутренним мешком, вкладышем из полимерной пленки или влагонепроницаемым покрытием.

(3) Металлические барабаны (1A1, 1A2, 1B1, 1B2, 1N1, 1N2), пластмассовые барабаны (1H1, 1H2), металлические канистры (3A1, 3A2, 3B1, 3B2), пластмассовые канистры (3H1, 3H2), пластмассовые сосуды в наружных стальных или алюминиевых барабанах (6HA1, 6HB1), пластмассовые сосуды в наружных картонных, пластмассовых или фанерных барабанах (6HG1, 6HH1, 6HD1), пластмассовые сосуды в наружных стальных или алюминиевых ящиках или обрешетках, либо в наружных ящиках из древесины, фанеры, картона или твердой пластмассы (6HA2, 6HB2, 6HC, 6HD2, 6HG2, 6HH2).

Дополнительные требования:

1. Тара должна быть сконструирована и изготовлена таким образом, чтобы препятствовать утечке воды, спирта или флегматизатора.
2. Тара должна быть изготовлена и закрыта таким образом, чтобы препятствовать созданию взрывоопасного давления или давления более 300 кПа (3 бара).

Специальные положения по упаковке:

PP24 Для № ООН 2852, 3364, 3365, 3366, 3367, 3368 и 3369: вещество не должно перевозиться в количествах, превышающих 500 г на упаковку.

PP25 Для № ООН 1347: вещество не должно перевозиться в количествах, превышающих 15 кг на упаковку.

PP26 Для №№ ООН 1310, 1320, 1321, 1322, 1344, 1347, 1348, 1349, 1517, 2907, 3317 и 3344: материал тары не должен содержать свинец.

PP78 Вещество с № ООН 3370 не должно перевозиться в количествах, превышающих 11,5 кг на упаковку.

PP80 Для № ООН 2907 и 3344: тара должна отвечать требованиям испытаний для группы упаковки II. Тара, отвечающая критериям для группы упаковки I, использоваться не должна.

P407	ИНСТРУКЦИЯ ПО УПАКОВКЕ	P407

Настоящая инструкция применяется к изделиям, относящимся к №№ ООН 1331, 1944, 1945 и 2254.

При условии соблюдения общих положений, изложенных в разделах **4.1.1** и **4.1.3**, разрешается использовать следующую тару:

Комбинированную тару, включающую внутреннюю тару, надежно закрытую для предотвращения случайного возгорания при нормальных условиях перевозки. Максимальная масса нетто наружной тары не должна превышать 45 кг, а для ящиков из картона – 30 кг.

Дополнительное требование:

Спички должны быть плотно упакованы.

Специальное положение по упаковке:

PP27 № ООН 1331 термоспички не должны упаковываться в одну и ту же наружную тару вместе с какими-либо другими опасными грузами, кроме безопасных спичек или парафинированных спичек "Веста", которые следует упаковывать в отдельную внутреннюю тару. Во внутренней таре не должно содержаться более 700 термоспичек.

P408	ИНСТРУКЦИЯ ПО УПАКОВКЕ	P408
Настоящая инструкция применяется к изделиям, относящимся к № ООН 3292.		
При условии соблюдения общих положений, изложенных в разделах **4.1.1** и **4.1.3**, разрешается использовать следующую тару: (1) Для элементов: Наружная тара с достаточным количеством прокладочного материала для предотвращения соприкосновения элементов между собой и элементов с внутренними поверхностями наружной тары, а также опасного перемещения элементов внутри наружной тары во время перевозки. Тара должна соответствовать требованиям испытаний для группы упаковки II. (2) Для батарей: Батареи могут перевозиться в неупакованном виде или в защитных оболочках (например, в полностью закрытых защитных оболочках или в деревянных обрешетках). Контактные клеммы не должны подвергаться воздействию веса других батарей или материалов, упакованных с батареями.		
Дополнительное требование: Батареи должны быть изолированы таким образом, чтобы предотвратить возможность короткого замыкания.		

P409	ИНСТРУКЦИЯ ПО УПАКОВКЕ	P409
Настоящая инструкция применяется к веществам, относящимся к №№ ООН 2956, 3242 и 3251.		
При условии соблюдения общих положений, изложенных в разделах **4.1.1** и **4.1.3**, разрешается использовать следующую тару: (1) Картонный барабан (1G), который может быть снабжен вкладышем или внутренним покрытием; максимальная масса нетто 50 кг. (2) Комбинированную тару: ящик из картона (4G) с одиночным внутренним полимерным мешком; максимальная масса нетто 50 кг. (3) Комбинированную тару: ящик из картона (4G) или картонный барабан (1G) с внутренней пластмассовой тарой, каждая единица которой содержит не более 5 кг; максимальная масса нетто 25 кг.		

P410	ИНСТРУКЦИЯ ПО УПАКОВКЕ	P410

При условии соблюдения общих положений, изложенных в разделах **4.1.1** и **4.1.3**, разрешается использовать следующую тару:

Комбинированная тара:

Внутренняя тара	Наружная тара	Максимальная масса нетто Группа упаковки II, III
Стеклянная 10 кг	**Барабаны**	
Пластмассовая [а)] 30 кг	стальные (1A2)	400 кг
Металлическая 40 кг	алюминиевые (1B2)	400 кг
Бумажная [а), б)] 10 кг	прочие металлические, кроме стальных и алюминиевых (1N2)	400 кг
Картонная [а), б)] 10 кг	пластмассовые (1H2)	400 кг
	фанерные (1D)	400 кг
	картонные (1G) [а)]	400 кг
	Ящики	
	стальные (4A)	400 кг
	алюминиевые (4B)	400 кг
	из естественной древесины (4C1)	400 кг
	из естественной древесины, с плотно пригнанными стенками (4C2)	400 кг
	фанерные (4D)	400 кг
	из древесно-волокнистого материала (4F)	400 кг
	из картона (4G) [а)]	400 кг
	из пенопласта (4H1)	60 кг
	из твердой пластмассы (4H2)	400 кг
	Канистры	
	стальные (3A2)	120 кг
	алюминиевые (3B2)	120 кг
	Пластмассовые (3H2)	120 кг

Одиночная тара:	
Барабаны	
стальные (1A1 или 1A2)	400 кг
алюминиевые (1B1 или 1B2)	400 кг
прочие металлические, кроме стальных и алюминиевых (1N1 или 1N2)	400 кг
пластмассовые (1H1 или 1H2)	400 кг
Канистры	
стальные (3A1 или 3A2)	120 кг
алюминиевые (3B1 или 3B2)	120 кг
пластмассовые (3H1 или 3H2)	120 кг
Ящики	
стальные (4A) [в)]	400 кг
алюминиевые (4B) [в)]	400 кг
из естественной древесины (4C1) [в)]	400 кг
фанерные (4D) [в)]	400 кг
из древесно-волокнистого материала (4F) [в)]	400 кг
из естественной древесины, с плотно пригнанными стенками (4C2) [в)]	400 кг
из картона (4G) [в)]	400 кг

из твердой пластмассы (4H2) в)	400 кг
Мешки	
Мешки (5H3, 5H4, 5L3, 5M2) в), г)	50 кг

Составная тара	
пластмассовый сосуд в наружном стальном, алюминиевом, фанерном, картонном или пластмассовом барабане (6HA1, 6HB1, 6HG1, 6HD1 или 6HH1)	400 кг
пластмассовый сосуд в наружной стальной или алюминиевой обрешетке или ящике, либо в наружном ящике из древесины, фанеры, картона или твердой пластмассы (6HA2, 6HB2, 6HC, 6HD2, 6HG2 или 6HH2)	75 кг
стеклянный сосуд в наружном стальном, алюминиевом, фанерном или картонном барабане (6PA1, 6PB1, 6PD1 или 6PG1), либо в наружной стальной или алюминиевой обрешетке или ящике, либо в наружном ящике из древесины или картона, либо в наружной плетеной корзине (6PA2, 6PB2, 6PC, 6PD2, или 6PG2), либо в наружной таре из твердой пластмассы или пенопласта (6PH1 или 6PH2)	75 кг

а) внутренняя тара должна быть непроницаемой для сыпучих веществ.

б) внутренняя тара не должна использоваться, когда перевозимые вещества могут в ходе перевозки перейти в жидкое состояние.

в)тара не должна использоваться для веществ, которые могут в ходе перевозки переходить в жидкое состояние.

г)тара должна использоваться только для веществ группы упаковки II, когда они перевозятся в крытом вагоне или закрытом контейнере

Специальные положения по упаковке:

PP39 Для № ООН 1378: металлическая тара должна быть снабжена вентиляционным устройством.

PP40 Для №№ ООН 1326, 1352, 1358, 1395, 1396, 1404, 1436, 1437, 1485, 1495, 1871, 2805, 3182 и 3247, группа упаковки II: использовать мешки не разрешается.

P411	**ИНСТРУКЦИЯ ПО УПАКОВКЕ**	**P411**

Настоящая инструкция применяется к изделиям, относящимся к № ООН 3270.

При условии соблюдения общих положений, изложенных в разделах **4.1.1** и **4.1.3**, разрешается использовать следующую тару:

(1) Ящик из картона максимальной массой брутто 30 кг.

(2) Другую тару при условии, что исключена возможность взрыва в результате повышения внутреннего давления. Максимальная масса нетто не должна превышать 30 кг.

P500	**ИНСТРУКЦИЯ ПО УПАКОВКЕ**	**P500**

Настоящая инструкция применяется к изделиям, относящимся к № ООН 3356.

Должны соблюдаться общие положения, изложенные в разделах 4.1.1 и 4.1.3. Тара должна соответствовать требованиям испытаний для группы упаковки II. Генератор(генераторы) должен(должны) перевозиться в упаковке, которая в случае срабатывания одного из находящихся в ней генераторов отвечала бы следующим требованиям:

а) другие генераторы, находящиеся в упаковке, не должны срабатывать;

б) материал, из которого изготовлена тара, не должен возгораться; и

в) температура наружной поверхности готовой упаковки не должна превышать 100°C.

P501	ИНСТРУКЦИЯ ПО УПАКОВКЕ	P501

Настоящая инструкция применяется к веществам, относящимся к № ООН 2015.

При условии соблюдения общих положений, изложенных в разделах **4.1.1** и **4.1.3**, разрешается использовать следующую тару:

Комбинированная тара:	**Максимальная вместимость внутренней тары**	**Максимальная масса нетто наружной тары**
(1) Ящики (4A, 4B, 4C1, 4C2, 4D, 4H2), барабаны (1A2, 1B2, 1N2, 1H2, 1D), канистры (3A2, 3B2, 3H2) со стеклянной, пластмассовой или металлической внутренней тарой	5 л	125 кг
(2) Ящики из картона (4G) или картонные барабаны (1G) с пластмассовой или металлической внутренней тарой, каждая единица которой помещена в полимерный мешок	2 л	50 кг

Одиночная тара:	**Максимальная вместимость**
Барабаны	250 л
стальные (1A1)	
алюминиевые (1B1)	
прочие металлические, кроме стальных и алюминиевых (1N1)	
пластмассовые (1H1)	
Канистры	60 л
стальные (3A1)	
алюминиевые (3B1)	
прочие металлические, кроме стальных и алюминиевых (3N1)	
пластмассовые (3H1)	
Составная тара	
пластмассовый сосуд в наружном стальном или алюминиевом барабане (6HA1, 6HB1)	250 л
пластмассовый сосуд в наружном картонном, пластмассовом или фанерном барабане (6HG1, 6HH1, 6HD1)	250 л
пластмассовый сосуд в наружной стальной или алюминиевой обрешетке или ящике, либо в наружном ящике из древесины, фанеры, картона или твердой пластмассы (6HA2, 6HB2, 6HC, 6HD2, 6HG2 или 6HH2)	60 л
стеклянный сосуд в наружном стальном, алюминиевом, картонном, фанерном, твердом пластмассовом или пенопластовом барабане (6PA1, 6PB1, 6PG1, 6PD1, 6PH1 или 6PH2), либо в наружном стальном или алюминиевом ящике или обрешетке, либо в наружном ящике из древесины или картона, либо в наружной плетеной корзине (6PA2, 6PB2, 6PC, 6PG2 или 6PD2)	60 л

Дополнительные требования:

1. Тара не должна заполняться более чем на 90% ее вместимости.
2. Тара должна быть снабжена вентиляционным устройством.

P502	ИНСТРУКЦИЯ ПО УПАКОВКЕ	P502

При условии соблюдения общих положений, изложенных в разделах **4.1.1** и **4.1.3**, разрешается использовать следующую тару:

Комбинированная тара:

Внутренняя тара	Наружная тара	Максимальная масса нетто
Стеклянная 5 *л*	**Барабаны**	
Металлическая 5 *л*	стальные (1A2)	125 кг
Пластмассовая 5 *л*	алюминиевые (1B2)	125 кг
	прочие металлические, кроме стальных и алюминиевых (1N2)	125 кг
	пластмассовые (1H2)	
	фанерные (1D)	125 кг
	картонные (1G)	125 кг
	Ящики	
	стальные (4A)	125 кг
	алюминиевые (4B)	125 кг
	из естественной древесины (4C1)	125 кг
	из естественной древесины, с плотно пригнанными стенками (4C2)	125 кг
	фанерные (4D)	125 кг
	из древесно-волокнистого материала (4F)	125 кг
	из картона (4G)	125 кг
	из пенопласта (4H1)	60 кг
	из твердой пластмассы (4H2)	125 кг

Одиночная тара:	**Максимальная вместимость**
Барабаны	
стальные (1A1)	250 *л*
алюминиевые (1B1)	
пластмассовые (1H1)	
Канистры	
стальные (3A1)	60 *л*
алюминиевые (3B1)	
пластмассовые (3H1)	

Составная тара:	
пластмассовый сосуд в наружном стальном и алюминиевом барабане (6HA1, 6HB1)	250 *л*
пластмассовый сосуд в наружном картонном, пластмассовом или фанерном барабане (6HG1, 6HH1, 6HD1)	250 *л*
пластмассовый сосуд в наружной стальной или алюминиевой обрешетке или ящике, либо в наружном ящике из древесины, фанеры, картона или твердой пластмассы (6HA2, 6HB2, 6HC, 6HD2, 6HG2 или 6HH2)	60 *л*

стеклянный сосуд в наружном стальном, алюминиевом, картонном, фанерном, пенопластовом или твердом пластмассовом барабане (6PA1, 6PB1, 6PG1, 6PD1, 6PH1 или 6PH2), либо в наружном стальном или алюминиевом ящике или обрешетке, либо в наружном ящике из древесины или картона, либо в наружной плетеной корзине (6PA2, 6PB2, 6PC, 6PG2 или 6PD2)	60 *л*
Специальное положение по упаковке: **PP28** Для № ООН 1873: для комбинированной тары и составной тары разрешается использовать только стеклянную внутреннюю тару и стеклянные внутренние сосуды, соответственно.	

P503	ИНСТРУКЦИЯ ПО УПАКОВКЕ	P503

При условии соблюдения общих положений, изложенных в разделах **4.1.1** и **4.1.3**, разрешается использовать следующую тару:

Комбинированная тара:

Внутренняя тара	Наружная тара	Максимальная масса нетто
Стеклянная 5 кг	**Барабаны**	
Металлическая 5 кг	стальные (1A2)	125 кг
Пластмассовая 5 кг	алюминиевые (1B2)	125 кг
	прочие металлические, кроме стальных и алюминиевых (1N2)	125 кг
	пластмассовые (1H2)	**125 кг**
	фанерные (1D)	125 кг
	картонные (1G)	125 кг
	Ящики	
	стальные (4A)	125 кг
	алюминиевые (4B)	125 кг
	из естественной древесины (4C1)	125 кг
	из естественной древесины, с плотно пригнанными стенками (4C2)	125 кг
	фанерные (4D)	125 кг
	из древесно-волокнистого материала (4F)	125 кг
	из картона (4G)	40 кг
	из пенопласта (4H1)	60 кг
	из твердой пластмассы (4H2)	125 кг

Одиночная тара:

Металлические барабаны (1A1, 1A2, 1B1, 1B2, 1N1 или 1N2) максимальной массой нетто 250 кг.

Картонные барабаны (1G) или фанерные барабаны (1D) с внутренними вкладышами максимальной массой нетто 200 кг.

P504	ИНСТРУКЦИЯ ПО УПАКОВКЕ	P504

При условии соблюдения общих положений, изложенных в разделах **4.1.1** и **4.1.3**, разрешается использовать следующую тару:

Комбинированная тара:		Максимальная масса нетто
(1)	Стеклянные сосуды максимальной вместимостью 5 л в наружной таре 1A2, 1B2, 1N2, 1H2, 1D, 1G, 4A, 4B, 4C1, 4C2, 4D, 4F, 4G и 4H2	75 кг
(2)	Пластмассовые сосуды максимальной вместимостью 30 л в наружной таре 1A2, 1B2, 1N2, 1H2, 1D, 1G, 4A, 4B, 4C1, 4C2, 4D, 4F, 4G и 4H2	75 кг
(3)	Металлические сосуды максимальной вместимостью 40 л в наружной таре 1G, 4F или 4G	125 кг
(4)	Металлические сосуды максимальной вместимостью 40 л в наружной таре 1A2, 1B2, 1N2, 1H2, 1D, 4A, 4B, 4C1, 4C2, 4D, 4H2	225 кг

Одиночная тара:	**Максимальная вместимость**
Барабаны	
стальные, с несъемным днищем (1A1)	250 *л*
стальные, со съемным днищем (1A2)	250 *л*
алюминиевые, с несъемным днищем (1B1)	250 *л*
алюминиевые, со съемным днищем (1B2)	250 *л*
прочие металлические, кроме стальных и алюминиевых, с несъемным днищем (1N1)	250 *л*
прочие металлические, кроме стальных и алюминиевых, со съемным днищем (1N2)	250 *л*
пластмассовые, с несъемным днищем (1H1)	250 *л*
пластмассовые, со съемным днищем (1H2)	250 *л*
Канистры	
стальные, с несъемным днищем (3A1)	60 *л*
стальные, со съемным днищем (3A2)	60 *л*
алюминиевые, с несъемным днищем (3B1)	60 *л*
алюминиевые, со съемным днищем (3B2)	60 *л*
пластмассовые, с несъемным днищем (3H1)	60 *л*
пластмассовые, со съемным днищем (3H2)	60 *л*
Составная тара:	
пластмассовый сосуд в наружном стальном или алюминиевом барабане (6HA1, 6HB1)	250 *л*
пластмассовый сосуд в наружном картонном, пластмассовом или фанерном барабане (6HG1, 6HH1, 6HD1)	120 *л*
пластмассовый сосуд в наружной стальной или алюминиевой обрешетке или ящике, либо в наружном ящике из древесины, фанеры, картона или твердой пластмассы (6HA2, 6HB2, 6HC, 6HD2, 6HG2 или 6HH2)	60 *л*
стеклянный сосуд в наружном стальном, алюминиевом, картонном, фанерном, твердом пластмассовом или пенопластовом барабане (6PA1, 6PB1, 6PG1, 6PD1, 6PH1 или 6PH2), либо в наружном стальном или алюминиевом ящике или обрешетке, либо в наружном ящике из древесины или картона, либо в наружной плетеной корзине (6PA2, 6PB2, 6PC, 6PG2 или 6PD2)	60 *л*

Специальные положения по упаковке:

PP10 Для № ООН 2014 (группа упаковки II) и № ООН 2984 (группа упаковки III): тара должна быть снабжена вентиляционным устройством.

PP29 Для № ООН 2014: тара не должна заполняться более чем на 90% ее вместимости.

P520	ИНСТРУКЦИЯ ПО УПАКОВКЕ	P520

Настоящая инструкция применяется к органическим пероксидам класса 5.2 и самореактивным веществам класса 4.1.

При условии соблюдения общих положений, изложенных в разделах **4.1.1** и **4.1.3**, и специальных положений, изложенных в разделе **4.1.7**, разрешается использовать указанную ниже тару.

Методы упаковки пронумерованы с OP1 по OP8. Надлежащие методы упаковки, применяемые к отдельным органическим пероксидам и самореактивным веществам, отнесенным к соответствующим позициям, перечислены в п.п. 4.1.7.1.3, 2.2.41.4 и 2.2.52.4.

Количества, указанные для каждого метода, представляют собой максимальные разрешенные количества на одну упаковку. Разрешается использовать следующую тару:

(1) Комбинированную тару с наружной тарой в виде ящиков (4A, 4B, 4C1, 4C2, 4D, 4F, 4G, 4H1 и 4H2)или барабанов (1A2, 1B2, 1G, 1H2 и 1D), или канистр (3A2, 3B2 и 3H2).

(2) Одиночную тару в виде барабанов (1A1, 1A2, 1B1, 1B2, 1G, 1H1 и 1D) или канистр (3A1, 3A2, 3B1, 3B2, 3H1 и 3H2).

(3) Составную тару с пластмассовыми внутренними сосудами (6HA1, 6HA2, 6HB1, 6HB2, 6HC, 6HD1, 6HD2, 6HG1, 6HG2, 6HH1 и 6HH2).

P520	ИНСТРУКЦИЯ ПО УПАКОВКЕ (продолжение)	P520

Максимальное количество на тару/упаковку для методов упаковки OP1–OP8

Метод Упаковки / Максимальное количество	OP1	OP2 [а)]	OP3	OP4 [а)]	OP5	OP6	OP7	OP8
Максимальная масса для твердых веществ и для комбинированной тары (жидкости и твердые вещества), кг	0.5	0.5/10	5	5/25	25	50	50	200 [б)]
Максимальное количество в литрах для жидкостей, л[в)]	0.5	-	5	-	30	60	60	225 [г)]

[а)] Если указаны два значения, то первое означает максимальную массу нетто на единицу внутренней тары, а второе – максимальную массу нетто упаковки в целом.

[б)] 60 кг для канистр, 100 кг для ящиков.

[в)] Вязкие вещества должны рассматриваться как твердые вещества, если они не удовлетворяют критериям, предусмотренным в определении термина "жидкости", приведенном в разделе 1.2.1.

[г)] 60 л для канистр.

Дополнительные требования:

1. Металлическая тара, включая внутреннюю тару комбинированной тары и наружную тару комбинированной или составной тары, может использоваться только для методов упаковки OP7 и OP8.
2. В комбинированной таре в качестве внутренней тары могут использоваться только стеклянные сосуды максимальной вместимостью 0,5 кг для твердых веществ и 0,5 л для жидкостей.
3. В комбинированной таре должен использоваться трудногорючий прокладочный материал.
4. Тара для органических пероксидов или самореактивных веществ, требующих нанесения знака дополнительной опасности "ВЗРЫВЧАТОЕ ВЕЩЕСТВО", должна соответствовать положениям п.п. 4.1.5.10 и 4.1.5.11.

Специальные положения по упаковке:	
PP21	Для самореактивных веществ типов B или C, отнесенных к №№ ООН 3221, 3222, 3223 и 3224: используемая тара должна быть меньше той, которая предусмотрена, соответственно, методами упаковки OP5 или OP6 (см. раздел 4.1.6 и п. 2.2.41.4).
PP22	№ ООН 3241 2-Бром-2-нитропропандиол-1,3 должен упаковываться в соответствии с методом упаковки OP6.

P600	**ИНСТРУКЦИЯ ПО УПАКОВКЕ**	**P600**
Настоящая инструкция применяется к веществам, отнесенным к №№ ООН 1700, 2016 и 2017.		
При условии соблюдения общих положений, изложенных в разделах **4.1.1** и **4.1.3**, разрешается использовать следующую тару: Наружную тару (1A2, 1B2, 1N2, 1H2, 1D, 1G, 4A, 4B, 4C1, 4C2, 4D, 4F, 4G или 4H2), соответствующую требованиям испытаний для группы упаковки II. Изделия должны быть упакованы индивидуально и отделены друг от друга с помощью перегородок, разделителей, внутренней тары или прокладочного материала с целью предотвращения случайного выпуска содержимого при нормальных условиях перевозки. Максимальная масса нетто 75 кг.		

P601	ИНСТРУКЦИЯ ПО УПАКОВКЕ	P601

При условии соблюдения общих положений, изложенных в разделах **4.1.1** и **4.1.3**, разрешается использовать следующую тару (см. также таблицу 4.1.4.4):

(1) Комбинированную тару, состоящую из стеклянной внутренней тары вместимостью не более 1 л, которая помещена с абсорбирующим материалом в количестве, достаточном для поглощения всего содержимого, и инертным прокладочным материалом в металлические сосуды, отдельно уложенные в наружную тару 1A2, 1B2, 1N2, 1H2, 1D, 1G, 4A, 4B, 4C1, 4C2, 4D, 4F, 4G или 4H2 максимальной массой брутто 15 кг. Внутренняя тара должна заполняться не более чем на 90% ее вместимости. Затвор каждой внутренней тары должен удерживаться на месте с помощью средства, способного предотвратить ослабление или открывание затвора от удара или вибрации при перевозке.

(2) Комбинированную тару, состоящую из металлической внутренней тары или – только для № ООН 1744 – внутренней тары из поливинилиденфторида (ПВДФ) вместимостью не более 5 л, отдельно упакованной с абсорбирующим материалом в количестве, достаточном для поглощения содержимого, и инертным прокладочным материалом в наружную тару 1A2, 1B2, 1N2, 1H2, 1D, 1G, 4A, 4B, 4C1, 4C2, 4D, 4F, 4G или 4H2 максимальной массой брутто 75 кг. Внутренняя тара должна заполняться не более чем на 90% ее вместимости. Затвор каждой внутренней тары должен удерживаться на месте с помощью средства, способного предотвратить ослабление или открывание затвора от удара или вибрации при перевозке.

(3) Комбинированную тару:

Наружная тара: пластмассовые или стальные барабаны со съемным днищем (1A2 или 1H2), испытанные как комбинированная тара, собранная для перевозки, в соответствии с предусмотренными в разделе 6.1.5 требованиями к испытаниям тары.

Внутренняя тара: Барабаны и составная тара (1A1, 1B1, 1N1, 1H1 или 6HA1), отвечающие требованиям главы 6.1 для одиночной тары, при соблюдении следующих условий:

а) гидравлическое испытание должно проводиться под давлением не менее 0,3 МПа (манометрическое давление);

б) испытания на герметичность должны проводиться при испытательном давлении 30 кПа;

в) внутренняя тара должна быть изолирована от поверхности барабана с помощью инертного противоударного прокладочного материала, окружающего внутреннюю тару со всех сторон;

г) вместимость барабана не должна превышать 125 л;

д) в качестве затворов должны использоваться навинчивающиеся крышки; они должны:

– удерживаться на месте с помощью средства, способного предотвратить ослабление или открывание затвора от удара или вибрации при перевозке;

– быть снабжены предохранительными колпаками;

е) внутренняя тара должна подвергаться периодическим испытаниям, указанным в подпунктах а) и б), каждые пять лет;

ж) тара в собранном виде должна проходить осмотр каждые три года в соответствии с требованиями компетентного органа;

з) наружная и внутренняя тара должна иметь разборчивую и долговечную маркировку, включающую:

– дату (месяц, код) первоначального испытания, а также последнего периодического испытания и проверки;

– клеймо эксперта, проводившего испытания и проверку.

(4) Газовые баллоны и сосуды для газов, которые должны отвечать соответствующим требованиям, указанным в таблице 4.1.4.4.

Специальное положение по упаковке, предусмотренное Прил. 2 к СМГС:

RR3 Должны использоваться лишь сосуды, удовлетворяющие одному из особых требований (PR), перечисленных в п. 4.1.4.4

P602	ИНСТРУКЦИЯ ПО УПАКОВКЕ	P602

При условии соблюдения общих положений, изложенных в разделах **4.1.1** и **4.1.3**, разрешается использовать следующую тару:

(1) Комбинированную тару, состоящую из стеклянной внутренней тары, которая помещена с абсорбирующим материалом в количестве, достаточном для поглощения всего содержимого, и инертным прокладочным материалом в металлические сосуды, отдельно упакованные в наружную тару: 1A2, 1B2, 1N2, 1H2, 1D, 1G, 4A, 4B, 4C1, 4C2, 4D, 4F, 4G или 4H2 максимальной массой брутто 50 кг. Внутренняя тара должна заполняться не более чем на 90% ее вместимости. Затвор каждой внутренней тары должен удерживаться на месте с помощью средства, способного предотвратить ослабление или открывание затвора от удара или вибрации при перевозке. Вместимость внутренней тары не должна превышать 1 л.

(2) Комбинированную тару, состоящую из металлической внутренней тары, отдельно упакованной с абсорбирующим материалом в количестве, достаточном для поглощения содержимого, и инертным прокладочным материалом в наружную тару: 1A2, 1B2, 1N2, 1H2, 1D, 1G, 4A, 4B, 4C1, 4C2, 4D, 4F, 4G или 4H2 максимальной массой брутто 75 кг. Внутренняя тара должна заполняться не более чем на 90% ее вместимости. Затвор каждой внутренней тары должен удерживаться на месте с помощью средства, способного предотвратить ослабление или открывание затвора от удара или вибрации при перевозке. Вместимость внутренней тары не должна превышать 5 л.

(3) Барабаны и составную тару (1A1, 1B1, 1N1, 1H1 или 6HA1) при соблюдении следующих условий:

а) гидравлическое испытание должно проводиться под давлением не менее 0,3 МПа (манометрическое давление);

б) испытания на герметичность должны проводиться при испытательном давлении 30 кПа;

в) в качестве затворов должны использоваться навинчивающиеся крышки; они должны:

– удерживаться на месте с помощью средства, способного предотвратить их ослабление или открывание затвора от удара или вибрации при перевозке; и

– быть снабжены предохранительными колпаками.

(4) Газовые баллоны и сосуды для газов с минимальным испытательным давлением 1 МПа (манометрическое давление), соответствующие положениям инструкции P200. Баллоны не должны оборудоваться каким-либо устройством для сброса давления. Вентили (клапаны) газовых баллонов и сосудов для газов должны быть защищены.

P620	ИНСТРУКЦИЯ ПО УПАКОВКЕ	P620

Настоящая инструкция применяется к веществам, отнесенным к №№ ООН 2814 и 2900.

При условии соблюдения специальных положений по упаковке, изложенных в разделе **4.1.8**, разрешается использовать следующую тару:

Тару, отвечающую требованиям главы 6.3 и утвержденную в соответствии с этими требованиями; она состоит из следующих компонентов:

а) внутренней тары, состоящей из:
- – герметичной(ых) первичной(ых) емкости(ей);
- – герметичной вторичной тары;
- – кроме случая твердых инфекционных веществ – абсорбирующего материала в количестве, достаточном для поглощения всего содержимого, помещенного между первичной(ыми) емкостью(ями) и вторичной тарой; если в одну единицу вторичной тары помещено несколько первичных емкостей, они должны быть завернуты по отдельности во избежание взаимного соприкосновения;

б) наружной тары, прочность которой соответствует ее вместимости, массе и назначению. Ее внешний размер должен составлять не менее 100 мм.

Дополнительные требования:

1. Внутренняя тара, содержащая инфекционные вещества, не должна объединяться с внутренней тарой, содержащей другие грузы. Готовые упаковки могут пакетироваться в соответствии с положениями разделов 1.2.1 и 5.1.2: такие пакеты могут содержать сухой лед.
2. Кроме грузов, таких как целые органы, для которых требуется специальная упаковка, к грузам применяются следующие дополнительные требования:
   а) Вещества, подвергнутые сублимационной сушке:

Первичные емкости должны представлять собой стеклянные запаянные ампулы или стеклянные пузырьки с резиновой пробкой, снабженной металлическим колпачком.

б) Жидкие или твердые вещества:

– для веществ, перевозимых при температуре окружающей среды или при более высокой температуре, первичные емкости должны быть стеклянными, металлическими или пластмассовыми. Для обеспечения герметичности должны использоваться такие эффективные средства, как термосваривание, опоясывающие пробки или металлические бушоны. В случае использования навинчивающихся крышек такие крышки должны быть закреплены клейкой лентой.

– для веществ, перевозимых в охлажденном или замороженном состоянии, вокруг вторичной тары или в пакет с одной или несколькими готовыми упаковками, маркированными в соответствии с п. 6.3.1.1, должен помещаться лед, сухой лед или другой хладагент. Вторичная тара или упаковки должны быть закреплены с помощью распорок так, чтобы они не изменяли своего положения после того, как лед растает или сухой лед испарится. Если используется лед, наружная тара или пакет должны быть влагонепроницаемыми. При использовании сухого льда наружная тара или пакет должны пропускать газообразный углерода диоксид. Первичная емкость и вторичная тара должны сохранять свою целостность при температуре используемого хладагента.

– для веществ, перевозимых в жидком азоте, должны использоваться пластмассовые первичные емкости, способные выдерживать очень низкие температуры. Вторичная тара также должна выдерживать очень низкие температуры и в большинстве случаев должна быть рассчитана для помещения в нее одиночных первичных емкостей. Также должны соблюдаться требования, предъявляемые к отправке жидкого азота в соответствии с требованиями инструкции P200. Первичная емкость и вторичная тара должны сохранять свою целостность при температуре жидкого азота.

3. Независимо от предполагаемой температуры груза, первичная емкость и вторичная тара должны выдерживать, не допуская утечки, внутреннее давление, превышающее не менее чем на 95 кПа внешнее давление, и температуры в диапазоне от –40°C до +55°C.

4. Для № ООН 2814 и 2900: отверстия сосудов должны герметично закрываться с помощью двух последовательно расположенных устройств, одно из которых должно завинчиваться или закрепляться надежным способом.

P621	**ИНСТРУКЦИЯ ПО УПАКОВКЕ**	**P621**

Настоящая инструкция применяется к веществам, отнесенным к № ООН 3291

При условии соблюдения общих положений, изложенных в разделах **4.1.1** и **4.1.3**, разрешается использовать следующую тару:

(1) Жесткую герметичную тару, отвечающую требованиям главы 6.1 в отношении испытаний для твердых веществ группы упаковки II, при условии наличия абсорбирующего материала в количестве, достаточном для поглощения всей имеющейся жидкости, и при условии способности тары удерживать жидкость.

(2) Для упаковок, содержащих более значительные количества жидкости: жесткую тару, отвечающую требованиям главы 6.1 в отношении испытаний для группы упаковки II.

Дополнительное требование:

Тара, предназначенная для помещения в нее острых предметов, таких как осколки стекла и иглы, должна быть труднопробиваемой и должна удерживать жидкости в условиях испытаний, предусмотренных в главе 6.1.

Конструкция затворов должна обеспечивать герметичность наполненной тары и доступность для их осмотра.

.

P650	ИНСТРУКЦИЯ ПО УПАКОВКЕ	P650

Настоящая инструкция применяется к № ООН 3373.

Общие положения

Диагностические образцы должны упаковываться в доброкачественную тару, которая должна быть достаточно прочной, чтобы выдерживать удары и нагрузки, обычно возникающие во время перевозки, в том числе при перегрузке между транспортными единицами и между транспортными единицами и складами, а также при любом перемещении с поддона или изъятии из пакета с целью последующей ручной или механической обработки. Тара должна быть сконструирована и закрыта таким образом, чтобы упаковка, подготовленная к транспортированию, не допускала какой-либо потери содержимого, которая могла бы произойти в обычных условиях перевозки в результате вибрации, изменения температуры, влажности или давления.

Первичные сосуды должны укладываться во вторичную тару таким образом, чтобы при обычных условиях перевозки не происходило их разрывов, проколов или утечки их содержимого во вторичную тару. Вторичная тара должна укладываться в наружную тару с использованием подходящего прокладочного материала. Любая утечка содержимого не должна существенно ухудшать защитные свойства прокладочного материала или наружной тары.

При перевозке на каждую упаковку должна наноситься легко различимая и долговечная надпись "ДИАГНОСТИЧЕСКИЕ ОБРАЗЦЫ". Упаковки, содержащие вещества, перевозимые в охлажденном жидком азоте, должны, кроме того, иметь знак образца № 2.2.

Готовая упаковка должна быть в состоянии выдержать предусмотренное в п. 6.3.2.5 испытание на падение, как это указано в п.п. 6.3.2.3 и 6.3.2.4, за исключением того, что высота падения должна быть не менее 1,2 м.

Если в вагоне или контейнере пролились или рассыпались какие-либо вещества, их нельзя вновь использовать до тех пор, пока не будут произведены их тщательная очистка и, при необходимости, дезинфекция или дезактивация. Любые другие грузы и изделия, перевозившиеся в том же вагоне или контейнере, должны быть проверены на предмет возможного загрязнения.

Жидкости

Первичный(ые) сосуд(ы) должен (должны) быть герметичным(и) и содержать не более 500 мл вещества.

Пространство между первичным сосудом и вторичной тарой должно заполняться абсорбирующим материалом; если в одну единицу вторичной тары помещается несколько хрупких первичных сосудов, они должны быть обернуты по отдельности или разделены во избежание соприкосновения между ними. Абсорбирующий материал, такой, как хлопчатобумажная вата, должен использоваться в количестве, достаточном для поглощения всего содержимого первичных сосудов, а вторичная тара должна быть герметичной.

Первичный сосуд или вторичная тара должны быть в состоянии выдержать без протечек внутреннее давление при перепаде давлений не менее 95 кПа (0,95 бара).

Наружная тара не должна содержать более 4 л жидкости.

Твердые вещества

Первичный(ые) сосуд(ы) должен (должны) быть непроницаемым(и) для просеивания и содержать не более 500 г вещества.

Если в одну единицу вторичной тары помещаются несколько хрупких первичных сосудов, они должны быть обернуты по отдельности или разделены во избежание соприкосновения между ними, причем вторичная тара должна быть герметичной.

Наружная тара не должна содержать более 4 кг вещества.

Если диагностические образцы упакованы в соответствии с положениями настоящей инструкции по упаковке, никакие другие требования предусмотренные Прил. 2 к СМГС не применяются.

P800	ИНСТРУКЦИЯ ПО УПАКОВКЕ	P800

Настоящая инструкция применяется к веществам, отнесенным к №№ ООН 2803 и 2809.

При условии соблюдения общих положений, изложенных в разделах **4.1.1** и **4.1.3**, разрешается использовать следующую тару:

(1) газовые баллоны в соответствии с инструкцией P200;

(2) стальные фляги или бутыли с резьбовыми затворами вместимостью не более 2,5 л;

(3) комбинированную тару, отвечающую следующим требованиям:

а) внутренняя тара должна включать стеклянные, металлические или твердые пластмассовые сосуды, предназначенные для жидкостей, максимальной массой нетто по 15 кг каждый;

б) внутренняя тара должна быть обложена прокладочным материалом в количестве, достаточном для предотвращения ее разрушения;

в) внутренняя, либо наружная тара должна быть снабжена внутренним вкладышем или мешком из прочного, непроницаемого и устойчивого к проколу материала, который не вступает в реакцию с содержимым и полностью изолирует его для предотвращения его утечки из упаковки, независимо от ее размещения или расположения;

г) разрешается использовать следующие виды наружной тары:

Наружная тара:	**Максимальная масса нетто**
Барабаны	
стальные (1A2)	400 кг
прочие металлические, кроме стальных и алюминиевых (1N2)	400 кг
пластмассовые (1H2)	400 кг
фанерные (1D)	400 кг
картонные (1G)	400 кг
Ящики	
стальные (4A)	400 кг
из естественной древесины (4C1)	250 кг
из естественной древесины, с плотно пригнанными стенками (4C2)	250 кг
фанерные (4D)	250 кг
из древесно-волокнистого материала (4F)	125 кг
из картона (4G)	125 кг
из пенопласта (4H1)	60 кг
из твердой пластмассы (4H2)	125 кг

Специальное положение по упаковке:

PP41 Для веществ, отнесенных к № ООН 2803: при необходимости перевозки галлия при низких температурах с целью его сохранения в твердом состоянии указанная выше тара может пакетироваться в прочную влагонепроницаемую наружную тару, содержащую сухой лед или другой хладагент. В случае применения хладагента все указанные выше материалы, используемые для упаковки галлия, должны обладать химической и физической устойчивостью к хладагенту и достаточной ударной прочностью при низких температурах применяемого хладагента. При использовании сухого льда наружная тара должна пропускать газообразный диоксид углерода.

P801	ИНСТРУКЦИЯ ПО УПАКОВКЕ	P801
Настоящая инструкция применяется к новым и отработанным батареям, отнесенным к №№ ООН 2794, 2795 и 3028.		
При условии соблюдения общих положений, изложенных в разделах **4.1.1** и **4.1.3**, разрешается использовать следующую тару: (1) жесткую наружную тару; (2) деревянные обрешетки; (3) поддоны.		
Дополнительные требования: 1. Батареи должны быть защищены от короткого замыкания. 2. При штабелировании батареи должны быть надлежащим образом закреплены в ярусах, разделенных слоем изоляционного материала. 3. Контактные клеммы батарей не должны подвергаться воздействию массы других элементов, расположенных сверху. 4. Батареи должны быть упакованы или закреплены таким образом, чтобы не происходило их самопроизвольного перемещения. Любой используемый прокладочный материал должен быть инертным.		

P801a	ИНСТРУКЦИЯ ПО УПАКОВКЕ	P801a
Настоящая инструкция применяется к отработанным батареям, отнесенным к №№ ООН 2794, 2795, 2800 и 3028.		
Разрешается использовать ящики для батарей из нержавеющей стали или твердой пластмассы максимальной вместимостью 1 м^3 при соблюдении следующих условий: а) ящики для батарей должны быть стойкими к воздействию коррозионных веществ, содержащихся в батареях; б) в обычных условиях перевозки не должно происходить утечки коррозионных веществ из ящиков для батарей, а также попадания иных веществ (например, воды) внутрь ящиков для батарей. На наружную поверхность ящиков для батарей не должны налипать опасные остатки коррозионных веществ, содержащихся в батареях; в) высота батарей не должна превышать высоту боковых стенок ящиков; г) запрещается укладка в ящик батарей, содержащих вещества или иные опасные грузы, способные вступить друг с другом в опасную реакцию; д) ящики для батарей должны: – накрываться; или – перевозиться в крытых вагонах, открытых вагонах с брезентовым покрытием[a)] или закрытых контейнерах.		

[a)] Перевозка в открытых вагонах с брезентовым покрытием назначением в Республику Беларусь, Республику Казахстан, Латвийскую Республику, Российскую Федерацию, Республику Узбекистан, Украину, Эстонскую Республику или транзитом через их территории не допускается.

P802	ИНСТРУКЦИЯ ПО УПАКОВКЕ	P802

При условии соблюдения общих положений, изложенных в разделах **4.1.1** и **4.1.3**, разрешается использовать следующую тару:

(1) Комбинированную тару:
Наружная тара: 1A2, 1B2, 1N2, 1H2, 1D, 4A, 4B, 4C1, 4C2, 4D, 4F или 4H2.
Максимальная масса нетто: 75 кг.
Внутренняя тара: стеклянная или пластмассовая; максимальная вместимость 10 л.

(2) Комбинированную тару:
Наружная тара: 1A2, 1B2, 1N2, 1H2, 1D, 1G, 4A, 4B, 4C1, 4C2, 4D, 4F, 4G или 4H2. Максимальная масса нетто 125 кг.
Внутренняя тара: металлическая; максимальная вместимость 40 л.

(3) Составную тару: стеклянный сосуд в наружном стальном, алюминиевом, фанерном или твердом пластмассовом барабане (6PA1, 6PB1, 6PD1 или 6PH2), либо в наружном стальном или алюминиевом ящике или обрешетке, либо в наружном ящике из древесины, либо в наружной плетеной корзине (6PA2, 6PB2, 6PC или 6PD2); максимальная вместимость 60 л.

(4) Барабаны из аустенитной стали (1A1) максимальной вместимостью 250 л.

(5) Газовые баллоны, отвечающие требованиям в отношении конструкции, испытания и наполнения, установленным компетентным органом.

P803	ИНСТРУКЦИЯ ПО УПАКОВКЕ	P803
Настоящая инструкция применяется к изделиям, отнесенным к № ООН 2028.		
При условии соблюдения общих положений, изложенных в разделах **4.1.1** и **4.1.3**, разрешается использовать следующую тару: (1) барабаны (1A2, 1B2, 1N2, 1H2, 1D, 1G); (2) ящики (4A, 4B, 4C1, 4C2, 4D, 4F, 4G, 4H2). Максимальная масса нетто 75 кг. Изделия должны быть индивидуально упакованы и отделены друг от друга с помощью перегородок, разделителей, внутренней тары или прокладочного материала с целью предотвращения случайного выпуска содержимого при нормальных условиях перевозки.		

P900	ИНСТРУКЦИЯ ПО УПАКОВКЕ	P900
(Зарезервирована)		

P901	ИНСТРУКЦИЯ ПО УПАКОВКЕ	P901
Настоящая инструкция применяется к изделиям, отнесенным к № ООН 3316.		
При условии соблюдения общих положений, изложенных в разделах **4.1.1** или **4.1.3**, разрешается использовать следующую тару: Тару, отвечающую требованиям испытаний для группы упаковки, к которой отнесен весь комплект (см. раздел 3.3.1, специальное положение 251). Максимальное количество опасных грузов на наружную тару: 10 кг.		
Дополнительное требование: Содержащиеся в комплектах опасные грузы должны упаковываться во внутреннюю тару максимальной вместимостью 250 мл или 250 г и должны быть защищены от других материалов, содержащихся в комплекте.		

P902	ИНСТРУКЦИЯ ПО УПАКОВКЕ	P902
Настоящая инструкция применяется к изделиям, отнесенным к № ООН 3268.		
При условии соблюдения общих положений, изложенных в разделах 4.1.1 и 4.1.3, разрешается использовать тару, отвечающую требованиям испытаний для группы упаковки III. Тара должна быть сконструирована и изготовлена таким образом, чтобы не происходило перемещения изделий и случайного срабатывания при нормальных условиях перевозки. Изделия могут также перевозиться без упаковки в специальных транспортно-загрузочных приспособлениях, вагонах или контейнерах, когда они перевозятся от места их изготовления к месту сборки.		
Дополнительное требование Любой сосуд под давлением должен отвечать требованиям компетентного органа в отношении вещества (веществ), содержащегося(ихся) в сосуде(ах) под давлением.		

P903	ИНСТРУКЦИЯ ПО УПАКОВКЕ	P903
Настоящая инструкция применяется к изделиям, отнесенным к №№ ООН 3090 и 3091.		
При условии соблюдения общих положений, изложенных в разделах **4.1.1** или **4.1.3**, разрешается использовать следующую тару: Тару, отвечающую требованиям испытаний для группы упаковки II. Если литиевые элементы и батареи упаковываются вместе с оборудованием, они должны укладываться во внутреннюю тару из картона, отвечающую требованиям, установленным для группы упаковки II. Если литиевые элементы и батареи, отнесенные к классу 9, установлены в оборудовании, это оборудование должно упаковываться в прочную наружную тару таким образом, чтобы не происходило случайного срабатывания в ходе перевозки.		
Дополнительное требование: Батареи должны быть надежно защищены от короткого замыкания.		

P903a	ИНСТРУКЦИЯ ПО УПАКОВКЕ	P903a
Настоящая инструкция применяется к отработанным элементам и батареям, отнесенным к №№ ООН 3090 и 3091.		
При условии соблюдения общих положений, изложенных в разделах **4.1.1** и **4.1.3**, разрешается использовать следующую тару: Тару, отвечающую требованиям испытаний для группы упаковки II. Однако допускается использование неутвержденной тары при следующих условиях: – она должна отвечать общим положениям, изложенным в разделах 4.1.1 и 4.1.3; – элементы и батареи должны быть упакованы и закреплены таким образом, чтобы исключалась любая опасность короткого замыкания; – вес упаковок не должен превышать 30 кг.		
Дополнительное требование: Батареи должны быть надежно защищены от короткого замыкания.		

P904	ИНСТРУКЦИЯ ПО УПАКОВКЕ	P904
Настоящая инструкция применяется к № ООН 3245.		
При условии соблюдения общих положений, изложенных в разделах **4.1.1** и **4.1.3**, разрешается использовать следующую тару: (1) Тару, соответствующую инструкциям P001 или P002. (2) Тару, которая может не соответствовать требованиям в отношении испытаний тары, предусмотренным в части 6, но удовлетворяет следующим требованиям: а) внутренняя тара состоит из: – герметичной(ых) первичной(ых) емкости(ей); – герметичной вторичной тары; – абсорбирующего материала в количестве, достаточном для поглощения всего содержимого, помещенного между первичной(ыми) емкостью(ями) и вторичной тарой; если в одну единицу вторичной тары помещено несколько первичных емкостей, они должны быть завернуты по отдельности во избежание взаимного соприкосновения; б) прочность наружной тары соответствует ее вместимости, массе и назначению; ее внешний размер должен составлять не менее 100 мм. (3) Для веществ, перевозимых в жидком азоте, должны использоваться пластмассовые первичные емкости, способные выдерживать очень низкие температуры. Вторичная тара должна выдерживать очень низкие температуры и быть рассчитана для помещения в нее одиночных первичных емкостей. Должны также соблюдаться требования, предъявляемые к упаковке жидкого азота в соответствии с требованиями инструкции P200. Первичная емкость и вторичная тара должны сохранять свою целостность при температуре жидкого азота.		

P905	ИНСТРУКЦИЯ ПО УПАКОВКЕ	P905

Настоящая инструкция применяется к изделиям, отнесенным к №№ ООН 2990 и 3072.

При условии соблюдения общих положений, изложенных в разделах **4.1.1** и **4.1.3**, за исключением того, что тара может не соответствовать требованиям части 6, разрешается использовать любую подходящую тару.

Когда спасательные средства сконструированы так, что включают в себя жесткую наружную оболочку, стойкую к атмосферным воздействиям (такую, как для спасательных шлюпок), или помещаются в такую оболочку, они могут перевозиться без упаковки.

Дополнительные требования:

1. Все опасные вещества и изделия, которыми укомплектованы спасательные средства, должны быть закреплены таким образом, чтобы не происходило самопроизвольного перемещения, и, кроме того:
   а) сигнальные устройства класса 1 должны упаковываться во внутреннюю тару из пластмассы или картона;
   б) невоспламеняющиеся нетоксичные газы должны содержаться в баллонах, утвержденных компетентным органом, которые могут быть соединены со спасательным средством;
   в) аккумуляторные электрические батареи (класс 8) и литиевые батареи (класс 9) должны быть отсоединены, изолированы и закреплены во избежание утечки жидкости; и
   г) незначительные количества других опасных веществ (например, классов 3, 4.1 и 5.2) должны упаковываться в прочную внутреннюю тару.
2. При подготовке к перевозке и упаковывании должны приниматься надлежащие меры для предотвращения случайного срабатывания надувающего устройства.

P906	ИНСТРУКЦИЯ ПО УПАКОВКЕ	P906

Настоящая инструкция применяется к веществам, отнесенным к №№ ООН 2315, 3151 и 3152.

При условии соблюдения общих положений, изложенных в разделах **4.1.1** и **4.1.3**, разрешается использовать следующую тару:

(1) Для жидкостей и твердых веществ, содержащих или загрязненных ПХД: тару, соответствующую инструкциям P001 или P002.

(2) Для трансформаторов, конденсаторов и других устройств: герметичную тару, которая способна удерживать, помимо этих устройств, не менее 1,25 объема находящихся в них жидких ПХД. В тару должен быть помещен абсорбирующий материал в количестве, достаточном для поглощения не менее 1,1 объема жидкости, содержащейся в устройствах. Как правило, трансформаторы и конденсаторы должны перевозиться в герметичной металлической таре, которая способна удерживать, помимо трансформаторов и конденсаторов, не менее 1,25 объема находящейся в них жидкости. Независимо от вышеизложенноко, жидкости и твердые вещества, не упакованные в соответствии с инструкциями P001 или P002, и неупакованные трансформаторы и конденсаторы могут перевозиться в транспортных единицах, оборудованных герметичным металлическим поддоном высотой не менее 800 мм, содержащим инертный абсорбирующий материал в количестве, достаточном для поглощения не менее 1,1 объема свободной жидкости.

Дополнительное требование:

Необходимо принять надлежащие меры по герметизации трансформаторов и конденсаторов во избежание утечки жидкости при нормальных условиях перевозки.

R001	ИНСТРУКЦИЯ ПО УПАКОВКЕ	R001

При условии соблюдения общих положений, изложенных в разделах **4.1.1** и **4.1.3**, разрешается использовать следующую тару:

Легкая металлическая тара	Максимальная вместимость/максимальная масса нетто (см. п. 4.1.3.3)	
	Группа упаковки I	Группа упаковки II, III
стальная, с несъемным днищем (OA1)	не разрешается	40 *л*/50 кг
стальная, со съемным днищем (OA2) [a)]	не разрешается	40 *л*/50 кг

[a)] Не разрешается использовать для № ООН 1261 НИТРОМЕТАНА

ПРИМЕЧАНИЕ 1: Эта инструкция применяется к твердым веществам и жидкостям (при условии, что тип конструкции испытан и надлежащим образом маркирован).

ПРИМЕЧАНИЕ 2: В случае веществ класса 3, группа упаковки II, эту тару можно использовать только для веществ, не представляющих никакой дополнительной опасности и имеющих давление паров не более 110 кПа при 50°C, а также для слаботоксичных пестицидов

Специальное положение по упаковке:

RR3 Для веществ, отнесенных к №№ ООН 1204 и 3256: использовать легкую металлическую тару не разрешается.

4.1.4.2 Инструкции по упаковке, касающиеся использования КСМ

IBC01	ИНСТРУКЦИЯ ПО УПАКОВКЕ	IBC01
При условии соблюдения общих положений, изложенных в разделах **4.1.1, 4.1.2** и **4.1.3**, разрешается использовать следующие КСМ: Металлические КСМ (31A, 31B и 31N).		
Дополнительное требование: К перевозке в КСМ допускаются только жидкости, у которых давление паров не превышает 110 кПа при 50°C или 130 кПа при 55°C.		
Специальное положение по упаковке, предусмотренные Прил. 2 к СМГС**:** **BB1** Для веществ, отнесенных к № ООН 3130: отверстия сосудов для этого вещества должны герметично закрываться с помощью двух последовательно расположенных устройств, одно из которых должно завинчиваться или закрепляться столь же надежным способом.		

IBC02	ИНСТРУКЦИЯ ПО УПАКОВКЕ	IBC02
При условии соблюдения общих положений, изложенных в разделах **4.1.1**, **4.1.2** и **4.1.3**, разрешается использовать следующие КСМ: (1) Металлические КСМ (31A, 31B и 31N); (2) Жесткие пластмассовые КСМ (31H1 и 31H2); (3) Составные КСМ (31HZ1).		
Дополнительное требование: К перевозке в КСМ допускаются только жидкости, у которых давление паров не превышает 110 кПа при 50°C или 130 кПа при 55°C.		
Специальные положения по упаковке: **B5** Для веществ, отнесенных к №№ ООН 1791, 2014 и 3149: КСМ должны быть снабжены устройством, обеспечивающим выпуск газов при перевозке. Отверстие устройства для сброса давления должно быть расположено в паровом пространстве КСМ. **B7** Для веществ, отнесенных к №№ ООН 1222 и 1865: разрешается использовать КСМ вместимостью не более 450 л. **B8** Это вещество в чистом виде не должно перевозиться в КСМ. **B11** Наличие нижних сливных отверстий разрешается только при условии, что они снабжены двумя последовательно расположенными затворами.		

IBC03	ИНСТРУКЦИЯ ПО УПАКОВКЕ	IBC03
При условии соблюдения общих положений, изложенных в разделах **4.1.1, 4.1.2** и **4.1.3**, разрешается использовать следующие КСМ: (1) Металлические КСМ (31A, 31B и 31N); (2) Жесткие пластмассовые КСМ (31H1 и 31H2); (3) Составные КСМ (31HZ1, 31HA2, 31HB2, 31HN2, 31HD2 и 31HH2).		
Дополнительное требование: К перевозке в КСМ допускаются жидкости, у которых давление паров не превышает 110 кПа при 50°C или 130 кПа при 55°C.		
Специальное положение по упаковке: **B8** Это вещество в чистом виде не должно перевозиться в КСМ.		

IBC04	ИНСТРУКЦИЯ ПО УПАКОВКЕ	IBC04
При условии соблюдения общих положений, изложенных в разделах **4.1.1, 4.1.2** и **4.1.3**, разрешается использовать следующие КСМ: Металлические КСМ (11A, 11B, 11N, 21A, 21B, 21N, 31A, 31B и 31N).		

IBC05	ИНСТРУКЦИЯ ПО УПАКОВКЕ	IBC05
При условии соблюдения общих положений, изложенных в разделах **4.1.1, 4.1.2** и **4.1.3**, разрешается использовать следующие КСМ: (1) Металлические КСМ (11A, 11B, 11N, 21A, 21B, 21N, 31A, 31B и 31N); (2) Жесткие пластмассовые КСМ (11H1, 11H2, 21H1, 21H2, 31H1 и 31H2); (3) Составные КСМ (11HZ1, 21HZ1 и 31HZ1).		

IBC06	ИНСТРУКЦИЯ ПО УПАКОВКЕ	IBC06
При условии соблюдения общих положений, изложенных в разделах **4.1.1, 4.1.2** и **4.1.3**, разрешается использовать следующие КСМ: (1) Металлические КСМ (11A, 11B, 11N, 21A, 21B, 21N, 31A, 31B и 31N); (2) Жесткие пластмассовые КСМ (11H1, 11H2, 21H1, 21H2, 31H1 и 31H2); (3) Составные КСМ (11HZ1, 21HZ1 и 31HZ1).		
Дополнительное требование: Составные КСМ 11HZ2 и 21HZ2 не должны использоваться для перевозки веществ, которые при перевозке могут перейти в жидкое состояние.		
Специальные положения по упаковке: B12 Для № 00H 2907: КСМ должны отвечать требованиям испытаний для группы упаковки II. КСМ, отвечающие критериям испытаний для группы упаковки I, использоваться не должны		

IBC07	ИНСТРУКЦИЯ ПО УПАКОВКЕ	IBC07
При условии соблюдения общих положений, изложенных в разделах **4.1.1, 4.1.2** и **4.1.3**, разрешается использовать следующие КСМ: (1) Металлические КСМ (11A, 11B, 11N, 21A, 21B, 21N, 31A, 31B и 31N); (2) Жесткие пластмассовые КСМ (11H1, 11H2, 21H1, 21H2, 31H1 и 31H2); (3) Составные КСМ (11HZ1, 11HZ2, 21HZ1, 21HZ2, 31HZ1 и 31HZ2); (4) Деревянные КСМ (11C, 11D и 11F).		
Дополнительное требование: Вкладыши деревянных КСМ должны быть непроницаемы для сыпучих веществ.		

IBC08	ИНСТРУКЦИЯ ПО УПАКОВКЕ	IBC08
При условии соблюдения общих положений, изложенных в разделах **4.1.1, 4.1.2** и **4.1.3**, разрешается использовать следующие КСМ: (1) Металлические КСМ (11A, 11B, 11N, 21A, 21B, 21N, 31A, 31B и 31N); (2) Жесткие пластмассовые КСМ (11H1, 11H2, 21H1, 21H2, 31H1 и 31H2); (3) Составные КСМ (11HZ1, 11HZ2, 21HZ1, 21HZ2, 31HZ1 и 31HZ2); (4) КСМ из картона (11G); (5) Деревянные КСМ (11C, 11D и 11F); (6) Мягкие КСМ (13H1, 13H2, 13H3, 13H4, 13H5, 13L1, 13L2, 13L3, 13L4, 13M1 или 13M2).		
Специальные положения по упаковке: **B3** Мягкие КСМ должны быть непроницаемы для сыпучих веществ и влагонепроницаемы или должны быть снабжены плотным влагонепроницаемым вкладышем. **B4** Мягкие КСМ, КСМ из картона или деревянные КСМ должны быть непроницаемы для сыпучих веществ и влагонепроницаемы или должны быть снабжены плотным влагонепроницаемым вкладышем. **B6** Для веществ, отнесенных к №№ ООН 1363, 1364, 1365, 1386, 1841, 2211, 2217, 2793 и 3314: не требуется, чтобы КСМ отвечали требованиям испытаний, изложенным в главе 6.5.		

IBC99	ИНСТРУКЦИЯ ПО УПАКОВКЕ	IBC99
Могут использоваться только КСМ, утвержденные компетентным органом.		

IBC100	ИНСТРУКЦИЯ ПО УПАКОВКЕ	IBC100
Настоящая инструкция применяется к веществам, отнесенным к №№ ООН 0082, 0241, 0331 и 0332.		
При условии соблюдения общих положений, изложенных в разделах **4.1.1, 4.1.2** и **4.1.3**, и специальных положений, изложенных в разделе **4.1.5**, разрешается использовать следующие КСМ: (1) Металлические КСМ (11A, 11B, 11N, 21A, 21B, 21N, 31A, 31B и 31N); (2) Мягкие КСМ (13H2, 13H3, 13H4, 13L2, 13L3, 13L4 и 13M2); (3) Жесткие пластмассовые КСМ (11H1, 11H2, 21H1, 21H2, 31H1 и 31H2); (4) Составные КСМ (11HZ1, 11HZ2, 21HZ1, 21HZ2, 31HZ1 и 31HZ2).		
Дополнительные требования: 1. КСМ должны использоваться только для веществ, способных к свободному истечению. 2. Мягкие КСМ должны использоваться только для твердых веществ.		
Специальные положения по упаковке: **B9** Для веществ, отнесенных к № ООН 0082: эта инструкция по упаковке может применяться только в том случае, когда вещества являются смесями аммония нитрата или других неорганических нитратов с другими горючими веществами, не являющимися взрывчатыми компонентами. Такие взрывчатые вещества не должны содержать нитроглицерин, аналогичные жидкие органические нитраты или хлораты. Использование металлических КСМ не разрешается. **B10** Для веществ, отнесенных к № ООН 0241: эта инструкция по упаковке может использоваться только для веществ, состоящих из воды в качестве основного компонента и значительной доли нитрата аммония или других окислителей, которые частично или полностью находятся в растворе. Другие компоненты могут включать углеводороды или алюминиевый порошок, но не должны включать нитропроизводные, такие как тринитротолуол. Использование металлических КСМ не разрешается.		

IBC520	ИНСТРУКЦИЯ ПО УПАКОВКЕ	IBC520

Настоящая инструкция применяется к органическим пероксидам и самореактивным веществам типа F.

При условии соблюдения общих положений, изложенных в разделах **4.1.1, 4.1.2** и **4.1.3**, и специальных положений, изложенных в подразделе **4.1.7.2**, для перечисленных составов разрешается использовать указанные ниже КСМ. Для составов, не перечисленных ниже, могут использоваться только КСМ, утвержденные компетентным органом (см. п. 4.1.7.2.2).

№ ООН	Органический пероксид	Тип КСМ	Максимальное количество, л
3109	ОРГАНИЧЕСКИЙ ПЕРОКСИД, ТИП F, ЖИДКИЙ		
	трет-Бутила гидропероксид, не более 72% в воде	31A	1250
	трет-Бутилпероксиацетат, не более 32% в разбавителе типа A	31A 31HA1	1250 1000
	трет-Бутилперокси-3,5,5-триметилгексаноат, не более 32% в разбавителе типа A	31A 31HA1	1250 1000
	Кумила гидропероксид, не более 90% в разбавителе типа A	31HA1	1250
	Дибензоила пероксид, не более 42% – устойчивая дисперсия в воде	31H1	1000
	Ди-трет-бутилпероксид, не более 52% в разбавителе типа A	31A 31HA1	1250 1000
	1,1-Ди-(трет-бутилперокси) циклогексан, не более 42% в разбавителе типа A	31H1	1000
	Дилауроила пероксид, не более 42% – устойчивая дисперсия в воде	31HA1	1000
	Изопропилкумила гидропероксид, не более 72% в разбавителе типа A	31HA1	1250
	п-Ментила гидропероксид, не более 72% в разбавителе типа A	31HA1	1250
	Кислота надуксусная, стабилизированная, не более 17%	31H1 31HA1 31A	1500 1500 1500

Дополнительные требования:

1. КСМ должны быть снабжены устройством, обеспечивающим сброс давления в ходе перевозки. Впускное отверстие устройства для сброса давления должно быть расположено в газовом пространстве КСМ.
2. Для предотвращения взрывного разрушения металлических КСМ или составных КСМ со сплошной металлической оболочкой аварийные предохранительные устройства должны быть сконструированы таким образом, чтобы через них обеспечивался отвод продуктов разложения и газов, выделившихся при самоускоряющемся разложении или при полном охвате КСМ пламенем в течение не менее одного часа, на основе расчетов по формуле, приведенной в п. 4.2.1.13.8 или в п. 6.8.4. TE12

IBC620	ИНСТРУКЦИЯ ПО УПАКОВКЕ	IBC620
Настоящая инструкция применяется к № ООН 3291. При условии соблюдения общих положений, изложенных в разделах **4.1.1, 4.1.2** и **4.1.3**, разрешается использовать следующие КСМ: Жесткие герметичные КСМ, отвечающие требованиям испытаний для группы упаковки II.		
Дополнительные требования: 1. Необходимо использовать абсорбирующий материал в количестве, достаточном для поглощения всей жидкости, находящейся в КСМ. 2. КСМ должны быть способны удерживать жидкости. 3. КСМ, предназначенные для помещения в них острых предметов, таких как осколки стекла и иглы, должны быть труднопробиваемы.		

4.1.4.3 Инструкции по упаковке, касающиеся использования крупногабаритной тары

LP01	ИНСТРУКЦИЯ ПО УПАКОВКЕ ЖИДКОСТЕЙ			LP01
При условии соблюдения общих положений, изложенных в разделах **4.1.1** и **4.1.3**, разрешается использовать следующую крупногабаритную тару:				
Внутренняя тара	**Крупногабаритная наружная тара**	**Группа упаковки I**	**Группа упаковки II**	**Группа упаковки III**
Стеклянная 10 л Пластмассовая 30 л Металлическая 40 л	Стальная (50A) Алюминиевая (50B) Прочая металлическая, кроме стальной и алюминиевой (50N) Из твердой пластмассы (50H) Из естественной древесины (50C) Фанерная (50D) Из древесно-волокнистого материала (50F) Из картона (50G)	Не разрешается	Не разрешается	Максимальный объем: 3 м^3

LP02	ИНСТРУКЦИЯ ПО УПАКОВКЕ ТВЕРДЫХ ВЕЩЕСТВ			LP02
При условии соблюдения общих положений, изложенных в разделах **4.1.1** и **4.1.3**, разрешается использовать следующую крупногабаритную тару:				
Внутренняя тара	**Крупногабаритная наружная тара**	**Группа упаковки I**	**Группа упаковки II**	**Группа упаковки III**
Стеклянная 10 кг Пластмассовая [б)] 50 кг Металлическая 50 кг Бумажная [а), б)] 50 кг Картонная [а), б)] 50 кг	Стальная (50A) Алюминиевая (50B) Прочая металлическая, кроме стальной и алюминиевой (50N) Из твердой пластмассы (50H) Из естественной древесины (50C) Фанерная (50D) Из древесно-волокнистого материала (50F) Из картона (50G)	Не разрешается	Не разрешается	Максимальный объем: 3 м^3
[а)] Такая внутренняя тара не должна использоваться в случае, когда перевозимые вещества при перевозке могут перейти в жидкое состояние. [б)] Такая внутренняя тара должна быть непроницаемой для сыпучих веществ.				

LP99	ИНСТРУКЦИЯ ПО УПАКОВКЕ	LP99
Может использоваться только крупногабаритная тара, утвержденная компетентным органом (см. п. 4.1.3.7).		

LP101	ИНСТРУКЦИЯ ПО УПАКОВКЕ	LP101
При условии соблюдения общих положений, изложенных в разделах **4.1.1** и **4.1.3**, и специальных положений, изложенных в разделе **4.1.5,** разрешается использовать следующую крупногабаритную тару:		
Внутренняя тара	Промежуточная тара	Наружная крупногабаритная тара
Не требуется	Не требуется	Стальная (50A) Алюминиевая (50B) Прочая металлическая, кроме стальной и алюминиевой (50N) Из твердой пластмассы (50H) Из естественной древесины (50C) Фанерная (50D) Из древесно-волокнистого материала (50F) Из картона (50G)

Специальное положение по упаковке:

L1 Для изделий, отнесенных к №№ ООН 0006, 0009, 0010, 0015, 0016, 0018, 0019, 0034, 0035, 0038, 0039, 0048, 0056, 0137, 0138, 0168, 0169, 0171, 0181, 0182, 0183, 0186, 0221, 0243, 0244, 0245, 0246, 0254, 0280, 0281, 0286, 0287, 0297, 0299, 0300, 0301, 0303, 0321, 0328, 0329, 0344, 0345, 0346, 0347, 0362, 0363, 0370, 0412, 0424, 0425, 0434, 0435, 0436, 0437, 0438, 0451, 0488 и 0502:

Крупногабаритные и массивные взрывчатые изделия, обычно предназначенные для военного использования, без собственных средств инициирования или с собственными средствами инициирования, имеющими не менее двух эффективных предохранителей, могут перевозиться в неупакованном виде. Если такие изделия содержат метательные заряды или являются самодвижущимися, их системы зажигания должны быть защищены против возбуждающих воздействий, способных возникнуть при нормальных условиях перевозки. Отрицательный результат испытаний серии 4, проводимых на неупакованном изделии, указывает на то, что изделие может рассматриваться на предмет перевозки в неупакованном виде. Такие неупакованные изделия могут устанавливаться на опоры или помещаться в обрешетки или другие подходящие приспособления.

LP102	ИНСТРУКЦИЯ ПО УПАКОВКЕ	LP102
При условии соблюдения общих положений, изложенных в разделах **4.1.1** и **4.1.3**, и специальных положений, изложенных в разделе **4.1.5,** разрешается использовать следующую крупногабаритную тару:		
Внутренняя тара	Промежуточная тара	Наружная крупногабаритная тара
Мешки: влагонепроницаемые Емкости: из картона металлические пластмассовые деревянные Листы: из картона, гофрированные Трубки: из картона	Не требуется	Стальная (50A) Алюминиевая (50B) Прочая металлическая, кроме стальной и алюминиевой (50N) Из твердой пластмассы (50H) Из естественной древесины (50C) Фанерная (50D) Из древесно-волокнистого материала (50F) Из картона (50G)

LP621	ИНСТРУКЦИЯ ПО УПАКОВКЕ	LP621
Настоящая инструкция применяется к № ООН 3291.		
При условии соблюдения общих положений, изложенных в разделах **4.1.1** и **4.1.3**, и специальных положений, изложенных в разделе **4.1.8**, разрешается использовать следующую крупногабаритную тару: (1) Для отходов больничного происхождения, помещенных во внутреннюю тару: герметичную жесткую крупногабаритную тару, отвечающую требованиям главы 6.6 в отношении испытаний для твердых веществ группы упаковки II, при условии наличия абсорбирующего материала в количестве, достаточном для поглощения всей имеющейся жидкости, и при условии, что эта крупногабаритная тара способна удерживать жидкости. (2) Для упаковок, содержащих большие количества жидкости: крупногабаритную тару, отвечающую требованиям главы 6.6 в отношении испытаний для жидкостей группы упаковки II.		
Дополнительное требование: Крупногабаритная тара, предназначенная для помещения в нее острых предметов, таких как осколки стекла и иглы, должна быть труднопробиваема и удерживать жидкости при испытаниях в соответствии с требованиями, предусмотренными в главе 6.6.		

LP902	ИНСТРУКЦИЯ ПО УПАКОВКЕ	LP902
Настоящая инструкция применяется к № ООН 3268.		
При условии соблюдения общих положений, изложенных в п.п. **4.1.1** и **4.1.3,** разрешается использовать следующую тару, отвечающую требованиям испытаний для группы упаковки III. Тара должна быть сконструирована и изготовлена таким образом, чтобы не происходило перемещения изделий и их случайного срабатывания при нормальных условиях перевозки. Изделия могут также перевозиться без упаковки в специальных транспортно-загрузочных приспособлениях, вагонах или контейнерах, когда они перевозятся от места их изготовления к месту сборки.		
Дополнительное требование: Любой сосуд под давлением должен отвечать требованиям компетентного органа в отношении вещества(веществ), содержащегося(ихся) в сосуде(ах) под давлением.		

4.1.4.4 Особые требования, применяемые к использованию сосудов под давлением, для веществ, не относящихся к классу 2

Когда газовые баллоны или сосуды для газов используются в качестве тары для веществ, которым назначены инструкции по упаковке P400, P401, P402 или P601, они должны изготовляться, испытываться, наполняться и маркироваться согласно соответствующим требованиям (PR1–PR7), указанным в приведенной ниже таблице для каждого номера ООН.

ТАБЛИЦА
ПЕРЕЧЕНЬ ОСОБЫХ ТРЕБОВАНИЙ (PR) К ГАЗОВЫМ БАЛЛОНАМ И СОСУДАМ ДЛЯ ГАЗОВ

Код требования	№ ООН	Требования в отношении изготовления, испытания, наполнения и маркировки
PR1	1366 1370 1380 1389	Вещества, отнесенные к этим номерам ООН, должны упаковываться в герметично закрывающиеся металлические сосуды, не подверженные воздействию содержимого, вместимостью не более 450 л.
	1391 1411 1421 1928 2003 2445 2845 2870 3049 3050 3051 3052 3053 3076 3129 3130 3148 3194 3203 3207 3254	Сосуды должны подвергаться первоначальному испытанию и периодическим испытаниям под давлением не менее 1 МПа (10 бар) (манометрическое давление) каждые пять лет. Степень наполнения сосудов не должна превышать 90% их вместимости; при средней температуре жидкости 50°C не менее 5% вместимости должны оставаться незаполненными. Во время перевозки жидкость должна находиться под слоем инертного газа при манометрическом давлении не менее 50 кПа (0,5 бара). На сосудах должна иметься табличка, на которой долговечным способом указываются следующие данные: – наименование вещества или веществ [а)], допущенных к перевозке; – масса тары [б)], включая приспособления; – испытательное давление [б)] (манометрическое давление); – дата (месяц, год) последнего испытания; – клеймо эксперта, проводившего испытание; – вместимость [б)] сосуда; – максимально допустимая масса наполнения [б)]
PR2	1183 1242 1295 2988	Вещества, отнесенные к этим номерам ООН, должны упаковываться в сосуды из нержавеющей стали максимальной вместимостью 450 л. Затворы сосуда должно быть защищены предохранительным колпаком. Сосуды должны подвергаться первоначальному испытанию и периодическим испытаниям под давлением не менее 0,4 МПа (4 бара) (манометрическое давление) каждые пять лет. Максимально допустимая масса наполнения на литр вместимости для трихлорсилана, этилдихлорсилана и метилдихлорсилана не должна превышать, соответственно, 1,14 кг/л, 0,93 кг/л или 0,95 кг/л, если наполнение осуществляется по массе; если наполне-ние осуществляется по объему, то степень наполнения не должна превышать 85%. На сосудах должна иметься табличка, на которой долговечным способом указываются следующие данные: – наименование вещества (веществ), допущенного(ых) к перевозке, или для хлорсиланов: "Хлорсиланы, класс 4.3"; – масса тары [б)], включая приспособления; – испытательное давление [б)] (манометрическое давление); – дата (месяц, год) последнего испытания; – клеймо эксперта, проводившего испытание;

		– вместимость [б)] сосуда; – максимально допустимая масса наполнения [б)] для каждого вещества, допущенного к перевозке

[а)] Вместо конкретного наименования вещества может быть дано обобщенное наименование, охватывающее вещества, имеющие аналогичные свойства, совместимые с характеристиками сосуда.

[б)] После цифр должны указываться единицы измерения.

Код требования	№ ООН	Требования в отношении изготовления, испытания, наполнения и маркировки
PR3	1092 1251 1259 1605 1613 1994 3294	Вещества, отнесенные к этим номерам ООН, должны упаковываться в металлические сосуды, оборудованные затворами, обеспечивающими полную герметизацию и, при необходимости, защищенными от механического повреждения предохранительными колпаками. Минимальная толщина стенок стальных сосудов вместимостью не более 150 л должна быть 3 мм, а стальные сосуды большей вместимости и сосуды из других материалов должны иметь толщину стенок, достаточную для гарантирования эквивалентной механической прочности. Максимальная разрешенная вместимость сосудов составляет 250 л. Масса содержимого не должна превышать 1 кг на литр вместимости. Перед первым использованием сосуды должны быть подвергнуты гидравлическому испытанию под давлением не менее 1 МПа (10 бар) (манометрическое давление). Испытание под давлением должно проводиться каждые пять лет и сопровождаться тщательным осмотром внутреннего состояния сосуда и проверкой массы тары. На сосудах должны иметься разборчивые и долговечные надписи со следующими данными: – наименование вещества или веществ [а)], допущенного(ых) к перевозке; – наименование владельца сосуда; – массы тары [б)], включая фитинги и приспособления, такие как клапаны, предохранительные колпаки и т. д.; – дата (месяц, год) первоначального испытания и последнего испытания и клеймо эксперта, проводившего испытание; – максимально допустимая масса содержимого сосуда в кг; – внутреннее давление (испытательное давление), применяемое при проведении гидравлического испытания под давлением.
PR4	1185	Это вещество должно упаковаться в стальные сосуды достаточной толщины, которые должны закрываться навинчивающейся крышкой и навинчивающимся предохранительным колпаком или эквивалентным устройством, непроницаемым как для жидкости, так и для пара. Сосуды должны подвергаться первоначальному испытанию и периодическим испытаниям не реже чем раз в пять лет под давлением не менее 1 МПа (10 бар) (манометрическое давление) в соответствии с положениями п.п. 6.2.1.5 и 6.2.1.6. Масса содержимого не должна превышать 0,67 кг/л. Масса брутто упаковки не должна превышать 75 кг. На сосудах должны иметься разборчивые и долговечные надписи со следующими данными: – наименование или знак изготовителя и серийный номер сосуда; – наименование "Этиленимин"; – масса тары [б)] и максимально допустимая масса [б)] наполненного сосуда; – дата (месяц, год) первоначального испытания и последнего испытания; – клеймо эксперта, проводившего испытания и осмотры.
PR5	2480 2481	Вещества, отнесенные к этим номерам ООН, должны упаковываться в сосуды из чистого алюминия с толщиной стенок не менее 5 мм или в

		сосуды из нержавеющей стали. Сварка сосудов должна быть полной. Сосуды должны подвергаться первоначальному испытанию и периодическим испытаниям не реже чем раз в пять лет под давлением не менее 0,5 МПа (5 бар) (манометрическое давление) в соответствии с положениями п.п. 6.2.1.5 и 6.2.1.6. Сосуды должны герметично закрываться при помощи двух последовательно расположенных затворов, один из которых должен завинчиваться или закрепляться столь же надежным способом. Степень наполнения не должна превышать 90% вместимости. На барабанах массой более 100 кг должны быть установлены обручи катания и ребра жесткости. На сосудах должны иметься разборчивые и долговечные надписи со следующими данными: – наименование или знак изготовителя и серийный номер сосуда; – наименование вещества или веществ [а)], допущенного(ых) к перевозке; – масса тары[б)] и максимально допустимая масса[б)] наполненного сосуда; – дата (месяц и год) первоначального испытания и последнего испытания; – клеймо эксперта, проводившего испытания и осмотры.

[а)] Вместо конкретного наименования вещества может быть дано обобщенное наименование, охватывающее вещества, имеющие аналогичные свойства, совместимые с характеристиками сосуда.

[б)] После цифр должны указываться единицы измерения.

Код требования	№ ООН	Требования в отношении изготовления, испытания, наполнения и маркировки
PR6	1744	Бром, содержащий менее 0,005% воды или от 0,005 до 0,2% воды, при условии, что в последнем случае приняты меры для предотвращения коррозии внутреннего покрытия сосудов, может перевозиться в сосудах, которые отвечают следующим условиям: а) сосуды должны быть изготовлены из стали и иметь герметичную внутреннюю облицовку из свинца или какого-либо иного материала, обеспечивающего эквивалентную защиту, и иметь герметичный затвор; допускаются также сосуды из монель-металла, никеля или с никелевой облицовкой; б) вместимость сосудов не должна превышать 450 л; в) сосуды не должны наполняться более чем на 92% их вместимости или более чем 2,86 кг/л; г) сосуды должны быть сварены и сконструированы для расчетного давления не менее 2,1 МПа (21 бар) (манометрическое давление). Кроме того, материалы и их характеристики должны отвечать соответствующим требованиям главы 6.2. Первоначальное испытание необлицованных стальных сосудов должно производиться в соответствии с положениями п. 6.2.1.5; д) выступ затворов из сосуда должен быть минимальным, и они должны быть оборудованы предохранительными колпаками. Затворы и колпаки должны быть снабжены уплотнителями из материала, стойкого к воздействию брома. Затворы должны быть расположены в верхней части сосудов таким образом, чтобы они не находились в постоянном контакте с жидкой фазой; е) сосуды должны быть снабжены фитингами, позволяющими им находиться в устойчивом вертикальном положении, а также грузоподъемными приспособлениями (кольцами, фланцами и т. д.) в верхней части, которые должны быть подвергнуты испытанию под нагрузкой, в два раза превышающей рабочую. До начала эксплуатации сосуды должны пройти испытание на герметичность под давлением не менее 200 кПа (2 бара) (манометрическое давление).

		Испытание на герметичность должно проводиться каждые два года и сопровождаться осмотром внутреннего состояния сосуда и проверкой массы тары. Испытания и проверки должны проводиться под наблюдением эксперта, уполномоченного компетентным органом. На сосудах должны иметься разборчивые и долговечные надписи со следующими данными: – наименование или знак изготовителя и серийный номер сосуда; – наименование "Бром"; – масса тары [б)] и максимально допустимая масса [б)] наполненного сосуда; – дата (месяц, год) первоначального испытания и последнего периодического испытания; – клеймо эксперта, проводившего испытания и осмотры.

[б)] После цифр должны указываться единицы измерения.

Код требования	№ ООН	**Требования в отношении изготовления, испытания, наполнения и маркировки**
PR7	1614	Водорода цианид жидкий стабилизированный, когда он полностью абсорбирован инертной пористой массой, должен упаковываться в металлические сосуды вместимостью не более 7,5 л, установленные в деревянные ящики таким образом, чтобы они не могли соприкасаться. Такая комбинированная тара должна удовлетворять следующим требованиям: 1) сосуды испытаны под давлением не менее 0,6 МПа (6 бар) (манометрическое давление); 2) сосуды полностью заполнены пористым материалом, который не должен оседать или образовывать опасные пустоты даже после продолжительного использования или в случае толчков, даже при температурах, достигающих 50°С; 3) дата наполнения указываться долговечным способом на крышке каждого сосуда; 4) тара испытана и утверждена в соответствии с требованиями п. 6.1.5.21, касающимися группы упаковки I; 5) масса упаковки не должна превышать 120 кг.

4.1.5 Специальные положения по упаковке грузов класса 1

4.1.5.1 Должны выполняться общие положения, изложенные в разделе 4.1.1.

4.1.5.2 Любая тара, предназначенная для грузов класса 1, должна быть сконструирована и изготовлена таким образом, чтобы:

а) она защищала взрывчатые вещества и изделия, предотвращала их утечку или выпадение и не повышала опасности случайного воспламенения или инициирования при нормальных условиях перевозки, включая возможные изменения температуры, влажности и давления;

б) с готовой упаковкой можно было безопасно выполнять погрузочно-разгрузочные работы;

в) упаковки выдерживали любой груз, установленный на них при штабелировании, которому они могут быть подвергнуты в ходе перевозки, чтобы не повышалась опасность, представляемая взрывчатыми веществами и изделиями, чтобы не уменьшалась способность тары удерживать груз и чтобы упаковки не деформировались таким образом, что это могло бы уменьшить их прочность или устойчивость штабеля.

4.1.5.3 Все взрывчатые вещества и изделия, подготовленные для перевозки, должны классифицироваться в соответствии с процедурами, изложенными в разделе 2.2.1.

4.1.5.4 Грузы класса 1 должны упаковываться в соответствии с инструкцией по упаковке, указанной в колонке 8 таблицы А главы 3.2 и изложенной в разделе 4.1.4.

4.1.5.5 Тара, включая КСМ и крупногабаритную тару, должна удовлетворять требованиям глав 6.1, 6.5 или 6.6 и требованиям в отношении испытаний, установленным в разделах 6.1.5, 6.5.4 или 6.6.5, соответственно, для группы упаковки II, с соблюдением требований п.п. 4.1.1.13, 6.1.2.4 и 6.5.1.4.4. Может использоваться тара, за исключением металлической тары, отвечающая критериям испытаний для группы упаковки I. Металлическая тара, отвечающая критериям испытаний для группы упаковки I, не должна использоваться.

4.1.5.6 Затворы тары, содержащей жидкие взрывчатые вещества, должны обеспечивать двойную защиту против утечки.

4.1.5.7 Затворы металлических барабанов должны быть снабжены соответствующей прокладкой; если затвор имеет резьбу, то должна быть предотвращена возможность попадания на ее витки взрывчатых веществ.

4.1.5.8 Вещества, растворимые в воде, должны упаковываться во влагонепроницаемую тару. Тара, предназначенная для десенсибилизированных или флегматизированных веществ, должна закрываться таким образом, чтобы во время перевозки не изменялась их концентрация.

4.1.5.9 Если тара имеет двойную оболочку, заполненную водой, которая может замерзнуть во время перевозки, то во избежание замерзания в воду надлежит добавить достаточное количество антифриза. Не должен использоваться антифриз, обладающий воспламеняющимися свойствами.

4.1.5.10 Гвозди, скобы и другие металлические приспособления, не имеющие защитного покрытия, не должны проникать внутрь наружной тары, если внутренняя тара не защищает надлежащим образом взрывчатые вещества и изделия от контакта с металлом.

4.1.5.11 Внутренняя тара, фитинги и прокладочные материалы, а также размещение взрывчатых веществ или изделий в упаковке должны быть такими, чтобы при нормальных условиях перевозки взрывчатое вещество не могло распространиться внутри наружной тары. Металлические элементы изделий не должны соприкасаться с металлической тарой. Изделия, содержащие взрывчатые вещества, не помещенные в наружную оболочку, должны быть отделены друг от друга во избежание трения или соударения. Для этой цели могут использоваться прокладки, лотки, разделительные перегородки во внутренней или наружной таре, а также формы или емкости.

4.1.5.12 Тара должна быть изготовлена из материалов, совместимых с взрывчатыми веществами или изделиями, содержащимися в упаковке, а также непроницаемых для них, так, чтобы в случае взаимодействия между взрывчатыми веществами или изделиями и упаковочными материалами, или в случае утечки взрывчатых веществ, они не становились опасными для перевозки.

4.1.5.13 Не должно допускаться проникновение взрывчатых веществ в углубления швов металлической тары, изготовленной методом вальцовки.

4.1.5.14 Пластмассовая тара не должна быть способной генерировать или накапливать статическое электричество, при котором электростатический разряд мог бы привести к инициированию, воспламенению или срабатыванию взрывчатых веществ или изделий.

4.1.5.15 Крупногабаритные и массивные взрывчатые изделия, обычно предназначенные для военного использования, не снабженные собственными средствами инициирования или снабженные собственными средствами инициирования, имеющими не менее двух эффективных предохранителей, могут перевозиться в неупакованном виде. Если такие изделия содержат метательные заряды или являются самодвижущимися, их системы зажигания должны быть защищены против возбуждающих воздействий, способных возникнуть при нормальных условиях перевозки. Отрицательный результат испытаний серии 4, проводимых на

неупакованном изделии, указывает на то, что изделие может перевозиться в неупакованном виде. Такие неупакованные изделия могут устанавливаться на опоры либо помещаться в обрешетки или иные подходящие для обработки, хранения или запуска приспособления таким образом, чтобы при нормальных условиях перевозки они не могли перемещаться. Если при проведении испытаний на эксплуатационную безопасность и пригодность такие крупногабаритные взрывчатые изделия подвергаются испытаниям, отвечающим требованиям Прил. 2 к СМГС, и успешно проходят их, компетентный орган может допустить такие изделия к перевозке, осуществляемой в соответствии с Прил. 2 к СМГС.

4.1.5.16 Взрывчатые вещества не должны упаковываться в такую внутреннюю или наружную тару, при использовании которой разница между внутренним и внешним давлением, вызванная тепловыми или иными воздействиями, может привести к взрыву или разрыву упаковки.

4.1.5.17 Если незакрепленные взрывчатые вещества или взрывчатое вещество, содержащееся в изделии, не заключенном или частично заключенном в оболочку, могут соприкасаться с внутренней поверхностью металлической тары (1A2, 1B2, 4A, 4B и металлические емкости), металлическая тара должна иметь вкладыш или внутреннее покрытие (см. п. 4.1.1.2).

4.1.5.18 Независимо от того, соответствует или не соответствует тара инструкции по упаковке, указанной в колонке 8 таблицы A главы 3.2, для любого взрывчатого вещества или изделия может использоваться инструкция по упаковке P101, если тара утверждена компетентным органом.

4.1.6 Специальные положения по упаковке грузов класса 2

4.1.6.1 Сосуды, включая их затворы, для перевозки газа или смеси газов должны выбираться в соответствии с требованиями п. 6.2.1.2 "Материалы сосудов" и требованиями соответствующих инструкций по упаковке, содержащихся в разделе 4.1.4.

4.1.6.2 При изменении профиля использования сосуда многоразового использования должны производиться операции по опорожнению, продувке и вакуумированию, необходимые для обеспечения безопасной эксплуатации (см. также таблицу стандартов в конце настоящего раздела).

Примечание 1: Сосуды многоразового использования для перевозки газов класса 2 должны периодически подвергаться проверке в соответствии с надлежащими инструкциями по упаковке (P200 или P203) и положениями, изложенными в п. 6.2.1.6 "Периодические проверки".

Примечание 2: На готовые к отправке сосуды должны наноситься маркировка и знаки опасности в соответствии с положениями, изложенными в главе 5.2.

4.1.6.3 За исключением открытых криогенных сосудов, сосуды, включая их затворы, должны соответствовать требованиям к конструкции, изготовлению, проверке и испытаниям, изложенным в главе 6.2. Когда предписывается использование наружной тары, сосуды должны быть прочно закреплены в ней. Если в подробных инструкциях по упаковке не указано иного, то сосуды могут помещаться в наружную тару по отдельности или по несколько единиц.

4.1.6.4 Вентили (краны) должны быть надежно защищены от повреждений, в результате которых может произойти утечка газа в случае опрокидывания сосуда, а также при нормальных условиях перевозки и штабелировании. Это требование считается выполненным при соблюдении следующих условий (см. также таблицу стандартов в конце настоящего раздела):

а) вентили размещены в горловине сосуда и защищены заглушкой на резьбе;

б) вентили защищены предохранительными колпаками. Колпаки должны иметь вентиляционные отверстия с достаточной площадью поперечного сечения для удаления газов в случае утечки через вентили;

в) вентили защищены кольцами или другими предохранительными устройствами;

г) вентили сконструированы и изготовлены таким образом, чтобы через них не происходило утечки даже в случае их повреждения;

д) вентили помещены в защитный каркас; или

е) сосуды перевозятся в защитных ящиках или каркасах.

4.1.6.5 Отверстия вентиля (вентилей) сосудов, содержащих пирофорные газы или сильно-ядовитые газы (газы с ЛК50 менее 200 частей на млн.), должны быть снабжены газонепроницаемыми резьбовыми заглушками или глухими фланцами, которые должны быть изготовлены из материала, не подверженного воздействию перевозимого газа.

4.1.6.6 Для целей проведения испытания сосуды могут перевозиться после истечения срока, установленного для периодической проверки.

4.1.6.7 Указанные ниже положения по упаковке считаются выполненными, если применены следующие стандарты:

Применимые пункты	**Номер стандарта**	**Наименование стандарта**
4.1.6.2	EN 1795:1997	Газовые баллоны (кроме баллонов для сжиженных нефтяных газов) – Процедуры подготовки под другие газы
4.1.6.4	EN 962:1996/A2:2000	Закрытые предохранительные колпаки и открытые предохранительные устройства вентилей на баллонах для промышленных и медицинских газов – Проектирование, изготовление и испытания

4.1.7 Специальные положения по упаковке органических пероксидов (класс 5.2) и самореактивных веществ (класс 4.1)

4.1.7.1 ***Использование тары***

4.1.7.1.1 Тара, используемая для органических пероксидов и самореактивных веществ, должна удовлетворять требованиям главы 6.1 и главы 6.6 для группы упаковки II. Не должна использоваться металлическая тара, соответствующая критериям испытаний для группы упаковки I.

4.1.7.1.2 Методы упаковки органических пероксидов и самореактивных веществ перечислены в инструкции по упаковке P520; им присвоены коды OP1–OP8. Количества, указанные для каждого метода, представляют собой максимальные разрешенные количества на одну упаковку.

4.1.7.1.3 Надлежащие методы упаковки уже классифицированных органических пероксидов и самореактивных веществ указаны в п.п. 2.2.41.4 и 2.2.52.4.

4.1.7.1.4 В отношении новых органических пероксидов, новых самореактивных веществ или новых составов классифицированных органических пероксидов или самореактивных веществ, для назначения надлежащего метода упаковки должна использоваться следующая процедура:

а) ОРГАНИЧЕСКИЙ ПЕРОКСИД ТИПА B ИЛИ САМОРЕАКТИВНОЕ ВЕЩЕСТВО ТИПА B:

Должен назначаться метод упаковки OP5 при условии, что органический пероксид (или самореактивное вещество) удовлетворяет критериям п. 20.4.3 б) (соответственно 20.4.2 б)) «Руководства по испытаниям и критериям» в таре, указанной для данного метода упаковки. Если органический пероксид (или самореактивное вещество) может удовлетворять этим критериям только в таре меньшей вместимости, чем вместимость, указанная для метода упаковки OP5 (т. е. в таре, перечисленной для методов упаковки OP1–OP4), то назначается соответствующий метод упаковки с меньшей цифрой в коде OP.

б) ОРГАНИЧЕСКИЙ ПЕРОКСИД ТИПА C ИЛИ САМОРЕАКТИВНОЕ ВЕЩЕСТВО ТИПА C:

Должен назначаться метод упаковки OP6 при условии, что органический пероксид (или самореактивное вещество) удовлетворяет критериям п. 20.4.3 в) (соответственно 20.4.2 в)) «Руководства по испытаниям и критериям» в таре, указанной для данного метода упаковки. Если органический пероксид (или самореактивное вещество) может удовлетворять этим критериям только в таре меньшей вместимости, чем вместимость, указанная для метода упаковки OP6, то назначается соответствующий метод упаковки с меньшей цифрой в коде OP.

в) ОРГАНИЧЕСКИЙ ПЕРОКСИД ТИПА D ИЛИ САМОРЕАКТИВНОЕ ВЕЩЕСТВО ТИПА D:

Для этого типа органического пероксида или самореактивного вещества должен назначаться метод упаковки OP7.

г) ОРГАНИЧЕСКИЙ ПЕРОКСИД ТИПА E ИЛИ САМОРЕАКТИВНОЕ ВЕЩЕСТВО ТИПА E:

Для этого типа органического пероксида или самореактивного вещества должен назначаться метод упаковки OP8.

д) ОРГАНИЧЕСКИЙ ПЕРОКСИД ТИПА F ИЛИ САМОРЕАКТИВНОЕ ВЕЩЕСТВО ТИПА F:

Для этого типа органического пероксида или самореактивного вещества должен назначаться метод упаковки OP8.

4.1.7.2 Использование КСМ

4.1.7.2.1 Органические пероксиды, перечисленные в таблице в п. 2.2.52.4 и отмеченные буквой "N" в колонке "Метод упаковки" этой таблицы, могут перевозиться в КСМ в соответствии с инструкцией по упаковке IBC520.

4.1.7.2.2 Другие органические пероксиды и самореактивные вещества типа F могут перевозиться в КСМ с соблюдением условий, установленных компетентным органом страны происхождения, если этот компетентный орган на основании результатов соответствующих испытаний удостоверился в том, что такая перевозка может быть безопасной. Испытания необходимы, в частности, для:

а) подтверждения того, что органический пероксид (или самореактивное вещество) соответствует принципам классификации, приведенным в пункте 20.4.3 е) (соответственно 20.4.2 е)) «Руководства по испытаниям и критериям», выходной блок F на рис. 20.1 б) Руководства;

б) подтверждения совместимости всех материалов, которые соприкасаются с веществом при перевозке;

в) определения на основе ТСУР, в случае необходимости, контрольной и аварийной температур для перевозки продукта в соответствующем КСМ;

г) определения характеристик устройств для сброса давления и аварийных предохранительных устройств, если таковые необходимы;

д) определения специальных мер, которые могут потребоваться для безопасной перевозки вещества. Если страна происхождения не является участницей СМГС, то классификация и условия перевозки должны быть признаны компетентным органом первой страны – участницы СМГС по пути следования груза.

4.1.8 СПЕЦИАЛЬНЫЕ ПОЛОЖЕНИЯ ПО УПАКОВКЕ ВЕЩЕСТВ КЛАССА 6.2

4.1.8.1 Грузоотправители инфекционных веществ должны обеспечить такую подготовку упаковок к перевозке, чтобы они прибыли на место назначения в надлежащем состоянии и во время перевозки не представляли опасности для людей и животных.

4.1.8.2 К упаковкам с инфекционными веществами применяются определения, содержащиеся в разделе 1.2.1, и общие положения, изложенные в п.п. 4.1.1.1–4.1.1.14, за исключением п.п. 4.1.1.3 и 4.1.1.9–4.1.1.12.

4.1.8.3 Между вторичной и наружной тарой должен быть помещен подробный перечень содержимого.

4.1.8.4 После разгрузки порожняя тара должна быть тщательно продезинфицирована или стерилизирована, и все знаки опасности и маркировочные надписи должны быть сняты или стерты.

4.1.9 СПЕЦИАЛЬНЫЕ ПОЛОЖЕНИЯ ПО УПАКОВКЕ ГРУЗОВ КЛАССА 7

4.1.9.1 Общие требования

4.1.9.1.1 Радиоактивные материалы, упаковочные комплекты (тара) и упаковки должны отвечать требованиям главы 6.4. Количество радиоактивного материала в упаковке не должно превышать пределов, указанных в п. 2.2.7.7.1.

4.1.9.1.2 Нефиксированное радиоактивное загрязнение внешних поверхностей любой упаковки должно поддерживаться на наиболее низком практически достижимом уровне и в обычных условиях перевозки не должно превышать следующих пределов:

а) 4 Бк/см^2 для бета- и гамма-излучателей и альфа-излучателей низкой токсичности,

б) 0,4 Бк/см^2 для всех других альфа-излучателей. Эти пределы применяются при усреднении по любому участку в 300 см^2 любой части поверхности.

4.1.9.1.3 Упаковка не должна содержать никаких других предметов, кроме предметов и документации, необходимых для использования радиоактивного материала. Это требование не должно препятствовать перевозке материалов с низкой удельной активностью или объектов с поверхностным радиоактивным загрязнением вместе с другими предметами. Перевозка таких предметов и документации в упаковке либо материалов с низкой удельной активностью или объектов с поверхностным радиоактивным загрязнением вместе с другими предметами может разрешаться при условии отсутствия их взаимодействия с упаковочным комплектом или его радиоактивным содержимым, которое снижало бы безопасность упаковки.

4.1.9.1.4 За исключением предусмотренного в разделе 7.5.11, CW33, уровень нефиксированного радиоактивного загрязнения внешних и внутренних поверхностей транспортных пакетов, контейнеров, резервуаров и контейнеров средней грузоподъемности для массовых грузов не должен превышать пределов, указанных в п. 4.1.9.1.2.

Радиоактивный материал, представляющий дополнительную опасность, должен перевозиться в упаковочных комплектах, КСМ или резервуарах, полностью отвечающих требованиям соответствующих глав части 6, а также применимым требованиям глав 4.1, 4.2 или 4.3 в отношении этой дополнительной опасности.

4.1.9.2 Требования и контроль в отношении перевозки материалов НУА и ОПРЗ

4.1.9.2.1 Количество материала НУА или ОПРЗ в отдельной промышленной упаковке типа 1 (тип ПУ-1), промышленной упаковке типа 2 (тип ПУ-2), промышленной упаковке типа 3 (тип ПУ-3) либо предмете или группе предметов, в зависимости от случая, должно ограничиваться так, чтобы внешний уровень излучения на расстоянии 3 м от незащищенного вещества либо предмета или группы предметов не превышал 10 мЗв/ч.

4.1.9.2.2 Материалы НУА и ОПРЗ, представляющие собой делящийся материал или содержащие его, должны удовлетворять соответствующим требованиям раздела 7.5.11, CW33, и п. 6.4.11.1.

4.1.9.2.3 Материалы НУА и ОПРЗ, относящиеся к группам НУА-I и ОПРЗ-I, могут перевозиться без упаковки при соблюдении следующих условий:

а) все неупакованные материалы, за исключением руд, содержащих только природные радионуклиды, должны транспортироваться таким образом, чтобы в обычных условиях перевозки не было утечки радиоактивного содержимого из вагона или ухудшения радиационной защиты;

б) каждый вагон должен находиться в условиях исключительного использования, за исключением случаев перевозки только ОПРЗ-I, у которого радиоактивное загрязнение доступных и недоступных поверхностей не превышает более чем в 10 раз соответствующий предел, указанный в п. 2.2.7.2; и

в) в случае ОПРЗ-I, в отношении которого имеются основания предполагать наличие нефиксированного радиоактивного загрязнения недоступных поверхностей, превышающего значения, указанные в п. 2.2.7.5 а), должны приниматься меры, исключающие попадание радиоактивного материала в вагон.

4.1.9.2.4 Материалы НУА и ОПРЗ, за исключением случаев, перечисленных в п. 4.1.9.2.3, должны упаковываться согласно нижеприведенной таблице:

Требования, предъявляемые к промышленным упаковкам, содержащим материалы НУА и ОПРЗ

Радиоактивное содержимое	Тип промышленной упаковки	
	Исключительное использование	Неисключительное использование
НУА-I Твердое вещество [a)] Жидкость	 Тип ПУ-1 Тип ПУ-1	 Тип ПУ-1 Тип ПУ-2
НУА-II Твердое вещество Жидкость и ГАЗ	Тип ПУ-2 Тип ПУ-2	 Тип ПУ-2 Тип ПУ-3
НУА-III	Тип ПУ-2	Тип ПУ-3
ОПРЗ-I [a)]	Тип ПУ-1	Тип ПУ-1
ОПРЗ-II	Тип ПУ-2	Тип ПУ-2

а) В условиях, указанных в п. 4.1.9.2.3, материалы НУА-I и ОПРЗ-I могут транспортироваться неупакованными.

4.1.10 СПЕЦИАЛЬНЫЕ ПОЛОЖЕНИЯ ПО СОВМЕСТНОЙ УПАКОВКЕ

4.1.10.1 Когда совместная упаковка разрешается в соответствии с положениями настоящего раздела, различные опасные грузы или опасные грузы и другие грузы могут упаковываться совместно в комбинированную тару, предусмотренную в п. 6.1.4.21, при условии, что они не вступают в опасную реакцию друг с другом и соблюдены требования настоящей главы.

Примечание 1: См. также п.п. 4.1.1.5 и 4.1.1.6.

Примечание 2: В отношении грузов класса 7 см. раздел 4.1.9.

4.1.10.2 За исключением случаев, когда упаковки содержат грузы только класса 1 или только класса 7, если в качестве наружной тары используются ящики из древесины или картона, то масса упаковки, содержащей различные совместно упакованные грузы, не должна превышать 100 кг.

4.1.10.3 Если специальное положение, изложенное в п. 4.1.10.4, не предусматривает иное, опасные грузы одного и того же класса, имеющие один и тот же классификационный код, могут упаковываться совместно.

4.1.10.4 Если в колонке 9б таблицы А главы 3.2 против той или иной позиции имеется соответствующее указание, то к укладке грузов, отнесенных к этой позиции, в одну и ту же упаковку вместе с другими грузами применяются следующие специальные положения.

MP1 Могут упаковываться только вместе с грузами того же типа и той же группы совместимости.

MP2 Запрещается упаковывать вместе с другими грузами.

MP3 Разрешается совместная упаковка веществ, отнесенных к № ООН 1873 и № ООН 1802.

MP4 Запрещается упаковывать вместе с грузами других классов и грузами, не подпадающими под действие предписаний Прил. 2 к СМГС. Однако если данный органический пероксид является отвердителем или многосоставной системой для веществ класса 3, совместная упаковка с этими веществами класса 3 разрешается.

MP5 Вещества, отнесенные к № ООН 2814 и № ООН 2900 можно упаковывать совместно в комбинированную тару, предусмотренную в инструкции по упаковке P620. Эти вещества не должны упаковываться вместе с другими грузами; это положение не применяется в отношении диагностических образцов, упакованных в соответствии с инструкцией по упаковке P650, или веществ, добавляемых в качестве хладагентов, например в отношении льда, сухого льда или азота охлажденного жидкого.

MP6 Запрещается упаковывать вместе с другими грузами. Это положение не применяется в отношении веществ, добавляемых в качестве хладагентов, например в отношении льда, сухого льда или азота охлажденного жидкого.

MP7 В количестве не более 5 л на внутреннюю тару можно упаковывать в комбинированную тару, предусмотренную в п. 6.1.4.21, вместе с

– грузами того же класса, имеющими другие классификационные коды, если для этих грузов также разрешена совместная упаковка; или

– грузами, не подпадающими под действие предписаний Прил. 2 к СМГС, при условии, что они не вступают в опасную реакцию друг с другом.

MP8 В количестве не более 3 л на внутреннюю тару можно упаковывать в комбинированную тару, предусмотренную в п. 6.1.4.21, вместе с

– грузами того же класса, имеющими другие классификационные коды, если для этих грузов также разрешена совместная упаковка; или

– грузами, не подпадающими под действие предписаний Прил. 2 к СМГС, при условии, что они не вступают в опасную реакцию друг с другом.

MP9 Можно упаковывать в наружную тару, предусмотренную для комбинированной тары в п. 6.1.4.21, вместе с

– другими грузами класса 2;

– грузами других классов, если для этих грузов также разрешена совместная упаковка; или

– грузами, не подпадающими под действие предписаний Прил. 2 к СМГС, при условии, что они не вступают в опасную реакцию друг с другом.

MP10 В количестве не более 5 кг на внутреннюю тару можно упаковывать в комбинированную тару, предусмотренную в п. 6.1.4.21, вместе с

– грузами того же класса, имеющими другие классификационные коды, или грузами других классов, если для этих грузов также разрешена совместная упаковка; или

– грузами, не подпадающими под действие предписаний Прил. 2 к СМГС, при условии, что они не вступают в опасную реакцию друг с другом.

MP11 В количестве не более 5 кг на внутреннюю тару можно упаковывать в комбинированную тару, предусмотренную в п. 6.1.4.21, вместе с

– грузами того же класса, имеющими другие классификационные коды, или грузами других классов (за исключением веществ класса 5.1 отнесенных к группе упаковки I или II), если для этих грузов также разрешена совместная упаковка; или

– грузами, не подпадающими под действие предписаний Прил. 2 к СМГС, при условии, что они не вступают в опасную реакцию друг с другом.

MP12 В количестве не более 5 кг на внутреннюю тару можно упаковывать в комбинированную тару, предусмотренную в п. 6.1.4.21, вместе с

– грузами того же класса, имеющими другие классификационные коды, или грузами других классов (за исключением веществ класса 5.1, отнесенных к группе упаковки I или II), если для этих грузов также разрешена совместная упаковка; или

– грузами, не подпадающими под действие предписаний Прил. 2 к СМГС, при условии, что они не вступают в опасную реакцию друг с другом. Масса упаковки не должна превышать 45 кг; при использовании ящиков из картона в качестве наружной тары масса упаковки не должна превышать 27 кг.

MP13 В количестве не более 3 кг на внутреннюю тару и на упаковку можно упаковывать в комбинированную тару, предусмотренную в п. 6.1.4.21, вместе с

– грузами того же класса, имеющими другие классификационные коды, или грузами других классов, если для этих грузов также разрешена совместная упаковка; или

– грузами, не подпадающими под действие предписаний Прил. 2 к СМГС, при условии, что они не вступают в опасную реакцию друг с другом.

MP14 В количестве не более 6 кг на внутреннюю тару можно упаковывать в комбинированную тару, предусмотренную в п. 6.1.4.21, вместе с

– грузами того же класса, имеющими другие классификационные коды, или грузами других классов, если для этих грузов также разрешена совместная упаковка; или

– грузами, не подпадающими под действие предписаний Прил. 2 к СМГС, при условии, что они не вступают в опасную реакцию друг с другом.

MP15 В количестве не более 3 л на внутреннюю тару можно упаковывать в комбинированную тару, предусмотренную в п. 6.1.4.21, вместе с

– грузами того же класса, имеющими другие классификационные коды, или грузами других классов, если для этих грузов также разрешена совместная упаковка; или

– грузами, не подпадающими под действие предписаний Прил. 2 к СМГС, при условии, что они не вступают в опасную реакцию друг с другом.

MP16 В количестве не более 3 л на внутреннюю тару или упаковку можно упаковывать в комбинированную тару, предусмотренную в п. 6.1.4.21, вместе с

– грузами того же класса, имеющими другие классификационные коды, или грузами других классов, если для этих грузов также разрешена совместная упаковка; или

– грузами, не подпадающими под действие предписаний Прил. 2 к СМГС, при условии, что они не вступают в опасную реакцию друг с другом.

MP17 В количестве не более 0,5 л на внутреннюю тару и не более 1 л на упаковку можно упаковывать в комбинированную тару, предусмотренную в п. 6.1.4.21, вместе с

– грузами других классов, за исключением класса 7, если для этих грузов также разрешена совместная упаковка; или

– грузами, не подпадающими под действие предписаний Прил. 2 к СМГС, при условии, что они не вступают в опасную реакцию друг с другом.

MP18 В количестве не более 0,5 кг на внутреннюю тару и не более 1 кг на упаковку можно упаковывать в комбинированную тару, предусмотренную в п. 6.1.4.21, вместе с

– грузами других классов, за исключением класса 7, если для этих грузов также разрешена совместная упаковка; или

– грузами, не подпадающими под действие предписаний Прил. 2 к СМГС, при условии, что они не вступают в опасную реакцию друг с другом.

MP19 В количестве не более 5 л на внутреннюю тару можно упаковывать в комбинированную тару, предусмотренную в п. 6.1.4.21, вместе с

– грузами того же класса, имеющими другие классификационные коды, или грузами других классов, если для этих грузов также разрешена совместная упаковка; или

– грузами, не подпадающими под действие предписаний Прил. 2 к СМГС, при условии, что они не вступают в опасную реакцию друг с другом.

MP20 Можно упаковывать вместе с веществами, имеющими тот же номер ООН. Запрещается упаковывать вместе с грузами класса 1, имеющими другие номера ООН. Запрещается упаковывать вместе с грузами других классов или грузами, не подпадающими под действие предписаний Прил. 2 к СМГС.

MP21 Можно упаковывать вместе с изделиями, имеющими тот же номер ООН. Запрещается упаковывать вместе с грузами класса 1, имеющими другие номера ООН; исключением являются:

а) их собственные средства инициирования при условии, что

– исключена возможность срабатывания этих средств при нормальных условиях перевозки; или

– эти средства снабжены по меньшей мере двумя эффективными предохранителями, позволяющими предотвратить взрыв изделия при случайном срабатывании средств инициирования; или

– если эти средства не снабжены двумя эффективными предохранителями (т. е. средства инициирования, отнесенные к группе совместимости B), компетентный орган страны происхождения* полагает, что случайное срабатывание средств инициирования не вызовет взрыва изделия при нормальных условиях перевозки; и

б) изделия, относящиеся к группам совместимости C, D и E. Запрещается упаковывать вместе с грузами других классов или грузами, не подпадающими под действие предписаний Прил. 2 к СМГС. При совместной упаковке грузов в соответствии с настоящим специальным положением необходимо учитывать возможное изменение классификации упаковки согласно п. 2.2.1.1. В отношении записей в накладной см. п. 5.4.1.2.1 б).

MP22 Можно упаковывать вместе с изделиями, имеющими тот же номер ООН. Запрещается упаковывать вместе с грузами класса 1, имеющими другие номера ООН; исключением являются:

а) собственные средства инициирования, если исключена возможность срабатывания этих средств при нормальных условиях перевозки; и

б) изделия, относящиеся к группам совместимости C, D и E. Запрещается упаковывать вместе с грузами других классов или грузами, не подпадающими под действие предписаний Прил. 2 к СМГС. При совместной упаковке грузов в соответствии с настоящим специальным положением необходимо учитывать возможное изменение классификации упаковки согласно п. 2.2.1.1. В отношении записей в накладной см. п. 5.4.1.2.1 б).

MP23 Можно упаковывать вместе с изделиями, имеющими тот же номер ООН. Запрещается упаковывать вместе с грузами класса 1, имеющими иные номера ООН, за исключением собственных средств инициирования, если исключена возможность срабатывания этих средств при нормальных условиях перевозки. Запрещается упаковывать вместе с грузами других классов или грузами, не подпадающими под действие предписаний Прил. 2 к СМГС. При совместной упаковке грузов в соответствии с настоящим специальным положением необходимо учитывать возможное изменение классификации упаковки согласно п. 2.2.1.1. В отношении записей в накладной см. п. 5.4.1.2.1 б).

MP24 Можно упаковывать вместе с грузами, имеющими номера ООН, указанные в таблице ниже, с соблюдением следующих условий:

---

* Если страна происхождения не является участницей СМГС, то это мнение должно быть подтверждено компетентным органом первой страны являющейся – участницы СМГС по пути следования груза.

– если в таблице указана буква А, грузы с этими номерами ООН могут упаковываться вместе без ограничения по массе;

– если в таблице указана буква В, грузы с этими номерами ООН могут упаковываться вместе с общей массой взрывчатых веществ не более 50 кг.

При совместной упаковке грузов в соответствии с настоящим специальным положением необходимо учитывать возможное изменение классификации упаковки согласно п. 2.2.1.1. В отношении записей в накладной см. п. 5.4.1.2.1 б).если в таблице ничего не указано, грузы с этими номерами ООН упаковывать вместе запрещается.

Таблица совместной упаковки некоторых грузов класса 1

№ ООН	0012	0014	0027	0028	0044	0054	0160	0161	0186	0191	0194	0195	0197	0238	0240	0312	0333	0334	0335	0336	0337	0373	0405	0428	0429	0430	0431	0432
0012		A																										
0014	A																											
0027				B	B		B	B																				
0028			B		B		B	B																				
0044			B	B			B	B																				
0054									B	B	B	B	B	B	B	B						B	B	B	B	B	B	B
0160			B	B	B			B																				
0161			B	B	B		B																					
0186						B				B	B	B	B	B	B	B						B	B	B	B	B	B	B
0191						B			B		B	B	B	B	B	B						B	B	B	B	B	B	B
0194						B			B	B		B	B	B	B	B						B	B	B	B	B	B	B
0195						B			B	B	B		B	B	B	B						B	B	B	B	B	B	B
0197						B			B	B	B	B		B	B	B						B	B	B	B	B	B	B
0238						B			B	B	B	B	B		B	B						B	B	B	B	B	B	B
0240						B			B	B	B	B	B	B		B						B	B	B	B	B	B	B
0312						B			B	B	B	B	B	B	B							B	B	B	B	B	B	B
0333																		A	A	A	A							
0334																	A		A	A	A							
0335																	A	A		A	A							
0336																	A	A	A		A							
0337																	A	A	A	A								
0373						B			B	B	B	B	B	B	B	B							B	B	B	B	B	B
0405						B			B	B	B	B	B	B	B	B						B		B	B	B	B	B
0428						B			B	B	B	B	B	B	B	B						B	B		B	B	B	B
0429						B			B	B	B	B	B	B	B	B						B	B	B		B	B	B
0430						B			B	B	B	B	B	B	B	B						B	B	B	B		B	B
0431						B			B	B	B	B	B	B	B	B						B	B	B	B	B		B
0432						B			B	B	B	B	B	B	B	B						B	B	B	B	B	B	

ГЛАВА 4.2

ИСПОЛЬЗОВАНИЕ ПЕРЕНОСНЫХ ЦИСТЕРН

Примечание: В отношении вагонов-цистерн, съемных цистерн, контейнеров-цистерн и съемных кузовов-цистерн, котлы которых изготовлены из металлических материалов, а также вагонов-батарей и многоэлементных газовых контейнеров (МЭГК) см. главу 4.3; в отношении цистерн из армированных волокном пластмасс см. главу 4.4.

4.2.1 ОБЩИЕ ПОЛОЖЕНИЯ, КАСАЮЩИЕСЯ ИСПОЛЬЗОВАНИЯ ПЕРЕНОСНЫХ ЦИСТЕРН ДЛЯ ПЕРЕВОЗКИ ВЕЩЕСТВ КЛАССОВ 3–9

4.2.1.1 В настоящем разделе содержатся общие положения, касающиеся использования переносных цистерн для перевозки веществ классов 3, 4.1, 4.2, 4.3, 5.1, 5.2, 6.1, 6.2, 7, 8 и 9. Помимо этих общих положений, переносные цистерны должны удовлетворять требованиям раздела 6.7.2, касающимся проектирования, изготовления, проверки и испытаний. Вещества должны перевозиться в переносных цистернах согласно соответствующей инструкции по переносным цистернам, указанной в колонке 10 таблицы А главы 3.2 и изложенной в п. 4.2.4.2.6 (Т1–Т23), а также согласно специальным положениям по переносным цистернам, указанным для каждого вещества в колонке 11 таблицы А главы 3.2 и изложенным в п. 4.2.4.3.

4.2.1.2 Во время перевозки переносные цистерны должны быть надежно защищены от повреждения котла и эксплуатационного оборудования в результате удара или опрокидывания. Если котел и эксплуатационное оборудование сконструированы таким образом, чтобы выдерживать нагрузки при ударе или опрокидывании, то такая защита не требуется. Примеры этой защиты приведены в п. 6.7.2.17.5.

4.2.1.3 Некоторые вещества являются химически нестабильными. Они допускаются к перевозке только в том случае, если приняты необходимые меры по предотвращению их опасного разложения, преобразования или полимеризации в ходе перевозки. Для этого необходимо обеспечить, чтобы в цистернах не содержалось веществ, способных активизировать эти реакции.

4.2.1.4 В ходе перевозки температура наружной поверхности котла, за исключением отверстий и их запорных устройств, или теплоизоляционного материала, не должна превышать 70°С. Если вещества перевозятся при повышенных температурах в жидком или твердом состоянии, для соблюдения этого требования котел должен быть теплоизолирован.

4.2.1.5 Неочищенные и недегазированные порожние переносные цистерны должны соответствовать тем же требованиям, что и переносные цистерны, заполненные перевозившимся ранее веществом.

4.2.1.6 Вещества не должны перевозиться в смежных отсеках котла, если они могут вступать в опасную реакцию(см.раздел 1.2.1) друг с другом.

4.2.1.7 Свидетельство об утверждении конструкции, протокол испытаний и свидетельство, содержащее результаты первоначальной проверки и испытания каждой переносной цистерны, выданные компетентным органом или уполномоченной им организацией, должны находиться у этого органа или организации и у владельца. Владельцы должны предоставить эту документацию по первому требованию компетентного органа.

4.2.1.8 Если наименование перевозимого(ых) вещества(веществ) не указано на металлической табличке, предписанной в п. 6.7.2.20.2, копия свидетельства,

предписанного в п. 6.7.2.18.1, должна по требованию компетентного органа или уполномоченной им организации незамедлительно предоставляться отправителем, получателем или владельцем цистерны

4.2.1.9 Степень наполнения

4.2.1.9.1 Отправитель должен обеспечить, чтобы под погрузку использовалась соответствующая переносная цистерна и чтобы в нее не загружались вещества, которые при соприкосновении с материалами котла, прокладок, эксплуатационного оборудования или защитной облицовки, могут вступить с ними в опасную реакцию с образованием опасных продуктов или значительно снизить прочность этих материалов. В случае необходимости грузоотправитель совместно с компетентным органом должен обратиться к производителю вещества за информацией о совместимости перевозимого вещества с конструкционными материалами переносной цистерны.

4.2.1.9.1.1 Переносные цистерны не должны заполняться выше уровня, указанного в п.п. 4.2.1.9.2–4.2.1.9.6. Применимость положений п.п. 4.2.1.9.2, 4.2.1.9.3 или 4.2.1.9.5.1 к отдельным веществам оговорена в соответствующих инструкциях или специальных положениях по переносным цистернам, изложенным в п. 4.2.4.2.6 или в п. 4.2.4.3 и указанным в колонке 10 или 11 таблицы А главы 3.2.

4.2.1.9.2 Максимальная степень наполнения в общем случае определяется по формуле:

$$\text{Степень наполнения} = \frac{97}{1+\alpha(t_м - t_н)}, \%$$

где □ – средняя величина коэффициента объемного расширения жидкости в пределах между 15°C и 50°C;

$t_м$ – максимальная среднеобъемная температура жидкости при перевозке, ºC;

$t_н$ – температура жидкости во время наполнения, ºC.

4.2.1.9.3 Максимальная степень наполнения для жидкостей класса 6.1 и 8, относящихся к группам упаковки I и II, а также для жидкостей с абсолютным давлением паров более 175 кПа (1,75 бара) при 65°C определяется по формуле:

$$\text{Степень наполнения} = \frac{95}{1+\alpha(t_м - t_н)}, \%$$

4.2.1.9.4 Для жидкостей, перевозимых без подогрева, величину α можно рассчитать по следующей формуле:

$$\alpha = \frac{d_{15} - d_{50}}{35 d_{50}}$$

где d_{15} и d_{50} – плотность жидкости при температурах 15°C и 50°C, соответственно.

4.2.1.9.4.1 Максимальная среднеобъемная температура жидкости ($t_м$) принимается равной 50°C, за исключением перевозок в условиях умеренного климата или в экстремальных климатических условиях, когда соответствующие компетентные органы могут разрешить использовать, в зависимости от конкретного случая, более низкую или более высокую температуру.

4.2.1.9.5 Положения п.п. 4.2.1.9.2–4.2.1.9.4.1 не применяются к переносным цистернам, содержащим вещества, температура которых во время перевозки поддерживается (например, с помощью нагревательного устройства) выше 50°C. В случае, если переносная цистерна оборудована нагревательным

устройством, должен использоваться терморегулятор для обеспечения того, чтобы в любой момент во время перевозки максимальная степень наполнения не превышала 95% вместимости.

4.2.1.9.5.1 Максимальная степень наполнения для жидкостей, перевозимых при повышенной температуре, определяется по формуле:

$$\text{степень наполнения} = 95\,\frac{d_м}{d_н}\,,\ \%$$

где $d_м$ и $d_н$ – плотность жидкости при максимальной среднеобъемной температуре во время перевозки и при средней температуре жидкости во время наполнения, соответственно.

4.2.1.9.6 Переносные цистерны не должны предъявляться к перевозке, если:

а) степень наполнения жидкостями, имеющими вязкость менее 2680 мм^2/с при температуре 20°С или при максимальной температуре вещества, перевозимого в нагретом состоянии, составляет от 20% до 80%, за исключением случаев, когда котлы переносных цистерн разделены перегородками или волногасителями на секции вместимостью не более 7500 л;

б) наружная поверхность котла или эксплуатационное оборудование загрязнены ранее перевозившимися веществами;

в) размеры утечки или повреждения таковы, что это может сказаться на целостности переносной цистерны, ее грузоподъемных или крепежных приспособлений; и

г) экслуатационное оборудование находится в неисправном состоянии.

4.2.1.9.7 Во время загрузки переносных цистерн их проемы для вилочного захвата погрузчика должны быть закрыты. Это положение не применяется к переносным цистернам, для которых в соответствии с п. 6.7.3.13.4 наличия средств закрытия таких проемов не требуется.

4.2.1.10 Дополнительные положения, касающиеся перевозки веществ класса 3

4.2.1.10.1 Переносные цистерны, предназначенные для перевозки легковоспламеняющихся жидкостей, должны закрываться и должны быть снабжены предохранительными устройствами в соответствии с п.п. 6.7.2.8–6.7.2.15.

4.2.1.10.2 Если переносные цистерны предназначенны только для сухопутных перевозок, то могут использоваться открытые вентиляционные системы, если это разрешено положениями главы 4.3.

4.2.1.11 Дополнительные положения, касающиеся перевозки веществ классов 4.1 (за исключением самореактивных веществ класса 4.1), 4.2 и 4.3

(Зарезервировано)

Примечание: В отношении самореактивных веществ класса 4.1 см. п. 4.2.1.13.1.

4.2.1.12 Дополнительные положения, касающиеся перевозки веществ класса 5.1

(Зарезервировано)

4.2.1.13 Дополнительные положения, касающиеся перевозки веществ класса 5.2 и самореактивных веществ класса 4.1

4.2.1.13.1 Каждое вещество должно быть подвергнуто испытаниям, а протокол испытаний должен быть передан компетентному органу страны происхождения на утверждение. Соответствующее уведомление должно быть направлено компетентному органу страны назначения. Уведомление

должно содержать соответствующую информацию о перевозке и протокол с результатами испытаний. Проводимые испытания должны включать испытания, необходимые для:

а) подтверждения совместимости материалов котла переносной цистерны, соприкасающихся с веществом при перевозке;

б) предоставления данных, позволяющих проектировать устройства для сброса давления и аварийные предохранительные устройства с учетом конструкционных характеристик переносной цистерны.

В протоколе испытаний должны быть изложены меры, необходимые для обеспечения безопасной перевозки вещества.

4.2.1.13.2 Изложенные ниже положения применяются к переносным цистернам, предназначенным для перевозки органических пероксидов типа F или самореактивных веществ типа F, имеющих температуру самоускоряющегося разложения (ТСУР) 55°С или более. В случае возникновения противоречий настоящие положения имеют преимущественную силу по отношению к положениям раздела 6.7.2. Необходимо учитывать такие аварийные ситуации, как самоускоряющееся разложение вещества и охват огнем (см. п. 4.2.1.13.8).

4.2.1.13.3 Дополнительные положения, касающиеся перевозки в переносных цистернах органических пероксидов или самореактивных веществ с ТСУР менее 55°С, должны устанавливаться компетентным органом страны происхождения. Соответствующее уведомление должно направляться компетентному органу страны назначения.

4.2.1.13.4 Котел переносной цистерны должен быть рассчитан таким образом, чтобы выдерживать испытательное давление не менее 0,4 МПа (4 бар).

4.2.1.13.5 Переносные цистерны должны быть оборудованы датчиками температуры.

4.2.1.13.6 Переносные цистерны должны быть оборудованы устройствами для сброса давления и аварийными предохранительными устройствами. Допускается использование вакуумных предохранительных устройств. Устройства для сброса давления должны срабатывать при давлениях, определенных с учетом как свойств вещества, так и конструктивных характеристик переносной цистерны. Наличие плавких элементов в котле цистерны не допускается.

4.2.1.13.7 Устройства для сброса давления должны состоять из подпружиненных клапанов, установленных с целью предотвращения накопления в переносной цистерне продуктов разложения и газов, образующихся при температуре 50°С. Пропускная способность и величина давления срабатывания предохранительных клапанов должны определяться на основе результатов испытаний, предусмотренных в п. 4.2.1.13.1. Однако величина давления срабатывания не должна быть такой, чтобы при опрокидывании переносной цистерны жидкость вытекала через клапан(ы).

4.2.1.13.8 Аварийные предохранительные устройства могут быть подпружиненного типа или разрывного типа, или представлять собой сочетание обоих типов. Они должны быть рассчитаны на удаление всех продуктов разложения и газов, выделяющихся в течение не менее 1 часа при полном охвате переносной цистерны огнем. Для расчета используется следующая формула:

$$q = 70961 \cdot F \cdot A^{0,82},$$

где:

q – теплопоглощение, Вт;

A – увлажненная площадь, м^2;

F – коэффициент теплоизоляции,

F = 1 для котлов без теплоизоляции; или

$$F = \frac{U(923 - T_{PO})}{47032}$$ для котлов с теплоизоляцией,

где:

$U = \frac{K}{L}$ – коэффициент теплопередачи теплоизоляции, Вт·м$^{-2}$·К$^{-1}$;

K – удельная теплопроводность теплоизоляционного слоя, Вт·м$^{-1}$·К$^{-1}$;

L – толщина теплоизоляционного слоя, м;

T – температура вещества при сбросе давления, ºК.

Давление срабатывания аварийного(ых) предохранительного(ых) устройства (устройств) должно превышать величину, предусмотренную в п. 4.2.1.13.7, и основываться на результатах испытаний, предписанных в п. 4.2.1.13.1. Аварийные предохранительные устройства должны иметь такую конструкцию, чтобы максимальное давление в переносной цистерне не превышало ее испытательного давления.

Примечание: Пример метода, позволяющего определить параметры аварийных предохранительных устройств, содержится в добавлении 5 "Руководства по испытаниям и критериям".

4.2.1.13.9 Для переносных цистерн с теплоизоляцией пропускная способность и установка на срабатывание аварийного(ых) предохранительного(ых) устройства (устройств) должны определяться с условием того, что нарушен 1% площади теплоизоляции.

4.2.1.13.10 Вакуумные предохранительные устройства и подпружиненные клапаны должны быть оснащены пламяпрерывающим устройством. При этом необходимо учитывать снижение пропускной способности предохранительного клапана, вызываемое наличием такого устройства.

4.2.1.13.11 Эксплуатационное оборудование, такое как клапаны и наружный трубопровод, должно располагаться так, чтобы вещество не оставалось в них после заполнения переносной цистерны.

4.2.1.13.12 Переносные цистерны могут быть снабжены теплоизоляцией, либо защищены теневым кожухом. Если значение ТСУР вещества в переносной цистерне равно 55°С или менее, или, если переносная цистерна изготовлена из алюминия, переносная цистерна должна быть полностью теплоизолирована. Наружная поверхность должна быть окрашена в белый цвет или покрыта светоотражающим материалом.

4.2.1.13.13 При температуре наливаемого вещества 15°С степень наполнения переносной цистерны не должна превышать 90% ее вместимости.

4.2.1.13.14 Маркировка, требуемая в соответствии с п. 6.7.2.20.2, должна включать номер ООН и техническое наименование вещества с указанием утвержденной компетентным органом концентрации.

4.2.1.13.15 В переносных цистернах могут перевозиться органические пероксиды и самореактивные вещества, конкретно указанные в инструкции по переносным цистернам Т23, изложенной в п. 4.2.4.2.6.

4.2.1.14 Дополнительные положения, касающиеся перевозки веществ класса 6.1

(Зарезервировано)

***4.2.1.15* Дополнительные положения, касающиеся перевозки веществ класса 7**

4.2.1.15.1 Переносные цистерны, используемые для перевозки радиоактивных материалов, не должны использоваться для перевозки других грузов.

4.2.1.15.2 Степень наполнения переносных цистерн не должна превышать 90% их вместимости или значения, утвержденного компетентным органом.

4.2.1.16 Дополнительные положения, касающиеся перевозки веществ класса 8

4.2.1.16.1 Устройства для сброса давления переносных цистерн, используемых для перевозки веществ класса 8, должны проверяться не реже одного раза в год.

4.2.1.17 Дополнительные положения, касающиеся перевозки веществ класса 9

(Зарезервировано)

4.2.2 Общие положения, касающиеся использования переносных цистерн для перевозки неохлажденных сжиженных газов

4.2.2.1 (Зарезервировано)

4.2.2.2 Переносные цистерны должны удовлетворять требованиям раздела 6.7.3, касающимся проектирования, изготовления, проверки и испытаний. Неохлажденные сжиженные газы должны перевозиться в переносных цистернах в соответствии с инструкцией по переносным цистернам T50, изложенной в п. 4.2.4.2.6, и специальными положениями по переносным цистернам, указанными для конкретных неохлажденных сжиженных газов в колонке 11 таблицы A главы 3.2 и изложенными в п. 4.2.4.3.

4.2.2.3 Во время перевозки переносные цистерны должны быть надежно защищены от повреждения котла и эксплуатационного оборудования в результате удара или опрокидывания. Если котел и эксплуатационное оборудование сконструированы таким образом, чтобы выдерживать нагрузки при ударе или опрокидывании, то такая защита не требуется. Примеры защиты приведены в п. 6.7.3.13.5.

4.2.2.4 Некоторые неохлажденные сжиженные газы являются химически нестабильными. Они допускаются к перевозке только в том случае, если приняты необходимые меры по предотвращению их опасного разложения, преобразования или полимеризации в ходе перевозки. Для этого необходимо обеспечить, чтобы в переносных цистернах не содержалось никаких веществ, способных активизировать эти реакции.

4.2.2.5 Если наименование перевозимого(ых) газа(ов) не указано на металлической табличке, предписанной в п. 6.7.3.16.2, копия свидетельства, предписанного в п. 6.7.3.14.1, должна по требованию компетентного органа или уполномоченной им организации незамедлительно предоставляться участником перевозки.

4.2.2.6 Неочищенные и недегазированные порожние переносные цистерны должны соответствовать тем же требованиям, что и в наполненном состоянии.

***4.2.2.7* Наполнение**

4.2.2.7.1 До наполнения отправитель должен убедиться в том, что переносная цистерна допущена к перевозке данного неохлажденного сжиженного газа, и обеспечить, чтобы она не загружалась неохлажденными сжиженными газами, которые при соприкосновении с материалами котла, прокладок и эксплуатационного оборудования могут вступить с ними в опасную реакцию с образованием опасных продуктов или снизить прочность этих материалов. Во время наполнения температура неохлажденного сжиженного газа должна находиться в расчетном температурном интервале.

4.2.2.7.2 Максимальная масса неохлажденного сжиженного газа на литр вместимости котла (кг/л) не должна превышать плотность неохлажденного сжиженного газа при температуре 50°C, умноженную на 0,95. Кроме того, при температуре 60°C котел не должен быть полностью заполнен жидкостью.

4.2.2.7.3 Переносные цистерны не должны заполняться свыше их максимально допустимой массы брутто и максимально допустимой массы груза, установленной для каждого перевозимого газа.

4.2.2.8 Переносные цистерны не должны предъявляться к перевозке, если:

а) при недоливе колебание жидкости внутри переносной цистерны может создать недопустимые динамические нагрузки;

б) имеется течь;

в) повреждения таковы, что это может сказаться на целостности цистерны, ее грузоподъемных или крепежных приспособлениях;

г) эксплуатационное оборудование не осмотрено и находится в неисправном состоянии.

4.2.2.9 Во время загрузки переносных цистерн их проемы для вилочного захвата погрузчика должны быть закрыты. Это положение не применяется к переносным цистернам, для которых в соответствии с п. 6.7.3.13.4 наличия средств закрытия таких проемов не требуется.

4.2.3 Общие положения, касающиеся использования переносных цистерн для перевозки охлажденных жидких газов

4.2.3.1 (Зарезервировано)

4.2.3.2 Переносные цистерны должны удовлетворять требованиям раздела. 6.7.4, касающимся проектирования, изготовления, проверки и испытаний. Охлажденные жидкие газы должны перевозиться в переносных цистернах в соответствии с инструкцией по переносным цистернам T75, изложенной в п. 4.2.4.2.6, и специальными положениями по переносным цистернам, указанными в колонке 11 таблицы А главы 3.2 и изложенными в п. 4.2.4.3.

4.2.3.3 Во время перевозки переносные цистерны должны быть надежно защищены от повреждения котла и эксплуатационного оборудования в результате удара или опрокидывания. Если котел и эксплуатационное оборудование сконструированы таким образом, чтобы выдерживать нагрузки при ударе или опрокидывании, то такая защита не требуется. Примеры защиты приведены в п. 6.7.4.12.5.

4.2.3.4 Если наименование перевозимого(ых) газа(ов) не указано на металлической табличке, предписанной в п. 6.7.4.15.2, копия свидетельства, предписанного в п. 6.7.4.13.1, должна по требованию компетентного органа или уполномоченной им организации незамедлительно предоставляться отправителем, получателем или другим участником перевозки.

4.2.3.5 Неочищенные и недегазированные порожние переносные цистерны должны соответствовать тем же требованиям, что и в наполненном состоянии.

4.2.3.6 Наполнение

4.2.3.6.1 До наполнения отправитель должен убедиться в том, что переносная цистерна допущена к перевозке данного охлажденного жидкого газа, и обеспечить, чтобы она не загружалась охлажденными жидкими газами, которые при соприкосновении с материалами котла, прокладок и эксплуатационного оборудования, могут вступить с ними в опасную реакцию с образованием опасных продуктов или снизить прочность этих материалов. Во время наполнения температура охлажденного жидкого газа должна находиться в расчетном температурном интервале.

4.2.3.6.2 При определении начальной степени наполнения следует принимать во внимание время удержания, необходимое для предполагаемой продолжительности перевозки, с учетом возможных задержек. Начальная степень наполнения котла, за исключением случаев, предусмотренных п.п. 4.2.3.6.3 и 4.2.3.6.4, должна быть такой, чтобы в случае повышения температуры содержимого, за исключением гелия, до уровня, при котором давление паров равно максимально допустимому рабочему давлению (МДРД), объем, занимаемый жидкостью, не превышал 98%.

4.2.3.6.3 Цистерны, предназначенные для перевозки гелия, могут заполняться до уровня впускного отверстия устройства для сброса давления, но не выше этого уровня.

4.2.3.6.4 В случае, когда продолжительность перевозки значительно меньше времени удержания, с разрешения компетентного органа допускается более высокая начальная степень наполнения.

4.2.3.7 Расчетное (фактическое) время нахождения устройства ограничения давления в закрытом состоянии (время удержания)

4.2.3.7.1 Расчетное время удержания рассчитывается для каждой перевозки в соответствии с процедурой, признанной компетентным органом, с учетом следующих показателей:

а) контрольного времени удержания для подлежащего перевозке охлажденного жидкого газа (см. п. 6.7.4.2.8.1) (в соответствии с указаниями на табличке, предписанной в п. 6.7.4.15.1);

б) плотности наполнения;

в) давления наполнения;

г) наиболее низкого давления, установленного для устройства (устройств) ограничения давления.

4.2.3.7.2 Расчетное время удержания указывается либо на самой переносной цистерне, либо на прочно прикрепленной к ней металлической табличке в соответствии с п. 6.7.4.15.2.

4.2.3.8 Переносные цистерны не должны предъявляться к перевозке, если:

а) при недоливе колебание жидкости внутри цистерны может создать недопустимые динамические нагрузки;

б) имеется течь;

в) повреждения таковы, что это может сказаться на целостности цистерны, ее подъемных или крепежных приспособлений;

г) эксплуатационное оборудование не осмотрено и находится в неисправном состоянии;

д) расчетное время удержания для перевозимого охлажденного жидкого газа не определено в соответствии с п. 4.2.3.7 и переносная цистерна не маркирована в соответствии с п. 6.7.4.15.2; и

е) продолжительность перевозки с учетом возможных задержек превышает расчетное время удержания.

4.2.3.9 Во время загрузки переносных цистерн их проемы для вилочного захвата погрузчика должны быть закрыты. Это положение не применяется к переносным цистернам, для которых в соответствии с п. 6.7.4.12.4 наличия средств закрытия таких проемов не требуется.

4.2.4 ИНСТРУКЦИИ И СПЕЦИАЛЬНЫЕ ПОЛОЖЕНИЯ ПО ПЕРЕНОСНЫМ ЦИСТЕРНАМ

4.2.4.1 Общие положения

4.2.4.1.1 В настоящем разделе содержатся инструкции и специальные положения по переносным цистернам, применимые к опасным грузам, разрешенным к перевозке в переносных цистернах. Каждая инструкция по переносным цистернам имеет буквенно-цифровой код (например, T1). В колонке 10 таблицы A главы 3.2 указан код инструкции по переносным цистернам,

применяемый для каждого вещества, разрешенного к перевозке в переносной цистерне. Если в колонке 10 против позиции, предусмотренной для какого-либо конкретного опасного груза, инструкция по переносным цистернам не указана, то перевозка этого вещества в переносных цистернах разрешается лишь при условии выдачи официального разрешения компетентным органом в соответствии с п. 6.7.1.3. Специальные положения по переносным цистернам указаны для конкретных опасных грузов в колонке 11 таблицы А главы 3.2. Каждое специальное положение по переносным цистернам имеет буквенно-цифровой код (например, TP1). Перечень специальных положений по переносным цистернам приведен в п. 4.2.4.3.

4.2.4.2 Инструкции по переносным цистернам

4.2.4.2.1 Инструкции по переносным цистернам применяются к опасным грузам классов 2–9. В инструкциях по переносным цистернам содержится конкретная информация, касающаяся положений по переносным цистернам, применяющимся к конкретным веществам. Эти положения должны соблюдаться в дополнение к общим положениям, содержащимся в настоящей главе, и общим требованиям, содержащимся в главе 6.7.

Для веществ классов 3–9 в инструкциях по переносным цистернам указываются минимальное испытательное давление, минимальная толщина стенки котла (стандартная сталь), требования в отношении отверстий, расположенных ниже уровня жидкости, и требования к устройствам сброса давления. В инструкции по переносным цистернам T23 перечисляются разрешенные к перевозке в переносных цистернах самореактивные вещества класса 4.1 и органические пероксиды класса 5.2.

4.2.4.2.3 Неохлажденным сжиженным газам назначена инструкция по переносным цистернам T50, в которой указаны значения максимально допустимого рабочего давления, требования в отношении отверстий, расположенных ниже уровня жидкости, требования к устройствам сброса давления и требования в отношении максимальной степени наполнения для неохлажденных сжиженных газов, разрешенных к перевозке в переносных цистернах.

4.2.4.2.4 Охлажденным жидким газам назначена инструкция по переносным цистернам T75.

4.2.4.2.5 Определение необходимой инструкции по переносным цистернам

Если в колонке 10 таблицы А главы 3.2 для конкретного опасного груза указана инструкция по переносным цистернам, то могут использоваться и другие переносные цистерны, соответствующие другим инструкциям, предписывающим более высокое минимальное испытательное давление и большую толщину стенки котла, а также более строгие требования в отношении отверстий, расположенных ниже уровня жидкости, и устройств для сброса давления. Для определения типа переносных цистерн, которые могут использоваться для перевозки отдельных веществ, необходимо руководствоваться следующими принципами:

Указанная инструкция по переносным цистернам	**Другие инструкции по переносным цистернам, которые разрешается использовать**
T1	T2, T3, T4, T5, T6, T7, T8, T9, T10, T11, T12, T13, T14, T15, T16, T17, T18, T19, T20, T21, T22
T2	T4, T5, T6, T7, T8, T9, T10, T11, T12, T13, T14, T15, T16, T17, T18, T19, T20, T21, T22
T3	T4, T5, T6, T7, T8, T9, T10, T11, T12, T13, T14, T15, T16, T17, T18, T19, T20, T21, T22
T4	T5, T6, T7, T8, T9, T10, T11, T12, T13, T14, T15, T16, T17, T18, T19, T20, T21, T22
T5	T10, T14, T19, T20, T22
T6	T7, T8, T9, T10, T11, T12, T13, T14, T15, T16, T17, T18, T19, T20, T21, T22
T7	T8, T9, T10, T11, T12, T13, T14, T15, T16, T17, T18, T19, T20, T21, T22
T8	T9, T10, T13, T14, T19, T20, T21, T22
T9	T10, T13, T14, T19, T20, T21, T22
T10	T14, T19, T20, T22
T11	T12, T13, T14, T15, T16, T17, T18, T19, T20, T21, T22
T12	T14, T16, T18, T19, T20, T22
T13	T14, T19, T20, T21, T22
T14	T19, T20, T22
T15	T16, T17, T18, T19, T20, T21, T22
T16	T18, T19, T20, T22
T17	T18, T19, T20, T21, T22
T18	T19, T20, T22
T19	T20, T22
T20	T22
T21	T22
T22	Нет
T23	Нет

4.2.4.2.6 Инструкции по переносным цистернам

T1–T22	ИНСТРУКЦИИ ПО ПЕРЕНОСНЫМ ЦИСТЕРНАМ			T1–T22
Настоящие инструкции применяются к жидким и твердым веществам классов 3–9. Должны выполняться общие положения п. 4.2.1 и требования п. 6.7.2.				
Инструкция по переносным цистернам	**Минимальное испытательное давление, бар**	**Минимальная толщина стенки котла из стандартной стали (см. п. 6.7.2.4), мм**	**Устройства для сброса давления (см. п. 6.7.2.8)**	**Отверстия ниже уровня жидкости (см. п. 6.7.2.6)**
T1	1,5	См. п. 6.7.2.4.2	Обычные	См. п. 6.7.2.6.2
T2	1,5	См. п. 6.7.2.4.2	Обычные	См. п. 6.7.2.6.3
T3	2,65	См. п. 6.7.2.4.2	Обычные	См. п. 6.7.2.6.2
T4	2,65	См. п. 6.7.2.4.2	Обычные	См. п. 6.7.2.6.3
T5	2,65	См. п. 6.7.2.4.2	См. п. 6.7.2.8.3	Не разрешены
T6	4	См. п. 6.7.2.4.2	Обычные	См. п. 6.7.2.6.2
T7	4	См. п. 6.7.2.4.2	Обычные	См. п. 6.7.2.6.3
T8	4	См. п. 6.7.2.4.2	Обычные	Не разрешены
T9	4	6 мм	Обычные	Не разрешены
T10	4	6 мм	См. п. 6.7.2.8.3	Не разрешены
T11	6	См. п. 6.7.2.4.2	Обычные	См. п. 6.7.2.6.3
T12	6	См. п. 6.7.2.4.2	См. п. 6.7.2.8.3	См. п. 6.7.2.6.3
T13	6	6 мм	Обычные	Не разрешены
T14	6	6 мм	См. п. 6.7.2.8.3	Не разрешены
T15	10	См. п. 6.7.2.4.2	Обычные	См. п. 6.7.2.6.3
T16	10	См. п. 6.7.2.4.2	См. п. 6.7.2.8.3	См. п. 6.7.2.6.3
T17	10	6 мм	Обычные	См. п. 6.7.2.6.3
T18	10	6 мм	См. п. 6.7.2.8.3	См. п. 6.7.2.6.3
T19	10	6 мм	См. п. 6.7.2.8.3	Не разрешены
T20	10	8 мм	См. п. 6.7.2.8.3	Не разрешены
T21	10	10 мм	Обычные	Не разрешены
T22	10	10 мм	См. п. 6.7.2.8.3	Не разрешены

T23	ИНСТРУКЦИИ ПО ПЕРЕНОСНЫМ ЦИСТЕРНАМ	T23

Настоящая инструкция применяется к самореактивным веществам класса 4.1 и органическим пероксидам класса 5.2. Должны выполняться общие положения п. 4.2.1 и требования п. 6.7.2. Также должны выполняться дополнительные положения п. 4.2.1.13, конкретно касающиеся самореактивных веществ класса 4.1 и органических пероксидов класса 5.2.

№ ООН	Наименование вещества	Минимальное испытательное давление, бар	Минимальная толщина стенки котла из стандартной стали, мм	Отверстия ниже уровня жидкости	Устройства для сброса давления	Степень наполнения
3109	ОРГАНИЧЕСКИЙ ПЕРОКСИД ТИПА F, ЖИДКИЙ трет-Бутила гидропероксид[а)], не более 72%, с водой Кумила гидропероксид, не более 90%, в разбавителе типа A Ди-трет-бутила пероксид, не более 32%, в разбавителе типа A Изопропилкумила гидропероксид, не более 72%, в разбавителе типа A пара-Ментила гидропероксид, не более 72%, в разбавителе типа A Пинанила гидропероксид, не более 50%, в разбавителе типа A	4	См. п. 6.7.2.4.2	См. п. 6.7.2.6.3	**См. п.п. 6.7.2.8.2, 4.2.1.13.6, 4.2.1.13.7,** 4.2.1.13.8	См. п. 4.2.1.13.13
3110	ОРГАНИЧЕСКИЙ ПЕРОКСИД ТИПА F, ТВЕРДЫЙ Дикумила пероксид [б)]	4	См. п. 6.7.2.4.2	См. п. 6.7.2.6.3	**См. п.п. 6.7.2.8.2, 4.2.1.13.6, 4.2.1.13.7,** 4.2.1.13.8	См. п. 4.2.1.13.13
3229	САМОРЕАКТИВНАЯ ЖИДКОСТЬ ТИПА F	4	См. п. 6.7.2.4.2	См. п. 6.7.2.6.3	**См. п.п. 6.7.2.8.2, 4.2.1.13.6, 4.2.1.13.7,** 4.2.1.13.8	**См. п. 4.2.1.13.13**
3230	САМОРЕАКТИВНОЕ ТВЕРДОЕ ВЕЩЕСТВО ТИПА F	4	См. п. 6.7.2.4.2	См. п. 6.7.2.6.3	**См. п.п. 6.7.2.8.2, 4.2.1.13.6, 4.2.1.13.7,** 4.2.1.13.8	**См. п. 4.2.1.13.13**

а) При условии принятия мер, обеспечивающих уровень безопасности, равный уровню безопасности смеси 65% трет-Бутила гидропероксида с 35% воды.

б) Максимальное количество на переносную цистерну: 2000 кг.

T50	ИНСТРУКЦИИ ПО ПЕРЕНОСНЫМ ЦИСТЕРНАМ				T50
Настоящая инструкция применяется к неохлажденным сжиженным газам. Должны выполняться общие положения п. 4.2.2 и требования п. 6.7.3.					
№ ООН	**Наименование вещества**	**Максимально допустимое рабочее давление, бар, для: цистерн малого объема; цистерн без теплоизоляции; цистерн с тене-вым кожухом; цистерн с теплоизоляцией**	**Отверстия, расположен-ные ниже уровня жидкости**	**Устройства для сброса давления (см. п. 6.7.3.7)**	**Максималь-ная степень наполнения, кг/л**
1	**2**	**3**	**4**	**5**	**6**
1005	Аммиак безводный	29,0 25,7 22,0 19,7	Разрешены	См. п. 6.7.3.7.3	0,53
1009	Бромтрифторметан (газ рефрижераторный R 13B1)	38,0 34,0 30,0 27,5	Разрешены	Обычные	1,13
1010	Бутадиены стабилизированные	7,5 7,0 7,0 7,0	Разрешены	Обычные	0,55
1011	Бутан	7,0 7,0 7,0 7,0	Разрешены	Обычные	0,51
1012	Бутилен	8,0 7,0 7,0 7,0	Разрешены	Обычные	0,53
1017	Хлор	19,0 17,0 15,0 13,5	Не разрешены	См. п. 6.7.3.7.3	1,25
1018	Хлордифторметан (газ рефрижераторный R 22)	26,0 24,0 21,0 19,0	Разрешены	Обычные	1,03
1020	Хлорпентафторэтан (газ рефрижераторный R 115)	23,0 20,0 18,0 16,0	Разрешены	Обычные	1,06
1021	1-Хлор-1,2,2,2-тетрафторэтан (газ рефрижераторный R 124)	10,3 9,8 7,9 7,0	Разрешены	Обычные	1,20
1027	Циклопропан	18,0 16,0 14,5 13,0	Разрешены	Обычные	0,53

1028	Дихлордифторметан (газ рефрижераторный R 12)	16,0 15,0 13,0 11,5	Разрешены	Обычные	1,15
1029	Дихлорфторметан (газ рефрижераторный R 21)	7,0 7,0 7,0 7,0	Разрешены	Обычные	1,23
1030	Дифторэтан (газ рефрижераторный R 152a)	16,0 14,0 12,4 11,0	Разрешены	Обычные	0,79
1032	Диметиламин безводный	7,0 7,0 7,0 7,0	Разрешены	Обычные	0,59
1033	Эфир диметиловый	15,5 13,8 12,0 10,6	Разрешены	Обычные	0,58
1036	Этиламин	7,0 7,0 7,0 7,0	Разрешены	Обычные	0,61
1037	Этилхлорид	7,0 7,0 7,0 7,0	Разрешены	Обычные	0,80
1040	Этиленоксид с азотом при общем давлении до 1 МПа (10 бар) при 50°С	- - - 10,0	Не разрешены	См. п. 6.7.3.7.3	0,78
1041	Этиленоксида и углерода диоксида смесь, содержащая более 9%, но не более 87% этиленоксида	В п. 6.7.3.1см. определение МДРД	Разрешены	Обычные	См. п. 4.2.2.7
1055	Изобутилен	8,1 7,0 7,0 7,0	Разрешены	Обычные	0,52
1060	Метилацетилена и пропадиена смесь стабилизированная	28,0 24,5 22,0 20,0	Разрешены	Обычные	0,43
1061	Метиламин безводный	10,8 9,6 7,8 7,0	Разрешены	Обычные	0,58
1062	Метилбромид	7,0 7,0 7,0 7,0	Не разрешены	См. п. 6.7.3.7.3	1,51
1063	Метилхлорид (газ рефрижераторный R 40)	14,5 12,7 11,3 10,0	Разрешены	Обычные	0,81

1064	Метилмеркаптан	7,0 7,0 7,0 7,0	Не разрешены	См. п. 6.7.3.7.3	0,78
1067	Диазота тетраоксид	7,0 7,0 7,0 7,0	Не разрешены	См. п. 6.7.3.7.3	1,30
1075	Газ нефтяной сжиженный	В п. 6.7.3.1см. определение МДРД	Разрешены	Обычные	См. п. 4.2.2.7
1077	Пропилен	28,0 24,5 22,0 20,0	Разрешены	Обычные	0,43
1078	Газ рефрижераторный, н.у.к.	В п. 6.7.3.1см. определение МДРД	Разрешены	Обычные	См. п. 4.2.2.7
1079	Серы диоксид	11,6 10,3 8,5 7,6	Не разрешены	См. п. 6.7.3.7.3	1,23
1082	Трифторхлорэтилен стабилизированный (газ рефрижераторный R 1113)	17,0 15,0 13,1 11,6	Не разрешены	См. п. 6.7.3.7.3	1,13
1083	Триметиламин безводный	7,0 7,0 7,0 7,0	Разрешены	Обычные	0,56
1085	Винилбромид стабилизированный	7,0 7,0 7,0 7,0	Разрешены	Обычные	1,37
1086	Винилхлорид стабилизированный	10,6 9,3 8,0 7,0	Разрешены	Обычные	0,81
1087	Эфир винилметиловый стабилизированный	7,0 7,0 7,0 7,0	Разрешены	Обычные	0,67
1581	Хлорпикрина и метилбромида смесь	7,0 7,0 7,0 7,0	Не разрешены	См. п. 6.7.3.7.3	1,51
1582	Хлорпикрина и метилхлорида смесь	19,2 16,9 15,1 13,1	Не разрешены	См. п. 6.7.3.7.3	0,81
1858	Гексафторпропилен (газ рефрижераторный R 1216)	19,2 16,9 15,1 13,1	Разрешены	Обычные	1,11
1912	Метилхлорида и метиленхлорида смесь	15,2 13,0 11,6 10,1	Разрешены	Обычные	0,81

1958	1,2-Дихлор-1,1,2,2-тетра-фторэтан (газ рефрижераторный R 114)	7,0 7,0 7,0 7,0	Разрешены	Обычные	1,30
1965	Газов углеводородных смесь сжиженная, н.у.к.	В п. 6.7.3.1см. определение МДРД	Разрешены	Обычные	См. п. 4.2.2.7
1969	Изобутан	8,5 7,5 7,0 7,0	Разрешены	Обычные	0,49
1973	Хлордифторметана и хлорпентафторэтана смесь с постоянной температурой кипения, содержащая около 49% хлордифторметана (газ рефрижераторный R 502)	28,3 25,3 22,8 20,3	Разрешены	Обычные	1,05
1974	Хлордифторбромметан (газ рефрижераторный R 12B1)	7,4 7,0 7,0 7,0	Разрешены	Обычные	1,61
1976	Октафторциклобутан (газ рефрижераторный RC 318)	8,8 7,8 7,0 7,0	Разрешены	Обычные	1,34
1978	Пропан	22,5 20,4 18,0 16,5	Разрешены	Обычные	0,42
1983	1-Хлор-2,2,2-трифторэтан (газ рефрижераторный R 133a)	7,0 7,0 7,0 7,0	Разрешены	Обычные	1,18
2035	1,1,1-Трифторэтан (газ рефрижераторный R 143a)	31,0 27,5 24,2 21,8	Разрешены	Обычные	0,76
2424	Октафторпропан (газ рефрижераторный R 218)	23,1 20,8 18,6 16,6	Разрешены	Обычные	1,07
2517	1-Хлор-1,1-дифторэтан (газ рефрижераторный R 142b)	8,9 7,8 7,0 7,0	Разрешены	Обычные	0,99
2602	Дихлордифторметана и дифторэтана азеотропная смесь, содержащая около 74% дихлордифторметана (газ рефрижераторный R 500)	20,0 18,0 16,0 14,5	Разрешены	Обычные	1,01
3057	Хлорангидрид трифторуксусной кислоты	14,6 12,9 11,3 9,9	Не разрешены	См. п. 6.7.3.7.3	1,17
3070	Этиленоксида и дихлордифторметана смесь, содержащая не более 12,5% этиленоксида	14,0 12,0 11,0 9,0	Разрешены	См. п. 6.7.3.7.3	1,09

3153	Эфир перфтор - метилвиниловый	14,3 13,4 11,2 10,2	Разрешены	Обычные	1,14
3159	1,1,1,2-Тетрафторэтан (газ рефрижераторный R 134a)	17,7 15,7 13,8 12,1	Разрешены	Обычные	1,04
3161	Газ сжиженный легковоспламеняющийся, н.у.к.	В п. 6.7.3.1см. определение МДРД	Разрешены	Обычные	См. п. 4.2.2.7
3163	Газ сжиженный, н.у.к.	В п. 6.7.3.1см. определение МДРД	Разрешены	Обычные	См. п. 4.2.2.7
3220	Пентафторэтан (газ рефрижераторный R 125)	34,4 30,8 27,5 24,5	Разрешены	Обычные	0,95
3252	Дифторметан (газ рефрижераторный R 32)	43,0 39,0 34,4 30,5	Разрешены	Обычные	0,78
3296	Гептафторпропан (газ рефрижераторный R 227)	16,0 14,0 12,5 11,0	Разрешены	Обычные	1,20
3297	Этиленоксида и хлортетрафторэтана смесь, содержащая не более 8,8% этиленоксида	8,1 7,0 7,0 7,0	Разрешены	Обычные	1,16
3298	Этиленоксида и пентафторэтана смесь, содержащая не более 7,9% этиленоксида	25,9 23,4 20,9 18,6	Разрешены	Обычные	1,02
3299	Этиленоксида и тетра-фторэтана смесь, содержащая не более 5,6% этиленоксида	16,7 14,7 12,9 11,2	Разрешены	Обычные	1,03
3318	Аммиака раствор в воде с плотностью менее 0,880 при 15°С, содержащий более 50% аммиака	В п. 6.7.3.1см. определение МДРД	Разрешены	См. п. 6.7.3.7.3	См. п. 4.2.2.7
3337	Газ рефрижераторный R 404A	31,6 28,2 25,3 22,5	Разрешены	Обычные	0,84
3338	Газ рефрижераторный R 407A	31,3 28,1 25,1 22,4	Разрешены	Обычные	0,95

3339	Газ рефрижераторный R 407B	33,0 29,6 26,5 23,6	Разрешены	Обычные	0,95
3340	Газ рефрижераторный R 407C	29,9 26,8 23,9 21,3	Разрешены	Обычные	0,95

T75	ИНСТРУКЦИИ ПО ПЕРЕНОСНЫМ ЦИСТЕРНАМ	T75
Настоящая инструкция применяется к охлажденным жидким газам. Должны выполняться общие положения п. 4.2.3 и требования раздела 6.7.4.		

4.2.4.3 Специальные положения по переносным цистернам

Специальные положения по переносным цистернам назначаются некоторым веществам с целью указания положений, дополняющих или заменяющих требования, содержащиеся в инструкциях по переносным цистернам, или требования главы 6.7. Специальные положения по переносным цистернам обозначаются буквенно-цифровым кодом, начинающимся с букв "TP", и указываются для конкретных веществ в колонке 11 таблицы A главы 3.2. Ниже приведен перечень специальных положений по переносным цистернам:

TP1 Не должна превышаться степень наполнения, предписанная в п. 4.2.1.9.2

$$\textit{Степень наполнения} = \frac{97}{1+\alpha(t_м - t_н)}, \%$$

где α – средняя величина коэффициента объемного расширения жидкости в пределах между 15°C и 50°C;

$t_м$ – максимальная среднеобъемная температура жидкости при перевозке, ºC;

$t_н$ – температура жидкости во время наполнения, ºC.

TP2 Не должна превышаться степень наполнения, предписанная в п. 4.2.1.9.3

$$\textit{Степень наполнения} = \frac{95}{1+\alpha(t_м - t_н)}, \%$$

где α – средняя величина коэффициента объемного расширения жидкости в пределах между 15°C и 50°C;

$t_м$ – максимальная среднеобъемная температура жидкости при перевозке, ºC;

$t_н$ – температура жидкости во время наполнения, ºC.

TP3 При перевозке жидкостей при повышенной температуре не должна превышаться степень наполнения, предписанная в п. 4.2.1.9.5.1

$$\text{Степень наполнения} = 95\ \frac{d_м}{d_н},$$

где $d_м$ и $d_н$ – плотность жидкости при максимальной среднеобъемной температуре во время перевозки и при температуре жидкости во время наполнения, соответственно.

TP4 Степень наполнения не должна превышать 90% или значения, утвержденного компетентным органом (см. п. 4.2.1.15.2).

TP5 (Зарезервировано)

TP6 Для предотвращения разрыва котла цистерны при каких бы то ни было условиях, включая охват цистерны огнем, цистерна должна быть оборудована устройствами для сброса давления, соответствующими вместимости цистерны и свойствам перевозимого вещества. Эти устройства должны быть совместимы с перевозимым веществом.

TP7 Из газового пространства цистерны должен быть вытеснен воздух с помощью азота или другого инертного газа.

TP8 Испытательное давление может быть уменьшено до 1,5 бар, если температура вспышки перевозимых веществ превышает 0°C.

TP9 Вещество может перевозиться в переносной цистерне только с разрешения компетентного органа.

TP10 Требуется свинцовая облицовка толщиной не менее 5 мм, ежегодно подвергаемая испытанию, или облицовка из другого подходящего материала, утвержденная компетентным органом.

TP11 (Зарезервировано)

TP12 Вещество оказывает сильное коррозионное воздействие на сталь.

TP14 (Зарезервировано)

TP15 (Зарезервировано)

TP16 Цистерна должна быть оборудована специальным устройством для предотвращения возникновения пониженного или избыточного давления при нормальных условиях перевозки. Это устройство должно быть утверждено компетентным органом. В п. 6.7.2.8.3 изложены требования в отношении сброса давления, которые должны соблюдаться с целью предотвращения образования кристаллов вещества в предохранительном клапане.

TP17 Для теплоизоляции цистерны должны использоваться только неорганические негорючие материалы.

TP18 При перевозке должен поддерживаться температурный режим в диапазоне от 18ºC до 40°C. Переносные цистерны, содержащие отвердевшую метакриловую кислоту, не должны повторно подогреваться в ходе перевозки.

TP19 Расчетная толщина стенки котла должна быть увеличена на 3 мм. Толщина стенки котла должна регулярно проверяться ультразвуковым методом в середине периода между сроками проведения периодических гидравлических испытаний.

TP20 Вещество должно перевозиться под слоем азота только в цистернах с теплоизоляцией.

TP21 Толщина стенки котла должна быть не менее 8 мм. Цистерны должны подвергаться гидравлическим испытаниям и внутреннему осмотру не реже одного раза в 2,5 года.

TP22 Смазочный материал для соединений или других устройств должен быть совместим с кислородом.

TP23 Перевозка разрешается в соответствии со специальными условиями, предписанными компетентными органами.

TP24 Переносная цистерна должна быть оснащена устройством, расположенным в газовом пространстве при максимальном наполнении котла и предназначенным для предотвращения образования избыточного давления в результате разложения перевозимого вещества. Это устройство должно предотвращать утечку жидкости в случае опрокидывания цистерны, а также предотвращать попадание в нее посторонних веществ. Это устройство должно быть утверждено компетентным органом или уполномоченной им организацией.

TP25 (Зарезервировано)

TP 26 При перевозке веществ при повышенной температуре, нагревательное устройство должно быть размещено снаружи котла. Для вещества № ООН 3176 это положение действует только в том случае, если вещество опасно реагирует с водой.

TP27 Может использоваться переносная цистерна, рассчитанная на минимальное испытательное давление в 4 бар, если доказано, что испытательное давление в 4 бар или менее допустимо в соответствии с определением испытательного давления, приведенным в п. 6.7.2.1.

TP28 Может использоваться переносная цистерна, рассчитанная на минимальное испытательное давление в 2,65 бар, если доказано, что испытательное давление в 2,65 бар или менее допустимо в соответствии с определением испытательного давления, приведенным в п. 6.7.2.1.

TP29 Может использоваться переносная цистерна, рассчитанная на минимальное испытательное давление в 1,5 бар, если доказано, что испытательное давление в 1,5 бар или менее допустимо в соответствии с определением испытательного давления, приведенным в п. 6.7.2.1.

TP60 Перевозка в переносных цистернах назначением в Республику Беларусь, Казахстан, Российскую Федерацию и Украину или транзитом по территории этих стран запрещается.

ГЛАВА 4.3

ИСПОЛЬЗОВАНИЕ ВАГОНОВ-ЦИСТЕРН, СЪЕМНЫХ ЦИСТЕРН, КОНТЕЙНЕРОВ-ЦИСТЕРН И СЪЕМНЫХ КУЗОВОВ-ЦИСТЕРН, КОТЛЫ КОТОРЫХ ИЗГОТОВЛЕНЫ ИЗ МЕТАЛЛА, А ТАКЖЕ ВАГОНОВ–БАТАРЕЙ И МНОГОЭЛЕМЕНТНЫХ ГАЗОВЫХ КОНТЕЙНЕРОВ (МЭГК)

ПРИМЕЧАНИЕ: в отношении переносных цистерн см. главу 4.2; в отношении контейнеров-цистерн из армированных волокном пластмасс см. главу 4.4.

4.3.1 Сфера применения

4.3.1.1 В этой главе изложены требования, которые предъявляются к вагонам-цистернам, съемным цистернам и вагонам-батареям, к контейнерам-цистернам, съемным кузовам-цистернам и МЭГК, которые используются для перевозки газообразных, жидких, твердых порошкообразных или гранулированных веществ.

4.3.1.2 Если эти требования изложены по всей ширине страницы, то они распространяются на все перечисленные в п. 4.3.1.1 транспортные средства (вагоны-цистерны, съемные цистерны, вагоны-батареи, контейнера-цистерны, съемные кузова-цистерны и МЭГК) Если страница поделена вертикальной чертой на две колонки, то :

- в левой колонке изложены требования, которые применяются только к вагонам-цистернам, съемным цистернам и вагонам–батареям;
- в правой колонке изложены требования , которые применяются только к контейнерам-цистернам, съемным кузовам-цистернам и МЭГК.

4.3.1.3 В разделе 4.3.2 изложены положения, применяемые к вагонам-цистернам, съемным цистернам, контейнерам-цистернам, съемным кузовам-цистернам, предназначенным для перевозки веществ всех классов, а также к вагонам–батареям и МЭГК, предназначенным для перевозки газов класса 2. В разделах 4.3.3 и 4.3.4 содержатся специальные положения, дополняющие положения раздела 4.3.2, и имеющие приоритетное значение.

4.3.1.4 В отношении требований, касающихся изготовления, оборудования, официального утверждения типа, испытаний и маркировки, см. главу 6.8.

4.3.1.5 В отношении переходных мер, касающихся применения этой главы, см. разделы

1.6.3. | 1.6.4.

4.3.2 Положения, применяемые ко всем классам

4.3.2.1 *Использование*

4.3.2.1.1 Вещество, подпадающее под предписания Прил. 2 к СМГС, может перевозиться в вагонах-цистернах, съемных цистернах, вагонах-батареях, контейнерах-цистернах, съемных кузовах-цистернах и МЭГК только в том случае, если в колонке 12 таблицы А главы 3.2 указан код цистерны в соответствии с п.п. 4.3.3.1.1 и 4.3.4.1.1.

4.3.2.1.2 Требуемый тип цистерны, вагона-батареи и МЭГК указан в виде кода в колонке 12 таблицы А главы 3.2. Код цистерны состоит из букв и цифр, расположенных в определенном порядке. Расшифровка кода изложена:

- для веществ класса 2 – в п. 4.3.3.1.1;
- для веществ классов 3, 4.1, 4.2, 4.3, 5.1,5.2, 6.1, 6.2, 7, 8, 9 – в п. 4.3.4.1.1;
- дополнительные требования для веществ классов 5.2 и 7 см. в п. 4.3.4.1.3.

4.3.2.1.3 Требуемый тип цистерны, предписываемый в п. 4.3.2.1.2, соответствует наименее строгим требованиям в отношении конструкции, которая приемлема для рассматриваемого опасного вещества, если в настоящей главе или в главе 6.8 не предусмотрено иное. Можно использовать цистерны, соответствующие кодам, которые предписывают более высокое минимальное расчетное давление или более строгие требования в отношении отверстий для наполнения или опорожнения или предохранительных клапанов/устройств (см. п. 4.3.3.1.1 для класса 2 и п. 4.3.4.1.1 для классов 3–9).

4.3.2.1.4 При перевозке некоторых веществ, к цистернам, вагонам–батареям или МЭГК предъявляются дополнительные требования, которые указаны как специальные положения в колонке 13 таблицы А главы 3.2.

4.3.2.1.5 Цистерны, вагоны–батареи и МЭГК должны загружаться только теми опасными веществами, к перевозке которых они допущены в соответствии с п. 6.8.2.3.1 и которые при контакте с материалами котла, прокладок, оборудования и защитной облицовки не могут вступать с ними в опасную реакцию (см. раздел 1.2.1), образовывать опасные продукты или снижать прочность этих материалов[1)] .

4.3.2.1.6 Пищевые продукты могут перевозиться в цистернах, использовавшихся для перевозки опасных веществ, лишь в том случае, если приняты необходимые меры для предотвращения нанесения какого бы то ни было вреда здоровью людей и животных.[2)]

4.3.2.2 ***Степень наполнения***

4.3.2.2.1 При загрузке цистерн, предназначенных для перевозки жидкостей при температуре окружающей среды, не должны превышаться указанные ниже значения степени наполнения:

а) для легковоспламеняющихся веществ без дополнительной опасности (например ядовитость, едкость) перевозимых в цистернах с вентиляционной системой или предохранительными клапанами (даже в том случае, если перед ними установлена разрывная мембрана):

степень наполнения = $\dfrac{100}{1+\alpha(t_м - t_н)}$, % вместимости;

здесь и ниже

α – средняя величина коэффициента объемного расширения жидкости в пределах между 15°C и 50°C, которая вычисляется по формуле:

$$\alpha = \frac{d_{15} - d_{50}}{35\, d_{50}}$$

[1)] В случае необходимости следует проконсультироваться с изготовителем вещества и компетентным органом по поводу совместимости вещества с материалами цистерны, вагона–батареи или МЭГК.

[2)]При ввозе и вывозе пищевых продуктов в/из Республику Казахстан, Российскую Федерацию использование цистерн из-под перевозки опасных веществ запрещается.

где d_{15} и d_{50} – плотность жидкости при температуре 15°C и 50°C соответственно.

$t_м$ – максимальная среднеобъемная температура жидкости при перевозке, ºC.

$t_н$ – температура жидкости во время наполнения, ºC.

б) для ядовитых и едких (коррозионных) веществ (легковоспламеняющихся или невоспламеняющихся), перевозимых в цистернах с вентиляционной системой или предохранительными клапанами (даже в том случае, если перед ними установлена разрывная мембрана):

степень наполнения = $\dfrac{98}{1+\alpha(t_м - t_н)}$, % вместимости;

в) для легковоспламеняющихся и слабоядовитых или слабокоррозионных веществ, перевозимых в герметично закрытых цистернах без предохранительного устройства:

степень наполнения = $\dfrac{97}{1+\alpha(t_м - t_н)}$, % вместимости;

г) для сильноядовитых, ядовитых, сильнокоррозионных или коррозионных веществ (легковоспламеняющихся или невоспламеняющихся), перевозимых в герметично закрытых цистернах без предохранительного устройства:

степень наполнения = $\dfrac{95}{1+\alpha(t_м - t_н)}$, % вместимости.

4.3.2.2.2 Максимальная среднеобъемная температура жидкости ($t_м$) принимается равной 50°C, за исключением перевозок в условиях умеренного климата или в экстремальных климатических условиях, когда соответствующие компетентные органы могут разрешить использовать, в зависимости от конкретного случая, более низкую или более высокую температуру.

4.3.2.2.3 Положения п. 4.3.2.2.1 а)–г) не применяются к цистернам, температура содержимого которых при помощи нагревательного устройства поддерживается при перевозке выше 50°C. В случае, если цистерна оборудована нагревательным устройством, должен использоваться терморегулятор для обеспечения того, чтобы в любой момент во время перевозки максимальная степень наполнения не превышала 95% вместимости, а температура должна быть отрегулирована так, чтобы в любой момент во время перевозки она не превышала температуру наполнения.

4.3.2.2.4 Если котлы цистерн, предназначенных для перевозки жидкостей[3)], не разделены с помощью перегородок или волноуспокоителей на отсеки максимальной вместимостью 7500 л, они не должны наполняться в пределах от 20% до 80% их вместимости.

4.3.2.3 *Эксплуатация*

4.3.2.3.1 Толщина стенок котла в течение всего периода его эксплуатации должна быть не меньше минимальной величины, предписанной:

п.п. 6.8.2.1.17 и 6.8.2.1.18	п.п. 6.8.2.1.17 – 6.8.2.1.20

4.3.2.3.2 (Зарезервировано)	Во время перевозки контейнеры-цистерны или МЭГК должны быть погружены на вагон таким образом, чтобы они были защищены оборудованием вагона или самого контейнера-цистерны (МЭГК) от боковых и продольных ударов и от опрокидывания[4)]. Если конструкция контейнеров-цистерн (МЭГК), включая эксплуатационное оборудование, может выдерживать удары и устойчива к опрокидыванию, то в подобной защите нет необходимости.

4.3.2.3.3 Во время наполнения и опорожнения цистерн, вагонов–батарей и МЭГК должны приниматься надлежащие меры для предотвращения выпуска газов и паров. Цистерны, вагоны–батареи и МЭГК должны закрываться таким образом, чтобы содержимое не могло неконтролируемым образом выливаться или просыпаться наружу. Выпускные отверстия котлов цистерн с нижним сливом должны закрываться винтовыми пробками, глухими фланцами или другими столь же эффективными приспособлениями. Герметичность затворов цистерн, вагонов–батарей и МЭГК должна проверяться отправителем после их загрузки.

4.3.2.3.4 Если имеется несколько затворов, размещенных последовательно, то затвор, находящийся ближе других к перевозимому веществу, должен закрываться в первую очередь.

4.3.2.3.5 После погрузки и при перевозке не допускается наличия остатков перевозимого вещества на наружной поверхности цистерны.

4.3.2.3.6 Вещества, которые могут вступать между собой в опасные реакции , не допускается грузить в отсеки одной цистерны, за исключением случаев когда:

- отсеки разделены между собой стенкой с толщиной не менее стенки котла

- отсеки по загрузке разделены пустым пространством или порожним отсеком.

4.3.2.3.7 Перевозка по железным дорогам колеи 1520 мм крупнотоннажных контейнеров-цистерн, рассчитанных на продольную силу инерции 2 Rg, может производиться по отдельному согласованию.

4.·3.2.3.8 При перевозке назначением в Российскую Федерацию, Республику Казахстан или транзитом через их территорию в период с 1 ноября по 1 апреля должны использоваться котлы цистерн, изготовленные из материалов, расчетный температурный интервал которых составляет от минус 50°С до +50°С (см. п.п. 6.8.2.1.8, 6.8.2.1.10).

4.3.2.4 Порожние неочищенные цистерны, вагоны–батареи и МЭГК

ПРИМЕЧАНИЕ: К порожним неочищенным цистернам, вагонам–батареям и МЭГК могут применяться специальные положения TU1, TU2, TU4, TU16 и TU35, изложенные в разделе 4.3.5.

4.3.2.4.1 При перевозке не допускается наличия следов ранее перевозимого вещества на наружной поверхности цистерны.

---

3) В качестве жидкостей должны рассматриваться вещества, кинематическая вязкость которых при 20°С составляет менее 2680 мм^2/с.

4) Примеры защиты котлов:
– защита от боковых ударов может состоять, например, из продольных балок, защищающих котел с обеих боковых сторон на уровне средней линии;
– защита от опрокидывания может состоять, например, из усиливающих колец или балок, закрепленных поперек рамы;
– защита от удара может состоять, например, из рамы.

4.3.2.4.2 Порожние неочищенные цистерны, вагоны–батареи и МЭГК допускаются к перевозке при условии, что они закрыты таким же образом и обеспечивают такую же герметичность, как и в наполненном состоянии.

4.3.2.4.3 Порожние неочищенные вагоны-цистерны, съемные цистерны, вагон–батареи, контейнеры-цистерны, съемные кузова-цистерны и МЭГК могут

перевозиться для прохождения проверки по истечении сроков, установленных в п.п. 6.8.2.4.2 и 6.8.2.4.3.

4.3.3 Специальные положения, применяемые к классу 2

4.3.3.1 *Кодирование и иерархия цистерн*

4.3.3.1.1 Кодирование цистерн, вагонов–батарей и МЭГК

Части кода, указанного в колонке 12 таблицы А главы 3.2, имеют следующее значение:

Порядко-вый номер элемента	Описание	Код и назначение цистерны
1	Типы цистерн, вагонов–батарей и МЭГК	C – цистерна, вагон–батарея или МЭГК для сжатых газов P – цистерна, вагон–батарея или МЭГК для сжиженных газов или газов, растворенных под давлением R – цистерна для охлажденных жидких газов
2	Расчетное давление	X – величина минимального испытательного давления согласно таблице в п. 4.3.3.2.5 или 22 – минимальное расчетное давление, бар
3	Отверстия (см. п.п. 6.8.2.2 и 6.8.3.2)	B – цистерна с нижним сливом с тремя затворами для слива, или вагон–батарея или МЭГК с отверстиями ниже уровня жидкости или для сжатых газов C – цистерна с верхним сливом, с тремя затворами в которой ниже уровня жидкости расположены только отверстия для очистки D – цистерна с верхним сливом, с тремя затворами, вагон-батарея или МЭГК, не имеющие отверстий ниже уровня жидкости
4	Предохранительные клапаны и устройства	N – цистерна, вагон–батарея или МЭГК с предохранительными клапанами (негерметичная) в соответствии с п.п. 6.8.3.2.9 или 6.8.3.2.10. H – закрывающаяся герметично цистерна, вагон–батарея или МЭГК (см. раздел 1.2.1)

ПРИМЕЧАНИЕ 1: Специальное положение TU17, указанное для некоторых газов в колонке 13 таблицы А главы 3.2, означает, что газ может перевозиться только в вагоне–батарее или МЭГК.

ПРИМЕЧАНИЕ 2: Давление, указанное на самой цистерне и/или на табличке, должно быть не меньше величины "X" или минимального расчетного давления.

4.3.3.1.2 Иерархия цистерн

Код цистерны	Коды цистерн, которые разрешается использовать
C*BN	C#BN, C#CN, C#DN, C#BH, C#CH, C#DH
C*BH	C#BH, C#CH, C#DH
C*CN	C#CN, C#DN, C#CH, C#DH
C*CH	C#CH, C#DH
C*DN	C#DN, C#DH
C*DH	C#DH
P*BN	P#BN, P#CN, P#DN, P#BH, P#CH, P#DH
P*BH	P#BH, P#CH, P#DH
P*CN	P#CN, P#DN, P#CH, P#DH
P*CH	P#CH, P#DH
P*DN	P#DN, P#DH
P*DH	P#DH
R*BN	R#BN, R#CN, R#DN
R*CH	R#CN, R#DN
R*DN	R#DN

Цифра, обозначенная знаком "#", должна равняться цифре, представленной знаком "*", или превышать ее.

ПРИМЕЧАНИЕ: В этой иерархии не учтены возможные специальные положения колонки 13 таблицы А главы 3.2 (см. также разделы 4.3.5 и 6.8.4) .

4.3.3.2 Условия наполнения и значения испытательного давления

4.3.3.2.1 Испытательное давление для цистерн, предназначенных для перевозки сжатых газов, имеющих критическую температуру ниже минус 50°С, должно по крайней мере в 1,5 раза превышать давление наполнения при 15°С.

4.3.3.2.2 Испытательное давление для цистерн, предназначенных для перевозки:

- сжатых газов, имеющих критическую температуру

минус 50°С или выше;

- сжиженных газов, имеющих критическую температуру ниже 70°С;

- газов, растворенных под давлением,

должно быть не ниже давления вещества при 55°С для котлов с

теплоизоляцией или при 65°С для котлов без теплоизоляции при

максимальной степени наполнения содержимого.

4.3.3.2.3 Испытательное давление для цистерн, предназначенных для перевозки сжиженных газов, имеющих критическую температуру 70°С или выше, должно быть:

а) если котел оборудован теплоизоляцией – не менее давления паров жидкости при 60°С, уменьшенного на 0,1 МПа (1 бар), но не менее 1 МПа (10 бар);

б) если котел не оборудован теплоизоляцией – не менее давления паров жидкости при 65°С, уменьшенного на 0,1 МПа (1 бар), но не менее 1 МПа (10 бар).

Значение максимально допустимой степени наполнения (кг/л) не должно превышать 95% от плотности жидкой фазы при 50ºС. Кроме того, газообразная фаза не должна исчезать при температуре ниже 60°С. Если диаметр котла не превышает 1,5 м, применяются значения испытательного давления и максимально допустимой степени наполнения содержимого (кг/л), указанные в инструкции по упаковке Р200, приведенной в п. 4.1.4.1.

4.3.3.2.4 Испытательное давление для цистерн, предназначенных для перевозки охлажденных жидких газов, должно не менее, чем в 1,3 раза превышать максимально допустимое рабочее давление, указанное на цистерне, но составлять не менее 300 кПа (3 бара) (манометрическое давление); для цистерн с вакуумной изоляцией испытательное давление должно не менее, чем в 1,3 раза превышать максимально допустимое рабочее давление, увеличенное на 100 кПа (1 бар).

4.3.3.2.5 Таблица с перечнем газов и смесей газов, которые могут перевозиться в вагонах- цистернах, вагонах–батареях, съемных цистернах, контейнерах-цистернах и МЭГК, с указанием минимального испытательного давления для цистерн и, при необходимости, максимально допустимой степени наполнения (кг/л).

Для газов и смесей газов, отнесенных к позициям "н.у.к.", величины испытательного давления и максимально допустимой массы содержимого на литр вместимости должны предписываться экспертом, уполномоченным компетентным органом.

Если котлы цистерн, предназначенные для сжатых и сжиженных газов, имеющих критическую температуру минус 50°C или выше, но ниже 70°C, подвергались меньшему испытательному давлению, чем то, которое указано в таблице, и если цистерны оборудованы теплоизоляцией, эксперт, уполномоченный компетентным органом, может предписать меньшую степень наполнения при условии, что давление вещества в цистерне при 55°C не превышает испытательного давления, указанного на цистерне.

№ ООН	**Наименование Вещества**	**Класси-фикаци-онный код**	**Минимальное испытательное давление для цистерн**				**Максимально допустимая степень наполнения, кг/л**
			с тепло-изоляцией		**без тепло-изоляции**		
			МПа	**бар**	**МПа**	**бар**	
1	**2**	**3**	**4**	**5**	**6**	**7**	**8**
1001	Ацетилен растворенный	4F	только в вагонах–батареях и МЭГК, состоящих из сосудов				
1002	Воздух сжатый	1A	см. п. 4.3.3.2.1				
1003	Воздух охлажденный жидкий	3O	см. п. 4.3.3.2.4				
1005	Аммиак безводный	2TC	2,6	26	2,9	29	0,53
1006	Аргон сжатый	1A	см. п. 4.3.3.2.1				
1008	Бора трифторид сжатый	1TC	22,5 30	225 300	22,5 30	225 300	0,715 0,86
1009	Бромтрифторметан (газ рефрижераторный R13B1)	2A	12	120	 4,2 12 25	 42 120 250	1,50 1,13 1,44 1,60
1010	Бутадиен-1,3 стабилизированный или Бутадиен-1,2 стабилизированный или Бутадиена-1,3 и углеводородов смеси стабилизированные	2F	1 1 1	10 10 10	1 1 1	10 10 10	0,55 0,59 0,50
1011	Бутан	2F	1	10	1	10	0,51
1012	Бутилен-1 или транс-2-Бутилен или цис-2-Бутилен или Бутиленов смесь	2F	1 1 1 1	10 10 10 10	1 1 1 1	10 10 10 10	0,53 0,54 0,55 0,50

1013	Углерода диоксид	2A	19 22,5	190 225	 19 25	 190 250	0,73 0,78 0,66 0,75
1014	Углерода диоксида и кислорода смесь сжатая	1O	см. п. 4.3.3.2.1				
1015	Углерода диоксида и азота гемиоксида смесь	2A	см. п.п. 4.3.3.2.2 или 4.3.3.2.3				
1016	Углерода монооксид сжатый	1TF	см. п. 4.3.3.2.1				
1017	Хлор	2TC	1,7	17	1,9	19	1,25
1018	Хлордифторметан (газ рефрижераторный R22)	2A	2,4	24	2,6	26	1,03
1020	Хлорпентафторэтан (газ рефрижераторный R115)	2A	2	20	2,3	23	1,08
1021	1-Хлор-1,2,2,2-тетрафторэтан (газ рефрижераторный R124)	2A	1	10	1,1	11	1,2
1022	Хлортрифторметан (газ рефрижераторный R13)	2A	12 22,5	120 225	 10 12 19 25	 100 120 190 250	0,96 1,12 0,83 0,90 1,04 1,10
1023	Газ каменноугольный сжатый	1TF	см. п. 4.3.3.2.1				
1026	Циан	2TF	10	100	10	100	0,70
1027	Циклопропан	2F	1,6	1,6	1,8	1,8	0,53
1028	Дихлордифторметан (газ рефрижераторный R12)	2A	1,5	15	1,6	16	1,15
1029	Дихлорфторметан (газ рефрижераторный R21)	2A	1	10	1	10	1,23
1030	1,1-Дифторэтан (газ рефрижераторный R152a)	2F	1,4	14	1,6	16	0,79
1032	Диметиламин безводный	2F	1	10	1	10	0,59
1033	Эфир диметиловый	2F	1,4	14	1,6	16	0,58
1035	Этан	2F	12	120	 9,5 12 30	 95 120 300	0,32 0,25 0,29 0,39
1036	Этиламин	2F	1	10	1	10	0,61
1037	Этилхлорид	2F	1	10	1	10	0,8
1038	Этилен охлажденный жидкий	3F	см. п. 4.3.3.2.4				
1039	Эфир этилметиловый	2F	1	10	1	10	0,64
1040	Этиленоксид с азотом при общем давлении до 1 МПа (10 бар) при 50°C	2TF	1,5	15	1,5	15	0,78
1041	Этиленоксида и углерода диоксида смесь, содержащая более 9%, но не более 87% этиленоксида	2F	2,4	24	2,6	26	0,73
1046	Гелий сжатый	1A	см. п. 4.3.3.2.1				
1048	Водорода бромид безводный	2TC	5	50	5,5	55	1,54
1049	Водород сжатый	1F	см. п. 4.3.3.2.1				

1050	Водорода хлорид безводный	2TC	12	120			0,69
					10	100	0,30
					12	120	0,56
					15	150	0,67
					20	200	0,74
1053	Сероводород	2TF	4,5	45	5	50	0,67
1055	Изобутилен	2F	1	10	1	10	0,52
1056	Криптон сжатый	1A	см. п. 4.3.3.2.1				
1058	Газы сжиженные невоспламеняющиеся, содержащие азот, углерода диоксид или воздух	2A	1,5 × давление при наполнении (см. п.п. 4.3.3.2.2 или 4.3.3.2.3)				
1060	Метилацетилена и пропадиена смесь стабилизированная:	2F	см. п.п. 4.3.3.2.2 или 4.3.3.2.3				
	смесь P1		2,5	25	2,8	28	0,49
	смесь P2		2,2	22	2,3	23	0,47
	пропадиен, содержащий 1–4% метилацетилена		2,2	22	2,2	22	0,50
1061	Метиламин безводный	2F	1	10	1,1	11	0,58
1062	Метилбромид	2T	1	10	1	10	1,51
1063	Метилхлорид (газ рефрижераторный R40)	2F	1,3	13	1,5	15	0,81
1064	Метилмеркаптан	2TF	1	10	1	10	0,78
1065	Неон сжатый	1A	см. п. 4.3.3.2.1				
1066	Азот сжатый	1A	см. п. 4.3.3.2.1				
1067	Диазота тетраоксид (азота диоксид)	2TOC	только в вагонах–батареях и МЭГК, состоящих из сосудов				
1070	Азота гемиоксид	2O	22,5	225			0,78
					18	180	0,68
					22,5	225	0,74
					25	250	0,75
1071	Газ нефтяной сжатый	1TF	см. п. 4.3.3.2.1				
1072	Кислород сжатый	1O	см. п. 4.3.3.2.1				
1073	Кислород охлажденный жидкий	3O	см. п. 4.3.3.2.4				
1076	Фосген	2TC	только в вагонах–батареях и МЭГК, состоящих из сосудов				
1077	Пропилен	2F	2,5	25	2,7	27	0,43
1078	Газы рефрижераторные, н.у.к., такие, как:	2A					
	смесь F1		1	10	1,1	11	1,23
	смесь F2		1,5	15	1,6	16	1,15
	смесь F3		2,4	24	2,7	27	1,03
	прочие смеси		см. п.п. 4.3.3.2.2 или 4.3.3.2.3				
1079	Серы диоксид	2TC	1	10	1,2	12	1,23
1080	Серы гексафторид	2A	12	120			1,34
					7	70	1,04
					14	140	1,33
					16	160	1,37
1082	Трифторхлорэтилен стабилизированный	2TF	1,5	15	1,7	17	1,13
1083	Триметиламин безводный	2F	1	10	1	10	0,56
1085	Винилбромид стабилизированный	2F	1	10	1	10	1,37

1086	Винилхлорид стабилизированный	2F	1	10	1,1	11	0,81
1087	Эфир винилметиловый стабилизированный	2F	1	10	1	10	0,67
1581	Хлорпикрина и метилбромида смесь	2T	1	10	1	10	1,51
1582	Хлорпикрина и метилхлорида смесь	2T	1,3	13	1,5	15	0,81
1612	Гексаэтилтетрафосфата и газа сжатого смесь	1T	см. п. 4.3.3.2.1				
1749	Хлора трифторид	2TOC	3	30	3	30	1,40
1858	Гексафторпропилен (газ рефрижераторный R1216)	2A	1,7	17	1,9	19	1,11
1859	Кремния тетрафторид сжатый	1TC	20 30	200 300	20 30	200 300	0,74 1,10
1860	Винилфторид стабилизированный	2F	12 22,5	120 225	 25	 250	0,58 0,65 0,64
1912	Метилхлорида и метиленхлорида смесь	2F	1,3	13	1,5	15	0,81
1913	Неон охлажденный жидкий	3 A	см. п. 4.3.3.2.4				
1951	Аргон охлажденный жидкий	3A	см. п. 4.3.3.2.4				
1952	Этиленоксида и углерода диоксида смесь, содержащая не более 9% этиленоксида	2A	19 25	190 250	19 25	190 250	0,66 0,75
1953	Газ сжатый ядовитый легковоспламеняющийся, н.у.к.*	1TF	см. п.п. 4.3.3.2.1 или 4.3.3.2.2				
1954	Газ сжатый легковоспламеняющийся, н.у.к.	1F	см. п.п. 4.3.3.2.1 или 4.3.3.2.2				
1955	Газ сжатый ядовитый, н.у.к. *	1T	см. п.п. 4.3.3.2.1 или 4.3.3.2.2				
1956	Газ сжатый, н.у.к.	1A	см. п.п. 4.3.3.2.1 или 4.3.3.2.2				
1957	Дейтерий сжатый	1F	см. п. 4.3.3.2.1				
1958	1,2-Дихлор-1,1,2,2-тетрафторэтан (газ рефрижераторный R114)	2A	1	10	1	10	1,3
1959	1,1-Дифторэтилен (газ рефрижераторный R1132a)	2F	12 22,5	120 225	 25	 250	0,66 0,78 0,77
1961	Этан охлажденный жидкий	3F	см. п. 4.3.3.2.4				
1962	Этилен сжатый	1F	12 22,5	120 225	 22,5 30	 225 300	0,25 0,36 0,34 0,37
1963	Гелий охлажденный жидкий	3A	см. п. 4.3.3.2.4				
1964	Газов углеводородных смесь сжатая, н.у.к.	1F	см. п.п. 4.3.3.2.1 или 4.3.3.2.2				

1965	Газов углеводородных смесь сжиженная, н.у.к. смесь А смесь А01 смесь А02 смесь А0 смесь А1 смесь В1 смесь В2 смесь В смесь С	2F	 1 1,2 1,2 1,2 1,6 2 2 2 2,5	 10 12 12 12 16 20 20 20 25	 1 1,4 1,4 1,4 1,8 2,3 2,3 2,3 2,7	 10 14 14 14 18 23 23 23 27	 0,50 0,49 0,48 0,47 0,46 0,45 0,44 0,43 0,42
	прочие смеси		см. п.п. 4.3.3.2.2 или 4.3.3.2.3				
1966	Водород охлажденный жидкий	3F	см. п. 4.3.3.2.4				
1967	Газ инсектицидный ядовитый, н.у.к*	2T	см. п.п. 4.3.3.2.2 или 4.3.3.2.3				
1968	Газ инсектицидный, н.у.к.	2A	см. п.п. 4.3.3.2.2 или 4.3.3.2.3				
1969	Изобутан	2F	1	10	1	10	0,49
1970	Криптон охлажденный жидкий	3A	см. п. 4.3.3.2.4				
1971	Метан сжатый или газ природный сжатый с высоким содержанием метана	1F	см. п. 4.3.3.2.1				
1972	Метан охлажденный жидкий или газ природный охлажденный жидкий с высоким содержанием метана	3F	см. п. 4.3.3.2.4				
1973	Хлордифторметана и хлорпентафторэтана смесь с постоянной температурой кипения, содержащая около 49% хлордифторметана (газ рефрижераторный R502)	2A	2,5	25	2,8	28	1,05
1974	Хлордифторбромметан (газ рефрижераторный R12B1)	2A	1	10	1	10	1,61
1976	Октафторциклобутан (газ рефрижераторный RC318)	2A	1	10	1	10	1,34
1977	Азот охлажденный жидкий	3A	см. п. 4.3.3.2.4				
1978	Пропан	2F	2,1	21	2,3	23	0,42
1979	Газов редких смесь сжатая	1A	см. п. 4.3.3.2.1				
1980	Газов редких и кислорода смесь сжатая	1A	см. п. 4.3.3.2.1				
1981	Газов редких и азота смесь сжатая	1A	см. п. 4.3.3.2.1				
1982	Тетрафторметан сжатый (газ рефрижераторный R14, сжатый)	1A	20 30	200 300	20 30	200 300	0,62 0,94
1983	1-Хлор-2,2,2-трифторэтан (газ рефрижераторный R133a)	2A	1	10	1	10	1,18
1984	Трифторметан (газ рефрижераторный R23)	2A	19 25	190 250	 19 25	 190 250	0,92 0,99 0,87 0,95
2034	Водорода и метана смесь сжатая	1F	см. п. 4.3.3.2.1				

2035	1,1,1-Трифторэтан (газ рефрижераторный R143a)	2F	2,8	28	3,2	32	0,79
2036	Ксенон сжатый	1A	12	120	13	130	1,30 1,24
2044	2,2-Диметилпропан	2F	1	10	1	10	0,53
2073	Аммиака раствор в воде с плотностью менее 0,880 при 15°C, содержащий более 35%, но не более 40% аммиака содержащий более 40%, но не более 50% аммиака	4A	1 1,2	10 12	1 1,2	10 12	0,80 0,77
2187	Углерода диоксид охлажденный жидкий	3A	см. п. 4.3.3.2.4				
2189	Дихлорсилан	2TFC	1	10	1	10	0,90
2191	Сульфурилфторид	2T	5	50	5	50	1,1
2193	Гексафторэтан сжатый (газ рефрижераторный R116, сжатый)	1A	16 20	160 200	20	200	1,28 1,34 1,10
2197	Водорода йодид безводный	2TC	1,9	19	2,1	21	2,25
2200	Пропадиен стабилизированный	2F	1,8	18	2,0	20	0,50
2201	Азота гемиоксид охлажденный жидкий	3O	см. п. 4.3.3.2.4				
2203	Силан сжатый **	1F	22,5 25	225 250	22,5 25	225 250	0,32 0,41
2204	Карбонилсульфид	2TF	2,7	27	3,0	30	0,84
2417	Карбонилфторид сжатый	1TC	20 30	200 300	20 30	200 300	0,47 0,70
2419	Бромтрифторэтилен	2F	1	10	1	10	1,19
2420	Гексафторацетон	2TC	1,6	16	1,8	18	1,08
2422	Октафторбутен-2 (газ рефрижераторный R1318)	2A	1	10	1	10	1,34
2424	Октафторпропан (газ рефрижераторный R218)	2A	2,1	21	2,3	23	1,07
2451	Азота трифторид сжатый	1O	20 30	200 300	20 30	200 300	0,50 0,75
2452	Этилацетилен стабилизированный	2F	1	10	1	10	0,57
2453	Этилфторид (газ рефрижераторный R161)	2F	2,1	21	2,5	25	0,57
2454	Метилфторид (газ рефрижераторный R41)	2F	30	300	30	300	0,36
2517	1-Хлор-1,1-дифторэтан (газ рефрижераторный R142b)	2F	1	10	1	10	0,99
2591	Ксенон охлажденный жидкий	3A	см. п. 4.3.3.2.4				
2599	Хлортрифторметана и трифторметана азеотропная смесь, содержащая около 60% хлортрифторметана (газ рефрижераторный R503)	2A	3,1 4,2 10	31 42 100	3,1 4,2 10	31 42 100	0,11 0,21 0,76 0,20 0,66
2600	Углерода монооксида и водорода смесь сжатая	1TF	см. п. 4.3.3.2.1				
2601	Циклобутан	2F	1	10	1	10	0,63

2602	Дихлордифторметана и 1,1-дифтор-этана азеотропная смесь, содержащая около 74% дихлордифторметана (газ рефрижераторный R500)	2A	1,8	18	2	20	1,01
2901	Брома хлорид	2TOC	1	10	1	10	1,50
3057	Хлорангидрид трифторуксусной кислоты	2TC	1,3	13	1,5	15	1,17
3070	Этиленоксида и дихлордифторметана смесь, содержащая не более 12,5% этиленоксида	2A	1,5	15	1,6	16	1,09
3083	Перхлорилфторид	2TO	2,7	27	3,0	30	1,21
3136	Трифторметан охлажденный жидкий	3A	см. п. 4.3.3.2.4				
3138	Этилена, ацетилена и пропилена смесь охлажденная жидкая, содержа-щая не менее 71,5% этилена, не более 22,5% ацетилена и не более 6% пропилена	3F	см. п. 4.3.3.2.4				
3153	Эфир перфтор-(метилвиниловый)	2F	1,4	14	1,5	15	1,14
3154	Эфир перфтор(этилвиниловый)	2F	1	10	1	10	0,98
3156	Газ сжатый окисляющий, н.у.к.	1O	см. п.п. 4.3.3.2.1 или 4.3.3.2.2				
3157	Газ сжиженный окисляющий, н.у.к.	2O	см. п.п. 4.3.3.2.2 или 4.3.3.2.3				
3158	Газ охлажденный жидкий, н.у.к.	3A	см. п. 4.3.3.2.4				
3159	1,1,1,2-Тетрафторэтан (газ рефрижераторный R134a)	2A	1,6	16	1,8	18	1,04
3160	Газ сжиженный ядовитый воспламеняющийся, н.у.к.*	2TF	см. п.п. 4.3.3.2.2 или 4.3.3.2.3				
3161	Газ сжиженный воспламеняющийся, н.у.к.	2F	см. п.п. 4.3.3.2.2 или 4.3.3.2.3				
3162	Газ сжиженный ядовитый, н.у.к.*	2T	см. п.п. 4.3.3.2.2 или 4.3.3.2.3				
3163	Газ сжиженный, н.у.к.	2A	см. п.п. 4.3.3.2.2 или 4.3.3.2.3				
3220	Пентафторэтан (газ рефрижераторный R125)	2A	4,1	4,1	4,9	49	0,95
3252	Дифторметан (газ рефрижераторный R32)	2 F	3,9	39	4,3	43	0,78
3296	Гептафторпропан (газ рефрижераторный R227)	2A	1,4	14	1,6	16	1,20
3297	Этиленоксида и хлортетрафторэтана смесь, содержащая не более 8,8% этиленоксида	2A	1	10	1	10	1,16
3298	Этиленоксида и пентафторэтана смесь, содержащая не более 7,9% этиленоксида	2A	2,4	24	2,6	26	1,02
3299	Этиленоксида и тетрафторэтана смесь, содержащая не более 5,6% этиленоксида	2A	1,5	15	1,7	17	1,03
3300	Этиленоксида и углерода диоксида смесь, содержащая более 87% этиленоксида	2TF	2,8	28	2,8	28	0,73
3303	Газ сжатый ядовитый окисляющий, н.у.к *	1TO	см. п.п. 4.3.3.2.1 или 4.3.3.2.2				

3304	Газ сжатый ядовитый едкий, н.у.к. *	1TC	см. п.п. 4.3.3.2.1 или 4.3.3.2.2				
3305	Газ сжатый ядовитый воспламеняющийся едкий, н.у.к.*	1TFC	см. п.п. 4.3.3.2.1 или 4.3.3.2.2				
3306	Газ сжатый ядовитый окисляющий едкий, н.у.к. *	1TOC	см. п.п. 4.3.3.2.1 или 4.3.3.2.2				
3307	Газ сжиженный ядовитый окисляющий, н.у.к.*	2TO	см. п.п. 4.3.3.2.2 или 4.3.3.2.3				
3308	3308 Газ сжиженный ядовитый едкий, н.у.к.*	2TC	см. п.п. 4.3.3.2.2 или 4.3.3.2.3				
3309	Газ сжиженный ядовитый воспламеняющийся едкий, н.у.к.*	2TFC	см. п.п. 4.3.3.2.2 или 4.3.3.2.3				
3310	Газ сжиженный ядовитый окисляющий едкий, н.у.к. *	2TOC	см. п.п. 4.3.3.2.2 или 4.3.3.2.3				
3311	Газ охлажденный жидкий окисляющий, н.у.к.	3O	см. п. 4.3.3.2.4				
3312	Газ охлажденный жидкий воспламеняющийся, н.у.к.	3F	см. п. 4.3.3.2.4				
3318	Аммиака раствор в воде с плотностью менее 0,880 при 15°C, содержащий более 50% аммиака	4TC	см. п. 4.3.3.2.2				
3337	Газ рефрижераторный R404A	2A	2,9	29	3,2	32	0,84
3338	Газ рефрижераторный R407A	2A	2,8	28	3,2	32	0,95
3339	Газ рефрижераторный R407B	2A	3,0	30	3,3	33	0,95
3340	Газ рефрижераторный R407C	2A	2,7	27	3,0	30	0,95
3354	Газ инсектицидный воспламеняющийся, н.у.к.	2F	см. п.п. 4.3.3.2.2 или 4.3.3.2.3				
3355	Газ инсектицидный ядовитый воспламеняющийся, н.у.к.*	2TF	см. п.п. 4.3.3.2.2 или 4.3.3.2.3				

*Разрешается, если $ЛК_{50}$ составляет не менее 200 частей на млн.

** Считается пирофорным веществом.

4.3.3.3 ***Эксплуатация***

4.3.3.3.1 Если цистерны, вагоны–батареи или МЭГК утверждены для перевозки различных газов, то перед наполнением другим газом их надлежит предварительно опорожнить, продуть и вакуумировать для обеспечения их дальнейшей безопасной эксплуатации.

4.3.3.3.2 При приеме к перевозке цистерн, вагонов–батарей или МЭГК должны быть видны только те надписи (см. п. 6.8.3.5.6), которые касаются загруженного или только что выгруженного газа;

4.3.3.3.3 Во всех элементах вагона–батареи или МЭГК должен содержаться один и тот же газ.

4.3.3.4	Предписания по контролю за погрузкой вагонов-цистерн для сжиженных газов	(Зарезервировано)
	Предписания по контролю перед погрузкой	(Зарезервировано)
4.3.3.4.1	Отправитель должен: а) проверить соответствие данных о загружаемом газе, содержащихся на табличке (см. п.п. 6.8.2.5.1, 6.8.3.5.1 - 6.8.3.5.7) с данными, нанесенными на цистерну (см. п.п. 6.8.2.5.2, 6.8.3.5.6 и 6.8.3.5.7). У вагонов-цистерн, предназначенных для перевозки различных газов, следует проверить, наличие с обеих сторон вагона-цистерны сведений, относящихся к перевозимому газу. Максимальная масса загрузки цистерны не должна превышать грузоподъемность, указанную на вагоне. б) определить наименование ранее перевозимого груза на основании данных накладной или посредством химического анализа содержащегося в цистерне газа и в случае необходимости очистить цистерну. в) определить массу остатка ранее перевозимого груза (например, путем взвешивания), которую впоследствии учесть с тем, чтобы не переполнить или не перегрузить вагон-цистерну. г) проверить герметичность цистерны и частей ее оборудования, а также их надежное функционирование.	
4.3.3.4.2	Погрузка	(Зарезервировано)
	При погрузке отправитель должен соблюдать требования инструкции по эксплуатации вагона-цистерны.	(Зарезервировано)
4.3.3.4.3	Предписания по контролю после погрузки Отправитель должен: а) убедиться в отсутствии превышения грузоподъемности и переполнения вагона-цистерны с использованием официально признанного поверенного контрольно-измерительного устройства (например, взвешивания на поверенных весах). Из переполненных или загруженных сверх грузоподъемности вагонов-цистерн незамедлительно удалить излишек груза до допустимой степени наполнения или нормативной грузопдъемности. б) парциальное давление инертных газов в газовой фазе не должно превышать 0,2 МПа (2 бар), соответственно, избыточное давле-ние в газовой фазе не может превышать абсолютное давление пара сжиженного газа при температуре жидкой фазы более чем на 0,1 МПа (1 бар). Максимальное давление для №	(Зарезервировано)

ООН 1040 Этиленоксида с азотом при 50°С не должно превышать 1 МПа (10 бар).

в) у вагонов-цистерн с нижним сливом после загрузки следует проконтролировать надежность закрытия внутренних запорных устройств.

г) перед установкой глухих фланцев или других анологично действующих устройств проверить герметичность закрытия клапанов. Возможные утечки вещества устранить с помощью соответствующих мер.

д) на выпускные отверстия патрубков следует установить глухие фланцы или анологично действующие устройства с соответствующими уплотнителями. Они должны быть зафиксированы с использованием всех предусмотренных для этого элементов конструкции.

е) в заключение следует сделать визуальную проверку вагона-цистерны, его оборудования, маркировки, отсутствия утечки груза.

В Польше, Словакии, Венгрии, Румынии, Латвии, Литве, Эстонии контроль, согласно данному пункту, осуществляет ответственный за наполнение, ответственный за погрузку или отправитель в зависимости от договора между ними.

4.3.3.5 Перевозка по железным дорогам колеи 1520 мм вагонов-цистерн и контейнеров-цистерн, указанных в разделе 6.8.5, с котлами, в которых используются твердопаянные соединения, может производиться по отдельному согласованию (см. п.п. 6.8.5.1.3 и 6.8.5.1.4).

4.3.4 Специальные положения, применяемые к цистернам для перевозки веществ классов 3–9

4.3.4.1 *Кодирование, рационализированный подход и иерархия цистерн*

4.3.4.1.1 Кодирование цистерн

Четыре части кода цистерн, указанные в колонке 12 таблицы А главы 3.2, имеют следующие значения:

Часть	Описание	Код
1	Типы цистерн	L – цистерна для веществ в жидком состоянии (жидкостей или твердых веществ, предъявляемых к перевозке в расплавленном состоянии) S – цистерна для порошкообразных или гранулированных твердых веществ
2	Расчетное давление	G – минимальное расчетное давление в соответствии с требованиями п. 6.8.2.1.14, 6.8.2.1.15 или 1,5; 2,65; 4; 10; 15 или 21 – минимальное расчетное давление, бар (см. п. 6.8.2.1.14 или 6.8.2.1.15)
3	Отверстия (см. п. 6.8.2.2.2)	A – цистерна с нижним сливом двумя затворами для наполнения или слива B – цистерна с нижним сливом с тремя затворами для наполнения или слива

		C – цистерна с верхним сливом, в которой ниже уровня жидкости расположены только отверстия для очистки D – цистерна с верхним сливом, не имеющая отверстий ниже уровня жидкости
4	Предохранительные устройства	V – цистерна с вентиляционным устройством согласно п. 6.8.2.2.6 без пламяпрерывающего устройства или неударопрочная при давлении от взрыва F – цистерна с вентиляционным устройством согласно п. 6.8.2.2.6 пламяпрерывающим устройством или ударопрочная при взрыве N – цистерна с предохранительным клапаном в соответствии с п.п. 6.8.2.2.7 или 6.8.2.2.8, которая не закрывается герметично; такая цистерна может быть оборудована вакуумными клапанами H —герметично закрытая цистерна (см. раздел 1.2.1)

4.3.4.1.2 Рациональный подход к назначению кодов цистерн СМГС группам веществ и иерархия цистерн

ПРИМЕЧАНИЕ 1: Цистерны для некоторых веществ и группы веществ не включены в рациональный подход, см. п. 4.3.4.1.3.

ПРИМЕЧАНИЕ 2: : В этой иерархии не учтены возможные специальные положения колонки 13 таблицы А главы 3.2 (см. также разделы 4.3.5 и 6.8.4).

Рациональный подход			
Код цистерны	**Группа допущенных веществ**		
	Класс	**Классификацион-ный код**	**Группа упаковки**
1. ЖИДКОСТИ			
LGAV	3 9	F2 M9	III III
LGBV	4.1 5.1 9 9	F2 O1 M6 M11	Нет II,III III III III
	а также группы веществ, допущенных к перевозке в цистернах с кодом LGAV		
LGBF	3 3	F1 F1	II давление паров при 50°C ≤ 1,1 бар III

Рациональный подход			
Код цистерны	**Группа допущенных веществ**		
	Класс	**Классификацион-ный код**	**Группа упаковки**
	3 D II давление паров при 50°C ≤ 1,1 бар3 3 D III а также группы веществ, допущенных к перевозке в цистернах с кодами LGAV и LGBV		
L1.5BN	3 3	F1 F1	I, II 1.1 бар < давление паров при 50°C ≤ 1,75 бар III Темпера-тура вспышки <23^{0}C, вязкие 1.1 бар < давление паров при 50°C ≤ 1,75 бар
	а также группы веществ, допущенных к перевозке в цистернах с кодами LGAV, LGBV и LGBF		
L4BV	5.1	O1	-
L4BN	3 3 3 5.1 5.1 8 8 8 8 8 8 8	F1 FC D O1 OT1 C1 C3 C4 C5 C7 C8 C9	I давление паров при 50°C > 1,75 бар III I давление паров при 50°C > 1,75 бар I, II I II, III II, III II, III II, III II, III II, III II, III
	8	C10	II, III

Рациональный подход			
Код цистерны	**Группа допущенных веществ**		
	Класс	**Классификацион-ный код**	**Группа упаковки**
	8	CF1	II
	8	CF2	II
	8	CS1	II
	8	CS2	II
	8	CW1	II
	8	CW2	II
	8	CO1	II
	8	CO2	II
	8	CT1	II, III
	8	CT2	II, III
	8	CFT	II
	9	M11	III
	а также группы веществ, допущенных к перевозке в цистернах с кодами LGAV, LGBV, LGBF и L1,5BN		
L4BH	3	FT1	II, III
		FT2	II
		FC	II
		FTC	II
	6.1	T1	II, III
		T2	II, III
		T3	II, III
		T4	II, III
		T6	II, III
		T7	II, III
		TF1	II
		TF2	II, III
		TF3	II
		TS	II
		TW1	II
		TW2	II
		TO1	II
		TC1	II
L4BH		TC2	II
		TC3	II
		TC4	II
		TFC	II
	6.2	группа риска 2	
	9	M2	II
	а также группы веществ, допущенных к перевозке в цистернах с кодами LGAV, LGBV, LGBF, L1,5BN и L4BN		
L4DH	4.2	S1	II, III
		S3	II, III
		ST1	II, III
		ST3	II, III

Рациональный подход			
Код цистерны	**Группа допущенных веществ**		
	Класс	**Классификацион-ный код**	**Группа упаковки**
		SC1	II, III
		SC3	II, III
	4.3	W1	II, III
		WF1	II, III
		WT1	II, III
		WC1	II, III
	8	CT1	II, III
	а также группы веществ, допущенных к перевозке в цистернах с кодами LGAV, LGBV, LGBF, L1,5BN, L4BN и L4BH		
L10BH	8	C1	I
		C3	I
		C4	I
		C5	I
		C7	I
		C8	I
		C9	I
		C10	I
		CF1	I
		CF2	I
		CS1	I
		CW1	I
		CW2	I
		CO1	I
		CO2	I
		CT1	I
		CT2	I
		COT	I
	а также группы веществ, допущенных к перевозке в цистернах с кодами LGAV, LGBV, LGBF, L1,5BN, L4BN и L4BH		
L10CH	3	FT1	I
		FT2	I
		FC	I
		FTC	I
	6.1	T1	I
		T2	I
		T3	I
		T4	I
		T6	I
		T7	I
		TF1	I
		TF2	I
		TF3	I
		TS	I
		TW1	I

Рациональный подход			
Код цистерны	**Группа допущенных веществ**		
	Класс	**Классификацион-ный код**	**Группа упаковки**
		TO1 TC1 TC2 TC3 TC4 TFC	I I I I I I
	а также группы веществ, допущенных к перевозке в цистернах с кодами LGAV, LGBV, LGBF, L1,5BN, L4BN, L4BH и L10BH		
L10DH	4.3 5.1 8	W1 WF1 WT1 WC1 WFC OTC CT1	I I I I I I I
	а также группы веществ, допущенных к перевозке в цистернах с кодами LGAV, LGBV, LGBF, L1,5BN, L4BN, L4BH, L4DH, L10BH и L10CH		
L15CH	3 6.1	FT1 TF1	I I
	а также группы веществ, допущенных к перевозке в цистернах с кодами LGAV, LGBV, LGBF, L1,5BN, L4BN, L4BH, L10BH и L10CH		
L21DH	4.2	S1 S3 SW ST3	I I I I
	а также группы веществ, допущенных к перевозке в цистернах с кодами LGAV, LGBV, LGBF, L1,5BN, L4BN, L4BH, L4DH, L10BH, L10CH, L10DH и L15CH		
2. ТВЕРДЫЕ ВЕЩЕСТВА			
SGAV	4.1 4.2 5.1 8	F1 F3 S2 S4 O2 C2 C4 C6	III III III III II, III II, III III III
		C8 C10	III II, III

Рациональный подход			
Код цистерны	**Группа допущенных веществ**		
	Класс	**Классификационный код**	**Группа упаковки**
		CT2	III
	9	M7	III
		M11	II, III
SGAN	4.1	F1	II
		F3	II
		FT1	II, III
		FT2	II, III
		FC1	II, III
		FC2	II, III
	4.2	S2	II, III
		S4	II, III
		ST2	II, III
		ST4	II, III
		SC2	II, III
		SC4	II, III
	4.3	W2	II, III
		WF2	II
		WS	II, III
		WT2	II, III
		WC2	II, III
	5.1	O2	II, III
		OT2	II, III
		OC2	II, III
	8	C2	II
		C4	II
		C6	II
		C8	II
		C10	II
		CF2	II
		CS2	II
		CW2	II
		CO2	II
		CT2	II
	9	M3	III
	а также группы веществ, допущенных к перевозке в цистернах с кодом SGAV		
SGAH	6.1	T2	II, III
		T3	II, III
		T5	II, III
		T7	II, III
		T9	II, III
		TF3	II
		TS	II
		TW2	II
		TO2	II
		TC2	II

Рациональный подход			
Код цистерны	**Группа допущенных веществ**		
	Класс	**Классификационный код**	**Группа упаковки**
	9	TC4 M1	II II, III
	а также группы веществ, допущенных к перевозке в цистернах с кодами SGAV и SGAN		
S4AH	9	M2	II
	а также группы веществ, допущенных к перевозке в цистернах с кодами SGAV, SGAN и SGAH		
S10AN	8	C2 C4 C6 C8 C10 CF2 CS2	I I I I I I I
		CW2 CO2 CT2	I I I
	а также группы веществ, допущенных к перевозке в цистернах с кодами SGAV и SGAN		
S10AH	6.1	T2 T3 T5 T7 TS TW2 TO2 TC2 TC4	I I I I I I I I I
	а также группы веществ, допущенных к перевозке в цистернах с кодами SGAV, SGAN, SGAH и S10AN		

Иерархия цистерн.

Цистерны с кодами, отличными от тех, которые указаны в этой таблице или в таблице А главы 3.2, могут также использоваться при условии, что первая часть кода (L или S остается без изменений и что любой другой элемент (цифра или буква) части 2-4 этих кодов цистерн соответствует уровню безопасности, по меньшей мере эквивалентному соответствующему элементу кода , указанного в таблице А главы 3.2, согласно следующей возрастающей последовательности :

Часть 2: Расчетное давление

G→1,5 →2,65→4→10→15→21 бар

Часть 3: Отверстия

A→ B → C → D

Часть 4 : Предохранительные клапаны/устройства

V→ F→ N → H .

Например, цистерну с кодом L10CH разрешается использовать для перевозки вещества, которому назначен код L4BN.

4.3.4.1.3 На перечисленные ниже вещества и группы веществ распространяются специальные положения по применению иерархии цистерн, если в колонке 12 таблицы А главы 3.2 против них проставлен знак "(+)". В этом случае альтернативное использование цистерн для других веществ или групп веществ невозможно, и иерархия, приведенная в п. 4.3.4.1.2, не применяется (см. также раздел 6.8.4).

Требования, касающиеся данных цистерн, обозначены с помощью нижеуказанных кодов цистерн, которые дополняются соответствующими специальными положениями, указанными в колонке 13 таблицы А главы 3.2.

а) Класс 4.1:

№ ООН 2448 Сера расплавленная: код LGBV;

б) класс 4.2:

№ ООН 1381 Фосфор белый или желтый сухой, под слоем воды или в растворе и № ООН 2447 Фосфор белый или желтый расплавленный: код L10DH;

в) класс 4.3:

№ ООН 1389 Амальгама щелочных металлов, № ООН 1391 Металл щелочной диспергированный или металл щелочноземельный диспергированный, № ООН 1392 Амальгама щелочноземельных металлов, № ООН 1415 Литий, № ООН 1420 Калия металлические сплавы, № ООН 1421 Щелочных металлов сплав жидкий, н.у.к., № ООН 1422 Калия-натрия сплавы, № ООН 1428 Натрий и № ООН 2257 Калий: код L10BN;

№ ООН 1407 Цезий и № ООН 1423 Рубидий: код L10CH;

г) класс 5.1:

№ ООН 1873 Кислота хлорная, 50–72%: код L4DN;

№ ООН 2015 Водорода пероксид, содержащий более 70% водорода пероксида: код L4DV

№ ООН 2015 Водорода пероксид, содержащий от 60 до 70% водорода пероксида: тип L4BV;

№ ООН 2014 Водорода пероксида водный раствор, содержащий от 20 до 60% водорода пероксида, и № ООН 3149 Водорода пероксида и кислоты надуксусной смесь стабилизированная: код L4BV;

д) класс 5.2:

№ ООН 3109 Пероксид органический типа F, жидкий: код L4BN;

№ ООН 3110 Пероксид органический типа F, твердый : код S4AN;

е) класс 6.1:

№ ООН 1613 водорода цианида водный раствор и № ООН 3294 водорода цианида спиртовый раствор: код L15DH;

ж) класс 7:

все вещества: специальные цистерны.

Минимальные требования для жидкостей: код L2,65CN; для твердых веществ: код S2,65AN.

з) класс 8:

№ ООН 1052 Водорода фторид безводный и № ООН 1790 Кислоты фтористоводородной раствор, содержащий более 85% фтористоводородной кислоты: код L21DH;

№ ООН 1744 Бром или брома раствор: код L21DH;

№ ООН 1791 Гипохлорита раствор и № ООН 1908 Хлорита раствор: код L4BV.

4.3.4.2 *Общие положения*

4.3.4.2.1 В случае загрузки веществ в горячем состоянии температура наружной поверхности цистерны или теплоизоляции во время перевозки не должна превышать 70°C.

4.3.4.2.2	Соединительные трубопроводы нескольких соединенных друг с другом цистерн должны быть во время перевозки опорожнены.	(Зарезервировано)
4.3.4.2.3	(Зарезервировано)	(Зарезервировано)

4.3.5 Специальные положения

Приведенные ниже специальные положения применяются в том случае, если они указаны в колонке 13 таблицы A главы 3.2:

TU1 Цистерны должны предъявляться к перевозке только после полного затвердевания вещества и покрытия его слоем инертного газа. Неочищенные порожние цистерны должны заполняться инертным газом.

TU2 Вещество должно находиться под слоем инертного газа. Неочищенные порожние цистерны должны заполняться инертным газом.

TU3 Внутренняя часть котла и все части, которые могут войти в соприкосновение с веществом, должны содержаться в чистоте. Для смазки насосов, клапанов и других устройств не должны использоваться материалы, способные образовывать опасные соединения с перевозимым веществом.

TU4 Вещество должно находиться под слоем инертного газа при давлении не менее 50 кПа (0,5 бар) (манометрическое давление).

При предъявлении к перевозке неочищенные порожние цистерны должны заполняться инертным газом при давлении не менее 50 кПа (0,5 бар) (манометрическое давление).

TU5 (Зарезервировано)

TU6 Вещество не допускается к перевозке в цистернах, вагонах–батареях и МЭГК, если его $ЛК_{50}$ менее 200 частей на млн.

TU7 Материалы, используемые для обеспечения герметичности соединений или затворов, должны быть совместимы с перевозимым грузом.

TU8 Для перевозки вещества не должна использоваться цистерна из алюминиевого сплава, за исключением тех случаев, когда эта цистерна предназначена исключительно для такой перевозки, и при условии, что ацетальдегид не содержит кислоты.

TU9 № ООН 1203 Бензин (газолин) с давлением паров при 50°С более 110 кПа (1,1 бар), но не более 150 кПа (1,5 бар) может также перевозиться в цистернах, которые рассчитаны в соответствии с п.п. 6.8.2.1.14 а), 6.8.2.1.15 и оборудование которых соответствует требованиям п. 6.8.2.2.6.

TU10 (Зарезервировано)

TU11 Температура вещества при наполнении не должна превышать 60°С. Максимальная температура наполнения, равная 80°С, допускается при условии, что в ходе наполнения не возникнет воспламенения и цистерны будут герметично закрыты. После наполнения в цистерне необходимо создать избыточное давление (например, при помощи сжатого воздуха) для проверки герметичности. Надлежит убедиться, что во время перевозки не произойдет понижения давления. Перед опорожнением надлежит удостовериться в том, что давление в цистерне превышает атмосферное. В противном случае перед опорожнением в нее закачивается инертный газ.

TU12 В случае перепрофилирования цистерны надлежит тщательно очистить котел и его оборудование от остатков ранее перевозимого вещества.

TU13 Во время наполнения в цистернах не должно содержаться никаких примесей. Эксплуатационное оборудование, такое, как затворы и наружные трубопроводы, должно опорожняться после наполнения или опорожнения цистерны.

TU14 Во время перевозки затворы цистерн должны быть защищены запирающимися колпаками.

TU15 Цистерны не должны использоваться для перевозки продуктов питания, других предметов потребления или кормов для животных.

TU16 При предъявлении к перевозке неочищенные порожние цистерны должны:

– заполняться азотом; или

– заполняться водой не менее чем на 96% и не более чем на 98% их вместимости; в период с 1 октября по 31 марта в воде должно содержаться достаточное количество антифриза для предотвращения ее замерзания во время перевозки; антифриз должен быть лишен коррозионной активности и способности вступать в реакцию с фосфором.

TU17 Разрешается перевозить только в вагонах–батареях или МЭГК, элементами которых являются сосуды.

TU18 Степень наполнения должна быть ниже уровня, при котором – в случае, если температура содержимого достигла бы величины, когда давление паров равно давлению срабатывания предохранительноко клапана, – объем жидкости составил бы 95% вместимости цистерны при данной температуре. Положения п. 4.3.2.3.4 не применяются.

TU19 Цистерны должны наполняться не более 98% их вместимости при температуре и давлении наполнения. Положения п. 4.3.2.3.4 не применяются.

TU20 (Зарезервировано)

TU21 В случае использования воды в качестве защитного агента вещество при наполнении должно покрываться слоем воды толщиной не менее 12 см; степень наполнения при температуре 60°C не должна превышать 98%. Если в качестве защитного агента используется азот, то степень наполнения при температуре 60°C не должна превышать 96%. Остающееся пространство должно заполняться азотом таким образом, чтобы давление не опускалось ниже атмосферного. Цистерна должна герметично закрываться, чтобы не происходило утечки газа.

TU22 Цистерны должны наполняться не более чем на 90% их вместимости; при среднеобъемной температуре жидкости 50°C должно оставаться свободное пространство, составляющее 5%.

TU23 При наполнении по массе степень наполнения не должна превышать 0,93 кг/л. При наполнении по объему степень наполнения не должна превышать 85%.

TU24 При наполнении по массе степень наполнения не должна превышать 0,95 кг/л. При наполнении по объему степень наполнения не должна превышать 85%.

TU25 При наполнении по массе степень наполнения не должна превышать 1,14 кг/л. При наполнении по объему степень наполнения не должна превышать 85%.

TU26 Степень наполнения не должна превышать 85%.

TU27 Цистерны должны наполняться не более чем на 98% их вместимости.

TU28 Цистерны должны наполняться не более чем на 95% их вместимости при стандартной температуре 15°C.

TU29 Цистерны должны наполняться не более чем на 97% их вместимости, и максимальная температура после наполнения не должна превышать 140°C.

TU30 Цистерны должны наполняться в соответствии с протоколом испытаний для официального утверждения типа цистерны, но не более чем на 90% их вместимости.

TU31 Цистерны должны наполняться из расчета не более 1 кг/л.

TU32 Цистерны должны наполняться не более чем на 88% их вместимости.

TU33 Цистерны должны наполняться не менее чем на 88%, но не более чем на 92% их вместимости, или из расчета не более 2,86 кг/л.

TU34 Цистерны должны наполняться из расчета не более 0,84 кг/л.

TU35 Неочищенные порожние вагоны-цистерны, съемные цистерны и контейнеры-цистерны, содержавшие эти вещества (№ ООН 3256 и 3257), не подпадают под действие требований Прил. 2 к СМГС, если приняты меры по устранению опасности.

TU36 Степень наполнения согласно требованиям п. 4.3.2.2 при стандартной температуре 15°C не должна превышать 93% вместимости цистерны.

TU50 Перевозка назначением в Республику Беларусь, Республику Казахстан, Российскую Федерацию, Украину или транзитом по территории этих стран разрешается только в вагонах–батареях или МЭГК, элементами которых являются сосуды.

ГЛАВА 4.4

ИСПОЛЬЗОВАНИЕ КОНТЕЙНЕРОВ-ЦИСТЕРН ИЗ АРМИРОВАННЫХ ВОЛОКНОМ ПЛАСТМАСС (ВОЛОКНИТА)

ПРИМЕЧАНИЕ: В отношении переносных цистерн см. главу 4.2; в отношении вагонов-цистерн, съемных цистерн, контейнеров-цистерн и съемных кузовов-цистерн, котлы которых изготовлены из металлических материалов, а также вагонов-батарей и многоэлементных газовых контейнеров (МЭГК) см. главу 4.3.

4.4.1 Общие положения

Перевозка опасных веществ в цистернах из армированных волокном пластмасс (волокнита) разрешается только при соблюдении следующих условий:

а) вещество отнесено к классам 3, 5.1, 6.1, 6.2, 8 или 9;

б) максимальное давление паров (абсолютное давление) вещества при 50°C не превышает 110 кПа (1,1 бар);

в) перевозка вещества в металлических цистернах разрешена согласно п. 4.3.2.1.1;

г) расчетное давление, указанное для этого вещества в части 2 кода цистерны, приведенного в колонке 12 таблицы A главы 3.2, не превышает 4 бар (см. также п. 4.3.4.1.1); и

д) контейнер-цистерна соответствует положениям главы 6.9, применимым к перевозке данного вещества.

4.4.2 Эксплуатация

4.4.2.1 Применяются положения п.п. 4.3.2.1.5–4.3.2.2.4, 4.3.2.3.3–4.3.2.3.6, 4.3.2.4.1, 4.3.2.4.2, 4.3.4.1 и 4.3.4.2.

4.4.2.2 При наполнении температура перевозимого вещества не должна превышать максимальную рабочую температуру, указанную на прикрепленной к цистерне табличке, предписанной в разделе 6.9.6.

4.4.2.3 Применяются также специальные положения (TU) раздела 4.3.5, указанные в колонке 13 таблицы A главы 3.2, если эти специальные положения применяются к перевозке в металлических цистернах.

ЧАСТЬ 5
ПРОЦЕДУРЫ ОТПРАВЛЕНИЯ

ГЛАВА 5.1
ОБЩИЕ ПОЛОЖЕНИЯ

5.1.1 ПРИМЕНЕНИЕ И ОБЩИЕ ПОЛОЖЕНИЯ

В настоящей главе излагаются положения по процедурам отправления опасных грузов, касающиеся маркировки, знаков опасности и документации, а также, когда это необходимо, разрешения на отправку и предварительных уведомлений.

5.1.2 ИСПОЛЬЗОВАНИЕ ТРАНСПОРТНЫХ ПАКЕТОВ

5.1.2.1 При перевозке опасных грузов в транспортных пакетах, в случае, если на упаковках не видны надписи и знаки опасности, в целом характеризующие все содержащиеся в грузовом месте опасные грузы, эти знаки опасности должны быть нанесены на транспортный пакет в соответствии с требованиями главы 5.2, касающимися упаковок в отношении каждого, содержащегося в пакете опасного груза. Если для разных упаковок требуется один и тот же знак опасности, его достаточно нанести на транспортный пакет один раз.

5.1.2.2 Каждая содержащаяся в транспортном пакете упаковка с опасными грузами должна отвечать положениям Прил. 2. к СМГС. Пакетирование не должно наносить ущерба упаковке.

Положения о запрещении совместной погрузки, изложенные в разделе 7.5.2, также применяются к транспортным пакетам.

5.1.3 ПОРОЖНИЕ НЕОЧИЩЕННЫЕ ТАРА (ВКЛЮЧАЯ КСМ И КРУПНОГАБАРИТНУЮ ТАРУ), ЦИСТЕРНЫ, ВАГОНЫ И КОНТЕЙНЕРЫ ДЛЯ ПЕРЕВОЗКИ ГРУЗОВ НАВАЛОМ/НАСЫПЬЮ

5.1.3.1 Порожние неочищенные тара (включая КСМ и крупногабаритную тару), вагоны-цистерны, вагоны-батареи, съемные цистерны, переносные цистерны, контейнеры-цистерны, МЭГК, вагоны и контейнеры для перевозки грузов навалом/насыпью, содержавшие опасные грузы, за исключением класса 7, должны быть снабжены маркировкой и знаками опасности так же, как и в наполненном состоянии.

Примечание: В отношении документации см. главу 5.4.

Цистерны и КСМ, используемые для перевозки радиоактивного материала, не должны использоваться для хранения или перевозки других грузов.

5.1.4 СОВМЕСТНАЯ УПАКОВКА

Если два или более опасных груза помещаются в одну и ту же наружную тару, то на грузовое место должны быть нанесены знаки опасности и надписи, которые требуются для каждого вещества или изделия. Если для разных грузов требуется один и тот же знак опасности, его достаточно нанести один раз.

5.1.5 ОБЩИЕ ПОЛОЖЕНИЯ ДЛЯ КЛАССА 7

5.1.5.1 Требования, которые необходимо выполнять перед перевозкой

5.1.5.1.1 Требования, которые необходимо выполнять перед первой перевозкой упаковки

Перед первой перевозкой любой упаковки должны выполняться следующие требования:

а) если проектное давление системы защитной оболочки превышает 35 кПа (манометрическое), должно обеспечиваться соответствие системы защитной оболочки каждой упаковки утвержденным проектным требованиям, имеющим отношение к способности данной системы сохранять целостность при данном давлении;

б) для каждой упаковки типа B(U), типа B(M) и типа C, а также для каждой упаковки, содержащей делящийся материал, эффективность ее радиационной защиты и защитной оболочки и, при необходимости, характеристики теплопередачи и эффективность системы локализации должны находиться в пределах, применимых или указанных для утвержденной конструкции;

в) для упаковок, содержащих делящийся материал, которые в целях соблюдения требований п. 6.4.11.1 специально оснащаются поглотителями нейтронов в виде элементов упаковки, должны проводиться проверки с целью подтверждения наличия и распределения этих поглотителей нейтронов.

5.1.5.1.2 Требования, которые необходимо выполнять перед каждой перевозкой упаковки

Перед каждой перевозкой любой упаковки должны выполняться следующие требования:

а) для любой упаковки должно обеспечиваться выполнение всех требований, изложенных в соответствующих положениях Прил. 2. к СМГС;

б) подъемные приспособления, не удовлетворяющие требованиям п. 6.4.2.2, должны быть сняты или иным образом приведены в состояние, не позволяющее использовать их для подъема упаковки, согласно п. 6.4.2.3;

в) для каждой упаковки типа B(U), типа B(M) и типа C, а также для каждой упаковки, содержащей делящийся материал, должно обеспечиваться выполнение всех требований, указанных в сертификатах об утверждении;

г) каждая упаковка типа B(U), типа B(M) и типа C должна быть выдержана до тех пор, пока не будут достигнуты равновесные условия, достаточно близкие к соответствующим требованиям по температуре и давлению, если только эти требования не были сняты в порядке одностороннего утверждения;

д) для каждой упаковки типа B(U), типа B(M) и типа C должны быть обеспечены путем проверки и/или соответствующих испытаний надлежащее закрытие всех затворов, клапанов и других отверстий в системе защитной оболочки, через которые может произойти утечка радиоактивного содержимого, и, при необходимости, их герметизация таким способом, чтобы было наглядно подтверждено выполнение требований п. 6.4.8.7;

е) для каждого радиоактивного материала особого вида должно обеспечиваться выполнение всех требований, указанных в сертификате об утверждении для материала особого вида, и соответствующих положений Прил. 2. к СМГС;

ж) для упаковок, содержащих делящийся материал, в соответствующих случаях должны проводиться измерения, указанные в п. 6.4.11.4 б), и проверки с целью подтверждения закрытия каждой упаковки согласно требованиям п. 6.4.11.7;

з) для каждого радиоактивного материала с низкой способностью к рассеянию должно обеспечиваться выполнение всех требований, указанных в сертификате об утверждении, и соответствующих положений Прил. 2. к СМГС.

5.1.5.2 Согласование перевозок и уведомление

5.1.5.2.1 Общие сведения

Помимо утверждения конструкций упаковок, описанного в главе 6.4, при определенных обстоятельствах требуется также многостороннее согласование перевозок (п.п.5.1.5.2.2 и 5.1.5.2.3). При некоторых обстоятельствах необходимо также уведомлять о перевозке компетентные органы (п.5.1.5.2.4).

5.1.5.2.2 Согласование перевозок

Многостороннее согласование должно быть обязательным для:

а) перевозки упаковок типа B(M), которые не отвечают требованиям п. 6.4.7.5 или в конструкции которых не предусмотрена возможность контролируемого периодического вентилирования или сброса избыточного давления;

б) перевозки упаковок типа B(M), содержащих радиоактивный материал с активностью, в зависимости от случая, более $3000A_1$ или $3000A_2$ либо 1000 ТБк, в зависимости от того, какое из значений меньше;

в) перевозки упаковок, содержащих делящиеся материалы, если сумма индексов безопасности по критичности упаковок превышает 50, за исключением случаев, когда компетентный орган может разрешить транспортировку на территорию или через территорию своей страны без согласования перевозки, включив специальное положение об этом в документ об утверждении конструкции (см. п. 5.1.5.3.1).

5.1.5.2.3 Утверждение перевозок на специальных условиях

Компетентный орган утверждает положения, в соответствии с которыми груз, не отвечающий требованиям Прил. 2. к СМГС, может перевозиться на специальных условиях (см. раздел1.7.4).

5.1.5.2.4 Уведомление

Уведомление компетентных органов требуется в следующих случаях:

а) до первой перевозки любой упаковки, требующей утверждения компетентным органом, отправитель должен обеспечить представление копий каждого действующего сертификата, выдаваемого компетентным органом на конструкцию упаковки, компетентному органу каждой страны, по территории которой транспортируется груз. Отправитель не обязан ждать подтверждения от компетентного органа о получении сертификата, а компетентный орган не обязан давать такое подтверждение;

б) для каждого из следующих видов перевозок:

I) упаковки типа C, содержащие радиоактивный материал с активностью, превышающей 3000A_1 или 3000A_2, в зависимости от случая, или 1000 ТБк, в зависимости от того, какое из значений меньше;

II) упаковки типа B(U), содержащие радиоактивный материал с активностью, превышающей 3000A_1 или 3000A_2, в зависимости от случая, или 1000 ТБк, в зависимости от того, какое из значений меньше;

III) упаковки типа B(M);

IY) перевозка на специальных условиях. Отправитель уведомляет компетентный орган каждой страны, через территорию или на территорию которой транспортируется груз. Такое уведомление должно быть получено каждым компетентным органом до начала перевозки, причем, желательно, не менее чем за семь суток до ее начала;

в) отправитель не обязан посылать отдельное уведомление, если требуемая информация была включена в заявку на согласование перевозки;

г) в уведомлении об отправке должны содержаться:

I) информация, достаточная для идентификации данной упаковки или упаковок, включая все соответствующие номера сертификатов и опознавательные знаки;

II) информация о дате отправления, ожидаемой дате прибытия и предполагаемом маршруте;

III) названия радиоактивных материалов или нуклидов;

IY) описание физической и химической формы радиоактивного материала или запись о том, что он представляет собой радиоактивный материал особого вида или радиоактивный материал с низкой способностью к рассеянию; и

Y) сведения о максимальной активности радиоактивного содержимого во время перевозки, выраженной в беккерелях (Бк) с соответствующей приставкой СИ (см. п. 1.2.2.1). Для делящегося материала вместо активности может быть указана масса делящегося материала, выраженная в граммах (г) или кратных ему единицах.

5.1.5.3 Сертификаты, выдаваемые компетентным органом

5.1.5.3.1 Сертификаты, выдаваемые компетентным органом, необходимы в отношении:

а) конструкций:

I) радиоактивного материала особого вида;

II) радиоактивного материала с низкой способностью к рассеянию;

III) упаковок, содержащих 0,1 кг или более гексафторида урана;

IV) всех упаковок, содержащих делящийся материал, если на них не распространяется освобождение согласно п. 6.4.11.2;

V) упаковок типа B(U) и типа B(M);

VI) упаковок типа C;

б) специальных условий;

в) некоторых перевозок (см. п. 5.1.5.2.2).

Сертификаты должны подтверждать соответствие применяемым требованиям, а применительно к утверждениям конструкции в сертификатах конструкции должен указываться опознавательный знак. Сертификаты об утверждении конструкции упаковки и на перевозку могут быть объединены в

единый сертификат. Сертификаты и заявки на эти сертификаты должны соответствовать требованиям раздела 6.4.23.

5.1.5.3.2 Отправитель должен располагать экземпляром каждого применяемого сертификата. Прежде чем приступить к перевозке согласно условиям сертификатов, отправитель должен располагать также копией любых инструкций в отношении соответствующего закрытия упаковки и любых других мероприятий по подготовке к перевозке.

5.1.5.3.3 В случае конструкций упаковок, для которых не требуется выдачи компетентным органом сертификата об утверждении, отправитель должен по запросу предоставлять для инспекции компетентному органу документальное подтверждение соответствия конструкции данной упаковки всем применяемым требованиям.

5.1.5.4 Перечень требований в отношении согласования и предварительного уведомления

Примечание 1: До первой перевозки любой упаковки, в отношении конструкции которой требуется утверждение компетентного органа, отправитель должен обеспечить представление копии сертификата об утверждении этой конструкции компетентному органу каждой страны по пути следования (см. п. 5.1.5.2.4 а)).

Примечание 2: Уведомление требуется в том случае, если активность содержимого превышает 3000 A_1 или 3000 A_2, либо 1000 ТБк (см. п. 5.1.5.2.4 б)).

Примечание 3: Многостороннее согласование перевозки требуется в том случае, если активность содержимого превышает 3000 A_1 или 3000 A_2, либо 1000 ТБк или если предусмотрена возможность контролируемого периодического вентилирования или сброса избыточного давления (см. п. 5.1.5.2).

Примечание 4: См. положения, касающиеся утверждения материала и предварительного уведомления в отношении упаковки, применяемой для перевозки этого материала.

Таблица 5.1.5.4

Позиции	**Номер ООН**	**Требуется утверждение (согласование) компетентного органа**		**Требуется уведомление отправителем перед каждой перевозкой компетентных органов страны происхождения и стран, через которые проходит маршрут а)**	**Ссылка**
		страны проис-хождения	**стран, через которые проходит маршрут а)**		
1	**2**	**3**	**4**	**5**	**6**
Расчет неуказанных значений A1 и A2	**-**	**Да**	**Да**	**Нет**	**-**
Освобожденные упаковки – **– конструкция** **– перевозка**	**2908, 2909, 2910, 2911**	 **Нет** **Нет**	 **Нет** **Нет**	 **Нет** **Нет**	**-**
НУА b и ОПРЗ b, за исключением неделящихся и делящихся – освобожденных материалов **– конструкция** **– перевозка**	**2912, 2913, 3321, 3322**	**Нет** **Нет**	**Нет** **Нет**	**Нет** **Нет**	**-**
1	**2**	**3**	**4**	**5**	**6**

Упаковки типа A b, за исключением неделящихся и делящихся – освобожденных материалов **– конструкция** **– перевозка**	**2915, 3332**	**Нет** **Нет**	**Нет** **Нет**	**Нет** **Нет**	**-**
Упаковки типа B(U) b, за исключением неделящихся и делящихся – освобожденных материалов **– конструкция** **– перевозка**	**2916**	**Да** **Нет**	**Нет** **Нет**	**См. примеч. 1** **См. примеч. 2**	**5.1.5.2.4 б), 5.1.5.3.1 а)**
Упаковки типа B(M) b, за исключением неделящихся и делящихся – освобожденных материалов **– конструкция** **– перевозка**	**2917**	**Да** **См. примеч. 3**	**Да** **См. примеч. 3**	**Нет** **Да**	**5.1.5.2.4 б), 5.1.5.3.1 а), 5.1.5.2.2**
Упаковка типа C b, за исключением неделящихся и делящихся – освобожденных материалов **– конструкция** **– перевозка**	**3323**	**Да** **Нет**	**Нет** **Нет**	**См. примеч. 1** **См. примеч. 2**	**5.1.5.2.4 б), 5.1.5.3.1 а)**
Упаковки для делящихся материалов – – конструкция **– перевозка** **– сумма индексов безопасности по критичности не более 50** **– сумма индексов безопасности по критичности более 50**	**2977, 3324, 3325, 3326, 3327, 3328, 3329, 3330, 3331, 3333**	**Да** [в)] **Нет** [г)] **Да**	**Да** [в)] **Нет** [г)] **Да**	**Нет** **См. примеч. 2** **См. примеч. 2**	**5.1.5.3.1 а), 5.1.5.2.2, 6.4.22.4**
Радиоактивный материал особого вида **– конструкция** **– перевозка:**	**-** **См. примеч. 4**	**Да** **См. примеч. 4**	**Нет** **См. примеч. 4**	**Нет** **См. примеч. 4**	**1.6.5.4, 5.1.5.3.1 а)**
Радиоактивный материал с низкой способностью к рассеянию **– конструкция** **– перевозка:**	**-** **См. примеч. 4.**	**Да** **См. примеч. 4**	**Нет** **См. примеч. 4**	**Нет** **См. примеч. 4**	**5.1.5.3.1 а), 6.4.22.3**
Упаковки, содержащие 0,1 кг или более гексафторида урана **– конструкция** **– перевозка**	**-** **См. примеч. 4**	**Да** **См. примеч. 4**	**Нет** **См. примеч. 4**	**Нет** **См. примеч. 4**	**5.1.5.3.1 а), 6.4.22.3**
Специальные условия **– перевозка**	**2919, 3331**	**Да**	**Да**	**Да**	**5.1.5.3.1 б), 5.1.5.2.4 б)**
Утвержденные конструкции упаковок, рекулируемые переходными положениями		**См. раздел 1.6.5**	**См. раздел 1.6.5**	**См. примеч. 1**	**1.6.5.2, 1.6.5.3, 5.1.5.2.4 б), 5.1.5.3.1 а), 5.1.5.2.2**

Обозначения, применяемые в таблице:

а) Страны, из которых, через территорию которых или на территорию которых перевозится груз.

б) Если радиоактивным содержимым является делящийся материал, не освобожденный от действия положений, касающихся упаковок для делящегося материала, то применяются положения, касающиеся упаковок для делящегося материала (см. раздел 6.4.11).

в) Конструкции упаковок для делящегося материала могут также потребовать утверждения в отношении какой-либо из других позиций таблицы.

г) Перевозки могут потребовать, утверждения в отношении какой-либо из других позиций таблицы.

ГЛАВА 5.2

МАРКИРОВКА И ЗНАКИ ОПАСНОСТИ

5.2.1 МАРКИРОВКА НА УПАКОВКАХ

Примечание: В отношении надписей, касающихся изготовления, испытаний и утверждения тары, крупногабаритной тары, сосудов для газов и КСМ, см. часть 6.

5.2.1.1 На каждую упаковку должна быть нанесена разборчивая и устойчивая маркировка, включающая в себя также номер ООН, соответствующий содержащимся в упаковке опасным грузам, с предшествующими ему буквами "UN". В случае неупакованных изделий маркировка наносится на само изделие, его опору или его транспортно-загрузочное приспособление, либо на его устройство для хранения или запуска.

5.2.1.2 Надписи на упаковке, требуемые в соответствии с настоящей главой должны быть:

а) ясно видимыми и разборчивыми;

б) способны выдерживать воздействие погодных условий без существенного снижения их качества.

5.2.1.3 На аварийной таре должна быть, кроме того, проставлена дополнительная надпись в виде слов "ТАРА АВАРИЙНАЯ".

5.2.1.4 На КСМ вместимостью более 450 л маркировка должна наноситься на две противоположные боковые стороны.

5.2.1.5 Дополнительные положения для грузов класса 1

При перевозке грузов класса 1 на грузовых местах должно наноситься номер ООН и надлежащее отгрузочное наименование, определенное в соответствии с разделом 3.1.2. Эта разборчивая и нестирающаяся надпись должна наноситься на официальном языке страны происхождения с переводом на китайский или русский язык согласно § 3 статьи 9 СМГС, если международными тарифами или соглашениями между странами, участвующими в перевозке, не предусмотрено иное.

5.2.1.6 Дополнительные положения для грузов класса 2

На сосуды многоразового использования должна наноситься разборчивая и долговечная маркировка, содержащая следующие данные:

а) номер ООН и надлежащее отгрузочное наименование газа или смеси газов, определенное в соответствии с разделом 3.1.2. при перевозке газов, отнесенных к позиции "Н.У.К", помимо номера ООН необходимо указывать только техническое наименование газа[1];

---

[1] Вместо технического наименования разрешается использовать одно из следующих наименований:

для № ООН 1078 газа рефрижераторного, Н.У.К.: смесь F1, смесь F2, смесь F3;

для № ООН 1060 метилацетилена и пропадиена смесей стабилизированных: смесь P1, смесь P2;

для № ООН 1965 газов углеводородных смеси сжиженной, Н.У.К.: смесь А или бутан, смесь А01 или бутан, смесь А02 или бутан, смесь АО или бутан, смесь А1, смесь В1, смесь В2, смесь В, смесь С или пропан. Использование торгового наименования газа не допускается. ,

При перевозке смесей газов необходимо указывать не более двух компонентов, в наибольшей степени обусловливающих их опасные свойства;

б) для сжатых газов, загружаемых по массе, и для сжиженных газов – максимальная масса наполнения и масса порожнего сосуда с фитингами и приспособлениями, имеющимися на сосуде в момент загрузки, или масса брутто;

в) дата (год) следующей периодической проверки. Эти надписи могут наноситься методом штамповки, либо указываться на прочной табличке или бирке, прикрепленной к сосуду, либо наноситься таким образом, чтобы они не стирались и были хорошо видны, например краской или другим способом.

Примечание: 1. См. также п. 6.2.1.7.1.

Примечание: 2.В отношении сосудов одноразового использования см. п. 6.2.1.7.2.

5.2.1.7 Специальные положения по маркировке для грузов класса 7

5.2.1.7.1 Каждая упаковка должна иметь на внешней поверхности тары четкую и устойчивую маркировку с указанием либо отправителя, либо получателя, либо и того и другого.

5.2.1.7.2 Применительно к каждой упаковке, кроме освобожденных упаковок, на внешней поверхности упаковочного комплекта (тары) должна быть нанесена четкая и устойчивая маркировка с указанием номера ООН, которому предшествуют буквы "UN", а также надлежащего отгрузочного наименования. В случае освобожденных упаковок требуется указывать только номер ООН, которому предшествуют буквы "UN".

5.2.1.7.3 Каждая упаковка массой брутто более 50 кг должна иметь на внешней поверхности тары четкую и устойчивую маркировку с указанием ее допустимой массы брутто.

5.2.1.7.4 Каждая упаковка, которая соответствует:

а) конструкции промышленной упаковки типа 1, промышленной упаковки типа 2 или промышленной упаковки типа 3, должна иметь на внешней стороне упаковочного комплекта четкую и устойчивую маркировку, соответственно: "ТИП ПУ-1" (TYPE IP-1), "ТИП ПУ-2" (TYPE IP-2) или "ТИП ПУ-3" (TYPE IP-3);

б) конструкции упаковки типа А, должна иметь на внешней стороне упаковочного комплекта четкую и устойчивую маркировку "ТИП А" (TYPE A);

в) конструкции промышленной упаковки типа 2, промышленной упаковки типа 3 или упаковки типа А, должна иметь на внешней стороне упаковочного комплекта четкую и устойчивую маркировку с указанием сокращенного международного обозначения государства[1*], в котором была разработана конструкция, а также наименования предприятия-изготовителя или другую идентификацию тары, определенную компетентным органом.

5.2.1.7.5 Каждая упаковка, которая соответствует конструкции, утвержденной компетентным органом, должна иметь на внешней поверхности упаковочного комплекта четкую и устойчивую маркировку в виде:

---

[1] Сокращенное международное обозначение государства присваевается согласно Венской конвенции о дорожном движении (1968 г.)

а) опознавательного знака, установленного компетентным органом для данной конструкции;

б) серийного номера для индивидуального обозначения каждого упаковочного комплекта, соответствующего данной конструкции;

в) для конструкции упаковки типа B(U) или упаковки типа B(M) – надписи "ТИП B(U)" (TYPE B(U)) или "ТИП B(M)" (TYPE B(M)); и

г) для конструкции упаковки типа C – надпись "ТИП C" (TYPE C).

5.2.1.7.6 Каждая упаковка, которая соответствует конструкции упаковок типа B(U), типа B(M) или типа C, должна иметь на наружной поверхности внешней емкости четкую маркировку, стойкую к воздействию огня и воды, нанесенную методом чеканки, штамповки и другим стойким к воздействию огня и воды способом, с изображением знака радиационной опасности в виде трилистника, на приведенном ниже рисунке.

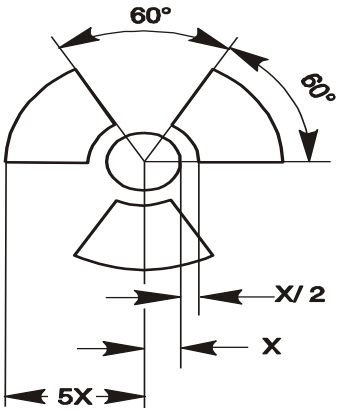

Основной знак радиационной опасности в виде трилистника, который строится вокруг центральной окружности с радиусом X. Минимальный допустимый размер X равен 4 мм.

Если материалы НУА-I или ОПРЗ-I содержатся в емкостях или в упаковочных материалах и транспортируются в условиях исключительного использования согласно положениям п. 4.1.9.2.3, на наружную поверхность этих емкостей или упаковочных материалов может быть нанесена соответственно маркировка "РАДИОАКТИВНО, НУА-I" (RADIOACTIVE LSA-I) или "РАДИОАКТИВНО, ОПРЗ-I" (RADIOACTIVE SCO-I).

5.2.2 ЗНАКИ ОПАСНОСТИ НА ГРУЗОВЫХ МЕСТАХ

5.2.2.1 Положения, касающиеся нанесения знаков опасности

5.2.2.1.1 На каждое грузовое место, содержащее опасное вещество или изделие, должны наноситься знаки опасности, указанные в колонке 5 таблицы A главы 3.2, если только специальным положением, указанным в колонке 6, не предусмотрено иное.

5.2.2.1.2 Знаки опасности должны соответствовать предписанным образцам и наноситься таким образом, чтобы они не стирались и оставались ясно видимыми, например краской или другим способом.

5.2.2.1.3– 5.2.2.1.5 (Зарезервированы)

5.2.2.1.6 Знаки опасности должны быть:

а) размещены на одной и той же поверхности упаковки, если размеры упаковки позволяют сделать это; на упаковках с грузами класса 1 и класса 7 они должны быть размещены рядом с надлежащим отгрузочным наименованием груза;

б) размещены на упаковке таким образом, чтобы никакая часть или компонент тары и никакой другой знак или другая маркировка не закрывали и не загораживали их;

в) размещены рядом, если требуется нанесение более одного знака опасности.

Если упаковка имеет неправильную форму или размеры которой не позволяют разместить на ней знак опасности, то в этом случае знак опасности может быть нанесен на упаковку с помощью прочно прикрепленной бирки или иным подходящим способом.

5.2.2.1.7 На КСМ вместимостью более 450 л знаки опасности должны размещаться на двух противоположных боковых сторонах.

5.2.2.1.8 Специальные положения, касающиеся знаков опасности для грузовых мест, содержащих взрывчатые вещества и изделия, перевозимые как воинская отправка.

В случае повагонной отправки воинских грузов, перевозимых в соответствии с разделом 1.5.3, на грузовые места могут не наноситься знаки опасности, предписанные в таблице А главы 3.2, при условии, что на основе данных накладной в соответствии с п. 5.4.1.2.1 е) учтены предписанные разделом 7.5.2 запреты на совместную погрузку.

5.2.2.1.9 Специальные положения, касающиеся знаков опасности для самореактивных веществ и органических пероксидов

а) При наличии знака опасности по образцу № 4.1 наносить знак опасности по образцу № 3 не требуется.

Для самореактивных веществ типа В требуется нанесение знака опасности по образцу № 1, за исключением случаев, когда компетентный орган разрешил не размещать этот знак на конкретной таре на том основании, что, согласно результатам испытаний, данное самореактивное вещество в такой таре не проявляет взрывчатых свойств.

б) При наличии знака опасности по образцу № 5.2 наносить знак опасности по образцу № 3 не требуется. Кроме того, должны применяться следующие знаки:

- знак опасности по образцу № 1 требуется для органических пероксидов типа В, за исключением случаев, когда компетентный орган разрешил не размещать этот знак на конкретной таре на том основании, что, согласно результатам испытаний, данный органический пероксид в такой таре не проявляет взрывчатых свойств;
- знак опасности по образцу № 8 требуется в том случае, если вещество отвечает критериям класса 8 для группы упаковки I или II.

Требуется размещать дополнительный знак опасности, сведения по которым приведены в п. 2.2.41.4 и 2.2.52.4.

5.2.2.1.10 Специальные положения, касающиеся знаков опасности для упаковок с инфекционными веществами.

В дополнение к знаку опасности по образцу № 6.2 на грузовых местах, содержащих инфекционные вещества, должны наноситься другие знаки опасности, которые требуются с учетом опасных свойств содержимого.

5.2.2.1.11 Специальные положения, касающиеся знаков опасности для радиоактивных материалов.

5.2.2.1.11.1 Кроме случаев, предусмотренных для крупнотоннажных контейнеров и резервуаров в соответствии с п. 5.3.1.1.3, каждая упаковка, каждый транспортный пакет и каждый контейнер, содержащие радиоактивный

материал, должны иметь знак опасности согласно образцу № 7А, 7В или 7С в соответствии с категорией (см. п. 2.2.7.8.4). Знаки опасности должны крепиться к двум противоположным внешним поверхностям упаковки или к внешним поверхностям всех четырех сторон контейнера. Каждый транспортный пакет, содержащий радиоактивный материал, должен иметь по меньшей мере два знака опасности на противоположных внешних поверхностях транспортного пакета. Кроме того, каждая упаковка, каждый транспортный пакет и каждый контейнер, содержащие делящийся материал, кроме делящегося материала, освобожденного согласно п. 6.4.11.2, должны иметь знаки опасности образца № 7Е; такие знаки опасности в необходимых случаях должны крепиться рядом со знаками опасности для радиоактивных материалов. Эти знаки опасности не должны закрывать маркировку, указанную в разделе 5.2.1. Другие знаки опасности, не связанные с содержимым, удаляются или закрываются.

5.2.2.1.11.2 На каждом знаке опасности, соответствующем образцу № 7А, 7В или 7С, должна быть указана следующая информация:

а) Содержимое:

I) название(я) радионуклида(ов), взятое(ые) из таблицы 2.2.7.7.2.1, с использованием рекомендованного там символа, за исключением материала НУА-I. В случае смесей радионуклидов должны быть указаны, насколько это позволяет размер строки, нуклиды, в отношении которых действуют наибольшие ограничения. После названия(ий) радионуклида(ов) должна быть указана группа НУА или ОПРЗ. Для этой цели должны использоваться термины "НУА-II" (LSA-II), "НУА-III" (LSA-III), "ОПРЗ-I" (SCO-I) и "ОПРЗ-II" (SCO-II);

II) для материалов НУА-I достаточно только термина "НУА- I" (LSA-I); названия радионуклида не требуется;

б) Активность:

Максимальная активность радиоактивного содержимого во время перевозки, выраженная в беккерелях (Бк) с соответствующей приставкой СИ (см. п. 1.2.2.1). Для делящегося материала вместо активности может быть указана масса делящегося материала в граммах (г) или кратных ему единицах;

в) В случае транспортных пакетов и контейнеров на знаке опасности в графах "Содержимое" и "Активность" записи должны содержать информацию, требующуюся согласно положениям вышеизложенных подпунктов а) и б), и суммированную по всему содержимому транспортного пакета или контейнера, однако на знаках опасности для транспортных пакетов или контейнеров, содержащих смешанную загрузку упаковок с различными радионуклидами, может делаться запись "См. накладную";

г) Транспортный индекс: см. п.п. 2.2.7.6.1.1 и 2.2.7.6.1.2 (проставлять транспортный индекс для категории I-БЕЛАЯ не требуется).

5.2.2.1.11.3 На знаке опасности по образцу № 7Е должен быть указан индекс безопасности по критичности (ИБК), определенный в сертификате об утверждении для специальных условий или в сертификате об утверждении для данной конструкции упаковки, выдаваемых компетентным органом.

5.2.2.1.11.4 В индексе безопасности по критичности (ИБК) на транспортных пакетах и контейнерах на знаке опасности должна быть указана требующаяся в соответствии с положениями п. 5.2.2.1.11.3 информация, суммированная по всему делящемуся содержимому транспортного пакета или контейнера.

5.2.2.1.12 Дополнительные наклейки на грузовые места

За исключением упаковок с опасными грузами классов 1 и 7, манипуляционный знак (наклейка) по образцу № 11, приведенный в п.

5.2.2.2.2, должна размещаться на двух противоположных боковых сторонах следующих упаковок:

– упаковок, содержащих жидкости в сосудах, имеющих невидимые снаружи затворы;

– упаковок, содержащих сосуды, имеющие вентиляционные отверстия, или сосудов, имеющих вентиляционные отверстия, без наружной тары;

– упаковок, содержащих охлажденные жидкие газы.

5.2.2.2 Требования к знакам опасности

5.2.2.2.1 Знаки опасности должны удовлетворять приведенным ниже требованиям и должны по цвету, символам и форме соответствовать образцам, приведенным в п. 5.2.2.2.2.

5.2.2.2.1.1. Знаки опасности, наносимые на тару, должны иметь форму квадрата, поставленного на вершину (ромба), с минимальными размерами 100 x 100 мм. Они должны быть обведены по всему периметру линией того же цвета, что и изображенный на знаке символ, проведенной параллельно кромке на расстоянии 5 мм от нее. Манипуляционный знак (наклейка) по образцу № 11 должен иметь форму прямоугольника размерами 148 x 210 мм.

В зависимости от размеров упаковки размеры знаков могут быть уменьшены при условии, что они будут ясно видимыми.

5.2.2.2.1.2 Знаки опасности, наносимые на газовые баллоны, содержащие вещества класса 2, с учетом их формы и расположения защитных устройств, могут быть уменьшены до размеров, указанных в стандарте ISO 7225:1994 – "Газовые баллоны – Предупредительные знаки".

5.2.2.2.1.3 Знаки опасности (за исключением знаков для подклассов 1.4, 1.5 и 1.6), делятся на две половины. Верхняя половина знака используется для символа, а нижняя – для текста и номера класса, а также для соответствующей буквы группы совместимости.

На знаках опасности для классов 1, 2, 3, 5.1, 5.2, 7, 8 и 9 в нижнем углу должен указываться соответствующий номер класса. На знаках для классов 4.1, 4.2 и 4.3 и для классов 6.1 и 6.2 в нижнем углу должны указываться только цифры "4" и "6", соответственно (см. п. 5.2.2.2.2).

5.2.2.2.1.4 Для класса 1 (за исключением подклассов 1.4, 1.5 и 1.6), в нижней части знака опасности указываются номер подкласса и буква группы совместимости вещества или изделия. Для подклассов 1.4, 1.5 и 1.6 в верхней половине знака опасности указывается номер подкласса, а в нижней – буква группы совместимости.

5.2.2.2.1.5 На знаках опасности (за исключением знаков опасности класса 7), содержание факультативного текста под символом должно ограничиваться только указанием вида опасности и мер предосторожности, которые необходимо соблюдать при обработке груза.

Надпись, характеризующая вид опасности, может быть выполнена на русском, английском или немецком языках.

5.2.2.2.1.6 Символы, текст и цифры должны быть четко видимыми и нестираемыми и должны быть черного цвета на всех знаках опасности, кроме:

а) знаков опасности для класса 8, где текст (если таковой имеется) и номер класса должны быть белого цвета;

б) знаков опасности с полностью зеленым, красным или синим фоном, где они могут быть белого цвета.

5.2.2.2.1.7 Все знаки опасности должны быть способны выдерживать воздействие любых погодных условий без существенного ухудшения их качества.

5.2.2.2.2 Образцы знаков

ЗНАК ОПАСНОСТИ КЛАССА 1
Взрывчатые вещества и изделия

(№ 1)
Подклассы 1.1, 1.2 и 1.3
Символ (взрывающаяся бомба):
черный; фон: оранжевый; цифра
"1" в нижнем углу

(№ 1.4)
Подкласс 1.4

(№ 1.5)
Подкласс 1.5

(№ 1.6)
Подкласс 1.6

Фон: оранжевый; цифры: черные; числовые обозначения должны быть высотой около 30 мм и толщиной около 5 мм (для знака с размерами 100 x 100 мм); цифра "1" в нижнем углу

** Место для указания подкласса – оставить незаполненным в случае дополнительной опасности "взрывается"

* Место для указания группы совместимости – оставить незаполненным в случае дополнительной опасности "взрывается"

ЗНАК ОПАСНОСТИ КЛАССА 2
Газы

(№ 2.1)
Воспламеняющиеся газы
Символ (пламя): черный или белый;
фон: красный; цифра "2" в нижнем углу

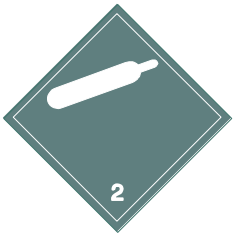

(№ 2.2)
Невоспламеняющиеся, неядовитые,(нетоксичные) газы
Символ (газовый баллон): черный или белый;
фон: зеленый; цифра "2" в нижнем углу

ЗНАК ОПАСНОСТИ КЛАССА 3
Легковоспламеняющиеся жидкости

(№ 2.3)
Ядовитые (токсичные)газы
Символ (череп и скрещенные кости): черный;
фон: белый; цифра "2" в нижнем углу

(№ 3)
Символ (пламя): черный или белый;
фон: красный; цифра"3" в нижнем углу

ЗНАК ОПАСНОСТИ КЛАССА 4.1
Легковоспламеняющиеся твердые вещества, самореактивные вещества и десенсибилизированные взрывчатые вещества

((№ 4.1)
Символ (пламя): черный;
фон: белый с семью вертикальными красными полосами; цифра "4" в нижнем углу

ЗНАК ОПАСНОСТИ КЛАССА 4.2
Самовозгорающиеся вещества

(№ 4.2)
Символ (пламя): черный;
фон: верхняя половина белая, нижняя – красная;
цифра "4" в нижнем углу

ЗНАК ОПАСНОСТИ КЛАССА 4.3
Вещества, выделяющие воспламеняющиеся газы при взаимодействии с водой

(№ 4.3)
Символ (пламя): черный или белый; фон:
синий; цифра "4" в нижнем углу

ЗНАК ОПАСНОСТИ КЛАССА 5.1
Окисляющие вещества

(№ 5.1)
Символ (пламя над окружностью): черный;
фон: желтый; цифры "5.1 в нижнем углу

ЗНАК ОПАСНОСТИ КЛАССА 5.2
Органические пероксиды

(№ 5.2)
Символ (пламя над окружностью): черный;
фон: желтый; цифры "5.2" в нижнем углу

ЗНАК ОПАСНОСТИ КЛАССА 6.1
Ядовитые (токсичные) вещества

(№ 6.1)
Символ (череп и скрещенные кости): черный; фон: белый; цифра "6" в нижнем углу

ЗНАК ОПАСНОСТИ КЛАССА 6.2
Инфекционные вещества

(№ 6.2)
В нижней половине знака могут иметься надписи "ИНФЕКЦИОННОЕ ВЕЩЕСТВО" и "В СЛУЧАЕ ПОВРЕЖДЕНИЯ ИЛИ УТЕЧКИ НЕМЕДЛЕННО УВЕДОМИТЬ ОРГАНЫ ЗДРАВООХРАНЕНИЯ")
Символ (три полумесяца, наложенные на окружность) и надписи: черные; фон: белый; цифра "6" в нижнем углу

ЗНАК ОПАСНОСТИ КЛАССА 7
Радиоактивные материалы

(№ 7A)
Категория I – Белая

(№ 7B)
Категория II – Желтая

(№ 7C)
Категория III – Желтая

Символ (трилистник): черный; фон: белый; цифра "7" в нижнем углу Текст (обязательный): черный в нижней половине знака:
"РАДИОАКТИВНО"
"СОДЕРЖИМОЕ…"
"АКТИВНОСТЬ…" За словом "РАДИОАКТИВНО" должна следовать одна красная вертикальная полоса;
цифра "7" в нижнем углу цифра

Символ (трилистник): черный; фон: верхняя половина – желтая с белой каймой; нижняя – белая Текст (обязательный): черный в нижней половине знака:
"РАДИОАКТИВНО"
"СОДЕРЖИМОЕ…"
"АКТИВНОСТЬ…"
В черном прямоугольнике:
"ТРАНСПОРТНЫЙ ИНДЕКС"

За словом "РАДИОАКТИВНО" должны следовать две красные вертикальные полосы;
цифра "7" в нижнем углу цифра

За словом "РАДИОАКТИВНО" должны следовать три красные вертикальные полосы;
цифра "7" в нижнем углу цифра

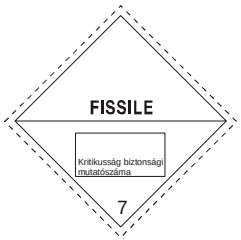

(№ 7E)
Делящийся материал класса 7
Фон: белый Текст (обязательный): черный в верхней половине знака – "ДЕЛЯЩИЙСЯ МАТЕРИАЛ" В черном прямоугольнике в нижней половине знака: "ИНДЕКС БЕЗОПАСНОСТИ ПО КРИТИЧНОСТИ"; цифра "7" в нижнем углу

ЗНАК ОПАСНОСТИ КЛАССА 8
Едкие (коррозионные) вещества

(№ 8)
Символ (жидкости, выливающиеся из двух пробирок и поражающие руку или металл): черный; фон: верхняя половина белая, нижняя – черная с белой каймой; цифра "8" белая в нижнем углу

ЗНАК ОПАСНОСТИ КЛАССА 9
Прочие опасные вещества и изделия

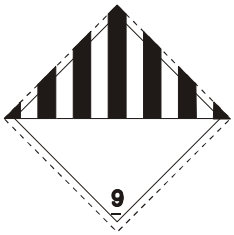

(№ 9)
Символ (семь вертикальных полос в верхней половине): черный; фон: белый; подчеркнутая цифра "9" в нижнем углу

Манипуляционный знак
(наклейка)
(№ 11)
Две черные стрелы на белом или другом подходящем контрастном фоне

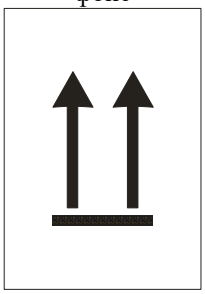

ГЛАВА 5.3

РАЗМЕЩЕНИЕ ЗНАКОВ ОПАСНОСТИ И МАРКИРОВКИ НА ВАГОНАХ, КОНТЕЙНЕРАХ, ВАГОНАХ-ЦИСТЕРНАХ, КОНТЕЙНЕРАХ-ЦИСТЕРНАХ, МЭГК, ПЕРЕНОСНЫХ ЦИСТЕРНАХ

Примечание: В отношении положений, касающихся размещения маркировки и знаков опасности на контейнерах, МЭГК, контейнерах-цистернах и переносных цистернах для транспортировки в перевозочной цепи, включая морскую перевозку, см. также п. 1.1.4.2.

5.3.1 РАЗМЕЩЕНИЕ ЗНАКОВ ОПАСНОСТИ

5.3.1.1 Общие положения

5.3.1.1.1 На вагоны, контейнеры, МЭГК, контейнеры-цистерны, переносные цистерны, в которых перевозятся опасные грузы, должны быть нанесены знаки опасности, соответствующие указанным в колонках 5 и 6 таблицы А главы 3.2., которые должны удовлетворять требованиям, изложенным в п. 5.3.1.7.

Примечание: В отношении наклеек № 13, 15, касающихся перемещения вагонов и маневровой работы см. раздел 5.3.4.

5.3.1.1.2 Если в вагоне или контейнере перевозятся грузы класса 1, относящиеся к двум или более группам совместимости, то на знаке опасности группы совместимости не указываются.

Вагоны или контейнеры, перевозящие вещества или изделия различных подклассов, должны иметь знак опасности, соответствующий образцу знака для наиболее опасного подкласса в следующем порядке:

1.1 (наиболее опасный), 1.5, 1.2, 1.3, 1.6, 1.4 (наименее опасный).

При перевозке веществ подкласса 1.5 вместе с веществами или изделиями подкласса 1.2 на вагоне или контейнере должны быть нанесены знаки опасности, соответствующие подклассу 1.1.

При перевозке грузов в соответствии с главой 1.2, как воинские отправки, для которых согласно п. 5.2.2.1.8 на грузовые места знаки опасности не наносятся, на вагоны и контейнеры должны наноситься знаки опасности, соответствующие колонке 5 таблицы А главы 3.2: для вагонов – по обеим боковым сторонам, а для контейнеров с четырех сторон*.

* В сообщении между Россией, Украиной, Эстонией, Белоруссией, Казахстаном, Латвией для контейнеров знак опасности дополнительно наносится сверху

5.3.1.1.3 При перевозке грузов класса 7 на вагоны или контейнеры должен быть нанесен знак основной опасности, соответствующий образцу № 7 D, описание которого приведено в п. 5.3.1.7.2. При перевозке освобожденных упаковок или малотоннажных контейнеров этот знак на вагоны не наносится.

Если требуется, чтобы на вагонах, контейнерах, МЭГК, контейнерах-цистернах или переносных цистернах имелись знаки опасности, предусмотренные для класса 7, которые наносятся на грузовые места и упаковки, то вместо знака опасности по образцу № 7 D должен быть нанесен служащий обеим целям знак опасности увеличенных размеров, соответствующий требуемому знаку (7А, 7 В или 7 С).

5.3.1.1.4 На контейнерах, МЭГК, контейнерах-цистернах, переносных цистернах или вагонах, содержащих грузы, отнесенные более к чем одному классу, нет необходимости размещать знак дополнительной опасности, если опасность, представленная на этом знаке опасности, уже указана на знаке опасности основной или дополнительной опасности.

5.3.1.1.5 Знаки опасности, не относящиеся к перевозимым опасным грузам или их остаткам, должны быть удалены или закрыты.

5.3.1.2 Размещение знаков опасности на контейнерах, МЭГК, контейнерах-цистернах и переносных цистернах

Знаки опасности на крупнотоннажных контейнерах, МЭГК, контейнерах-цистернах и переносных цистернах наносятся с четырех сторон*

* В сообщении между Россией, Украиной, Эстонией, Белоруссией, Казахстаном, Латвией для контейнеров знак опасности дополнительно наносится сверху

5.3.1.3 Размещение знаков опасности на вагонах, перевозящих контейнеры, МЭГК, контейнеры-цистерны или переносные цистерны и вагоны при контрейлерной перевозке

5.3.1.3.1 Если знаки опасности, прикрепленные к контейнерам, МЭГК, контейнерам-цистернам или переносным цистернам, не видны снаружи перевозящих их вагонов, то такие же знаки опасности должны также прикрепляться к обеим боковым сторонам вагона. В противном случае размещать знаки опасности на вагоне не требуется.

5.3.1.3.2 При контрейлерной перевозке знаки опасности должны прикрепляться к обеим боковым сторонам вагона.

На боковых сторонах вагонов знаки опасности могут не наноситься, если на груженом автопоезде, автомобиле, съемном автомобильном кузове, прицепе, полуприцепе с опасными грузами, автоцистерне, грузовике, в которых опасные грузы перевозятся навалом, знаки опасности имеются и видны.

5.3.1.4 Размещение знаков опасности на вагонах, перевозящих грузы насыпью/навалом, вагонах-цистернах, вагонах–батареях и вагонах со съемными цистернами

Знаки опасности должны размещаться на обеих боковых сторонах вагона.

5.3.1.5 Размещение знаков опасности на вагонах, перевозящих только упакованные грузы

Знаки опасности должны размещаться на обеих боковых сторонах вагона.

5.3.1.6 Размещение знаков опасности на порожних вагонах-цистернах, вагонах–батареях, МЭГК, контейнерах-цистернах, переносных цистернах, а также на порожних вагонах и контейнерах после перевозки грузов навалом/насыпью

На порожних вагонах-цистернах, вагонах со съемными цистернами, вагонах–батареях, МЭГК, контейнерах-цистернах и переносных цистернах, не прошедших очистку и дегазацию, а также на порожних вагонах и контейнерах для перевозки грузов навалом/насыпью, не прошедших очистку, должны быть нанесены такие же знаки опасности как и для ранее перевозимого груза.

5.3.1.7 Требования к знакам опасности, наносимым на вагоны и контейнеры

5.3.1.7.1 Знаки опасности (кроме знаков опасности для грузов класса 7 см. п. 5.3.1.7.2), которые наносятся на вагоны и контейнеры, должны:

а) иметь размеры не менее 250 х 250 мм, с линией того же цвета, что и символ, проходящей с внутренней стороны параллельно кромке на расстоянии 12,5 мм от нее;

б) соответствовать знаку опасности, наносимому на грузовое место или упаковку, данного опасного груза, в отношении цвета и символа (см. п. 5.2.2.2.); и

в) иметь высоту цифр, обозначающих номер класса (а в случае грузов класса 1 также буквы группы совместимости), предписанных для данного опасного груза в п. 5.2.2.2, не менее 25 мм.

г) иметь между номером класса и символом номер аварийной карточки (см. п. 5.4.1.1.1. ж)*.

Примечание: * Положение пункта г) не обязательно для Венгерской Республики, Республики Польша, Словацкой Республики и Литовской Республики.

Положение п. 5.2.2.1.2 также применяется.

5.3.1.7.2 Для класса 7 знаки опасности должны иметь минимальные размеры 250 х 250 мм и черную линию, проходящую в 5 мм внутри от кромки и параллельно ей, а в остальных отношениях он должен соответствовать образцу, показанному ниже (образец № 7D). Высота цифры "7" должна быть не менее 25 мм. Цвет фона верхней половины знака опасности должен быть желтым, а нижней половины – белым, цвет трилистника и печатных знаков должен быть черным. Использование слова "РАДИОАКТИВНО" ("RADIOACTIVE") в нижней половине является факультативным, что позволяет применять этот знак опасности для изображения соответствующего номера ООН груза. Надпись, характеризующая вид опасности «РАДИОАКТИВНО», может быть выполнена на русском, английском или немецком языках.

Знаки опасности для радиоактивных материалов класса 7

(№ 7D)

Символ (трилистник): черный; фон: верхняя половина – желтая с белой каймой, нижняя – белая.

В нижней половине должно иметься слово "РАДИОАКТИВНО" или в качестве альтернативы, когда требуется, соответствующий номер (см. п. 5.3.2.1.2) и цифра "7" в нижнем углу.

5.3.1.7.3 При перевозке контейнеров-цистерн вместимостью не более 3 м^3 и малых контейнеров знаки опасности могут быть меньших размеров и соответствовать образцам, приведенным в п. 5.2.2.2.

5.3.1.7.4 Если размеры и конструкция вагона таковы, что имеющаяся поверхность не позволяет прикрепить предписанные знаки опасности, их размеры могут быть уменьшены с каждой стороны до 150 мм.

5.3.2 Маркировка в виде табличек оранжевого цвета

5.3.2.1 Общие положения, касающиеся маркировки в виде табличек оранжевого цвета

5.3.2.1.1 Если в колонке 20 таблицы А главы 3.2 указан код опасности, то на боковых сторонах каждого

- вагона-цистерны,
- вагона-батереи
- вагон с съемными цистернами,
- контейнера-цистерны,
- МЭГК,
- переносной цистерны
- вагона, в котором груз перевозится навалом
- контейнера, в котором груз перевозится навалом

должны быть прикреплены прямоугольные таблички оранжевого цвета, соответствующие положениям п. 5.3.2.2.1.

Эти таблички должны наноситься на вагоны и контейнера, в которых опасные грузы в таре перевозятся полной загрузкой (повагонной или контейнерной отправкой).

5.3.2.1.2 На этих табличках оранжевого цвета должны быть указаны код опасности и номер ООН, предписанные в колонке *20* и 1 таблицы А главы 3.2, в соответствии с п. 5.3.2.2.2.

5.3.2.1.3 Если в вагонах-цистернах, вагонах-батереях, вагонах со съемными цистернами, контейнерах-цистернах, МЭГК и переносных цистернах перевозятся различные вещества, на боковых сторонах каждого отсека цистерны параллельно продольной оси вагона отправитель должен прикрепить таблички оранжевого цвета в соответствии с п. 5.3.2.1.1. Они должны быть хорошо видны.

5.3.2.1.4 Предписанные в п.п. 5.3.2.1.1 и 5.3.2.1.3 требования применяются также к порожним вагонам-цистернам, съемным цистернам, контейнерам-цистернам, МЭГК, переносным цистернам и вагонам–батареям, не прошедшим очистку и дегазацию, а также к неочищенным порожним вагонам и неочищенным порожним контейнерам или малотоннажным контейнерам, в которых груз перевозился навалом/насыпью. После выгрузки опасных грузов, очистки и дегазации таблички оранжевого цвета должны быть сняты или закрыты.

5.3.2.2 Технические требования к табличкам оранжевого цвета

5.3.2.2.1 Таблички оранжевого цвета должны иметь 40 см в основании, а их высота должна составлять не менее 30 см; они должны иметь черную окантовку шириной не более 15 мм.

Таблички могут быть заменены самоклеящейся этикеткой, краской или любой другой равноценной маркировкой при условии, что применяемый в этих целях материал не будет стираться при любых погодных условиях, и будет гарантировать сохранение маркировки в течение продолжительного времени.

Примечание: В случае применения светоотражающих табличек оранжевый цвет табличек в условиях нормального использования должен иметь координаты цветности, лежащие в поле диаграммы цветности, ограниченной следующими координатами:

Координаты цветности точек, расположенных по углам поля диаграммы				
X	**0,52**	**0,52**	**0,578**	**0,618**
Y	**0,38**	**0,40**	**0,422**	**0,38**

Коэффициент яркости светонеотражающего цвета $\beta \geq 0{,}22$, светоотражающего цвета $\beta > 0{,}12$.

Условный центр E, стандартный источник цвета C, нормальный угол падения света - 45° при угле зрения 0°.

5.3.2.2.2 Код опасности и номер ООН должны состоять из цифр черного цвета высотой 100 мм и толщиной линий 15 мм. Номер ООН должен указываться в нижней части таблички, а код опасности – в верхней. Они должны разделяться черной горизонтальной линией толщиной 15 мм, пересекающей табличку пополам (см. п. 5.3.2.2.3).

5.3.2.2.3 Пример таблички оранжевого цвета с кодом опасности и номером ООН

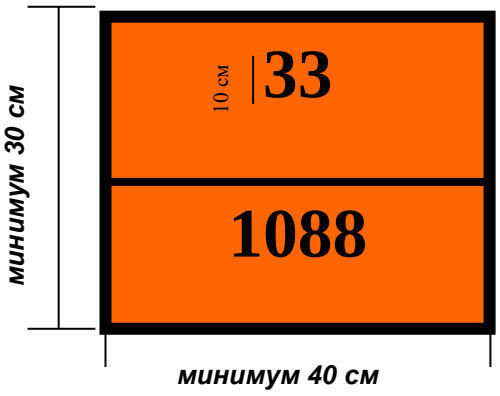

Код опасности (2 или 3 цифры, перед которыми в соответствующих случаях проставляется буква "X"; см. п. 5.3.2.3)

- Номер ООН (4 цифры)

- Фон – оранжевый.

Окантовка, поперечная полоса и цифры – черного цвета с толщиной линий 15 мм.

5.3.2.3 Значение кодов опасности

5.3.2.3.1 Код опасности для веществ классов 2-9 состоит из двух или трех цифр.

Цифры обозначают следующие виды опасности:

2 Выделение газа в результате давления или химической реакции

3 Воспламеняемость жидкостей (паров) и газов или самонагревающейся жидкости

4 Воспламеняемость твердых веществ или самонагревающегося твердого вещества

5 Окисляющий эффект (эффект интенсификации горения)

6 Ядовитость (токсичность) или опасность инфекции

7 Радиоактивность

8 Едкость (коррозионная активность)

9 Опасность самопроизвольной бурной реакции

Примечание: Опасность самопроизвольной бурной реакции по смыслу цифры 9 включает обусловленную свойствами вещества возможную

опасность реакции взрыва, распада и полимеризации, сопровождающейся высвобождением значительного количества тепла и воспламеняющихся и/или ядовитых (токсичных) газов.

Удвоение цифры обозначает усиление соответствующего вида опасности.

Если для указания опасности, свойственной веществу, достаточно одной цифры, после этой цифры ставится ноль.

Однако следующие сочетания цифр имеют особое значение: 22, 323, 333, 362, 382, 423, 44, 446, 462, 482, 539, 606, 623, 642, 823, 842, 90 и 99 (см. п. 5.3.2.3.2).

Если перед кодом опасности стоит буква "X", то это означает, что данное вещество вступает в опасную реакцию с водой. В этом случае вода может использоваться лишь с одобрения экспертов.

Для веществ и изделий класса 1 код опасности состоит из классификационного кода, находящегося в колонке 3б таблицы А главы 3.2. Классификационный код состоит из номера подкласса в соответствии с п. 2.2.1.1.5 и буквы, обозначающей группу совместимости в соответствии с п. 2.2.1.1.6.

5.3.2.3.2 Коды опасности, перечисленные в колонке 20 таблицы А главы 3.2, имеют следующие значения:

20 удушающий газ или газ, не представляющий дополнительной опасности
22 охлажденный сжиженный газ, удушающий
223 охлажденный сжиженный газ, воспламеняющийся
225 охлажденный сжиженный газ, окисляющий (интенсифицирующий горение)
23 воспламеняющийся газ
239 воспламеняющийся газ, способный самопроизвольно вести к бурной реакции
25 окисляющий (интенсифицирующий горение) газ
26 газ ядовитый (токсичный)
263 ядовитый (токсичный) газ, воспламеняющийся
265 ядовитый (токсичный) газ, окисляющий (интенсифицирующий горение)
268 ядовитый (токсичный) газ, едкий (коррозионный)
30 легковоспламеняющаяся жидкость (температура вспышки 23°C–61°C, включая предельные значения) или
легковоспламеняющаяся жидкость или твердое вещество в расплавленном состоянии с температурой вспышки выше 61°C, разогретые до температуры, равной или
превышающей их температуру вспышки, или самонагревающаяся жидкость
323 легковоспламеняющаяся жидкость, реагирующая с водой с выделением воспламеняющихся газов
X323 легковоспламеняющаяся жидкость, опасно реагирующая с водой с выделением воспламеняющихся газов *
33 легковоспламеняющаяся жидкость (температура вспышки ниже 23°C)
333 пирофорная жидкость
X333 пирофорная жидкость, опасно реагирующая с водой*
336 сильновоспламеняющаяся жидкость, ядовитая (токсичная)
338 сильновоспламеняющаяся жидкость, едкая (коррозионная)
X338 сильновоспламеняющаяся жидкость, едкая (коррозионная), опасно реагирующая с водой*
339 сильновоспламеняющаяся жидкость, способная самопроизвольно вести к бурной реакции
36 легковоспламеняющаяся жидкость (температура вспышки 23°C–61°C, включая предельные значения), слабоядовитая (слаботоксичная), или самонагревающаяся жидкость, ядовитая (токсичная)
362 легковоспламеняющаяся жидкость, ядовитая (токсичная), реагирующая с водой с выделением воспламеняющихся газов
X362 легковоспламеняющаяся ядовитая (токсичная) жидкость, опасно

реагирующая с водой с выделением воспламеняющихся газов*

368 легковоспламеняющаяся жидкость, ядовитая (токсичная), едкая (коррозионная)

38 легковоспламеняющаяся жидкость (температура вспышки 23°C–61°C, включая предельные значения), слабокоррозионная, или самонагревающаяся жидкость, едкая (коррозионная)

382 легковоспламеняющаяся жидкость, едкая (коррозионная), реагирующая с водой с выделением воспламеняющихся газов

X382 легковоспламеняющаяся жидкость, едкая (коррозионная), опасно реагирующая с водой с выделением воспламеняющихся газов*

39 легковоспламеняющаяся жидкость, способная самопроизвольно вести к бурной реакции

40 легковоспламеняющееся твердое вещество или самореактивное вещество, или самонагревающееся вещество

423 твердое вещество, реагирующее с водой с выделением воспламеняющихся газов

X423 легковоспламеняющееся твердое вещество, опасно реагирующее с водой с выделением воспламеняющихся газов*

43 твердое вещество, способное к самовозгоранию (пирофорное)

44 легковоспламеняющееся твердое вещество в расплавленном состоянии при повышенной температуре

446 легковоспламеняющееся твердое вещество, ядовитое (токсичное), в расплавленном состоянии при повышенной температуре

46 легковоспламеняющееся или самонагревающееся твердое вещество, ядовитое (токсичное)

462 ядовитое (токсичное) твердое вещество, реагирующее с водой с выделением воспламеняющихся газов

X462 твердое вещество, опасно реагирующее с водой с выделением воспламеняющихся газов*

48 легковоспламеняющееся или самонагревающееся твердое вещество, едкое (коррозионное)

482 едкое (коррозионное) твердое вещество, реагирующее с водой с выделением воспламеняющихся газов

X482 твердое вещество, опасно реагирующее с водой с выделением воспламеняющихся газов*

50 окисляющее (интенсифицирующее горение) вещество

539 легковоспламеняющийся органический пероксид

55 сильноокисляющее (интенсифицирующее горение) вещество

556 сильноокисляющее (интенсифицирующее горение) вещество, едкое (коррозионное)

558 сильноокисляющее (интенсифицирующее горение) вещество, едкое (коррозионное)

559 сильноокисляющее (интенсифицирующее горение) вещество, способное самопроизвольно вести к бурной реакции

56 окисляющее вещество (интенсифицирующее горение), ядовитое (токсичное)

568 окисляющее вещество (интенсифицирующее горение), ядовитое (токсичное), едкое (коррозионное)

58 окисляющее вещество (интенсифицирующее горение), едкое (коррозионное)

59 окисляющее вещество (интенсифицирующее горение), способное самопроизвольно вести к бурной реакции

60 ядовитое (токсичное) или слабоядовитое вещество

606 инфекционное вещество

623 ядовитая (токсичная) жидкость, реагирующая с водой с выделением воспламеняющихся газов

63 ядовитое (токсичное) вещество, легковоспламеняющееся (температура вспышки 23°C–61°C, включая предельные значения)

638 ядовитое (токсичное) вещество, легковоспламеняющееся (температура вспышки 23°C –61°C, включая предельные значения), едкое (коррозионное)

639 ядовитое (токсичное) вещество, легковоспламеняющееся (температура

вспышки не выше 61°С), способное самопроизвольно вести к бурной реакции

64 ядовитое (токсичное) твердое вещество, легковоспламеняющееся или самонагревающееся

642 ядовитое (токсичное) твердое вещество, реагирующее с водой с выделением воспламеняющихся газов

65 ядовитое (токсичное) вещество, окисляющее (интенсифицирующее горение)

66 сильноядовитое (сильнотоксичное) вещество

663 сильноядовитое (сильнотоксичное) вещество, легковоспламеняющееся (температура вспышки не выше 61°С)

664 сильноядовитое (сильнотоксичное) вещество, легковоспламеняющееся или самонагревающееся

665 сильноядовитое (сильнотоксичное) вещество, окисляющее (интенсифицирующее горение)

668 сильноядовитое (сильнотоксичное) вещество, едкое (коррозионное)

669 сильноядовитое (сильнотоксичное) вещество, способное самопроизвольно вести к бурной реакции

68 ядовитое (токсичное) вещество, едкое (коррозионное)

69 ядовитое (токсичное) или слабоядовитое (слаботоксичное) вещество, способное самопроизвольно вести к бурной реакции

70 радиоактивный материал

72 радиоактивный газ

723 радиоактивный газ, воспламеняющийся

73 радиоактивная жидкость, легковоспламеняющаяся (температура вспышки не выше 61°С)

74 радиоактивное твердое вещество, легковоспламеняющееся

75 радиоактивный материал, окисляющий (интенсифицирующий горение)

76 радиоактивный материал, ядовитый (токсичный)

78 радиоактивный материал, едкий (коррозионный)

80 едкое (коррозионное)или слабоедкое (слабокоррозионное) вещество

X80 едкое (коррозионное)или слабоедкое (слабокоррозионное) вещество, опасно реагирующее с водой*

823 едкая (коррозионная) жидкость, реагирующая с водой с выделением воспламеняющихся газов

83 едкое (коррозионное) или слабоедкое (слабокоррозионное) вещество, легковоспламеняющееся (температура вспышки 23°С–61°С, включая предельные значения)

X83 едкое (коррозионное) или слабоедкое (слабокоррозионное) вещество, легковоспламеняющееся (температура вспышки 23°С–61°С, включая предельные значения), опасно реагирующее с водой *

839 едкое (коррозионное) или слабоедкое (слабокоррозионное) вещество, легковоспламеняющееся (температура вспышки 23°С–61°С, включая предельные значения), способное самопроизвольно вести к бурной реакции

X839 едкое (коррозионное) или слабоедкое (слабокоррозионное) вещество, легковоспламеняющееся (температура вспышки 23°С–61°С, включая предельные значения), способное самопроизвольно вести к бурной реакции и опасно реагирующее с водой *

84 едкое (коррозионное) твердое вещество, легковоспламеняющееся или самонагревающееся

842 едкое (коррозионное) твердое вещество, реагирующее с водой с выделением воспламеняющихся газов

85 едкое (коррозионное) или слабоедкое (слабокоррозионное) вещество, окисляющее (интенсифицирующее горение)

856 едкое (коррозионное) или слабоедкое (слабокоррозионное) вещество, окисляющее (интенсифицирующее горение) и ядовитое (токсичное)

86 едкое (коррозионное) или слабоедкое (слабокоррозионное) вещество, ядовитое (токсичное)

88 сильноедкое (сильнокоррозионное) вещество

X88 сильноедкое (сильнокоррозионное) вещество, опасно реагирующее с водой *

883 сильноедкое (сильнокоррозионное) вещество, легковоспламеняющееся (температура вспышки 23°C–61°C, включая предельные значения)

884 сильноедкое (сильнокоррозионное) твердое вещество, легковоспламеняющееся или самонагревающееся

885 сильноедкое (сильнокоррозионное) вещество, окисляющее (интенсифицирующее горение)

886 сильноедкое (сильнокоррозионное) вещество, ядовитое (токсичное)

X886 сильноедкое (сильнокоррозионное) вещество, ядовитое (токсичное), опасно реагирующее с водой*

89 едкое (коррозионное) или слабоедкое (слабокоррозионное) вещество, способное самопроизвольно вести к бурной реакции

90 опасное для окружающей среды вещество; прочие опасные вещества

99 прочие опасные вещества, перевозимые при повышенной температуре.

* Вода используется исключительно с одобрения экспертов

5.3.3 МАРКИРОВОЧНЫЙ ЗНАК ДЛЯ ВЕЩЕСТВ, ПЕРЕВОЗИМЫХ ПРИ ПОВЫШЕННОЙ ТЕМПЕРАТУРЕ

Вагоны-цистерны, контейнеры-цистерны, переносные цистерны, специальные контейнеры либо специально оборудованные контейнеры, для которых в соответствии со специальным положением 580, указанным в колонке 6 таблицы А главы 3.2, требуется маркировочный знак для перевозки веществ при повышенной температуре, должны иметь на обеих боковых сторонах вагона, и на обеих боковых сторонах и на каждой торцевой стороне (днище) контейнера, контейнера-цистерны и переносной цистерны, маркировочный знак треугольной формы со сторонами не менее 250 мм, красного цвета, на белом фоне внутри изображен символ (термометр красного цвета).

5.3.4 НАКЛЕЙКИ, КАСАЮЩИЕСЯ ПЕРЕМЕЩЕНИЯ ВАГОНОВ И МАНЕВРОВОЙ РАБОТЫ ПО ОБРАЗЦУ № 13 И 15.

5.3.4.1 Общие положения

Общие положения, относящиеся к знакам опасности, изложенные в п.п. 5.3.1.1.1 и 5.3.1.1.5, а также п.п. 5.3.1.3 - 5.3.1.6, действительны и для наклеек, касающихся перемещения вагонов и маневровой работы по образу № 13 и 15.

5.3.4.2 Образцы наклеек, касающиеся перемещения вагонов и маневровой работы № 13 и 15.

Образцы наклеек, касающихся перемещения вагонов и маневровой работы № 13 и № 15 должны быть прямоугольной формы размером не менее А7 (74 х 105 мм) белого цвета , внутри которого расположен (расположены) треугольник(и) (ширина не менее 100 мм, высота не менее 70 мм), красного цвета, символ внутри треугольника(ов) и окантовка - черного цвета.

№ 13

Перемещать осторожно, при маневрах не толкать

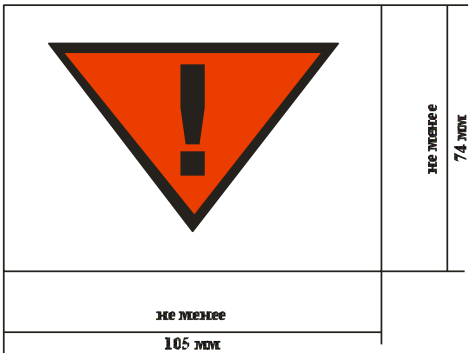

На белом фоне - красный треугольник с черным восклицательным знаком

№ 15

Производить маневры толчками и спускать с горки запрещено. Должен подаваться отдельным локомотивом. Нельзя допускать соударения с другим подвижным составом.

На белом фоне - три красных треугольника с черным восклицательным знаком

5.3.5 Отличительные полосы

5.3.5.1 На цистерны приписки железных дорог колеи 1520 мм для нижеследующих сжиженных газов на уровне продольной оси вдоль котла наносится полоса шириной 300 мм: для 1005 аммиака – желтого цвета; 1017 хлора – защитного (темно-зеленого) цвета; для воспламеняющихся газов с классификационным кодом: 2F, 3F,4F – красного цвета.

На цистернах приписки железных дорог колеи 1435 мм для перевозки сжиженных газов, охлажденных жидких или растворенных под давлением газов, на уровне продольной оси вокруг цистерны должна быть нанесена сплошная оранжевая полоса шириной 300 мм. Если вагоны-цистерны для перевозки сжиженных газов класса 2 имеют допуск для перевозки жидких веществ других классов, то при перевозке этих веществ оранжевая полоса вокруг цистерны, а также наименования сжиженных газов на цистерне, должны быть полностью закрыты.

5.3.5.2 На вагоны-цистерны приписки железных дорог колеи 1520 мм, в которых перевозятся указанные ниже жидкие грузы, на уровне продольной оси вдоль цилиндрической части котла с обеих сторон наносят полосы шириной 500 мм соответствующих цветов:

№ ООН	Наименование груза		Цвет полосы
	надлежащее	техническое	
1	2	3	4
1079	Серы диоксид	Сернистый ангидрид	черный
1092	Акролеин стабилизированный	-	черный
1131	Сероуглерод	-	оранжевый
1162	Диметилдихлорсилан	-	оранжевый
1230	Метанол	-	черный
1250	Метилтрихлорсилан	-	оранжевый
1325	Вещество твердое легковоспламеняющееся органическое, н.у.к.	Капролактам	красный
1381	Фосфор желтый	-	красный
1649	Присадка антидетонационная к моторному топливу	Жидкость этиловая	зеленый
2304	Нафталин расплавленный	-	красный
2448	Сера расплавленная	-	красный
3082	Вещество жидкое, опасное для окружающей среды, н.у.к.	Параантрацен	синий
	Кислоты неорганические жидкие, имеющие классификационный код: C1,C3,CF1,CW1,CO1,CT1	-	желтый

ГЛАВА 5.4

ОФОРМЛЕНИЕ ПЕРЕВОЗОЧНЫХ ДОКУМЕНТОВ

5.4.0 Отправитель на каждую отправку опасного груза должен предъявить накладную СМГС, заполненную в соответствии с требованиями Приложения 12.5 к СМГС и требованиями настоящей главы, за исключением случаев, предусмотренных в п.п. 1.1.3.1–1.1.3.5.

Примечание: Применение методов электронной обработки информации (ЭОИ) или электронного обмена данными (ЭОД) в дополнение к документации, выполненной на бумаге, или вместо нее разрешается при условии, что процедуры, используемые для сбора, хранения и обработки электронных данных, по крайней мере, в той же степени, что и документация, выполненная на бумаге, удовлетворяют юридическим требованиям в отношении доказательной ценности и наличия данных в ходе перевозки.

5.4.1 ОФОРМЛЕНИЕ НАКЛАДНОЙ НА ОПАСНЫЕ ГРУЗЫ И УКАЗЫВАЕМАЯ В НЕЙ ИНФОРМАЦИЯ

5.4.1.1 Общая информация, указываемая в накладной

5.4.1.1.1 В графе 50 «Прил. 2» накладной СМГС должен быть проставлен знак X.

В графе 11 «Наименование груза» по каждому опасному веществу, материалу или изделию, предъявляемому к перевозке, кроме данных, требуемых параграфом 8 статьи 7 СМГС, отправителем дополнительно должны быть указаны следующие элементы информации:

а) номер ООН, которому предшествуют буквы "UN" (колонка 1 таблицы А главы 3.2);

б) надлежащее наименование груза, определенное в соответствии с разделом 3.1.2, дополненное, при необходимости (см. п. 3.1.2.6), техническим, химическим или биологическим наименованием (колонка 2 таблицы А главы 3.2);

в) - для веществ и изделий класса 1: классификационный код, указанный в колонке 3б таблицы А главы 3.2.

Если в колонке 5 таблицы А главы 3.2 приведены номера образцов знаков опасности, не являющиеся номерами образцов 1, 1.4, 1.5 и 1.6, то эти номера образцов знаков опасности должны указываться после классификационного кода в скобках;

- для радиоактивных материалов класса 7: см. п. 5.4.1.2.5;

- для веществ и изделий других классов: номера образцов знаков опасности, которые указаны в колонке 5 таблицы А главы 3.2. Если указано несколько знаков опасности, то номера знаков опасности, которые следуют за первым знаком опасности, должны быть заключены в скобки;

г) группа упаковки вещества или изделия, если таковая назначена (колонка 4 таблицы А главы 3.2);

д, е, ж, з, и (зарезервированы)

к) начальные буквы "Прил. 2. к СМГС";

л) код опасности, если требуется (колонка 20 таблицы А главы 3.2); код опасности указывается перед № ООН через дробь.

м) номер аварийной карточки «АК …» (колонка 21а таблицы А главы 3.2); если номер аварийной карточки для какого-нибудь вещества в колонке 21*а* отсутствует, отправитель должен приложить разработанную им на этот груз аварийную карточку и в накладной сделать запись « АК приложена»;*

н) отметка о минимальных нормах прикрытия (см. раздел 3.2.1 описание колонки 21б и колонку 21б таблицы А Главы 3.2)*

о) отметка по условиям роспуска вагонов с горок и при маневрах (см. раздел 3.2.1 описание колонки 21в и колонку 21в таблицы А Главы 3.2)*

п) отметка об опасности груза - проставляется в накладной в зависимости от того, какой знак опасности указан в колонке 5 таблицы А Главы 3.2 (см таблицу 5.4.1.1г); [1]

Таблица 5.4.1.1 Штемпели об опасности груза

Номер образца знака опасности (колонка 5 таблицы А главы 3.2)	Штемпель об опасности
1, 1.4, 1.5, 1.6	Взрывоопасно
2.1	Воспламеняющийся газ
2.2	Невоспламеняющийся неядовитый газ
2.3	Ядовитый газ
3, 4.1	Легко воспламеняется
4.2	Самовозгорается
4.3	При взаимодействии с водой выделяет воспламеняющиеся газы
5.1	Окислитель
5.2	Органический пероксид
6.1	Ядовито
6.2	Инфекционное вещество
7A, 7B, 7C	Радиоактивно
7E	Делящийся материал
8	Едкое
9	Прочие опасные вещества

Расположение элементов информации и последовательность, в которой они должны указываться в накладной, являются факультативными, однако сведения, упомянутые в подпунктах а), б), в), г) и к), должны указываться в следующей последовательности, например:

[1] Требования пунктов м), н), о), п) не обязательны при отправлении опасных грузов из Венгерской Республики, Республики Польша и Словацкой Республики или следующих транзитом через территорию указанных стран

"663/UN1098 СПИРТ АЛИЛОВЫЙ, 6.1(3), I, Прил. 2. к СМГС" АК 607

«Прикрытие 3/1-1*-1-1» «ЯДОВИТО» «ЛЕГКО ВОСПЛАМЕНЯЕТСЯ».

«336/UN1230 МЕТАНОЛ, 3(6.1), I Приложение 2 к СМГС АК 319, «Прикрытие3/0-0-1-0» «ЛЕГКО ВОСПЛАМЕНЯЕТСЯ» «ЯДОВИТО» «НЕ СПУСКАТЬ С ГОРКИ»

5.4.1.1.2 Записи в накладной, содержащие требуемую информацию, должны быть разборчивыми.

5.4.1.1.3 Специальные положения, касающиеся отходов

Если перевозятся отходы, содержащие опасные грузы (за исключением радиоактивных отходов), то перед номером ООН и надлежащим отгрузочным наименованием должно быть включено слово "ОТХОДЫ", если только этот термин не является частью надлежащего отгрузочного наименования, например:

"ОТХОДЫ, 336/UN1230 МЕТАНОЛ, 3 (6.1), П, Прил. 2. к СМГС" АК 319, ПРИКРЫТИЕ 3/0-0-1-0, НЕ СПУСКАТЬ С ГОРКИ или "ОТХОДЫ, 33/UN1993 ЛЕГКОВОСПЛАМЕНЯЮЩАЯСЯ ЖИДКОСТЬ, Н.У.К. (толуол и этиловый спирт), 3, II, Прил. 2. к СМГС", АК 315

5.4.1.1.4 Специальные положения, касающиеся опасных грузов, упакованных в ограниченных количествах

В случае перевозки опасных грузов, упакованных в ограниченных количествах в соответствии с главой 3.4, если перевозка не подпадает под требования Прил. 2 к СМГС, никаких указаний, изложенных в п. 5.4.1.1.1 в накладную вписывать не требуется.

5.4.1.1.5 Специальные положения, касающиеся аварийной тары

Если опасные грузы перевозятся в аварийной таре, то после описания груза в накладной должны быть добавлены слова "АВАРИЙНАЯ УПАКОВКА".

5.4.1.1.6 Специальные положения, касающиеся порожней неочищенной тары и порожних неочищенных вагонов, контейнеров, цистерн, вагонов-батарей и МЭГК

В случае перевозки порожних неочищенных перевозочных средств или тары заполнение накладной должно соответствовать требованиям по заполнению накладной как для опасного груза, а в графе «Наименование груза», в зависимости от конкретного случая должно быть указано: "ПОРОЖНЯЯ ТАРА", "ПОРОЖНИЙ ВАГОН", "ПОРОЖНИЙ СОСУД", "ПОРОЖНИЙ КСМ", "ПОРОЖНИЙ КОНТЕЙНЕР-ЦИСТЕРНА", "ПОРОЖНИЙ ВАГОН-ЦИСТЕРНА", "ПОРОЖНЯЯ СЪЕМНАЯ ЦИСТЕРНА", "ПОРОЖНЯЯ ПЕРЕНОСНАЯ ЦИСТЕРНА", "ПОРОЖНИЙ КОНТЕЙНЕР", "ПОРОЖНИЙ ВАГОН-БАТАРЕЯ", "ПОРОЖНИЙ МЭГК", за которыми должны следовать номер класса и буквы "Прил. 2. к СМГС". Например: "ПОРОЖНЯЯ ТАРА, 3, Прил. 2. к СМГС".

В случае перевозки порожних неочищенных газовых сосудов вместимостью более 1000 л, порожних неочищенных вагонов-цистерн, вагонов-батарей, съемных цистерн, переносных цистерн, контейнеров-цистерн, МЭГК, вагонов и контейнеров после перевозки грузов навалом/насыпью, это описание должно дополняться словами "ПОСЛЕДНИЙ ГРУЗ" с указанием кода опасности, номера ООН, при необходимости, группы упаковки, и надлежащего отгрузочного наименования последнего перевозившегося груза. Например:

"ПОРОЖНИЙ ВАГОН-ЦИСТЕРНА, 2, ПРИЛ. 2 к СМГС, ПОСЛЕДНИЙ ГРУЗ: 268/UN1017 ХЛОР", АК 203, «СЖИЖЕННЫЙ ГАЗ» «ЯДОВИТО» «С ГОРКИ НЕ СПУСКАТЬ»

Если порожние неочищенные вагоны-цистерны, вагоны-батареи, съемные цистерны, переносные цистерны. МЭГК, вагоны-контейнеры и вагоны

перевозятся к ближайшему месту, где они могут быть очищены или отремонтированы в соответствии с положениями п.п. 4.3.2.4.3 или 7.5.8.1, то в накладной должна быть сделана следующая дополнительная запись:

"Перевозка в соответствии с п. 4.3.2.4.3" или "Перевозка в соответствии с п. 7.5.8.1".

5.4.1.1.7 Специальные положения, касающиеся перевозки в транспортной цепи, включая морскую или воздушную перевозку

При мультимодальной перевозке, осуществляемой в соответствии с п. 1.1.4.2, в накладной должна быть сделана следующая запись:

"Перевозка в соответствии с п. 1.1.4.2".

5.4.1.1.8 Специальные положения, касающиеся использования переносных цистерн, допущенных для морских перевозок

При перевозке, осуществляемой в соответствии с п. 1.1.4.3, в накладной должна быть сделана следующая запись:

"Перевозка в соответствии с п. 1.1.4.3".

5.4.1.1.9 Специальные положения, касающиеся контрейлерной перевозки

При перевозке, осуществляемой в соответствии с п. 1.1.4.4, в накладной должна быть сделана следующая запись:

"Перевозка в соответствии с п. 1.1.4.4".

При перевозке грузов в цистернах, съемных цистернах, автоцистернах, цистернах-контейнерах, МЭГК, вагон-батареях, переносных цистернах или веществ навалом/насыпью, в накладной перед наименованием груза и номером ООН должен быть написан код опасности.

Письменная инструкция по разделу 5.4.3 ДОПОГ должна прикладываться к накладной.

5.4.1.1.10 (Зарезервирован)

5.4.1.1.11 Специальные положения, касающиеся перевозки КСМ после истечения срока действия последнего периодического испытания или последней периодической проверки

При перевозке, осуществляемой в соответствии с п. 4.1.2.2, в накладной должна быть сделана следующая запись:

"Перевозка в соответствии с п. 4.1.2.2".

5.4.1.1.12 Специальные положения, касающиеся перевозки по переходным мерам

В переходный период согласно п. 1.6.1.1 в накладной делается запись «Перевозка по Прил. 2 к СМГС применявшемуся до 01.07.2005 г.».

5.4.1.2 Дополнительная или специальная информация, требуемая для некоторых классов

5.4.1.2.1 Специальные положения при перевозке опасных грузов класса 1:

а) В дополнение к требованиям п. 5.4.1.1.1 в накладной должны указываться общая масса нетто взрывчатого содержимого в кг. При повагонных отправках или полных загрузках в накладной должно указываться количество грузовых мест и масса каждого грузового места в кг, а также и общая масса взрывчатого вещества в кг.

б) в случае совместной упаковки двух различных грузов описание груза в накладной должно включать номера ООН и надлежащие наименования обоих веществ или изделий, напечатанные прописными буквами в колонках 1 и 2 таблицы А главы 3.2. Если в одну и ту же упаковку укладывается более двух различных грузов в соответствии с положениями о совместной упаковке, приведенными в разделе 4.1.10

(согласно буквенно-цифровым кодам), MP1, MP2 и MP20–MP24, то в описании грузов в накладной должны указываться номера ООН всех веществ и изделий, содержащихся в упаковке, а именно: "Грузы с № ООН...";

в) при перевозке веществ и изделий, отнесенных к какой-либо позиции "н.у.к." или к позиции "0190 ОБРАЗЦЫ ВЗРЫВЧАТЫХ ВЕЩЕСТВ", либо упакованных в соответствии с инструкцией по упаковке P101, изложенной в п. 4.1.4.1, к накладной должна прилагаться копия выданного компетентным органом разрешения утверждения с указанием условий перевозки. Этот документ должен быть составлен на официальном языке страны отправления и, кроме того, если этот язык не является русским, – на русском языке, если в соглашениях (когда таковые имеются), заключенных между заинтересованными в перевозке странами, не предусмотрено иное;

г) в случае совместной погрузки в одном вагоне грузовых мест, содержащих вещества и изделия групп совместимости B и D, в соответствии с требованиями п. 7.5.2.2, к накладной должно прилагаться свидетельство об утверждении изолирующего контейнера/отдельного отсека в соответствии с п. 7.5.2.2, сноска a) к таблице;

д) при перевозке взрывчатых веществ или изделий в таре, соответствующей инструкции по упаковке P101, в накладной должна быть сделана следующая запись: "Тара, утвержденная компетентным органом..." (см. п. 4.1.4.1, инструкция по упаковке P101).

е) в случае перевозки воинских грузов согласно раздела 1.5.3 можно использовать наименование груза, предписанное соответствующим воинским учреждением.

При перевозке воинских грузов, для которых действуют специальные условия согласно п.п. 5.2.1.5, 5.2.2.1.8 и 5.3.1.1.2, а также раздела 7.2.4 и имеется специальное положение W2 , в накладной делается отметка: "Воинская отправка".

Примечание: В дополнение к надлежащему отгрузочному наименованию в накладной может быть указано коммерческое или техническое наименование груза.

5.4.1.2.2 Дополнительные положения при перевозке опасных грузов класса 2

а) При перевозке смесей газов (см. п. 2.2.2.1.1) в съемных цистернах, вагонах-цистернах, переносных цистернах, контейнерах-цистернах или элементах вагон-батарей или МЭГК должен указываться процентный состав смеси по объему или массе. Компоненты газов, составляющие менее 1%, не указываются (см. п. 3.1.2.6.1.2);

б) в случае перевозки баллонов, трубок, барабанов под давлением, криогенных сосудов и связок баллонов в соответствии с условиями п. 4.1.6.6 в накладной должна быть сделана следующая запись:

"Перевозка в соответствии с п. 4.1.6.6".

в) При перевозке вагонов-цистерн, которые были заполнены в неочищенном состоянии, в накладной в качестве массы груза следует указывать сумму наполненной массы и остатка груза, которая соответствует общей массе груженого вагона-цистерны за вычетом массы тары вагона-цистерны. Дополнительно можно указывать примечание “**наполненная масса ....кг**”.

г) Для вагонов-цистерн и контейнеров-цистерн с отдельными сжиженными газами или охлажденными сжиженными газами отправитель должен внести в накладную следующее заявление:

“Цистерна(Контейнер) изолирована таким образом, что предохранительные клапаны не смогут открыться ранее чем ... (дата согласована с перевозчиком)”.

5.4.1.2.3 Дополнительные положения, касающиеся самореактивных веществ класса 4.1 и органических пероксидов класса 5.2

5.4.1.2.3.1 (Зарезервирован)

5.4.1.2.3.2 Если для тех или иных самореактивных веществ класса 4.1 для тех или иных органических пероксидов класса 5.2 компетентный орган разрешил не размещать на грузовых местах знак опасности по образцу № 1 (см. п.5.2.2.1.9), то в накладной должна быть сделана соответствующая запись:

"Знак опасности по образцу № 1 не требуется".

5.4.1.2.3.3 Если органические пероксиды и самореактивные вещества перевозятся в условиях, требующих утверждения (согласования) (в отношении органических пероксидов см. п. 2.2.52.1.8, п. 4.1.7.2.2 и специальное положение TA2 в разделе 6.8.4, в отношении самореактивных веществ см. п. 2.2.41.1.13 и п. 4.1.7.2.2), то в накладной должна быть сделана соответствующая запись, например:

"Перевозка в соответствии с п. 2.2.52.1.8".

К накладной должна прилагаться копия утверждения компетентного органа с указанием условий перевозки.

5.4.1.2.3.4 Если перевозится образец органического пероксида (см. п. 2.2.52.1.9 или самореактивного вещества (см. п. 2.2.41.1.15), то в накладной должна быть сделана соответствующая запись, например:

"Перевозка в соответствии с п. 2.2.52.1.9".

5.4.1.2.3.5 Если перевозятся самореактивные вещества типа G (см. Руководство по испытаниям и критериям, часть II, пункт 20.4.2 g)), то в накладной должна быть сделана следующая запись:

"Самореактивное вещество, не относящееся к классу 4.1".

Если перевозятся органические пероксиды типа G (см. Руководство по испытаниям и критериям, часть II, пункт 20.4.3 g)), то в накладной должна быть сделана следующая запись:

"Вещество, не относящееся к классу 5.2".

5.4.1.2.4 Дополнительные положения при перевозке опасных грузов класса 6.2

а) Если инфекционное вещество является генетически измененным продуктом, в накладной необходимо сделать дополнительную отметку:

"Генетически измененные микроорганизмы".

б) В случае диагностических образцов, предъявляемых к перевозке в соответствии с условиями п. 2.2.62.1.7, надлежащее отгрузочное наименование груза должно быть следующим:

"**Диагностический образец, содержащий...**" (указывается инфекционное вещество, обусловившее классификацию).

5.4.1.2.5 Специальные положения при перевозке опасных грузов класса 7

5.4.1.2.5.1 Отправитель должен вносить в накладную данные в нижеприведенной последовательности:

а) присвоенный данному материалу номер ООН, которому предшествуют буквы "UN";

б) надлежащее отгрузочное наименование груза;

в) номер класса "7";

г) наименование или символ каждого радионуклида или, в случае смесей радионуклидов, соответствующее общее описание или перечень радионуклидов, в отношении которых действуют наибольшие ограничения;

д) описание физической и химической формы материала или запись о том, что данный материал представляет собой радиоактивный материал особого вида или радиоактивный материал с низкой способностью к рассеянию. Для химической формы допустимо общее химическое описание;

е) максимальная активность радиоактивного содержимого во время перевозки, выраженная в беккерелях (Бк) (см. п. 1.2.2.1). Для делящегося материала вместо активности может быть указана масса делящегося материала, выраженная в граммах (г) или соответствующих кратных ему единицах;

ж) категория упаковки, т. е. "I–БЕЛАЯ" (I–WHITE), "II–ЖЕЛТАЯ" (II–YELLOW), "III–ЖЕЛТАЯ" (III–YELLOW);

з) транспортный индекс (только для категорий "II–ЖЕЛТАЯ" и "III–ЖЕЛТАЯ");

и) для грузов, содержащих делящийся материал, кроме грузов, подпадающих под освобождение по п. 6.4.11.2, – индекс безопасности по критичности;

к) опознавательный знак для каждого сертификата об утверждении компетентного органа (радиоактивный материал особого вида, радиоактивный материал с низкой способностью к рассеянию, специальные условия, конструкция упаковки или перевозка), применимый для данного груза;

л) для грузов, содержащих упаковки в транспортном пакете или контейнере, – подробное описание содержимого каждой упаковки в транспортном пакете или контейнере и, при необходимости, содержимого каждого транспортного пакета или контейнера в составе груза. Если в пункте промежуточной разгрузки упаковки предстоит извлекать из транспортного пакета или контейнера, должны подготавливаться соответствующие накладные;

м) если груз требуется перевозить в условиях исключительного использования, то делается запись: "ПЕРЕВОЗКА В УСЛОВИЯХ ИСКЛЮЧИТЕЛЬНОГО ИСПОЛЬЗОВАНИЯ"; и

н) для материалов НУА-II и НУА-III, ОПРЗ-I и ОПРЗ-II – полная активность груза в виде значения, кратного А2.

5.4.1.2.5.2 Отправитель должен включать в накладную или приложить к накладной указание о действиях (если они необходимы), которые обязан предпринять перевозчик. Такое указание должно быть на языках, которые перевозчик или соответствующие органы считают необходимыми, и должно включать как минимум следующую информацию:

а) дополнительные требования в отношении погрузки, укладки, перевозки, обработки и разгрузки упаковки, транспортного пакета или контейнера, включая любые специальные предписания в отношении укладки для обеспечения безопасного отвода тепла (см. специальное положение CW33 (3.2) в разделе 7.5.11), или уведомление о том, что таких требований не предусматривается;

б) ограничения в отношении вида отправки или вагона и любые необходимые инструкции в отношении пути следования;

в) мероприятия по ликвидации последствий аварийной ситуации.

5.4.1.2.5.3 Действующие сертификаты, выдаваемые компетентным органом, не обязательно следуют вместе с грузом. Отправитель должен предоставить их в распоряжение перевозчика(ов) до погрузки и разгрузки.

5.4.1.3 (Зарезервирован)

5.4.1.4 Формат и язык

5.4.1.4.1 Записи в накладной производятся в соответствии с требованиями параграфа 2 статьи 7 СМГС.

5.4.1.4.2 Во всех случаях выписываются отдельные накладные на отправки, которые не могут грузиться совместно в одном вагоне, учитывая запрещения, изложенные в разделе 7.5.2.

В качестве документа для мультимодальной перевозки опасных грузов рекомендуется использовать документы*, соответствующие примеру, приведенному в разделе 5.4.4. ДОПОГа для дополнения накладной.

5.4.1.5 Неопасные грузы

Если грузы, перечисленные по наименованию в таблице А главы 3.2, не подпадают под действие требований Прил. 2. к СМГС, поскольку в соответствии с частью 2 они считаются неопасными, отправитель может сделать в накладной соответствующую запись, например:

"Груз, не относящийся к классу..."

Примечание: Это положение может применяться, в частности, тогда, когда отправитель считает, что ввиду химических свойств перевозимых грузов (например, растворы и смеси) или ввиду того, что такие грузы считаются опасными согласно другим нормативным положениям, партия груза может быть подвергнута контролю в ходе перевозки.

---

* В случае использования этого документа можно обратиться к соответствующим рекомендациям Рабочей группы ЕЭК ООН по упрощению процедур международной торговли, и в частности: Рекомендации № 1 (Формуляр-образец Организации Объединенных Наций для внешнеторговых документов) (ECE/TRADE/137, издание 96.1), Рекомендации № 11 (Вопросы документации при международной перевозке опасных грузов) (ECE/TRADE/204, издание 96.1) и Рекомендации № 22 (Формуляр-образец для стандартных транспортных инструкций) (ECE/TRADE/168, издание 96.1). См. Справочник элементов внешнеторговых данных, том III, Рекомендации по упрощению процедур торговли (ECE/TRADE/200) (Trade Data Elements Directory, Volume III, Trade Facilitation Recommendations (ECE/TRADE/200) (United Nations Sales No. E.96.II.E.13)).

5.4.2 Свидетельство о загрузке контейнера

Если перевозка опасных грузов в крупнотоннажном контейнере предшествует морской перевозке, то к накладной прилагается свидетельство о загрузке контейнера, соответствующее требованиям раздела 5.4.2 МКМПОГ[1, 2] .

Перевозочный документ, требуемый в соответствии с разделом 5.4.1, и указанное выше свидетельство о загрузке контейнера могут быть сведены в единый документ; в противном случае эти документы прилагаются друг к другу. Если указанные документы сводятся в единый документ, то в перевозочном документе достаточно указать, что загрузка контейнера произведена в соответствии с действующими правилами,

---

[1] Международная морская организация (ИМО), Международная организация труда (МОТ) и Европейская экономическая комиссия Организации Объединенных Наций (ЕЭК ООН) также разработали практическое и учебное руководство по загрузке транспортных единиц, которое опубликовало ИМО ("IMO/ILO/UN-ECE Guidelines for Packing of Cargo Transport Units (CTUs)").

[2] Раздел 5.4.2 МКМПОГ содержит следующие требования:

"5.4.2 Свидетельство о загрузке контейнера/транспортного средства

5.4.2.1Когда упаковки, содержащие опасные грузы, грузятся на или в транспортную единицу, такую как грузовой контейнер, платформа, прицеп или другое транспортное средство, предназначенное для перевозки морем, лица, ответственные за загрузку такой единицы, должны составить "Свидетельство о загрузке контейнера/транспортного средства", в котором указывается(ются) опознавательный(ые) номер(а) контейнера/транспортного средства/единицы и подтверждается, что операция выполнена в соответствии с нижеследующими условиями:

1. Грузовая транспортная единица была чистой, сухой и по внешнему виду пригодной для приема груза.

2. Если партии грузов включают грузы класса 1, кроме подкласса 1.4, грузовая транспортная единица конструктивно пригодна в соответствии с разделом 7.4.10 (МКМПОГ).

3. Грузы, которые должны быть разделены, не были уложены совместно на или в грузовую транспортную единицу (без утверждения соответствующего компетентного органа согласно подразделу 7.2.2.3 (МКМПОГ).

4. Все упаковки были осмотрены на предмет внешних повреждений, утечки или просыпания, и были покружены лишь неповрежденные упаковки.

5. Барабаны покружены в вертикальном положении, если компетентный орган не распорядился иначе.

6. Все упаковки должным образом уложены на или в грузовой транспортной единице и закреплены.

7. В случае перевозки опасных грузов в таре для массовых грузов – груз равномерно распределен.

8. Грузовая транспортная единица и содержащиеся в ней упаковки должным образом маркированы, снабжены знаками опасности и табло.

9. В случае использования в качестве хладагента диоксида углерода (CO_2 – сухой лед) грузовая транспортная единица имеет снаружи на видном месте (например, на двери) маркировку или знак со следующей надписью: "ВНУТРИ ОПАСНЫЙ ГАЗ CO2 (СУХОЙ ЛЕД). ПЕРЕД ВХОДОМ ТЩАТЕЛЬНО ПРОВЕТРИТЬ".

10. Транспортный документ на опасные грузы, требуемый согласно разделу 5.4.1 (МКМПО), получен на каждую партию опасных грузов, покруженную на или в грузовую транспортную единицу.

5.4.2.2 Транспортный документ на опасные грузы, требуемый в соответствии с разделом 5.4.1 (МКМПОГ), и свидетельство о загрузке контейнера/транспортного средства, требуемое в соответствии с подразделом 5.4.2.1 (МКМПОГ), могут быть сведены в единый документ; в противном случае эти документы должны прилагаться друг к другу. Если указанные документы сведены в единый документ, как, например, декларация на опасные грузы, погрузочный ордер и т. п., то достаточно включить подписанную декларацию следующего содержания: "Настоящим заявляю, что загрузка грузов в транспортную единицу произведена в соответствии с положениями подраздела 5.4.2.1". В документе должны быть приведены сведения о лице, подписавшем эту декларацию.

Примечание: Для цистерн свидетельство о загрузке контейнера транспортного средства не требуется".

применимыми к данному виду транспорта, а также привести данные о лице, ответственном за выдачу свидетельства о загрузке контейнера.

Примечание: Для переносных цистерн, контейнеров-цистерн и МЭГК свидетельство о загрузке контейнера не требуется.

5.4.3 (Зарезервирован)

5.4.4 ПРИМЕР ФОРМЫ ДОКУМЕНТА НА ОПАСНЫЕ ГРУЗЫ ПРИ МУЛЬТИМОДАЛЬНОЙ ПЕРЕВОЗКЕ

При мультимодальной перевозке используется форма документа, объединяющего декларацию в отношении опасных грузов и свидетельство о загрузке контейнера, которая приведена в разделе 5.4.4 ДОПОГа.

ГЛАВА 5.5

СПЕЦИАЛЬНЫЕ ПОЛОЖЕНИЯ

5.5.1 СПЕЦИАЛЬНЫЕ ПОЛОЖЕНИЯ, КАСАЮЩИЕСЯ ОТПРАВКИ ИНФЕКЦИОННЫХ ВЕЩЕСТВ

5.5.1.1 За исключением случаев, когда инфекционное вещество не может быть отправлено каким-либо другим способом, живые позвоночные или беспозвоночные животные не должны использоваться для перевозки[1] такого вещества. Такие животные должны упаковываться, маркироваться, снабжаться знаками опасности и обозначениями и перевозиться согласно соответствующим правилам, регулирующим транспортировку животных.

5.5.1.2 Перевозка инфекционных веществ требует координации действий отправителя, перевозчика и получателя в целях обеспечения безопасности и своевременности прибытия груза в надлежащем состоянии. Для этого должны приниматься следующие меры:

а) Предварительная договоренность между отправителем, перевозчиком и получателем.

Отправка инфекционных веществ осуществляется только после достижения предварительной договоренности между отправителем, перевозчиком и получателем или только после того, как получатель получил от своих компетентных органов подтверждение в отношении того, что соответствующие вещества могут на законном основании быть ввезены в страну и что груз будет доставлен по назначению без каких-либо задержек;

б) Подготовка перевозочных документов.

С целью обеспечения беспрепятственной передачи необходимо подготовить все перевозочные документы, включая накладную (см. главу 5.4), в строгом соответствии с правилами, регулирующими прием грузов к перевозке;

в) Путь следования

Перевозка должна осуществляться по пути, который обеспечивает наиболее быструю доставку. Если требуется перевалка груза, должны приниматься меры, обеспечивающие быструю обработку груза и контроль за веществами;

г) своевременное сообщение отправителем получателю всех необходимых данных;

Отправитель заблаговременно сообщает получателю необходимые данные, например: номер вагона или контейнера, номер накладной и время (дата, час) предполагаемого прибытия в пункт назначения, – с тем чтобы груз был своевременно получен. Для такого сообщения должны использоваться наиболее быстрые средства связи.

5.5.1.3 Трупы животных, в отношении которых известно или имеются серьезные основания считать, что они содержат инфекционное вещество, должны упаковываться, маркироваться, снабжаться знаками опасности и

---

[1] Правила, регулирующие транспортировку живых животных, содержатся, например, в директиве 91/628/EEC (Official Journal of the European Communities No. L 340 of 19 November 1991, p. 17), а также в Рекомендациях Совета Европы (Комитета министров) по перевозке некоторых видов животных.

перевозиться в соответствии с требованиями[1], установленными компетентным органом страны происхождения[2].

5.5.2 СПЕЦИАЛЬНЫЕ ПОЛОЖЕНИЯ, КАСАЮЩИЕСЯ ФУМИГИРОВАННЫХ ВАГОНОВ И КОНТЕЙНЕРОВ

5.5.2.1 В накладных, сопровождающих фумигированные вагоны или контейнеры, должны быть указаны дата фумигации, а также тип и количество использованного фумиганта. Кроме того, в них должны быть включены инструкции по удалению любых остаточных количеств фумиганта, включая устройства для фумигации (если таковые использовались).

Эти записи производятся в соответствии с требованиями параграфа 2 статьи 7 СМГС, если только соглашениями, которые могут быть заключены между странами, заинтересованными в перевозке, не предусмотрено иное.

5.5.2.2 На каждом фумигированном вагоне или контейнере должен быть размещен предупреждающий знак, изображенный на рисунке ниже; он должен быть расположен в том месте, где он был бы хорошо виден для лиц, намеревающихся войти внутрь контейнера или вагона.

Надписи на предупреждающем знаке должны быть сделаны на том языке, который отправитель считает необходимым.

Знак, предупреждающий о фумигации

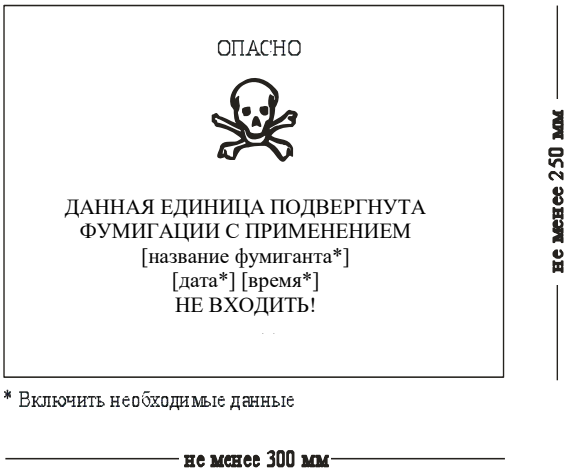

---

[1] См. директиву Совета европейского сообщества 90/667/EEC от 27 ноября 1990 кода, в которой изложены ветеринарные правила, касающиеся удаления и переработки отходов животного происхождения, их сбыта на рынке и предотвращения присутствия патогенных организмов в пищевых продуктах животного или рыбного происхождения.

[2] Если страна отправления не является участницей СМГС, то компетентным органом первой страны, являющейся участницей СМГС, по пути следования груза.

ЧАСТЬ 6

ТРЕБОВАНИЯ К ИЗГОТОВЛЕНИЮ И ИСПЫТАНИЯМ ТАРЫ, КОНТЕЙНЕРОВ СРЕДНЕЙ ГРУЗОПОДЪЕМНОСТИ ДЛЯ МАССОВЫХ ГРУЗОВ (КСМ), КРУПНОГАБАРИТНОЙ ТАРЫ И ЦИСТЕРН

ГЛАВА 6.1

Требования к изготовлению и испытаниям тары

6.1.1 ОБЩИЕ ПОЛОЖЕНИЯ

6.1.1.1 Требования настоящей главы не распространяются на:

а) упаковки, содержащие радиоактивный материал класса 7, если не предусмотрено иное (см. раздел 4.1.9);

б) грузовые места, содержащие инфекционные вещества класса 6.2, если не предусмотрено иное (см. главу 6.3, примечание и инструкцию по упаковке P621 в п. 4.1.4.1);

в) сосуды, содержащие газы класса 2;

г) грузовые места, масса нетто которых превышает 400 кг;

д) тару вместимостью более 450 литров.

6.1.1.2 Требования к таре, изложенные в разделе 6.1.4, сформулированы исходя из характеристик тары, используемой в настоящее время. Учитывая прогресс в развитии науки и техники, не запрещается использовать тару, которая по своим техническим характеристикам отличается от тары, описанной в разделе 6.1.4, при условии, что эта тара столь же эффективна и способна успешно выдержать испытания, указанные в п. 6.1.1.3 и разделе 6.1.5. Помимо методов испытаний, предписанных в настоящей главе, допускаются и другие равноценные методы, признанные компетентным органом.

6.1.1.3 Любая тара, предназначенная для жидкостей, должна успешно пройти соответствующее испытание на герметичность и должна удовлетворять требованиям в отношении соответствующего уровня испытаний, указанного в п. 6.1.5.4.3:

а) до первой перевозки;

б) после реконструкции или восстановления, перед перевозкой.

Для этого испытания не требуется, чтобы тара была оснащена собственными затворами. Внутренний сосуд составной тары может испытываться без наружной тары, при условии, что это не повлияет на результаты испытания.

Такое испытание не требуется для:

– внутренней тары, входящей в состав комбинированной тары;
– внутренних сосудов составной тары (из стекла, фарфора или керамики), маркированных символом "СМГС" в соответствии с п. 6.1.3.1 а) SMGS/ADR/RID;
– легкой металлической тары, маркированной символом "СМГС" в соответствии с п. 6.1.3.1 а) SMGS/ADR/RID.

Тара должна изготавливаться и испытываться в соответствии с программой контроля качества, согласованной с компетентным органом, с тем чтобы каждая изготовленная единица тары соответствовала требованиям настоящей главы.

6.1.2 КОД ДЛЯ ОБОЗНАЧЕНИЯ ТИПОВ ТАРЫ

6.1.2.1 Код состоит из:

а) арабской цифры, обозначающей вид тары (например, барабан, канистра и т. д.), за которой следует(ют)

б) прописная(ые) латинская(ие) буква(ы), обозначающая(ие) материал (например, сталь, древесина и т. д.), за которой, если это необходимо, следует

в) арабская цифра, обозначающая особенности конструкции тары в рамках вида, к которому относится эта тара.

6.1.2.2 В случае составной тары используются две прописные латинские буквы, проставляемые последовательно во второй позиции кода. Первая буква обозначает материал, из которого изготовлен внутренний сосуд (емкость), вторая – материал, из которого изготовлена наружная тара.

6.1.2.3 В случае комбинированной тары и тары для инфекционных веществ, маркированных в соответствии с п. 6.3.1.1, используется лишь код, обозначающий наружную тару.

6.1.2.4 За кодом тары может следовать буква "T", "V" или "W". Буква "T" обозначает аварийную тару, соответствующую требованиям п. 6.1.5.1.11. Буква "V" обозначает специальную тару, соответствующую требованиям п. 6.1.5.1.7. Буква "W" означает, что тара, хотя и принадлежит к типу, указанному в коде, изготовлена с некоторыми отличиями от требований раздела 6.1.4 и считается эквивалентной согласно требованиям п. 6.1.1.2.

6.1.2.5 Для обозначения видов тары используются следующие цифры:

1 – Барабан

2 – Деревянная бочка

3 – Канистра

4 – Ящик

5 – Мешок

6 – Составная тара

0 – Легкая металлическая тара

6.1.2.6 Для обозначения материалов используются следующие прописные буквы:

A – Сталь

B – Алюминий

C – Естественная древесина

D – Фанера

F – Древесноволокнистые материалы

G – Картон

H – Пластмасса

L – Текстиль

M – Бумага многослойная

N – Металл (кроме стали или алюминия)

P – Стекло, фарфор или керамика

6.1.2.7 В приведенной ниже таблице указаны коды, которые надлежит использовать для обозначения тары в зависимости от ее вида, материалов, использованных для ее изготовления, и особенностей конструкции; в ней также указаны пункты, в которых изложены соответствующие требования:

Таблица 6.1.1

Вид	Материал	Особенности конструкции	Код	Требования согласно пункту
1. Барабан	A. Сталь	с несъемным днищем	1A1	6.1.4.1
		со съемным днищем	1A2	
	B. Алюминий	с несъемным днищем	1B1	6.1.4.2
		со съемным днищем	1B2	
	D. Фанера		1D	6.1.4.5
	G. Картон		1G	6.1.4.7
	H. Пластмасса	с несъемным днищем	1H1	6.1.4.8
		со съемным днищем	1H2	
	N. Металл, кроме стали или алюминия	с несъемным днищем	1N1	6.1.4.3
		со съемным днищем	1N2	
2. Бочка	C. Древесина	заливная (с пробкой)	2C1	6.1.4.6
		со съемным днищем	2C2	
3. Канистра	A. Сталь	с несъемным днищем	3A1	6.1.4.4
		со съемным днищем	3A2	
	B. Алюминий	с несъемным днищем	3B1	6.1.4.4
		со съемным днищем	3B2	
	H. Пластмасса	с несъемным днищем	3H1	6.1.4.8
		со съемным днищем	3H2	
4. Ящик	A. Сталь		4A	6.1.4.14
	B. Алюминий		4B	6.1.4.14
	C. Естественная древесина	обычные	4C1	6.1.4.9
		со сплошными стенками	4C2	
	D. Фанера		4D	6.1.4.10
	F. Древесноволокнистый материал		4F	6.1.4.11
	G. Картон		4G	6.1.4.12
	H. Пластмасса	пенопластовые	4H1	6.1.4.13
		из твердой пластмассы	4H2	
5. Мешок	H. Полимерная ткань	без вкладыша или внутреннего покрытия	5H1	6.1.4.16
		плотные	5H2	
		влагонепроницаемые	5H3	
	H. Полимерная пленка		5H4	6.1.4.17
	L. Текстиль	без вкладыша или внутреннего покрытия	5L1	6.1.4.15
		плотные	5L2	
		влагонепроницаемые	5L3	
	M. Бумага	многослойные,	5M1	6.1.4.18
		многослойные, влагонепроницаемые	5M2	

Вид	Материал	Особенности конструкции	Код	Требования согласно пункту
6. Составная тара	H. Пластмассовый сосуд	с наружным стальным барабаном	6HA1	6.1.4.19
		с наружной стальной обрешеткой или ящиком	6HA2	6.1.4.19
		с наружным алюминиевым барабаном	6HB1	6.1.4.19
		с наружной алюминиевой обрешеткой или ящиком	6HB2	6.1.4.19
		с наружным деревянным ящиком	6HC	6.1.4.19
		с наружным фанерным барабаном	6HD1	6.1.4.19
		с наружным фанерным ящиком	6HD2	6.1.4.19
		с наружным картонным барабаном	6HG1	6.1.4.19
		с наружным ящиком из картона	6HG2	6.1.4.19
		с наружным пластмассовым барабаном	6HH1	6.1.4.19
		с наружным ящиком из твердой пластмассы	6HH2	6.1.4.19
	P. Стеклянный, фарфоровый или керамический сосуд	с наружным стальным барабаном	6PA1	6.1.4.20
		с наружной стальной обрешеткой или ящиком	6PA2	6.1.4.20
		с наружным алюминиевым барабаном	6PB1	6.1.4.20
		с наружной алюминиевой обрешеткой или ящиком	6PB2	6.1.4.20
		с наружным деревянным ящиком	6PC	6.1.4.20
		с наружным фанерным барабаном	6PD1	6.1.4.20
		с наружной плетеной корзиной	6PD2	6.1.4.20
		с наружным картонным барабаном	6PG1	6.1.4.20
		с наружным ящиком из картона	6PG2	6.1.4.20
		с наружной тарой из пенопласта	6PH1	6.1.4.20
		с наружным тарой из твердой пластмассы	6PH2	6.1.4.20
0. Легкая металлическая тара	A. Сталь	с несъемным днищем	0A1	6.1.4.22
		со съемным днищем	0A	

6.1.3 МАРКИРОВКА

Примечание 1: Маркировка указывает, что тара, на которую она нанесена, соответствует типу конструкции, успешно прошедшему испытания, и отвечает требованиям настоящей главы, относящимся к изготовлению, но не к использованию этой тары. Поэтому сам маркировочный знак не обязательно подтверждает, что данная тара может быть использована для любого вещества: тип тары (например, стальной барабан), ее максимальная вместимость и/или масса и любые специальные требования конкретно указываются для каждого вещества в графах 8 и 9а таблицы А главы 3.2.

Примечание 2: Маркировка призвана облегчить задачу, стоящую перед изготовителем тары, тем, кто занимается ее восстановлением, пользователем, перевозчиком и компетентным органом. Что касается использования новой тары, то первоначальная маркировка является для изготовителя(ей) средством указания ее типа и тех требований в отношении испытаний эксплуатационных качеств, которым она удовлетворяет.

Примечание 3: Маркировка не всегда дает полную информацию об уровнях испытаний и т. п., которая, однако, может в дальнейшем понадобиться, и в таком случае следует обращаться к свидетельству об испытании, протоколам испытаний или реестру тары, успешно прошедшей испытания. Например, тара с маркировкой "X" или "Y" может использоваться для веществ, которым установлена группа упаковки, предназначенная для грузов с более низкой степенью опасности, при этом максимально допустимая величина плотности веществ рассчитывается с использованием коэффициентов 1,5 или 2,25 по отношению к значениям, указанным в требованиях, касающихся испытаний тары, в разделе 6.1.5, т. е. тара группы упаковки I, испытанная для веществ с плотностью 1200 кг/м^3, могла бы использоваться в качестве тары группы упаковки II для веществ с плотностью 1800 кг/м^3 или в качестве тары группы упаковки III для веществ с плотностью 2700 кг/м^3 при условии, что она также соответствует всем эксплуатационным критериям, предусмотренным для веществ с более высокой плотностью.

6.1.3.1 Тара, предназначенная для использования в соответствии с требованиями Прил. 2. к СМГС, должна иметь в соответствующем месте долговечную и разборчивую маркировку такого размера, который делал бы ее ясно видимой. Упаковки массой брутто более 30 кг должны иметь маркировку или ее копию на верхней части или на боковой стороне. Буквы, цифры и символы должны иметь высоту не менее 12 мм, за исключением тары вместимостью 30 л или 30 кг или менее, когда они должны иметь высоту не менее 6 мм, и тары вместимостью 5 л или 5 кг или менее, кода они должны быть сопоставимого размера. Маркировка должна содержать:

а) – символ Организации Объединенных Наций (un). Этот символ должен использоваться исключительно для указания того, что тара удовлетворяет соответствующим требованиям настоящей главы. На таре из гофрированного металла допускается нанесение только прописных букв "UN" вместо символа; или

символ "SMGS/ADR/RID" для тары, допущенной к железнодорожным перевозкам.

В отношении составной тары (из стекла, фарфора или керамики) и легкой металлической тары, соответствующей упрощенным требованиям (см. п.п. 6.1.1.3, 6.1.5.3.1 д), 6.1.5.3.4 в), 6.1.5.4, 6.1.5.5.1 и 6.1.5.6);

б) код, обозначающий тип тары в соответствии с положениями раздела 6.1.2;

в) код, состоящий из двух частей:

– буквы, обозначающей группу(ы) упаковки, на отнесение к которой(ым) тип конструкции выдержал испытания:

X – для групп упаковки I, II и III;

Y – для групп упаковки II и III;

Z – только для группы упаковки III;

– величины плотности вещества в кг/м^3, деленной на 1000 и округленной с точностью до первого знака после запятой, на которую был испытан тип

конструкции тары, не имеющей внутренней тары и предназначенной для содержания жидкостей; ее можно не указывать, если плотность не превышает 1200 кг/м^3. На таре, предназначенной для содержания твердых веществ или внутренней тары, надлежит указывать значение максимальной массы брутто в кг.

На легкой металлической таре, маркированной символом "SMGS/ADR/RID" в соответствии с п. 6.1.3.1 а), предназначенной для жидкостей, вязкость которых при 23°C превышает 200 мм^2/с, надлежит указывать значение максимальной массы брутто в кг;

г) букву "S", указывающую, что тара предназначена для перевозки твердых веществ или внутренней тары.

На легкой металлической таре, маркированной символом "SMGS/ADR/RID" в соответствии с п. 6.1.3.1 а), предназначенной для жидкостей, вязкость которых при 23°C превышает 200 мм^2/с, надлежит указывать букву "S";

д) На таре, предназначенной для содержания жидкостей (кроме комбинированной тары) – вместо буквы "S" указывается величина испытательного давления в кПа, округленная до ближайшего десятикратного значения в кПа.

Примечание: Требования подпункта г) не распространяются на тару, предназначенную для перевозки веществ класса 6.2, имеющих № ООН 2814 и 2900.

е) две последние цифры года изготовления тары. На таре типов 1H и 3H надлежит также указывать месяц изготовления, который можно проставлять отдельно от остальной маркировки. С этой целью можно использовать следующий способ:

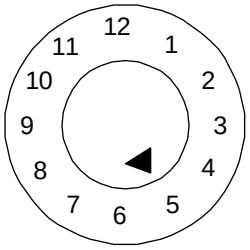

ж) сокращенное международное обозначение государства[1], санкционировавшего нанесение маркировки;

з) наименование изготовителя или иное обозначение тары, указанное компетентным органом.

6.1.3.2 Тара многократного использования, подлежащая восстановлению, в результате которого может быть удалена прежняя маркировка, должна иметь указанную в п. 6.1.3.1 а)–д) постоянную маркировку. Маркировка считается постоянной, если она способна сохраняться в процессе восстановления тары (например, изготовлена методом штамповки). Для любой тары, за исключением металлических барабанов вместимостью более 100 л, эта постоянная маркировка может заменять соответствующую долговечную маркировку, предписанную в п. 6.1.3.1.

6.1.3.2.1 Помимо долговечной маркировки, предписанной в п. 6.1.3.1, каждый новый металлический барабан вместимостью более 100 л должен иметь на своем нижнем днище постоянную маркировку (например, изготовленную методом штамповки), предписанную в п. 6.1.3.1 а)–д), с указанием номинальной толщины металла, из которого изготовлен корпус (с точностью до 0,1 мм). Если номинальная толщина любого днища металлического барабана меньше толщины корпуса, то номинальная толщина верхнего днища (крышки), корпуса и нижнего днища должна указываться на нижнем днище в виде постоянной маркировки (например, изготовленной методом штамповки), например: "1,0-1,2-1,0" или "0,9-1,0-1,0". Номинальная толщина металла должна определяться по соответствующему стандарту, например для стали – по стандарту ISO 3574:1999. Элементы маркировки, указанные в подпунктах 6.1.3.1 е) и ж), не должны

[1] Сокращенное обозначение государства согласно Венской конвенции о дорожном движении 1968 года.

наноситься в виде постоянной маркировки (например, методом штамповки), за исключением случая, предусмотренного в п. 6.1.3.2.3.

6.1.3.2.2 Требуемая маркировка на реконструированных металлических барабанах, если не изменен тип тары и не заменены или не удалены неотъемлемые структурные элементы, не обязательно должна быть постоянной. В остальных случаях на верхнем днище или на корпусе реконструированного металлического барабана должны быть нанесены в виде постоянной маркировки (например, методом штамповки) элементы маркировки, указанные в п. 6.1.3.1 а)–д).

6.1.3.2.3 Металлические барабаны многократного использования, изготовленные из таких материалов, как, например, нержавеющая сталь, могут иметь постоянную маркировку (например, изготовленную методом штамповки), указанную в п. 6.1.3.1 е) и ж).

6.1.3.2.4 Маркировка, предусмотренная в п. 6.1.3.1, действительна только для одного типа конструкции или серии типов конструкции. Один и тот же тип конструкции может предполагать различные способы обработки поверхности. Под "серией типов конструкции" подразумевается тара, изготовленная из одного и того же материала, имеющая одинаковую конструкцию, одинаковую толщину стенок, одинаковое сечение, и отличающаяся от утвержденного типа конструкции лишь меньшей высотой. Затворы сосудов должны соответствовать затворам, описанным в протоколе испытаний.

6.1.3.3 Маркировка должна наноситься в последовательности подпунктов п. 6.1.3.1 (примеры маркировки приведены в п. 6.1.3.7). Любая дополнительная маркировка, разрешенная компетентным органом, не должна мешать правильной идентификации элементов маркировки, предписанных в п. 6.1.3.1.

6.1.3.4 После восстановления тары предприятие, производящее восстановление, должно нанести долговечную маркировку, содержащую последовательно:

з) сокращенное международное обозначение государства[1], в котором было произведено восстановление;

и) наименование или товарный знак предприятия;

к) год восстановления; букву "R"; и для каждой тары, успешно прошедшей испытание на герметичность в соответствии с п. 6.1.1.3, – дополнительно букву "L".

6.1.3.5 Если после восстановления маркировка, предусмотренная в п. 6.1.3.1 а)–г), не видна на верхнем днище или боковой стороне металлического барабана, предприятие, производившее восстановление, должно нанести ее устойчивым способом перед маркировкой, предусмотренной в подпунктах з), и) и к) п. 6.1.3.4. Эта маркировка не должна указывать на более высокие эксплуатационные характеристики, чем те, на которые был испытан и в соответствии с которыми был маркирован первоначальный тип конструкции.

6.1.3.6 Тара, изготовленная из повторно используемой пластмассы, соответствующей определению, приведенному в разделе 1.2.1, маркируется символом "REC". Эта маркировка проставляется рядом с маркировочным знаком, предписанным в п. 6.1.3.1.

6.1.3.7 Примеры маркировки новой тары:

un	4G/Y145/S/83 BY/MAZ	согласно подпунктам а), б), в), г) и д) п. 6.1.3.1 согласно подпунктам е) и ж) п. 6.1.3.1	Для нового ящика из картона
un	1A1/Y1.4/150/83 RUS/NZHK	согласно подпунктам а), б), в), г) и д) п. 6.1.3.1 согласно подпунктам е) и ж) п. 6.1.3.1	Для нового стального барабана, предназначенного для жидкостей

[1] Сокращенное обозначение государства согласно Венской конвенции о дорожном движении 1968 года.

1A2/Y150/S/83 SK/TATRA	согласно подпунктам а), б), в), г) и д) п. 6.1.3.1 согласно подпунктам е) и ж) п. 6.1.3.1	Для нового стального барабана, предназначенного для твердых веществ или внутренней тары
4HW/Y136/S/83 LT/VL826	согласно подпунктам а), б), в), г) и д) п. 6.1.3.1 согласно подпунктам е) и ж) п. 6.1.3.1	Для нового пластмассового ящика эквивалентного типа
lA2/Y/100/91 UA/AZOVMASH	согласно подпунктам а), б), в), г) и д) п. 6.1.3.1 согласно подпунктам е) и ж) п. 6.1.3.1	Для реконструированного стального барабана, предназначенного для жидкостей
SMGS/0A1/100/83 PL/VL123	согласно подпунктам а), б), в), г) и д) п. 6.1.3.1 согласно подпунктам е) и ж) п. 6.1.3.1	Для новой легкой металлической тары с несъемным днищем
SMGS/0A2/Y20/S/83 LV/VL124	согласно подпунктам а), б), в), г) и д) п. 6.1.3.1 согласно подпунктам е) и ж) п. 6.1.3.1	Для новой легкой металлической тары со съемным днищем, предназначенной для твердых веществ или жидкостей, вязкость которых при 23°C превышает 200 мм^2/с

6.1.3.8 Примеры маркировки восстановленной тары:

1A1/Y1.4/150/83 NL/RB/85 RL	согласно подпунктам а), б), в), г) и д) п. 6.1.3.1 согласно подпунктам з), и) и к) п. 6.1.3.4
1A2/Y150/S/83 UA/KMZ/85 R	согласно подпунктам а), б), в), г) и д) п. 6.1.3.1 согласно подпунктам з), и) и к) п. 6.1.3.4

6.1.3.9 Пример маркировки АВАРИЙНОЙ тары:

1A2T/Y300/S/94 UA/UMZ	согласно подпункту а) п. 6.1.3.1 согласно подпунктам е) и ж) п. 6.1.3.1

ПРИМЕЧАНИЕ: Маркировка, примеры который приведены в п.п. 6.1.3.7, 6.1.3.8 и 6.1.3.9, может наноситься в одну или несколько строк при условии соблюдения надлежащей последовательности.

6.1.3.10 Удостоверение

Путем нанесения маркировки в соответствии с п. 6.1.3.1 удостоверяется, что серийно изготовленная тара соответствует утвержденному типу конструкции и что требования, предусмотренные в утверждении, выполнены.

6.1.4 ТРЕБОВАНИЯ К ТАРЕ

6.1.4.1 Барабаны стальные

1A1 с несъемным днищем

1A2 со съемным днищем

6.1.4.1.1 Корпус и днища должны быть изготовлены из стального листа соответствующей марки и достаточной толщины, учитывая вместимость барабана и его предполагаемое использование.

6.1.4.1.2 Швы корпуса барабана, предназначенного для содержания более 40 л жидкости, должны быть сварными. Швы корпуса барабана, предназначенного для содержания твердых веществ или не более 40 л жидкости, должны быть механически завальцованы или заварены.

6.1.4.1.3 Соединения между корпусом и днищами должны быть механически завальцованы или заварены. Могут быть применены отдельные подкрепляющие кольца.

6.1.4.1.4 Корпус барабана вместимостью более 60 л должен иметь, как правило, по меньшей мере два составляющих одно целое с ним обруча катания или, в качестве альтернативы, по меньшей мере два отдельных обруча катания. Если используются отдельные обручи катания, они должны быть плотно подогнаны к корпусу и так закреплены, чтобы избежать их смещения. Обручи катания не должны привариваться точечной сваркой.

6.1.4.1.5 Диаметр отверстия для наполнения, опорожнения и удаления паров в корпусе или днищах барабанов с несъемным днищем (1A1) не должен превышать 70 мм. Барабаны с более широкими отверстиями считаются барабанами со съемным днищем (1A2). Затворы отверстий в корпусе и днищах барабанов должны иметь такую конструкцию и применяться таким образом, чтобы они оставались хорошо закрытыми и герметичными в обычных условиях перевозки. Фланцы затворов могут быть механически завальцованы или приварены. Затворы должны быть снабжены прокладками или другими герметизирующими элементами, за исключением тех случаев, когда затворы сами по себе являются герметичными.

6.1.4.1.6 Затворы барабанов со съемным днищем должны иметь такую конструкцию и применяться таким образом, чтобы в обычных условиях перевозки они оставались хорошо закрытыми, а барабаны – герметичными. Съемные днища должны быть снабжены прокладками или другими герметизирующими элементами.

6.1.4.1.7 Если материалы, используемые для изготовления корпуса, днищ, затворов и арматуры, сами по себе несовместимы с содержимым, подлежащим перевозке, то должны применяться соответствующие внутренние защитные покрытия или обработка. Эти покрытия или обработка должны сохранять свои защитные свойства в обычных условиях перевозки.

6.1.4.1.8 Максимальная вместимость барабана: 450 л.

Максимальная масса нетто: 400 кг.

6.1.4.2 Барабаны алюминиевые

1B1 с несъемным днищем

1B2 со съемным днищем

6.1.4.2.1 Корпус и днища должны быть изготовлены из алюминия со степенью чистоты не менее 99 % или из сплава на основе алюминия. Материал должен быть соответствующего типа и достаточной толщины, учитывая вместимость барабана и его предполагаемое использование.

6.1.4.2.2 Все швы должны быть сварными. Швы соединений между корпусом и днищем, если таковые имеются, должны быть укреплены с помощью отдельных подкрепляющих колец.

6.1.4.2.3 Корпус барабана вместимостью более 60 л должен, как правило, иметь по меньшей мере два составляющих одно целое с ним обруча катания или, в качестве альтернативы, по меньшей мере два отдельных обруча катания. Если используются отдельные обручи катания, они

должны быть плотно подогнаны к корпусу и так закреплены, чтобы избежать их смещения. Обручи катания не должны привариваться точечной сваркой.

6.1.4.2.4 Диаметр отверстия для наполнения, опорожнения и удаления паров в корпусе или днищах барабанов с несъемным днищем (1B1) не должен превышать 70 мм. Барабаны с более широкими отверстиями считаются барабанами со съемным днищем (1B2). Затворы отверстий в корпусе и днищах барабанов должны иметь такую конструкцию и применяться таким образом, чтобы они оставались хорошо закрытыми и герметичными в обычных условиях перевозки. Фланцы затворов должны быть приварены так, чтобы сварка обеспечивала герметичный шов. Затворы должны быть снабжены прокладками или другими герметизирующими элементами, за исключением тех случаев, когда затворы сами по себе являются герметичными.

6.1.4.2.5 Затворы барабанов со съемным днищем (1B2) должны иметь такую конструкцию и применяться таким образом, чтобы в обычных условиях перевозки они оставались хорошо закрытыми, а барабаны – герметичными. Все съемные днища должны быть снабжены прокладками или другими герметизирующими элементами.

6.1.4.2.6 Максимальная вместимость барабана: 450 л.

Максимальная масса нетто: 400 кг.

6.1.4.3 Барабаны металлические, кроме алюминиевых и стальных

1N1 с несъемным днищем

1N2 со съемным днищем

6.1.4.3.1 Корпус и днища должны быть изготовлены из металла или металлического сплава, за исключением стали и алюминия. Материал должен быть соответствующего типа и достаточной толщины, учитывая вместимость барабана и его предполагаемое использование.

6.1.4.3.2 Швы соединений между корпусом и днищем, если таковые имеются, должны быть укреплены с помощью отдельных подкрепляющих колец. Все швы, если таковые имеются, должны быть соединены (заварены, запаяны и т. д.) в соответствии с технологией, используемой для данного металла или металлического сплава.

6.1.4.3.3 Корпус барабана вместимостью более 60 л должен, как правило, иметь по меньшей мере два составляющих одно целое с ним обруча катания или, в качестве альтернативы, по меньшей мере два отдельных обруча катания. Если используются отдельные обручи катания, они должны быть плотно подогнаны к корпусу и закреплены, чтобы избежать их смещения. Обручи катания не должны привариваться точечной сваркой.

6.1.4.3.4 Диаметр отверстия для наполнения, опорожнения и удаления паров в корпусе или днищах барабанов с несъемным днищем (1N1) не должен превышать 70 мм. Барабаны с более широкими отверстиями считаются барабанами со съемным днищем (1N2). Затворы отверстий в корпусе и днищах барабанов должны иметь такую конструкцию и применяться таким образом, чтобы они оставались хорошо закрытыми и герметичными в обычных условиях перевозки. Фланцы затворов должны присоединяться (привариваться, припаиваться и т. д.) в соответствии с технологией, используемой для данного металла или металлического сплава, так чтобы шов соединения был герметичен. Затворы должны быть снабжены прокладками или другими герметизирующими элементами, за исключением тех случаев, когда затворы сами по себе являются герметичными.

6.1.4.3.5 Затворы барабанов со съемным днищем должны иметь такую конструкцию и применяться таким образом, чтобы в обычных условиях перевозки они оставались хорошо закрытыми, а барабаны – герметичными. Все съемные днища должны быть снабжены прокладками или другими герметизирующими элементами.

6.1.4.3.6 Максимальная вместимость барабана: 450 л.

Максимальная масса нетто: 400 кг.

6.1.4.4 Канистры стальные или алюминиевые

3A1 стальные, с несъемным днищем

3A2 стальные, со съемным днищем

3B1 алюминиевые, с несъемным днищем

3B2 алюминиевые, со съемным днищем.

6.1.4.4.1 Корпус и днища должны быть изготовлены из стального листа или из алюминия со степенью чистоты не менее 99 % или из сплава на основе алюминия. Материал должен быть соответствующего типа и достаточной толщины, учитывая вместимость канистры и ее предполагаемое использование.

6.1.4.4.2 Соединения между корпусом и днищем стальных канистр должны быть механически завальцованы или заварены. Швы корпуса стальных канистр, предназначенных для содержания более 40 л жидкости, должны быть сварными. Швы корпуса стальных канистр, предназначенных для содержания 40 л или менее, должны быть механически завальцованы или заварены. Все швы алюминиевых канистр должны быть сварными. Швы соединений между корпусом и днищем, если таковые имеются, должны быть укреплены с помощью отдельного подкрепляющего кольца.

6.1.4.4.3 Диаметр отверстия в канистрах с несъемным днищем (3A1 и 3B1) не должен превышать 70 мм. Канистры с более широкими отверстиями считаются канистрами со съемным днищем (3A2 и 3B2). Затворы должны иметь такую конструкцию, чтобы они оставались хорошо закрытыми и герметичными в обычных условиях перевозки. Затворы должны быть снабжены прокладками или другими герметизирующими элементами, за исключением случаев, когда затворы сами по себе являются герметичными.

6.1.4.4.4 Если материалы, используемые для изготовления корпуса, днищ, затворов и арматуры, сами по себе несовместимы с содержимым, подлежащим перевозке, то должны применяться соответствующие внутренние защитные покрытия или обработка. Эти покрытия или обработка должны сохранять свои защитные свойства в обычных условиях перевозки.

6.1.4.4.5 Максимальная вместимость канистры: 60 л.

Максимальная масса нетто: 120 кг

6.1.4.5 Барабаны фанерные

1D

6.1.4.5.1 Используемая древесина должна быть хорошо выдержана, технически сухой и не иметь дефектов, которые могли бы уменьшить способность барабана применяться по назначению. Если для изготовления днищ используется не фанера, а другой материал, то его качество должно быть эквивалентным качеству фанеры.

6.1.4.5.2 Для изготовления корпуса барабана должна использоваться по меньшей мере двухслойная фанера, а днищ – трехслойная; все смежные слои должны быть прочно склеены водостойким клеем в перекрестном направлении волокна.

6.1.4.5.3 Корпус и днища барабана и их соединения должны иметь конструкцию, соответствующую вместимости барабана и его предполагаемому использованию.

6.1.4.5.4 С целью предотвращения просыпания содержимого крышки должны быть выложены крафт-бумагой или другим эквивалентным материалом, который должен быть надежно прикреплен к крышке и выступать наружу по всей ее окружности.

6.1.4.5.5 Максимальная вместимость барабана: 250 л.

Максимальная масса нетто: 400 кг.

6.1.4.6 Бочки деревянные

2C1 заливные

2C2 со съемным днищем

6.1.4.6.1 Используемая древесина должна быть хорошего качества, прямослойной, хорошо высушенной, без сучков и коры, без гнили и заболони, а также без каких-либо других дефектов, которые могли бы уменьшить способность бочки использоваться по назначению.

6.1.4.6.2 Корпус и днища должны иметь конструкцию, соответствующую вместимости бочки и ее предполагаемому использованию.

6.1.4.6.3 Клепки и днища должны быть пилеными или колотыми в направлении волокон таким образом, чтобы ни одно годичное кольцо не выходило за клепку или днище больше, чем наполовину.

6.1.4.6.4 Обручи должны быть изготовлены из стали или чугуна хорошего качества. Для бочек со съемным днищем (2C2) допускается использование обручей из древесины твердых пород.

6.1.4.6.5 Бочки деревянные 2C1. Диаметр заливного отверстия не должен превышать половины ширины клепки, в которой проделывается это отверстие.

6.1.4.6.6 Бочки деревянные 2C2. Днища должны быть хорошо подогнаны к пазам.

6.1.4.6.7 Максимальная вместимость бочки: 250 л.

Максимальная масса нетто: 400 кг.

6.1.4.7 Барабаны картонные

1G

6.1.4.7.1 Корпус барабана должен состоять из большого числа слоев плотной бумаги или негофрированного картона, плотно склеенных или сформованных вместе, и может включать один или несколько защитных слоев битума, парафинированной крафт-бумаги, металлической фольги, пластмассового материала и т. д.

6.1.4.7.2 Днища должны быть изготовлены из естественной древесины, картона, металла, фанеры, пластмассы или иного подходящего материала и могут включать один или несколько защитных слоев битума, парафинированной крафт-бумаги, металлической фольги, пластмассового материала и т. д.

6.1.4.7.3 Корпус и днища барабана и их соединения должны иметь конструкцию, соответствующую вместимости барабана и его предполагаемому использованию.

6.1.4.7.4 В собранном виде тара должна быть достаточно водостойкой, чтобы не расслаиваться в обычных условиях перевозки.

6.1.4.7.5 Максимальная вместимость барабана: 450 л.

Максимальная масса нетто: 400 кг.

6.1.4.8 Барабаны и канистры из пластмассы

1H1 барабаны с несъемным днищем

1H2 барабаны со съемным днищем

3H1 канистры с несъемным днищем

3H2 канистры со съемным днищем

6.1.4.8.1 Тара должна быть изготовлена из подходящего пластмассового материала и должна быть достаточно прочной, учитывая ее вместимость и предполагаемое использование. За исключением повторно используемой пластмассы, определение которой приведено в п. 1.2.1, не должны применяться никакие бывшие в употреблении материалы, кроме обрезков или остатков, полученных в этом же процессе изготовления. Тара должна быть достаточно стойкой

к старению и износу под воздействием как содержащегося в ней вещества, так и ультрафиолетового излучения. Проницаемость тары для содержащегося в ней вещества или пластмассы, повторно использованной для изготовления новой тары, не должны создавать опасности в обычных условиях перевозки.

6.1.4.8.2 Если требуется защита от ультрафиолетового излучения, она должна обеспечиваться путем добавления сажи или других подходящих пигментов или ингибиторов. Эти добавки должны быть совместимы с содержимым и сохранять эффективность в течение всего срока эксплуатации тары. При добавлении сажи, пигментов или ингибиторов, не использовавшихся при изготовлении испытанного типа конструкции, повторные испытания могут не проводиться, если содержание сажи не превышает 2% по массе или если содержание пигмента не превышает 3% по массе; содержание ингибиторов против ультрафиолетового излучения не ограничено.

6.1.4.8.3 Добавки, используемые не с целью защиты от ультрафиолетового излучения, могут быть включены в состав пластмассового материала при условии, что они не будут отрицательно влиять на химические и физические свойства материала тары. В таком случае повторное испытание может не проводиться.

6.1.4.8.4 Толщина стенок в любой точке тары должна соответствовать ее вместимости и предполагаемому использованию с учетом напряжений, возникающих при перевозке.

6.1.4.8.5 Диаметр отверстия для наполнения, опорожнения и удаления паров в корпусе или днищах барабанов с несъемным днищем (1H1) и канистр с несъемным днищем (3H1) не должен превышать 70 мм. Барабаны и канистры с более широкими отверстиями считаются барабанами и канистрами со съемным днищем (1H2 и 3H2). Затворы отверстий в корпусе или днищах барабанов и канистр должны иметь такую конструкцию и применяться таким образом, чтобы они оставались хорошо закрытыми и герметичными в обычных условиях перевозки. Затворы должны быть снабжены прокладками или другими герметизирующими элементами, за исключением тех случаев, когда затворы сами по себе являются герметичными.

6.1.4.8.6 Затворы барабанов и канистр со съемным днищем (1H2 и 3H2) должны иметь такую конструкцию и применяться таким образом, чтобы они оставались хорошо закрытыми и герметичными в нормальных условиях перевозки. Все съемные днища должны быть снабжены прокладками, за исключением случаев, когда конструкция барабана или канистры такова, что, если съемное днище вставлено должным образом, они сами по себе являются герметичными.

6.1.4.8.7 Максимально допустимая проницаемость для легковоспламеняющихся жидкостей не должна превышать 0,008 г/(л·ч) при 23°C (см. п. 6.1.5.8).

6.1.4.8.8 Если для изготовления новой тары применяется повторно используемая пластмасса, то физико-механические свойства восстановленного материала, используемого для производства новой тары, должны гарантироваться и документально подтверждаться в рамках программы гарантии качества, признанной компетентным органом. Программа гарантии качества должна предусматривать составление протокола надлежащей предварительной сортировки и проверки того, что каждая партия востановленной пластмассы имеет надлежащие значения скорости течения расплава, плотности и предела текучести при растяжении, совпадающие с соответствующими значениями типового образца, изготовляемого из такого повторно используемого материала. Для этого необходимо знать, из какого исходного упаковочного материала изготовлена повторно используемая пластмасса и что содержалось в первоначальной таре, если это предыдущее содержимое способно снизить прочность новой тары, изготовленной из этого материала. Кроме того, программа гарантии качества, которой придерживается изготовитель тары в соответствии с п. 6.1.1.4, должна включать проведение предусмотренного в п. 6.1.5 механического испытания по типу конструкции тары, изготовляемой из каждой партии восстановленной пластмассы.

6.1.4.8.9 Максимальная вместимость барабанов 1H1, 1H2 – 450 л; канистр 3H1, 3H2 – 60 л.

Максимальная масса нетто 1H1, 1H2 – 400 кг; 3H1, 3H2 – 120 кг.

6.1.4.9 Ящики из естественной древесины

4C1 обычные

4C2 со сплошными стенками

6.1.4.9.1 Используемая древесина должна быть хорошо выдержана, быть технически сухой и не иметь дефектов, которые могли бы уменьшить прочность любой части ящика. Прочность используемого материала и метод изготовления должны соответствовать вместимости и предполагаемому назначению ящика. Крышки и днища могут изготавливаться из такого водостойкого материала, как твердый картон, древесностружечная плита или другого подходящего материала.

6.1.4.9.2 Крепления должны выдерживать вибрацию, возникающую в обычных условиях перевозки. По мере возможности необходимо избегать забивки гвоздей в торцевое волокно. Соединения, которые могут испытывать большие нагрузки, следует выполнять либо с помощью гвоздей с загибаемым концом или с кольцевой нарезкой, либо с помощью равноценных крепежных средств.

6.1.4.9.3 Ящик 4C2. Каждый элемент ящика должен быть изготовлен из цельной доски или быть равноценно прочным. Элементы считаются равноценными по прочности цельной доске, если используется один из следующих методов соединения на клею: соединение в ласточкин хвост, шпунтовое соединение, соединение внахлестку, сплачивание в четверть или соединение встык при помощи, по крайней мере, двух металлических фасонных скоб на каждое соединение.

Максимальная масса нетто: 400 кг.

6.1.4.10 Ящики фанерные

4D

6.1.4.10.1 Используемая фанера должна иметь по меньшей мере три слоя. Она должна быть изготовлена из хорошо выдержанного лущеного, строганого или пиленого шпона, технически сухой и без дефектов, которые могли бы значительно уменьшить прочность ящика. Прочность используемого материала и метод изготовления должны соответствовать вместимости и предполагаемому назначению ящика. Для соединения смежных слоев должен применяться водостойкий клей. При изготовлении ящиков допускается использование, помимо фанеры, других подходящих материалов. Элементы ящиков должны быть плотно прибиты гвоздями, или пригнаны к угловым стойкам или торцам, или собраны другим равноценным способом.

Максимальная масса нетто: 400 кг.

6.1.4.11 Ящики из древесноволокнистых материалов

4F

6.1.4.11.1 Стенки ящиков должны быть изготовлены из таких водостойких материалов, как твердый картон, древесностружечная плита или другого подходящего материала. Прочность используемого материала и метод изготовления должны соответствовать вместимости ящиков и их предполагаемому назначению.

6.1.4.11.2 Остальные части ящиков могут быть изготовлены из других подходящих материалов.

6.1.4.11.3 Ящики должны быть прочно собраны при помощи соответствующих приспособлений.

Максимальная масса нетто: 400 кг.

6.1.4.12 Ящики из картона

4G

6.1.4.12.1 С учетом вместимости ящиков и их предполагаемого назначения для их изготовления должен использоваться прочный и доброкачественный гладкий или двойной гофрированный (однослойный или многослойный) картон. Водостойкость внешней поверхности должна быть такой, чтобы увеличение массы, определенное при испытании, проводимом в течение 30 мин, на определение поглощения воды по методу Кобба, не превышало 155 г/м^2 – см. стандарт ISO 535:1991. Картон должен быть достаточно гибким. Он должен быть нарезан и согнут без задиров, и в нем должны быть сделаны прорези, чтобы при сборке комплекта не было разрывов, повреждений поверхности или излишних изгибов. Рифленый слой гофрированного картона должен быть прочно склеен с облицовкой.

6.1.4.12.2 Торцы ящиков могут иметь деревянную рамку либо изготовляться полностью из древесины или другого подходящего материала. Для усиления могут использоваться планки из древесины или другого подходящего материала.

6.1.4.12.3 Соединения корпуса ящиков должны быть выполнены с помощью клейкой ленты, склеены внахлест или сшиты внахлест со скреплением металлическими скобками. Соединения внахлест должны иметь соответствующий напуск.

6.1.4.12.4 Для закрытия ящика путем склеивания или с помощью клейкой ленты должен применяться водостойкий клей.

6.1.4.12.5 Размеры ящиков должны соответствовать форме и объему их содержимого.

Максимальная масса нетто: 400 кг.

6.1.4.13 Ящики из пластмассы

4H1 ящики из пенопласта

4H2 ящики из твердой пластмассы

6.1.4.13.1 Ящик должен быть изготовлен из подходящего полимерного материала и быть достаточно прочным с учетом его вместимости и предполагаемого назначения. Ящик должен обладать достаточной устойчивостью к старению и износу под воздействием как содержащегося в нем вещества, так и ультрафиолетового излучения.

6.1.4.13.2 Ящик из пенопласта должен состоять из двух частей, изготовленных из формованного пенопласта: нижней части, имеющей специальные полости для внутренней тары, и верхней части, которая закрывает нижнюю и плотно с ней соединяется. Верхняя и нижняя части ящика должны иметь такую конструкцию, чтобы внутренняя тара входила в них плотно. Крышки внутренней тары не должны соприкасаться с внутренней стороной верхней части этого ящика.

6.1.4.13.3 При перевозке ящик из пенопласта должен быть закрыт при помощи самоклеющейся ленты, имеющей достаточный предел прочности на разрыв, чтобы предотвратить открывание ящика. Самоклеющаяся лента должна быть стойкой к воздействию погодных условий, а ее клеящее вещество должно быть совместимо с пенопластом, из которого изготовлен ящик. Могут использоваться и другие столь же эффективные закрывающие приспособления.

6.1.4.13.4 Если для ящиков из твердой пластмассы требуется защита от ультрафиолетового излучения, то она должна обеспечиваться путем добавления в состав полимерного материала сажи или других подходящих пигментов или ингибиторов. Эти добавки должны быть совместимы с содержимым и сохранять эффективность в течение всего срока эксплуатации ящика. При добавлении сажи, пигментов или ингибиторов, не использовавшихся при изготовлении испытанного типа конструкции, повторное испытание может не проводиться, если содержание сажи не превышает 2% по массе или если содержание пигмента не превышает 3% по массе; содержание ингибиторов против ультрафиолетового излучения не ограничено.

6.1.4.13.5 Добавки, используемые не с целью защиты от ультрафиолетового излучения, могут быть включены в состав пластмассового материала при условии, что они не будут негативно влиять на химические или физические свойства материала ящика. В таком случае повторное испытание может не проводиться.

6.1.4.13.6 Ящики из твердой пластмассы должны снабжаться закрывающими приспособлениями из подходящего материала достаточной прочности, сконструированными таким образом, чтобы предотвратить непреднамеренное открывание ящика.

6.1.4.13.7 Если для изготовления новой тары применяется повторно используемая пластмасса, то физико-механические свойства восстановленного материала, используемого для производства новой тары, должны гарантироваться и документально подтверждаться в рамках программы гарантии качества, признанной компетентным органом. Программа гарантии качества должна предусматривать составление протокола надлежащей предварительной сортировки и проверки того, что каждая партия восстановленной пластмассы имеет надлежащие значения скорости течения расплава, плотности и предела текучести при растяжении, совпадающие с соответствующими значениями типового образца, изготовляемого из такого повторно используемого материала. Для этого необходимо знать, из какого исходного упаковочного материала изготовлена повторно используемая пластмасса и что содержалось в первоначальной таре, если это предыдущее содержимое способно снизить прочность новой тары, изготовленной из этого материала. Кроме того, программа гарантии качества, которой придерживается изготовитель тары в соответствии с п. 6.1.1.4, должна включать проведение предусмотренного в разделе 6.1.5 механического испытания по типу конструкции тары, изготовляемой из каждой партии восстановленной пластмассы.

Максимальная масса нетто 4H1 – 60 кг; 4H2 – 400 кг.

6.1.4.14 Ящики стальные или алюминиевые

4A стальные

4B алюминиевые

6.1.4.14.1 Прочность металла и конструкция ящика должны соответствовать его вместимости и предполагаемому назначению.

6.1.4.14.2 Ящики должны быть выложены изнутри картонными или войлочными прокладками или иметь вкладыш или внутреннее покрытие из подходящего материала (в зависимости от необходимости). Если применяется двойной завальцованный металлический вкладыш, должны быть приняты меры для предотвращения попадания веществ, особенно взрывчатых, в полости швов.

6.1.4.14.3 Затворы могут быть любого подходящего типа; они должны оставаться закрытыми в обычных условиях перевозки.

Максимальная масса нетто: 400 кг.

6.1.4.15 Мешки из текстильной ткани

5L1 без вкладыша или внутреннего покрытия

5L2 плотные

5L3 влагонепроницаемые

6.1.4.15.1 Используемый для изготовления мешков текстиль должен быть хорошего качества. Прочность ткани и исполнение мешка должны соответствовать его вместимости и предполагаемому назначению.

6.1.4.15.2 Мешки, плотные, 5L2. Мешок должен быть сделан непроницаемым для сыпучих веществ, например, путем:

а) наклеивания бумаги на внутреннюю поверхность мешка при помощи водостойкого клея, например битума; или

б) покрытия внутренней поверхности мешка полимерной пленкой; или

в) применения одного или нескольких вкладышей из бумаги или полимерного материала.

6.1.4.15.3 Мешки, влагонепроницаемые, 5L3. Для предотвращения проникновения влаги мешок должен быть изготовлен влагонепроницаемым, что достигается, например, путем:

а) использования отдельных вкладышей из водостойкой бумаги (например, парафинированной крафт-бумаги, битумированной бумаги или крафт-бумаги с покрытием из полимерного материала); или

б) покрытия внутренней поверхности мешка полимерной пленкой; или

в) применения одного или нескольких вкладышей из полимерного материала.

Максимальная масса нетто: 50 кг.

6.1.4.16 Мешки из полимерной ткани

5H1 без вкладыша или внутреннего покрытия

5H2 плотные

5H3 влагонепроницаемые

6.1.4.16.1 Мешки должны быть изготовлены из тянутой ленты или моноволокон подходящего полимерного материала. Прочность используемого материала и исполнение мешка должны соответствовать его вместимости и предполагаемому назначению.

6.1.4.16.2 Если используется ткань плоского переплетения, то дно и боковая часть мешка должны быть прошиты или скреплены другим способом. Если ткань трубчатая, то дно мешка должно быть прошито, заплетено или скреплено другим способом, обеспечивающим эквивалентную прочность шва.

6.1.4.16.3 Мешки, плотные, 5H2. Мешок должен быть сделан непроницаемым для сыпучих веществ, например, путем:

а) наклеивания на внутреннюю поверхность мешка бумаги или полимерной пленки; или

б) применения одного или нескольких отдельных вкладышей из бумаги или полимерного материала.

6.1.4.16.4 Мешки, влагонепроницаемые, 5H3. Для предотвращения проникновения влаги мешок должен быть изготовлен влагонепроницаемым, что достигается, например, путем:

а) использования отдельных внутренних вкладышей из водостойкой бумаги (например, парафинированной крафт-бумаги, битумированной двойным слоем крафт-бумаги или крафт-бумаги с полимерным покрытием); или

б) покрытия внутренней или наружной поверхности мешка полимерной пленкой; или

в) применения одного или нескольких внутренних вкладышей из полимерного материала.

Максимальная масса нетто: 50 кг.

6.1.4.17 Мешки из полимерной пленки

5H4

6.1.4.17.1 Мешки должны быть изготовлены из подходящего полимерного материала. Прочность материала и исполнение мешка должны соответствовать его вместимости и предполагаемому назначению. Соединения и швы должны выдерживать давление и удары, которые могут иметь место в обычных условиях перевозки.

Максимальная масса нетто: 50 кг.

6.1.4.18 Мешки бумажные

5M1 многослойные

5M2 многослойные, влагонепроницаемые

6.1.4.18.1 Для изготовления мешков должна использоваться подходящая крафт-бумага или эквивалентная бумага, имеющая по меньшей мере три слоя. Прочность бумаги и исполнение мешков должны соответствовать их вместимости и предполагаемому назначению. Соединения и швы должны быть плотными.

6.1.4.18.2 Мешки 5M2. Для предотвращения попадания влаги мешок, состоящий из четырех или более слоев, должен быть сделан водонепроницаемым путем использования для одного из двух наружных слоев водостойкого материала или использования водостойкой преграды из соответствующего защитного материала между двумя наружными слоями; трехслойный мешок должен быть сделан влагонепроницаемым за счет применения в качестве внешнего слоя водостойкого материала. Если имеется опасность реакции содержимого с влагой или если содержимое упаковывается во влажном состоянии, то с внутренней стороны мешок должен быть также снабжен водостойким слоем или преградой из защитного материала, такого как битумированная двойным слоем крафт- бумага, крафт-бумага с полимерным покрытием, полимерная пленка, приклеенная к внутренней поверхности мешка, либо один или несколько вкладышей из полимерного материала. Соединения и швы должны быть водонепроницаемы.

6.1.4.18.3 Максимальная масса нетто: 50 кг.

6.1.4.19 Составная тара (из полимерного материала)

6HA1 полимерный сосуд с наружным стальным барабаном

6HA2 полимерный сосуд с наружной стальной обрешеткой или ящиком

6HB1 полимерный сосуд с наружным алюминиевым барабаном

6HB2 полимерный сосуд с наружной алюминиевой обрешеткой или ящиком

6HC полимерный сосуд с наружным ящиком из древесины

6HD1 полимерный сосуд с наружным фанерным барабаном

6HD2 полимерный сосуд с наружным фанерным ящиком

6HG1 полимерный сосуд с наружным картонным барабаном

6HG2 полимерный сосуд с наружным ящиком из картона

6HH1 полимерный сосуд с наружным пластмассовым барабаном

6HH2 полимерный сосуд с наружным ящиком из твердой пластмассы

6.1.4.19.1 Внутренний сосуд

6.1.4.19.1.1 К полимерным внутренним сосудам применяются требования п.п. 6.1.4.8.1 и 6.1.4.8.4–6.1.4.8.7.

6.1.4.19.1.2 Полимерный внутренний сосуд должен плотно прилегать к наружной таре, в которой не должно быть выступов, могущих вызвать истирание полимерного материала.

6.1.4.19.1.3 Максимальная вместимость внутренних сосудов:

6HA1, 6HB1, 6HD1, 6HG1, 6HH1:	250 л
6HA2, 6HB2, 6HC, 6HD2, 6HG2, 6HH2:	60 л.

6.1.4.19.1.4 Максимальная масса нетто:

6HA1, 6HB1, 6HD1, 6HG1, 6HH1:	400 кг
6HA2, 6HB2, 6HC, 6HD2, 6HG2, 6HH2:	75 кг.

6.1.4.19.2 Наружная тара

6.1.4.19.2.1 Полимерный сосуд с наружным стальным или алюминиевым барабаном 6HA1 или 6HB1. Конструкция наружной тары должна отвечать требованиям п.п. 6.1.4.1 или 6.1.4.2.

6.1.4.19.2.2 Полимерный сосуд с наружной стальной или алюминиевой обрешеткой или ящиком 6HA2 или 6HB2. Конструкция наружной тары должна отвечать требованиям п. 6.1.4.14.

6.1.4.19.2.3 Полимерный сосуд с наружным ящиком из древесины 6HC. Конструкция наружной тары должна отвечать требованиям п. 6.1.4.9.

6.1.4.19.2.4 Полимерный сосуд с наружным фанерным барабаном 6HD1. Конструкция наружной тары должна отвечать требованиям п. 6.1.4.5.

6.1.4.19.2.5 Полимерный сосуд с наружным фанерным ящиком 6HD2. Конструкция наружной тары должна отвечать требованиям п. 6.1.4.10.

6.1.4.19.2.6 Полимерный сосуд с наружным картонным барабаном 6HG1. Конструкция наружной тары должна отвечать требованиям п.п. 6.1.4.7.1–6.1.4.7.4.

6.1.4.19.2.7 Полимерный сосуд с наружным ящиком из картона 6HG2. Конструкция наружной тары должна отвечать требованиям п. 6.1.4.12.

6.1.4.19.2.8 Полимерный сосуд с наружным пластмассовым барабаном 6HH1. Конструкция наружной тары должна отвечать требованиям п.п. 6.1.4.8.1–6.1.4.8.6.

6.1.4.19.2.9 Полимерные сосуды с наружным ящиком из твердой пластмассы (включая рифленые пластмассовые материалы) 6HH2. Конструкция наружной тары должна отвечать требованиям п.п. 6.1.4.13.1, 6.1.4.13.4–6.1.4.13.6.

6.1.4.20 Составная тара (из стекла, фарфора или керамики)

6PA1 сосуд с наружным стальным барабаном

6PA2 сосуд с наружной стальной обрешеткой или ящиком

6PB1 сосуд с наружным алюминиевым барабаном

6PB2 сосуд с наружной алюминиевой обрешеткой или ящиком

6PC сосуд с наружным ящиком из древесины

6PD1 сосуд с наружным фанерным барабаном

6PD2 сосуд с наружной плетеной корзиной

6PG1 сосуд с наружным картонным барабаном

6PG2 сосуд с наружным ящиком из картона

6PH1 сосуд с наружной тарой из пенопласта

6PH2 сосуд с наружной тарой из твердой пластмассы

6.1.4.20.1 Внутренний сосуд

6.1.4.20.1.1 Сосуды должны иметь соответствующую форму (цилиндрическую или грушевидную), быть изготовлены из материала хорошего качества и не иметь дефектов, уменьшающих их прочность. Стенки должны иметь достаточную толщину и не иметь внутренних напряжений.

6.1.4.20.1.2 В качестве затворов для сосудов надлежит использовать винтовые пластмассовые крышки, притертые стеклянные пробки или, по крайней мере, столь же эффективные закрывающие устройства. Любая часть затвора, которая может соприкасаться с содержимым сосуда, должна быть устойчива к этому содержимому. Следует принять меры к обеспечению герметичности затворов и их надлежащего закрытия с целью предотвращения их ослабления во время перевозки. Если понадобится установка затворов, снабженных выпускными клапанами, эти затворы должны соответствовать требованиям п. 4.1.1.8.

6.1.4.20.1.3 Сосуд должен быть прочно закреплен в наружной таре при помощи прокладочных и/или абсорбирующих материалов.

6.1.4.20.1.4 Максимальная вместимость сосуда: 60 л.

Максимальная масса нетто: 75 кг.

6.1.4.20.2 Наружная тара

6.1.4.20.2.1 Сосуд с наружным стальным барабаном 6PA1. Конструкция наружной тары должна отвечать требованиям п. 6.1.4.1. Съемная крышка, требуемая для этого типа тары, может иметь форму колпака.

6.1.4.20.2.2 Сосуд с наружной стальной обрешеткой или ящиком 6PA2. Конструкция наружной тары должна отвечать требованиям п. 6.1.4.14. Наружная тара для сосудов цилиндрической формы должна, находясь в вертикальном положении, возвышаться над сосудом и его затвором. Если сосуд грушевидной формы помещен в обрешетку, форма которой соответствует форме сосуда, наружная тара должна быть снабжена защитной крышкой (колпаком).

6.1.4.20.2.3 Сосуд с наружным алюминиевым барабаном 6PB1. Конструкция наружной тары должна отвечать требованиям п. 6.1.4.2.

6.1.4.20.2.4 Сосуд с наружной алюминиевой обрешеткой или ящиком 6PB2. Конструкция наружной тары должна отвечать требованиям п. 6.1.4.14.

6.1.4.20.2.5 Сосуд с наружным ящиком из древесины 6PC. Конструкция наружной тары должна отвечать требованиям п. 6.1.4.9.

6.1.4.20.2.6 Сосуд с наружным фанерным барабаном 6PD1. Конструкция наружной тары должна отвечать требованиям п. 6.1.4.5.

6.1.4.20.2.7 Сосуд с наружной плетеной корзиной 6PD2. Корзина должна быть изготовлена из материала хорошего качества. Она должна быть снабжена защитной крышкой (колпаком) для предотвращения повреждения сосуда.

6.1.4.20.2.8 Сосуд с наружным картонным барабаном 6PG1. Конструкция наружной тары должна отвечать требованиям п.п. 6.1.4.7.1–6.1.4.7.4.

6.1.4.20.2.9 Сосуд с наружным ящиком из картона 6PG2. Конструкция наружной тары должна отвечать требованиям п. 6.1.4.12.

6.1.4.20.2.10 Сосуд с наружной тарой из пенопласта (6PH1) или твердой пластмассы (6PH2). Материалы наружной тары должны отвечать требованиям п. 6.1.4.13. Наружная тара из твердой пластмассы должна изготовляться из полиэтилена высокой плотности или другого аналогичного полимерного материала. Съемная крышка, требуемая для этого типа тары, может, тем не менее, иметь форму колпака.

6.1.4.21 Комбинированная тара

Применяются требования раздела 6.1.4, предъявляемые к наружной таре.

Примечание: В отношении внутренней и наружной тары, которую можно использовать, см. соответствующие инструкции по упаковке в главе 4.1.

6.1.4.22 Легкая металлическая тара

0A1 с несъемным днищем

0A2 со съемным днищем

6.1.4.22.1 Стенки корпуса и днища должны быть изготовлены из соответствующей стали; их толщина должна соответствовать вместимости и предполагаемому назначению тары.

6.1.4.22.2 Соединения должны быть сварными или, по крайней мере, с двухшовной пайкой, или должны быть выполнены таким методом, который обеспечивает аналогичную прочность и герметичность.

6.1.4.22.3 Внутренние покрытия из цинка, олова, лака и т. д. должны обладать необходимой прочностью и плотно прилегать к стали в любой точке, включая затворы.

6.1.4.22.4 Диаметр отверстия для наполнения, опорожнения и удаления паров в корпусе или днищах тары с несъемным днищем (0A1) не должен превышать 70 мм. Тара с более широкими отверстиями считается тарой со съемным днищем (0A2).

6.1.4.22.5 Затворы тары с несъемным днищем (0A1) должны либо быть завинчивающегося типа, либо допускать использование крышки с винтовой резьбой или другого устройства, обеспечивающего, по крайней мере, такую же эффективность. Затворы тары со съемным днищем (0A2) должны быть сконструированы и установлены таким образом, чтобы в обычных условиях перевозки они оставались прочно закрытыми, а тара – герметичной.

6.1.4.22.6 Максимальная вместимость тары: 40 л.

Максимальная масса нетто: 50 кг.

6.1.4 ТРЕБОВАНИЯ К ИСПЫТАНИЯМ ТАРЫ

6.1.5.1 Испытания и периодичность их проведения

6.1.5.1.1 Тип конструкции каждой тары должен испытываться, как указано в разделе 6.1.5, в соответствии с процедурами, установленными и утвержденными компетентным органом.

6.1.5.1.2 Каждый тип конструкции тары перед ее использованием должен успешно выдержать испытания. Тип конструкции тары определяется конструкцией, размером, материалом и его толщиной, способом изготовления и применения, а также способом обработки поверхности. Он может включать также тару, которая отличается от прототипа только меньшей высотой.

6.1.5.1.3 Серийные образцы продукции также должны проходить испытания с периодичностью, установленной компетентным органом. Для таких испытаний тары из бумаги или картона подготовка в условиях окружающей среды считается равнозначной соблюдению требований п. 6.1.5.2.3.

6.1.5.1.4 Испытания должны повторяться, кроме того, при каждом изменении конструкции, материала или способа изготовления тары.

6.1.5.1.5 Компетентный орган может разрешить проведение выборочных испытаний тары, которая лишь в небольшой степени отличается от уже испытанного типа, например меньшими размерами или меньшей массой нетто внутренней тары, а также такой тары, как барабаны, мешки и ящики, изготовляемые с небольшими уменьшениями их габаритных размеров.

6.1.5.1.6 В случае успешного проведения испытаний наружной тары в составе комбинированной тары вместе с различными видами внутренней тары в эту наружную тару могут помещаться различные виды такой внутренней тары. Кроме того, при условии сохранения эквивалентного уровня надежности, без дополнительного испытания упаковки допускаются следующие варианты в отношении внутренней тары:

а) может использоваться внутренняя тара такого же или меньшего размера при условии, что:

– внутренняя тара имеет конструкцию, аналогичную конструкции испытанной внутренней тары (например, форма: круглая, прямоугольная и т. д.);

– материал, из которого изготовлена внутренняя тара (стекло, пластмасса, металл и т. д.), оказывает сопротивление воздействию сил, возникающих при ударе и штабелировании, в той же или большей степени, чем материал первоначально испытанной внутренней тары;

- внутренняя тара имеет отверстия такого же или меньшего размера, а также затвор аналогичной конструкции (например, навинчивающийся колпак, притертая пробка и т. д.);
- используется достаточное количество прокладочного материала для заполнения свободного пространства и предотвращения значительного перемещения внутренней тары;
- внутренняя тара расположена в наружной таре таким же образом, как и в испытанной упаковке;

б) при испытаниях может использоваться меньшее количество единиц внутренней тары или альтернативных видов внутренней тары, указанных выше в подпункте а), при условии добавления достаточного количества прокладочного материала для заполнения свободного пространства и предотвращения значительного перемещения внутренней тары.

6.1.5.1.7 Изделия или внутренняя тара любого типа, предназначенная для твердых или жидких веществ, могут собираться и перевозиться без испытаний в наружной таре при соблюдении следующих условий:

а) наружная тара должна успешно пройти испытание в соответствии с п. 6.1.5.3 вместе с хрупкой (например, из стекла) внутренней тарой, содержащей жидкости, при высоте падения, предусмотренной для группы упаковки I;

б) общая масса брутто внутренней тары не должна превышать половину массы брутто внутренней тары, использованной для проведения испытания на падение в соответствии с подпунктом а), выше;

в) толщина прокладочного материала между отдельными единицами внутренней тары, а также между внутренней и наружной тарой не должна быть меньше толщины соответствующего прокладочного материала в первоначально испытанной таре, а если при первоначальном испытании использовалась только одна единица внутренней тары, толщина прокладочного слоя между отдельными единицами внутренней тары не должна быть меньше толщины прокладочного материала между внутренней и наружной тарой при первоначальном испытании. Если используется меньшее количество единиц внутренней тары или внутренняя тара меньшего размера (по сравнению с внутренней тарой, использовавшейся в испытании на падение), то необходимо использовать достаточное дополнительное количество прокладочного материала для заполнения свободного пространства;

г) наружная тара должна успешно пройти испытание на штабелирование в незаполненном состоянии, предусмотренное в п. 6.1.5.6. Общая масса идентичных упаковок должна определяться на основе суммарной массы единиц внутренней тары, использовавшихся при испытании на падение в соответствии с подпунктом а), выше;

д) внутренняя тара, содержащая жидкость, должна быть полностью окружена достаточным количеством абсорбирующего материала, способным поглотить всю содержащуюся во внутренней таре жидкость;

е) если наружная тара предназначена для помещения в ней внутренней тары с жидкостью и не является герметичной или предназначена для помещения в ней внутренней тары с твердыми веществами и не является для них непроницаемой, то на случай утечки необходимо предусмотреть средство, способное удерживать жидкость или твердые вещества, в виде герметичного вкладыша, пластикового мешка или другого столь же эффективного средства удержания. В случае тары, содержащей жидкость, абсорбирующий материал, требующийся в соответствии с подпунктом д), выше, должен размещаться внутри такого средства удержания;

ж) тара должна иметь маркировку в соответствии с разделом 6.1.3, показывающую, что она была испытана в качестве комбинированной тары на соответствие требованиям, предъявляемым к группе упаковки I. Указываемая максимальная масса брутто в килограммах должна быть равна сумме массы наружной тары и половины массы брутто

внутренней тары, использовавшейся в испытании на падение, упомянутом в подпункте а), выше. Такая маркировка должна содержать также букву "V", как указано в п. 6.1.2.4.

6.1.5.1.8 Компетентный орган может потребовать проведения испытаний, предусмотренных в настоящем разделе, с тем чтобы убедиться в том, что выпускаемая серийно тара отвечает требованиям, предъявляемым к испытаниям типа конструкции. Протоколы испытаний должны сохраняться для целей проверки.

6.1.5.1.9 Если в целях безопасности требуется обработка внутренней поверхности или нанесение внутреннего покрытия, то такая обработка или покрытие должны сохранять свои защитные свойства даже после проведения испытаний.

Компетентный орган может разрешить проведение нескольких видов испытаний на одном образце, если это не скажется на действительности результатов испытаний.

6.1.5.1.11 Аварийная тара

Аварийная тара (см. раздел 1.2.1) должна быть испытана и маркирована в соответствии с требованиями, применимыми к таре группы упаковки II, предназначенной для перевозки твердых веществ или внутренней тары, однако при этом:

а) при испытаниях должна использоваться вода, а тара должна быть заполнена не менее чем на 98% ее максимальной вместимости. Чтобы получить требуемую общую массу упаковки, можно добавить, например, мешки со свинцовой дробью, но разместить их необходимо таким образом, чтобы они не повлияли на результаты испытаний. При проведении испытания на падение можно также изменить высоту падения в соответствии с п. 6.1.5.3.4 б);

б) тара должна, кроме того, успешно пройти испытание на герметичность при давлении 30 кПа, и результаты этого испытания должны быть занесены в протокол испытания, требуемый согласно п. 6.1.5.9; и

в) на таре должна быть проставлена буква "T" в соответствии с п. 6.1.2.4.

6.1.5.2 Подготовка тары к испытаниям

6.1.5.2.1 Испытаниям должна подвергаться тара, подготовленная так, как она готовится для перевозки, включая внутреннюю тару комбинированной тары. Внутренние или одиночные сосуды или тара должны заполняться не менее чем на 98% их максимальной вместимости в случае жидкостей и не менее чем на 95% – в случае твердых веществ. Комбинированная тара, внутренняя тара которой предназначена как для жидкостей, так и для твердых веществ, должна пройти отдельные испытания для обоих видов содержимого. Вещества или изделия, которые будут перевозиться в таре, могут быть заменены эквивалентными веществами или изделиями, за исключением случаев, когда эта замена может сделать недействительными результаты испытаний. Что касается твердых веществ, то, если используется эквивалентное вещество, оно должно иметь те же физико-механические характеристики (массу, размер частиц и т. д.), что и вещество, которое будет перевозиться. Для достижения требуемой общей массы упаковки допускается использование добавок, таких как мешки со свинцовой дробью, при условии, что они размещены таким образом, что их использование не повлияет на результаты испытаний.

6.1.5.2.2 Если при испытаниях на падение тары, предназначенной для жидкостей, используется эквивалентное вещество, оно должно иметь те же плотность и вязкость, что и вещество, которое будет перевозиться. Для такого испытания может также использоваться вода с соблюдением условий, указанных в п. 6.1.5.3.4.

6.1.5.2.3 Тара из бумаги или картона должна быть выдержана в течение не менее 24 час в атмосфере с регулируемыми температурой и влажностью:

– температура 23°C ± 2°C, относительная влажность 50 ± 2%;

6.1.5.2.4 Бочки из естественной древесины с пробкой перед проведением испытаний должны выдерживаться заполненными водой в течение не менее 24 час.

6.1.5.2.5 Барабаны и канистры из пластмассы, предусмотренные в п. 6.1.4.8, и, в случае необходимости, составная тара (из полимерного материала), предусмотренная в п. 6.1.4.19, должны – с целью проверки их достаточной химической совместимости с жидкостями – подвергаться выдерживанию при температуре окружающей среды в течение 180 суток, причем все это время испытательные образцы должны быть наполнены веществами, для перевозки которых они предназначены. В течение первых и последних 24 час выдерживания образцы должны быть расположены затворами вниз. Однако тара, снабженная вентиляционными клапанами, выдерживается в таком положении в каждом случае лишь в течение 5 мин. После такого выдерживания образцы подвергаются испытаниям, предписанным в п.п. 6.1.5.3–6.1.5.6.

Если известно, что прочность полимерного материала, из которого изготовлены внутренние сосуды составной тары (из полимерного материала), существенно не изменяется под воздействием наполнителя, то нет необходимости проверять, достаточна ли химическая совместимость. Под существенным изменением прочности следует понимать:

а) явное увеличение хрупкости;

б) значительное снижение эластичности, если только оно не сопровождается по крайней мере пропорциональным ему увеличением растяжения под нагрузкой. Если характеристики полимерного материала установлены с помощью других процедур, то вышеупомянутое испытание на совместимость можно не проводить. Такие процедуры должны быть по меньшей мере эквивалентны указанному выше испытанию на совместимость и должны быть признаны компетентным органом.

Примечание: В отношении барабанов и канистр из пластмассы и составной тары (из полимерного материала), изготовленных из полиэтилена с большой или средней молекулярной массой, см. также п. 6.1.5.2.6.

6.1.5.2.6 Для барабанов и канистр из полиэтилена с большой молекулярной массой, предусмотренных в п. 6.1.4.8, и, в случае необходимости, для составной тары из полиэтилена с большой молекулярной массой, предусмотренной в п. 6.1.4.19, которые удовлетворяют следующим требованиям:

– плотность при 23°C после термической обработки в течение 1 часа при 100°C не менее 940 кг/м^3 согласно стандарту ISO 1183;

– индекс плавления при 190°C/21,6 кг нагрузки не более 12 г/10 мин согласно стандарту ISO 1133,

для канистр, предусмотренных в п. 6.1.4.8, относящихся к группам упаковки II и III, и, в случае необходимости, для составной тары, предусмотренной в п. 6.1.4.19, изготовленных из полиэтилена со средней молекулярной массой, которые удовлетворяют следующим требованиям:

– плотность при 23°C после термической обработки в течение 1 часа при 100°C равна 940 кг/м^3 согласно стандарту ISO 1183;

– индекс плавления при 190°C/2,16 кг нагрузки не менее 0,1 г/10 мин и не более 0,5 г/10 мин согласно стандарту ISO 1133;

– индекс плавления при 190°C/5 кг нагрузки не менее 0,5 г/10 мин и не более 3 г/10 мин согласно стандарту ISO 1133,

химическая совместимость с жидкостями, перечисленными в п. 6.1.6.2, может определяться с помощью стандартных жидкостей (см. п. 6.1.6.1).

Достаточная химическая совместимость этой тары может быть проверена путем выдерживания в течение 21 суток при температуре 40°C с использованием соответствующей стандартной жидкости; если этой стандартной жидкостью является вода, то доказательства химической совместимости не требуется.

В течение первых и последних 24 час выдерживания образцы тары должны быть расположены затворами вниз. Однако тара, снабженная вентиляционным клапаном, выдерживается в таком

положении в каждом случае лишь в течение 5 мин. После такого выдерживания образцы подвергаются испытаниям, предписанным в п.п. 6.1.5.3–6.1.5.6.

Если тип конструкции тары выдержал требуемые для утверждения испытания с использованием стандартной жидкости, то сопоставимые наполнители, перечисленные в п. 6.1.6.2, могут допускаться к перевозке без проведения дальнейших испытаний при следующих условиях:

– плотность наполнителей не должна превышать значений, применяемых для определения высоты падения при проведении испытания на падение и для определения массы при проведении испытания на штабелирование;

– давление паров наполнителя при 50°C или 55°C не должно превышать значений, применяемых для определения давления при проведении испытания на внутреннее давление.

В случае трет-бутила гидропероксида с содержанием пероксида более 40% и кислоты перуксусной, отнесенных к классу 5.2, испытание на совместимость не должно проводиться с использованием стандартных жидкостей. Для этих веществ должна быть доказана достаточная совместимость испытываемых образцов с грузами, для перевозки которых они предназначены, посредством их выдерживания в течение 180 суток при температуре окружающей среды.

Предусмотренная в этом пункте процедура применяется также к таре из полиэтилена с высокой плотностью и большой или средней молекулярной массой, внутренняя поверхность которой обработана фтором.

6.1.5.2.7 Для барабанов и канистр, предусмотренных в п. 6.1.4.8, и, в случае необходимости, для составной тары, предусмотренной в п. 6.1.4.19, изготовленных из полиэтилена с большой или средней молекулярной массой, которые испытаны согласно п. 6.1.5.2.6, в качестве наполнителей могут быть утверждены другие вещества, помимо перечисленных в п. 6.1.6.2. Такое утверждение должно основываться на результатах лабораторных испытаний, подтверждающих, что воздействие таких наполнителей на испытываемые образцы является менее значительным, чем воздействие стандартных жидкостей. Надлежит учитывать следующие процессы разрушения: размягчение в результате разбухания, растрескивание под нагрузкой и расщепление молекул. Требования, предусмотренные в п. 6.1.5.2.6, применяются также к плотности и давлению паров вещества.

6.1.5.2.8 Если прочность полимерных материалов, из которых изготовлены внутренние сосуды составной тары, существенно не изменяется под воздействием наполнителя, то нет необходимости проверять, достаточна ли химическая совместимость. Под существенным изменением прочности следует понимать:

а) явное увеличение хрупкости;

б) значительное снижение эластичности, если только оно не сопровождается, по крайней мере, пропорциональным ему увеличением растяжения под нагрузкой.

6.1.5.3 Испытание на падение [1]

6.1.5.3.1 Количество испытываемых образцов каждого типа конструкции и каждого изготовителя и положение образца при падении указано в табл. 6.1.2. Для всех видов падения, кроме падения плашмя, центр тяжести должен находиться вертикально над точкой удара.

Если для данного испытания на падение можно использовать несколько направлений удара, то надлежит выбрать такое, которое с наибольшей вероятностью приведет к повреждению тары.

[1] См. стандарт ISO 2248.

Таблица 6.1.2

Тара	Количество испытываемых образцов, шт.	Положение образца при падении
а) Барабаны стальные Барабаны алюминиевые Барабаны металлические, кроме стальных и алюминиевых Канистры стальные Канистры алюминиевые Барабаны фанерные Бочки деревянные Барабаны картонные Барабаны и канистры из пластмассы Составная тара в форме барабана Легкая металлическая тара	6 (по три на каждое падение)	Первое падение (три образца): тара должна диагонально ударяться об испытательную площадку по диагонали к торцу или, если она не имеет торца, к кольцевому шву или краю Второе падение (три оставшихся образца): тара должна ударяться об испытательную площадку наименее прочной частью, которая не испытывалась при первом падении, например затвором или, для некоторых цилиндрических барабанов, продольным сварным швом корпуса барабана
б) Ящики из естественной древесины Ящики фанерные Ящики из древесноволокнистых материалов Ящики из картона Ящики из пластмассы Ящики стальные или алюминиевые Составная тара в форме ящика	5 (по одному на каждое падение)	Первое падение: плашмя на дно Второе падение: плашмя на крышку Третье падение: плашмя на боковую стенку Четвертое падение: плашмя на торцевую стенку Пятое падение: на угол
в) Мешки – однослойные с боковым швом	3 (три падения на каждый мешок)	Первое падение: плашмя на широкую сторону Второе падение: плашмя на узкую сторону Третье падение: на дно мешка
г) Мешки – однослойные без бокового шва или многослойные	3 (два падения на каждый мешок)	Первое падение: плашмя на широкую сторону Второе падение: на дно мешка
д) Составная тара (из стекла, фарфора или керамики), маркированная символом "SMGS/ADR/Rid " в соответствии с п. 6.1.3.1 а), в форме барабана или ящика	3 (по одному на каждое падение)	По диагонали к нижнему торцу или, если нет торца, к кольцевому шву или нижнему краю

6.1.5.3.2 Специальная подготовка образцов к испытанию на падение

Температура испытательного образца и его содержимого должна быть снижена до минус 18°C или ниже[1] для следующих типов тары:

а) барабанов из пластмассы (см. п. 6.1.4.8);

б) канистр из пластмассы (см. п. 6.1.4.8);

[1] При перевозках в Республику Казахстан, Российскую Федерацию или транзитом через территории этих стран в период с 01.11 по 01.04 минимальная температура испытываемого образца и его содержимого должна составлять минус 50°C.

в) ящиков из пластмассы, за исключением ящиков из пенопласта (см. п. 6.1.4.13);

г) составной тары (из полимерного материала) (см. п. 6.1.4.19);

д) комбинированной тары с внутренней тарой из пластмассы, за исключением мешков из полимерных материалов, предназначенных для твердых веществ или изделий. Если испытательные образцы подготовлены таким образом, то выдерживание, предусмотренное в п. 6.1.5.2.3, можно не проводить. Испытательные жидкости необходимо поддерживать в жидком состоянии путем добавления, если необходимо, антифриза.

6.1.5.3.3 Испытательная площадка

Испытательная площадка должна быть жесткой, неупругой, плоской и горизонтальной.

6.1.5.3.4 Высота падения

Для твердых веществ и жидкостей, если испытание производится с твердым веществом или жидкостью, подлежащими перевозке:

Группа упаковки I	Группа упаковки II	Группа упаковки III
1,8 м	1,2 м	0,8 м

Для жидкостей, если испытание производится с водой:

а) когда подлежащие перевозке вещества имеют плотность не более 1200 кг/м^3:

Группа упаковки I	Группа упаковки II	Группа упаковки III
1,8 м	1,2 м	0,8 м

б) когда подлежащие перевозке вещества имеют плотность более 1200 кг/м^3, высота падения должна рассчитываться на основе значения плотности (d) перевозимого вещества следующим образом:

Группа упаковки I	Группа упаковки II	Группа упаковки III
$d \times 10^{-3} \times 1{,}5$ (м)	$d \times 10^{-3} \times 1{,}0$ (м)	$d \times 10^{-3} \times 0{,}67$ (м)

в) для легкой металлической тары, маркированной символом "SMGS/ADR/RID" в соответствии с п. 6.1.3.1 а), предназначенной для перевозки веществ, вязкость которых при 23°C превышает 200 мм^2/с (соответствует времени истечения 30 с при проведении испытания согласно стандарту ISO 2431:1993 с использованием стандартной воронки ИСО с диаметром отверстия 6 мм),

– если плотность вещества не превышает 1200 кг/м^3:

Группа упаковки II	Группа упаковки III
0,6 м	0,4 м

– для подлежащих перевозке веществ, имеющих плотность более 1200 кг/м^3, высота падения рассчитывается на основе плотности (d) перевозимого вещества следующим образом:

Группа упаковки II	Группа упаковки III
$d \times 10^{-3} \times 0{,}5$ м	$d \times 10^{-3} \times 0{,}33$ м

6.1.5.3.5 Критерии оценки результатов испытаний

6.1.5.3.5.1 После установления равновесия между внутренним и внешним давлениями тара, содержащая жидкость, должна быть герметичной, однако в случае внутренней тары комбинированной тары и внутренних сосудов составной тары (из стекла, фарфора или керамики), маркированных символом "SMGS/ADR/RID" в соответствии с п. 6.1.3.1 а), равновесия давлений не требуется.

6.1.5.3.5.2 Когда тара, предназначенная для твердых веществ, подвергается испытанию на падение и ударяется об испытательную площадку своей верхней частью, считается, что образец успешно выдержал испытание в том случае, если содержимое полностью осталось во внутренней таре или внутреннем сосуде (например, пластиковом мешке), даже если затвор уже не является непроницаемым для вещества.

6.1.5.3.5.3 Тара или наружная тара составной или комбинированной тары не должны иметь повреждений, способных отрицательно повлиять на безопасность перевозки. Не должно происходить какой-либо утечки содержимого из внутреннего сосуда или внутренней тары.

6.1.5.3.5.4 Ни наружный слой мешка, ни наружная тара не должны иметь повреждений, способных отрицательно повлиять на безопасность перевозки.

6.1.5.3.5.5 Незначительное проникновение вещества через затвор (затворы) наружу при ударе не считается недостатком тары при условии, что не происходит дальнейшей утечки.

6.1.5.3.5.6 Для опасных грузов класса 1 не допускается никаких разрывов тары, которые могли бы привести к утечке взрывчатых веществ или выпадению взрывчатых изделий из наружной тары.

6.1.5.4 Испытание на герметичность

Испытанию на герметичность должна подвергаться тара всех типов конструкции, предназначенная для жидкостей; однако это испытание не является обязательным для:

– внутренней тары комбинированной тары;

– внутренних сосудов составной тары (из стекла, фарфора или керамики), маркированной символом "SMGS/ADR/RID " в соответствии с п. 6.1.3.1 а);

– легкой металлической тары, маркированной символом "SMGS/ADR/RID" в соответствии с п. 6.1.3.1 а) и предназначенной для веществ, вязкость которых при 23°C превышает 200 мм^2/с.

6.1.5.4.1 *Количество испытательных образцов*: по три образца на каждый тип конструкции и на каждого изготовителя.

6.1.5.4.2 *Специальная подготовка образцов к испытанию*: затворы, снабженные выпускным клапаном, должны быть заменены аналогичными затворами, не имеющими такого приспособления, либо выпускные клапаны должны быть герметично закрыты.

6.1.5.4.3 *Метод испытания и применяемое давление*: тара, включая ее затворы, удерживается под водой в течение 5 мин, при этом она подвергается внутреннему давлению воздуха; способ удержания образцов под водой не должен влиять на результаты испытания. Применяемое избыточное давление воздуха должно быть не менее:

Группа упаковки I	Группа упаковки II, III
30 кПа (0,3 бара)	20 кПа (0,2 бара)

Допускаются и другие, не менее эффективные методы испытания.

Критерий прохождения испытания: не должно происходить никакой утечки.

6.1.5.5 Гидравлическое испытание

6.1.5.5.1 Тара, подлежащая испытанию

Гидравлическому испытанию должна подвергаться металлическая, пластмассовая и составная тара всех типов конструкции, предназначенная для жидкостей. Это испытание не является обязательным для:

– внутренней тары комбинированной тары;

– внутренних сосудов составной тары (из стекла, фарфора или керамики), маркированной символом "SMGS/ADR/RID " в соответствии с п. 6.1.3.1 а);

– легкой металлической тары, маркированной символом "SMGS/ADR/RID" в соответствии с п. 6.1.3.1 а) и предназначенной для веществ, вязкость которых при 23°C превышает 200 мм^2/с.

6.1.5.5.2 *Количество испытательных образцов*: по три образца на каждый тип конструкции и на каждого изготовителя.

6.1.5.5.3 *Специальная подготовка тары к испытанию*: затворы, снабженные выпускным клапаном, должны быть заменены аналогичными затворами, не имеющими такого приспособления, либо выпускные клапаны должны быть герметично закрыты.

6.1.5.5.4 *Метод испытания и применяемое давление*. Металлическая тара и составная тара (из стекла, фарфора или керамики), включая их затворы, должны подвергаться испытательному давлению в течение 5 мин. Пластмассовая тара и составная тара (из пластмассового материала), включая их затворы, должны подвергаться испытательному давлению в течение 30 мин. Именно это давление должно быть включено в маркировку, предписанную в п. 6.1.3.1 г). Способ удержания тары не должен влиять на надежность результатов испытания. В ходе испытания давление должно поддерживаться на постоянном уровне в течение всего периода испытания. Применяемое гидравлическое давление, определенное любым из следующих методов, должно быть не менее:

а) общего манометрического давления, замеренного в таре (т. е. суммы давления паров наполняющего вещества и парциального давления воздуха или других инертных газов за вычетом 100 кПа) при температуре 55°C, умноженного на коэффициент безопасности 1,5; это общее манометрическое давление должно определяться при максимальной степени наполнения, предусмотренной в п. 4.1.1.4, и температуре наполнения 15°C; или

б) давления паров вещества, подлежащего перевозке, при температуре 50°C, умноженного на 1,75, за вычетом 100 кПа, однако не менее 100 кПа; или

в) давления паров вещества, подлежащего перевозке, при температуре 55°C, умноженного на 1,5, за вычетом 100 кПа, однако не менее 100 кПа.

6.1.5.5.5 Кроме того, тара, предназначенная для веществ группы упаковки I, должна испытываться при минимальном (манометрическом) давлении 250 кПа в течение 5 или 30 мин в зависимости от материала, из которого изготовлена тара.

Критерий прохождения испытания: не должно происходить никакой утечки содержимого.

6.1.5.6 Испытание на штабелирование

Испытанию на штабелирование должна подвергаться тара всех типов конструкции, за исключением мешков и нештабелируемой составной тары (из стекла, фарфора или керамики), маркированной символом "SMGS/ADR/RID" в соответствии с п. 6.1.3.1 а).

6.1.5.6.1 *Количество испытательных образцов:* по три образца на каждый тип конструкции и на каждого изготовителя.

6.1.5.6.2 *Метод испытания*: испытательный образец подвергается воздействию силы, приложенной к его верхней поверхности и эквивалентной общей массе идентичных упаковок, которые могут быть уложены на него в ходе перевозки; если содержимым испытательного образца являются неопасные жидкости с плотностью, отличающейся от плотности жидкости, которая будет перевозиться, сила должна рассчитываться по отношению к этой жидкости. Минимальная высота штабеля, включая образец, должна составлять 3 м. Продолжительность испытания составляет 24 час, за исключением барабанов и канистр из пластмассы, а также составной тары типов 6HH1 и 6HH2, предназначенных для перевозки жидкостей, которые должны подвергаться испытанию на штабелирование в течение 28 суток при температуре не ниже 40°C. При проведении испытания в соответствии с п. 6.1.5.2.5 используется первоначальный наполнитель. При проведении испытания в соответствии с п. 6.1.5.2.6 в ходе испытания на штабелирование должна использоваться стандартная жидкость.

Критерии прохождения испытания: ни из одного из образцов не должно происходить утечки. При испытании составной или комбинированной тары из внутреннего сосуда или внутренней

тары не должно происходить утечки содержащегося в них вещества. Ни один из испытательных образцов не должен иметь признаков повреждения, которое могло бы отрицательно повлиять на безопасность перевозки, или признаков деформации, которая могла бы снизить его прочность или вызвать неустойчивость в штабелях упаковок. Перед оценкой результатов испытания тара из полимерных материалов должна охлаждаться до температуры окружающей среды.

6.1.5.7 Испытание деревянных заливных бочек

6.1.5.7.1 *Количество образцов:* одна бочка на каждый тип конструкции и каждого изготовителя.

6.1.5.7.2 *Метод проведения испытания:* снять с корпуса пустой бочки, которая была изготовлена не менее 2 суток назад, все обручи, расположенные выше наиболее широкой части бочки.

Критерий прохождения испытания: диаметр поперечного сечения верхней части бочки не должен увеличиваться более чем на 10%.

6.1.5.8 Дополнительное испытание на проницаемость для барабанов и канистр из пластмассы, предусмотренных в п. 6.1.4.8, и составной тары (из полимерного материала), предусмотренной в п. 6.1.4.19, предназначенных для перевозки жидкостей с температурой вспышки не более 61°C, за исключением составной тары 6HA1

Полиэтиленовая тара подвергается этому испытанию лишь в том случае, если она должна допускаться для перевозки бензола, толуола, ксилола, а также смесей и препаратов, содержащих эти вещества.

6.1.5.8.1 *Количество испытательных образцов*: по три единицы тары на каждый тип конструкции и на каждого изготовителя.

6.1.5.8.2 *Специальная подготовка образцов к испытанию*: испытательные образцы должны предварительно выдерживаться с первоначальным наполнителем в соответствии с п. 6.1.5.2.5 или, для тары из полиэтилена с большой молекулярной массой, – со стандартной смесью жидких углеводородов (уайт-спирит) в соответствии с п. 6.1.5.2.6.

6.1.5.8.3 *Метод проведения испытания*: испытательные образцы, заполненные веществом, для содержания которого они будут допущены, должны взвешиваться до и после выдерживания в течение 28 суток при температуре 23°C и при относительной влажности воздуха 50%. При испытании тары из полиэтилена с большой молекулярной массой в качестве наполнителя вместо бензола, толуола и ксилола можно использовать стандартную смесь жидких углеводородов (уайт-спирит).

Критерий прохождения испытания: проницаемость не должна превышать 0,008 г/(л·ч).

6.1.5.9 Протокол испытаний

6.1.5.9.1 По результатам испытаний составляется протокол испытаний, содержащий по меньшей мере следующие сведения:

1. Наименование и адрес предприятия, проводившего испытания.
2. Наименование и адрес заявителя (в случае необходимости).
3. Индекс протокола испытаний.
4. Дата составления протокола испытаний.
5. Наименование завода-изготовителя тары.
6. Описание типа конструкции тары (например, размеры, материалы, затворы, толщина и т. д.), включая способ изготовления (например, формование выдуванием), которое может включать чертеж(и) и/или фотографию(и).
7. Максимальная вместимость.

8. Характеристики содержимого, использованного при испытаниях, например вязкость и плотность для жидкостей и размер частиц для твердых веществ.

9. Описание и результаты испытаний.

10. В протоколе испытаний должны быть указаны фамилия и должность лица, подписавшего протокол.

В протоколе испытаний должно быть указано, что тара, подготовленная так же, как для перевозки, была испытана согласно соответствующим требованиям настоящего раздела и что в случае использования других методов или компонентов упаковки протокол может быть недействительным. Один экземпляр протокола испытаний должен передаваться компетентному органу.

6.1.6 Стандартные жидкости для проверки химической совместимости тары из полиэтилена с высокой или средней молекулярной массой в соответствии с п. 6.1.5.2.6 и перечень веществ, по отношению к которым стандартные жидкости могут считаться эквивалентными

6.1.6.1 Стандартные жидкости для проверки химической совместимости тары из полиэтилена с большой или средней молекулярной массой в соответствии с п. 6.1.5.2.6.

Для данного типа полиэтилена должны использоваться следующие стандартные жидкости:

а) ***Раствор смачивающий***– для веществ, которые под нагрузкой вызывают сильное растрескивание полиэтилена, в частности всех растворов и препаратов, содержащих смачивающие добавки. Надлежит использовать водный раствор, содержащий от 1 до 10% смачивающего вещества. Поверхностное натяжение этого раствора должно составлять от 31 до 35 мН/м при 23°С. При испытании на штабелирование за основу берется плотность не менее 1200 кг/м^3. Испытание на совместимость с кислотой уксусной не требуется, если доказана достаточная химическая совместимость со смачивающим раствором. В случае использования наполнителей, которые вызывают растрескивание под напряжением полиэтилена, стойкого к смачивающему раствору, достаточная химическая совместимость может быть доказана путем предварительного выдерживания в течение 21 суток при температуре 40°С в соответствии с п. 6.1.5.2.6, однако с использованием первоначального наполнителя.

б) ***Кислота уксусная***– для веществ и препаратов, которые под нагрузкой вызывают растрескивание полиэтилена, в частности для кислот монокарбоксильных и для одновалентных спиртов. Надлежит использовать кислоту уксусную с концентрацией от 98 до 100%, плотностью 1050 кг/м^3. При испытании на штабелирование за основу берется плотность не менее 1100 кг/м^3. В случае использования наполнителей, которые вызывают разбухание полиэтилена в степени большей, чем кислота уксусная, и в такой степени, что увеличение массы полиэтилена может составлять до 4%, достаточная химическая совместимость может быть доказана путем предварительного выдерживания в течение 21 суток при температуре 40°С в соответствии с п. 6.1.5.2.6, с использованием первоначального наполнителя.

в) ***Норм-бутилацетат – насыщенный смачивающий раствор*** – для веществ и препаратов, которые вызывают такое разбухание полиэтилена, что увеличение массы полиэтилена может составлять около 4%, и которые в то же время вызывают растрескивание под напряжением, в частности веществ для обработки растений, красок жидких и эфиров сложных. При предварительном выдерживании в соответствии с п. 6.1.5.2.6 надлежит использовать норм-бутилацетат в концентрации от 98 до 100%. При испытании на штабелирование в соответствии с п. 6.1.5.6 надлежит использовать предназначенную для испытания жидкость, состоящую из 1–10-процентного водного смачивающего раствора, смешанного с 2% норм-бутилацетата в соответствии с подпунктом а), выше. При испытании на штабелирование за основу берется плотность не менее 1000 кг/м^3. В случае использования наполнителей, которые вызывают разбухание полиэтилена больше, чем норм-бутилацетат, и в такой степени, что увеличение массы полиэтилена может составлять до 7,5%, соответствующая химическая совместимость

может быть доказана путем предварительного выдерживания в течение 21 суток при температуре 40°C в соответствии с п. 6.1.5.2.6, с использованием первоначального наполнителя.

г) ***Смесь углеводородов (уайт-спирит)*** – для веществ и препаратов, вызывающих разбухание полиэтилена, в частности для углеводородов, сложных эфиров и кетонов. Надлежит использовать смесь углеводородов с температурой кипения 160–220°C, плотностью от 780 до 800 кг/м^3, температурой вспышки более 50°C и содержанием ароматических веществ от 16 до 21%. При испытании на штабелирование за основу берется плотность не менее 1000 кг/м^3. В случае использования наполнителей, которые вызывают такое разбухание полиэтилена, что его масса увеличивается более чем на 7,5%, соответствующая химическая совместимость может быть доказана путем предварительного выдерживания в течение 21 суток при температуре 40°C в соответствии с п. 6.1.5.2.6, с использованием первоначального наполнителя.

д) ***Кислота азотная***– для всех веществ и препаратов, которые оказывают на полиэтилен окисляющее воздействие и вызывают молекулярное разложение в такой же, или в меньшей степени, как кислота азотная концентрацией 55%. Надлежит использовать кислоту азотную концентрацией не менее 55%. При испытании на штабелирование за основу берется плотность не менее 1400 кг/м^3. В случае использования наполнителей, которые оказывают окисляющее воздействие и вызывают молекулярное разложение в большей степени, чем кислота азотная концентрацией 55%, испытания проводятся в соответствии с п. 6.1.5.2.5. Продолжительность использования должна в таких случаях определяться с учетом степени повреждения (например, два года для кислоты азотной концентрацией не менее 55%).

е) ***Вода*** – для веществ, которые не оказывают воздействия на полиэтилен ни в одном из случаев, перечисленных в подпунктах а)–д), в частности для неорганических кислот и щелоков, водных соляных растворов, поливалентных спиртов и органических веществ в водном растворе. При испытании на штабелирование за основу берется плотность не менее 1200 кг/м^3.

6.1.6.2 **Перечень веществ, по отношению к которым стандартные жидкости могут считаться эквивалентными в соответствии с п. 6.1.5.2.6**

Класс 3

Вещество	Стандартная жидкость
Жидкости легковоспламеняющиеся, без дополнительной опасности (классификационный код F1, группа упаковки II)	
Вещества, давление паров которых при 50°C не превышает 110 кПа (1,1 бара)	
Нефть сырая и масла сырые	Смесь углеводородов
Углеводороды	Смесь углеводородов
Вещества галогенсодержащие	Смесь углеводородов
Спирты	Кислота уксусная
Эфиры	Смесь углеводородов
Альдегиды	Смесь углеводородов
Кетоны	Смесь углеводородов
Эфиры сложные	Норм-бутилацетат, когда разбухание составляет до 4% (по массе); в других случаях – смесь углеводородов
Смеси вышеупомянутых веществ, имеющих температуру кипения или начала кипения более 35°C, содержащие не более 55% нитроцеллюлозы с содержа- нием азота не более 12,6% (№ ООН 2059)	Норм-бутилацетат – насыщенный смачивающий раствор и смесь углеводородов
Вязкие вещества, удовлетворяющие классификационным критериям п. 2.2.3.1.4	Смесь углеводородов

Жидкости легковоспламеняющиеся, токсичные (классификационный код FT1, группа упаковки II)	
Метанол (№ ООН 1230)	Кислота уксусная
Жидкости легковоспламеняющиеся, без дополнительной опасности (классификационный код F1, группа упаковки III)	
Нефть, сольвент-нафта	Смесь углеводородов
Уайт-спирит	Смесь углеводородов
Углеводороды	Смесь углеводородов
Вещества галогенсодержащие	Смесь углеводородов
Спирты	Кислота уксусная
Эфиры	Смесь углеводородов
Альдегиды	Смесь углеводородов
Кетоны	Смесь углеводородов
Эфиры сложные	Норм-бутилацетат, когда разбухание составляет до 4% (по массе); в других случаях – смесь углеводородов
Вещества азотсодержащие	Смесь углеводородов
Смеси вышеупомянутых веществ, содержащие не более 55% нитроцеллюлозы с содержанием азота не более 12,6% (№ ООН 2059)	Норм-бутилацетат – насыщенный смачивающий раствор и смесь углеводородов

Класс 5.1

Жидкости окисляющие, едкие (коррозионные) (классификационный код OC1)	
Водорода пероксида водные растворы, содержащие не менее 20%, но не более 60% водорода пероксида (№ ООН 2014)	Вода
Кислота хлорная с массовой долей кислоты более 50%, но не более 72% (№ ООН 1873)	Кислота азотная
Жидкости окисляющие, без дополнительной опасности (классификационный код O1)	
Водорода пероксида водные растворы, содержащие не менее 8%, но менее 20% водорода пероксида (№ ООН 2984)	Вода
Кальция хлората раствор (№ ООН 2429) Калия хлората раствор (№ ООН 2427) Натрия хлората раствор (№ ООН 2428)	Вода Вода Вода

Класс 5.2

ПРИМЕЧАНИЕ: трет-бутила гидропероксид с содержанием пероксида более 40% и кислота перуксусная исключена.	
Все органические пероксиды в технически чистом виде или в растворе с растворителями, которые с точки зрения их совместимости охватываются стандартной жидкостью "смесь углеводородов" в настоящем перечне (№ ООН 3101, 3103, 3105, 3107, 3109, 3111, 3113, 3115, 3117, 3119)	Норм-бутилацетат/смачивающий раствор с 2% норм-бутилацетата и смесь углеводородов и кислота азотная концентрацией 55%

Совместимость выпускных клапанов и прокладок с органическими пероксидами может быть также проверена отдельно от испытания по типу конструкции путем проведения лабораторных испытаний с использованием кислоты азотной.

Класс 6.1

Жидкости ядовитые (токсичные) органические, без дополнительной опасности (классификационный код Т1)	
Анилин (№ ООН 1547)	Кислота уксусная
Спирт фурфуриловый (№ ООН 2874)	Кислота уксусная
Фенола раствор (№ ООН 2821, группа упаковки III)	Кислота уксусная
Жидкости ядовитые (токсичные) органические, коррозионные (классификационный код ТС1)	
Крезолы (№ ООН 2076) или кислота крезиловая (№ ООН 2022)	Кислота уксусная

Класс 6.2

Инфекционные вещества (№ ООН 2814 и 2900, группа опасности 2, и № ООН 3291), считающиеся жидкостями в соответствии с п. 2.1.2.6	Вода

Класс 8

Жидкости едкие (коррозионные) неорганические, обладающие свойствами кислот, без дополнительной опасности (классификационный код С1)	
Кислота серная (№ ООН 1830 и 2796)	Вода
Кислота серная отработанная (№ ООН 1832)	Вода
Кислота азотная (№ ООН 2031), содержащая не более 55% кислоты	Кислота азотная
Кислота хлорная с массовой долей кислоты не более 50% в водном растворе (№ ООН 1802)	Кислота азотная
Кислота хлористоводородная (№ ООН 1789), содержащая не более 36% чистой кислоты Кислота бромистоводородная (№ ООН 1788) Кислота йодистоводородная (№ ООН 1787)	Вода
Кислота фтористоводородная (№ ООН 1790), содержащая не более 60% водорода фтористого[1]	Вода
Кислота борфтористоводородная (№ ООН 1775), содержащая не более 50% чистой кислоты	Вода
Кислота кремнефтористоводородная (№ ООН 1778)	Вода
Кислоты хромовой раствор (№ ООН 1755), содержащий не более 30% чистой кислоты	Кислота азотная
Кислота фосфорная (№ ООН 1805)	Вода

[1] Максимум 60 л; разрешенный период использования – два года.

Жидкости едкие (коррозионные) органические, обладающие свойствами кислот (классификационный код С3)	
Кислота акриловая (№ ООН 2218) Кислота муравьиная (№ ООН 1779) Кислота уксусная (№ ООН 2789 и 2790) Кислота тиогликолевая (№ ООН 1940)	Кислота уксусная
Кислота метакриловая (№ ООН 2531) Кислота пропионовая (№ ООН 1848)	Кислота уксусная
Алкилфенолы жидкие, н.у.к. (№ ООН 3145, группа упаковки III)	Кислота уксусная
Жидкости едкие (коррозионные) неорганические, обладающие свойствами оснований, без дополнительной опасности (классификационный код С5)	
Натрия гидроксида раствор (№ ООН 1824) Калия гидроксида раствор (№ ООН 1814)	Вода
Аммиака раствор (№ ООН 2672)	Вода
Гидразина водные растворы с массовой долей гидразина не более 64% (№ ООН 2030)	Вода
Жидкости едкие (коррозионные) прочие (классификационный код С9)	
Хлорита раствор (№ ООН 1906) и гипохлорита раствор[2] (№ ООН 1791, группа упаковки III)	Кислота азотная
Формальдегида растворы (№ ООН 2209)	Вода

[2] Испытание надлежит проводить только при наличии выпускного клапана. Если испытание проводится с использованием кислоты азотной в качестве стандартной жидкости, то необходимо использовать выпускной клапан и прокладку, изготовленные из материала, стойкого к воздействию кислоты. Для гипохлорита растворов допускается также использование выпускных клапанов и прокладок такого же типа конструкции, стойких к воздействию гипохлорита (например, из каучука кремнийорганического), но не стойких к воздействию кислоты азотной.

ГЛАВА 6.2

ТРЕБОВАНИЯ К ИЗГОТОВЛЕНИЮ И ИСПЫТАНИЯМ СОСУДОВ ДЛЯ ГАЗОВ, АЭРОЗОЛЬНЫХ РАСПЫЛИТЕЛЕЙ И ЕМКОСТЕЙ МАЛЫХ, СОДЕРЖАЩИХ ГАЗ (ГАЗОВЫХ БАЛЛОНЧИКОВ)

6.2.1 ОБЩИЕ ТРЕБОВАНИЯ К СОСУДАМ ДЛЯ ГАЗОВ

Примечание: В отношении аэрозольных распылителей и емкостей малых, содержащих газ (газовых баллончиков)см. раздел 6.2.4.

6.2.1.1 Проектирование и изготовление

6.2.1.1.1 Сосуды и их затворы должны быть спроектированы, рассчитаны, изготовлены, испытаны и оборудованы таким образом, чтобы выдержать любые нагрузки, которым они могут подвергаться при обычных условиях эксплуатации и перевозки. При проектировании сосудов, работающих под давлением, необходимо учитывать все соответствующие факторы, как-то:

– внутреннее давление;

– температура окружающей среды и рабочая температура, в том числе во время перевозки;

– динамические нагрузки.

Как правило, толщина стенок должна определяться путем расчетов, включая, в случае необходимости, экспериментальный расчет напряжений.

Толщину стенок можно определять экспериментальным путем. Для обеспечения прочности сосудов должны производиться надлежащие расчеты конструкции корпуса высокого давления и опорных деталей.

Минимальная толщина стенок, позволяющая выдержать давление, должна рассчитываться с учетом, в частности:

– расчетных давлений, которые не должны быть меньше испытательного давления;

– расчетных температур, при которых сохраняется соответствующий запас прочности;

– максимальных напряжений и их концентраций, если это необходимо;

– факторов, связанных со свойствами материалов.

Испытательное давление сосудов предписано в инструкции по упаковке P200 в п. 4.1.4.1 для баллонов, трубок, барабанов под давлением и связок баллонов. Испытательное давление для закрытых криогенных сосудов должно не менее чем в 1,3 раза превышать максимальное рабочее давление, увеличенное на 1 бар в случае сосудов с вакуумной изоляцией.

При необходимости надлежит учитывать следующие свойства материалов:

– предел текучести;

– предел прочности на разрыв;

– зависимость прочности от времени;

– данные об усталостности;

– модуль упругости (модуль Юнга);

– значение пластической деформации;

– ударную вязкость;

– сопротивление разрушению.

6.2.1.1.2 Сосуды для № ООН 1001 Ацетилена растворенного должны полностью заполняться равномерно распределенным пористым материалом, тип которого утвержден компетентным органом и который:

а) не разрушает сосуды и не образует вредных или опасных соединений ни с ацетиленом, ни с растворителем;

б) может препятствовать распространению разложения ацетилена в массе. Растворитель не должен разрушать сосуды.

6.2.1.2 Материалы сосудов

Материалы, из которых изготавливаются сосуды и их затворы, а также любые вещества, способные вступить в контакт с содержимым, не должны поддаваться воздействию содержимого или образовывать с ним вредные или опасные соединения.

Могут использоваться следующие материалы:

а) углеродистая сталь – для сжатых, сжиженных, охлажденных жидких и растворенных под давлением газов;

б) легированная сталь (специальные стали), никель, никелевый сплав (такой как монель-металл) – для сжатых, сжиженных, охлажденных жидких и растворенных под давлением газов;

в) медь:

– для газов с классификационными кодами 1A, 1O, 1F и 1TF, загрузочное давление которых при температуре 15°C не превышает 2 МПа (20 бар);

– для газов с классификационным кодом 2A, а также для № ООН 1033 Эфира диметилового, № ООН 1037 Этилхлорида, № ООН 1063 Метилхлорида, № ООН 1079 Серы диоксида, № ООН 1085 Винилбромида, № ООН 1086 Винилхлорида и № ООН 3300 Этилена оксида с углерода диоксидом смеси, содержащей более 87% этилена оксида;

– для газов с классификационными кодами 3A, 3O и 3F;

г) алюминиевый сплав: см. п. 4.1.4.1, специальное предписание "a" в инструкции P200 (12);

д) композитный материал – для сжатых, сжиженных, охлажденных жидких и растворенных под давлением газов;

е) синтетические материалы – для охлажденных жидких газов; и

ж) стекло – для охлажденных жидких газов с классификационным кодом 3A, за исключением № ООН 2187 Углерода диоксида или его смесей, и газов с классификационным кодом 3O.

6.2.1.3 Эксплуатационное оборудование

6.2.1.3.1 Отверстия

Помимо люка, который в случае его наличия должен закрываться при помощи надежного запорного устройства, и отверстия, необходимого для удаления осадка, барабаны под давлением не должны иметь более двух отверстий, одно из которых предназначено для наполнения, а другое – для опорожнения. Баллоны и барабаны под давлением, предназначенные для перевозки газов с классификационным кодом 2F, могут иметь другие отверстия, в частности для проверки уровня жидкости и манометрического давления.

6.2.1.3.2 Фитинги

а) Если баллоны оборудованы приспособлением, препятствующим перекатыванию, это приспособление не должно составлять одно целое с колпаком вентиля.

б) Барабаны под давлением, которые могут перекатываться, должны быть снабжены обручами катания или иметь какую-либо другую защиту от повреждений при перекатывании (например, антикоррозионное металлическое покрытие на поверхности сосуда).

в) Барабаны под давлением и криогенные сосуды, которые не могут перекатываться, должны иметь приспособления (салазки, кольца, дуги), гарантирующие безопасную погрузку и выгрузку при помощи средств механизации и установленные таким

образом, чтобы они не снижали прочности стенки сосуда и не вызывали в ней чрезмерных напряжений.

г) Связки баллонов должны быть снабжены соответствующими приспособлениями, гарантирующими их безопасную погрузку и выгрузку. Для коллектора должно быть установлено по меньшей мере такое же испытательное давление, как и для баллонов. Коллектор и главный вентиль должны устанавливаться таким образом, чтобы исключалась любая возможность повреждения.

6.2.1.3.3 Предохранительные клапаны

Закрытые криогенные сосуды должны быть оборудованы одним или несколькими устройствами для сброса давления с целью защиты сосуда от избыточного давления. Под избыточным давлением подразумевается давление, превышающее 110% максимального рабочего давления вследствие теплопритока или превышающее испытательное давление в результате нарушения вакуумной изоляции в случае сосудов с вакуумной изоляцией, либо в результате отказа в положении "Открыто" системы сброса избыточного давления.

6.2.1.4 Утверждение сосудов

6.2.1.4.1 Соответствие сосудов, имеющих произведение испытательного давления на вместимость более 150 МПа·л (1500 бар·л), положениям, применимым к классу 2, должно определяться одним из следующих способов:

а) одиночные сосуды осматриваются, испытываются и утверждаются органом по испытаниям и сертификации, уполномоченным компетентным органом страны утверждения*, на основе технической документации и заявления изготовителя о соответствии сосуда положениям, применимым к классу 2.

В техническую документацию должны входить полное техническое описание конструкции и полная документация по изготовлению и испытанию; или

б) конструкция сосудов испытывается и утверждается на основе технической документации органом по испытаниям и сертификации, уполномоченным компетентным органом страны утверждения[1], на предмет соответствия положениям, применимым к классу 2.

Кроме того, сосуды проектируются, изготавливаются и испытываются в соответствии с общей программой гарантии качества в отношении проектирования, изготовления, окончательной проверки и испытания. Эта программа гарантии качества должна подтверждать соответствие сосудов требованиям класса 2 и должна утверждаться органом по испытаниям и сертификации, уполномоченным компетентным органом страны утверждения[2], и осуществляться под его наблюдением; или

в) тип конструкции сосудов утверждается органом по испытаниям и сертификации, уполномоченным компетентным органом страны утверждения*. Каждый сосуд данного типа конструкции изготавливается и испытывается в соответствии с программой гарантии качества в отношении изготовления, окончательной проверки и испытания, которая утверждается органом по испытаниям и сертификации, уполномоченным компетентным органом страны утверждения*, и осуществляется под его наблюдением; или

г) тип конструкции сосудов утверждается органом по испытаниям и сертификации, уполномоченным компетентным органом страны утверждения*. Каждый сосуд этого типа конструкции испытывается под наблюдением органа по испытаниям и сертификации, уполномоченного компетентным органом страны утверждения*, на основе заявления изготовителя о соответствии сосуда утвержденному типу конструкции и положениям, применимым к классу 2.

6.2.1.4.2 Соответствие сосудов, имеющих произведение испытательного давления на вместимость более 30 МПа·л (300 бар·л), но не более 150 МПа·л (1500 бар·л), положениям,

---

[1] *Если страна утверждения не является участницей СМГС – компетентным органом страны, являющейся участницей СМГС.*

[2] *Если страна утверждения не является участницей СМГС – компетентным органом страны, являющейся участницей СМГС.*

применимым к классу 2, должно определяться одним из способов, описанных в п. 6.2.1.4.1, или одним из следующих способов:

а) сосуды проектируются, изготавливаются и испытываются в соответствии с общей программой гарантии качества в отношении проектирования, изготовления, окончательной проверки и испытания, которая утверждается органом по испытаниям и сертификации, уполномоченным компетентным органом страны утверждения[1], и осуществляется под его наблюдением; или

б) тип конструкции сосудов утверждается органом по испытаниям и сертификации, уполномоченным компетентным органом страны утверждения. Соответствие каждого сосуда утвержденному типу конструкции подтверждается изготовителем в письменной форме на основе его программы гарантии качества в отношении окончательной проверки и испытания сосудов, которая утверждается органом по испытаниям и сертификации, уполномоченным компетентным органом страны утверждения[1], и осуществляется под его наблюдением; или

в) тип конструкции сосудов утверждается органом по испытаниям и сертификации, уполномоченным компетентным органом страны утверждения*. Соответствие каждого сосуда утвержденному типу конструкции подтверждается изготовителем в письменной форме, и все сосуды этого типа конструкции испытываются под наблюдением органа по испытаниям и сертификации, уполномоченного компетентным органом страны утверждения[1].

6.2.1.4.3 Соответствие сосудов, имеющих произведение испытательного давления на вместимость не более 30 МПа·л (300 бар·л), положениям, применимым к классу 2, должно определяться одним из способов, описанных в п.п. 6.2.1.4.1, 6.2.1.4.2, либо одним из следующих способов:

а) соответствие каждого сосуда типу конструкции, полное описание которой содержится в технической документации, подтверждается изготовителем в письменной форме, и все сосуды данного типа конструкции испытываются под наблюдением органа по испытаниям и сертификации, уполномоченного компетентным органом страны утверждения[1]; или

б) тип конструкции сосудов утверждается органом по испытаниям и сертификации, уполномоченным компетентным органом страны утверждения*. Соответствие каждого сосуда утвержденному типу конструкции подтверждается изготовителем в письменной форме, и все сосуды этого типа конструкции испытываются по отдельности.

6.2.1.4.4 Требования п.п. 6.2.1.4.1–6.2.1.4.3 считаются выполненными:

а) в отношении программ гарантии качества, упомянутых в п.п. 6.2.1.4.1, 6.2.1.4.2, если они удовлетворяют соответствующему стандарту серии EN ISO 9000;

б) в их полном объеме, если соблюдены надлежащие процедуры оценки соответствия, предусмотренные директивой 99/36/ЕС Совета[2]:

– в случае сосудов, указанных в п. 6.2.1.4.1, – модули G или H1, или B в сочетании с D, или B в сочетании с F;

– в случае сосудов, указанных в п. 6.2.1.4.2, – модули H или B в сочетании с E, или B в сочетании с C1, или B1 в сочетании с F, или B1 в сочетании с D;

в случае сосудов, указанных в п. 6.2.1.4.3, – модули A1 или D1, или E1.

6.2.1.4.5 Требования, предъявляемые к изготовителям

Изготовитель должен иметь необходимую техническую квалификацию и располагать всеми надлежащими средствами, требующимися для качественного изготовления сосудов; необходимо, в частности, наличие квалифицированного персонала для:

а) изготовления;

б) соединения материалов;

---

[1] *Если страна утверждения не является участницей СМГС – компетентным органом страны, являющейся участницей СМГС.*

[2] *Директива 99/36/ЕС Совета, касающаяся переносного оборудования под давлением (Official Journal of the European Communities, No. L138 от 01.06.1999).*

в) проведения надлежащих испытаний.

Оценка квалификации изготовителя во всех случаях проводится органом по испытаниям и сертификации, уполномоченным компетентным органом страны утверждения[1]. В данном случае должна учитываться конкретная процедура сертификации, которую намерен использовать изготовитель.

6.2.1.4.6 Требования, предъявляемые к органам по испытаниям и сертификации

Органы по испытаниям и сертификации должны быть независимы от заводов-изготовителей и должны обладать требуемой технической компетенцией. Эти требования считаются выполненными, если указанные органы утверждены на основе процедуры аккредитации согласно соответствующим стандартам серии EN 45 000.

6.2.1.5 Первоначальная проверка

6.2.1.5.1 Сосуды проходят первоначальную проверку в соответствии со следующими техническими требованиями:

На соответствующем образце сосудов проводятся:

а) испытание конструкционного материала для определения, по крайней мере, предела текучести, предела прочности при растяжении и остаточного удлинения при разрыве;

б) измерение толщины стенки в наиболее тонкой ее части и расчет напряжений;

в) проверка однородности материала, из которого изготовлена каждая партия, а также наружный и внутренний осмотр сосуда;

Для всех сосудов:

г) гидравлическое испытание. Сосуды должны выдерживать испытательное давление без остаточной деформации и растрескивания.

Примечание: С согласия органа по испытаниям и сертификации, уполномоченного компетентным органом страны утверждения[1], вместо гидравлического испытания может проводиться испытание с использованием газа, если такая операция не сопряжена с опасностью.

д) осмотр маркировочных надписей на сосудах, см. п. 6.2.1.7;

е) кроме того, сосуды, предназначенные для перевозки № ООН 1001 Ацетилена растворенного, должны проходить проверку состояния пористого материала и количества растворителя.

6.2.1.5.2 Специальные положения, применимые к сосудам из алюминиевых сплавов

а) Помимо первоначальной проверки, предписанной в п. 6.2.1.5.1, необходимо проводить испытание для установления возможности межкристаллической коррозии внутри стенок сосуда, изготовленного из алюминиевого сплава, содержащего медь, или из алюминиевого сплава, содержащего магний и марганец, если содержание марганца больше 3,5% или меньше 0,5%.

б) В случае алюминиево-медного сплава испытание должно проводиться заводом-изготовителем при утверждении компетентным органом нового сплава, а впоследствии должно повторяться в процессе производства для каждой отливки из этого сплава.

в) В случае алюминиево-магниевого сплава испытание должно проводиться заводом-изготовителем при утверждении компетентным органом нового сплава и технологического процесса. Если в состав сплава или в технологический процесс вносится изменение, то испытание следует повторить.

[1] Если страна утверждения не является участницей СМГС – компетентным органом страны, являющейся участницей СМГС.

6.2.1.6 Периодическая проверка

6.2.1.6.1 Под наблюдением органа по испытаниям и сертификации, уполномоченного компетентным органом страны утверждения*, сосуды многоразового использования подвергаются следующим периодическим проверкам, периодичность которых указана в п. 4.1.4.1 в соответствующих инструкциях по упаковке P200 или P203, согласно следующим техническим требованиям:

а) внешний осмотр состояния сосуда, оборудования и маркировочных надписей;

б) проверка внутреннего состояния сосуда (например, путем взвешивания, внутреннего осмотра, проверки толщины стенок);

в) гидравлическое испытание и, при необходимости, проверка характеристик материала путем проведения соответствующих испытаний;

Примечание 1: С согласия органа по испытаниям и сертификации, уполномоченного компетентным органом страны утверждения*, вместо гидравлического испытания может проводиться испытание с использованием газа, если такая операция не сопряжена с опасностью, или может использоваться эквивалентный метод проверки ультразвуком.

Примечание 2: С согласия органа по испытаниям и сертификации, уполномоченного компетентным органом страны утверждения[1], вместо гидравлического испытания баллонов и трубок может использоваться эквивалентный акустический метод проверки.

Примечание 3: С согласия органа по испытаниям и сертификации, уполномоченного компетентным органом страны утверждения*, для каждого сварного стального баллона, предназначенного для перевозки № ООН 1965 Газов углеводородных смесь сжиженная, н.у.к., вместимостью менее 6,5 л, вместо гидравлического испытания может проводиться другое испытание, обеспечивающее эквивалентный уровень безопасности.

6.2.1.6.2 В случае сосудов, предназначенных для перевозки № ООН 1001 Ацетилена растворенного, должен производиться только осмотр внешнего состояния (коррозия, деформация) и проверка состояния пористой массы (разрыхление, осадка).

6.2.1.6.3 В отступление от положений п. 6.2.1.6.1 в) закрытые криогенные сосуды должны проходить внешний осмотр и испытание на герметичность. Испытание на герметичность проводится с использованием газа, содержащегося в сосуде, или инертного газа. Контроль осуществляется либо с помощью манометра, либо путем измерения вакуума. Демонтировать теплоизоляцию не требуется.

6.2.1.7 Маркировка сосудов

6.2.1.7.1 На сосудах многоразового использования должны иметься следующие четко различимые и долговечные надписи:

а) наименование или торговый знак изготовителя;

б) номер утверждения (если тип конструкции сосуда утвержден в соответствии с п. 6.2.1.4);

в) серийный номер сосуда, присвоенный изготовителем;

г) масса тары сосуда без фитингов и приспособлений, если проверка толщины стенок, требуемая во время периодической проверки, осуществляется путем взвешивания;

д) испытательное давление;

е) дата (месяц и год) первоначальной проверки и последней периодической проверки;

Примечание: В случае газов, для которых промежуток времени между периодическими проверками составляет 10 лет или более, нет необходимости указывать месяц (см. п. 4.1.4.1 инструкции по упаковке P200 (9) и P203 (8));

ж) клеймо эксперта, проводившего испытания и проверки;

---

[1] *Если страна утверждения не является участницей СМГС – компетентным органом страны, являющейся участницей СМГС.*

з) для № ООН 1001 Ацетилена растворенного – допустимое давление наполнения (см. п. 4.1.4.1 инструкции по упаковке P200 (6)) и общая масса порожнего сосуда, фитингов и приспособлений, пористого материала и растворителя;

и) вместимость, л;

к) для сжатых газов, загружаемых под давлением, – допустимое максимальное давление наполнения при 15°C.

Эти надписи должны наноситься на весь срок эксплуатации, например наноситься методом штамповки на усиленной части сосуда, на кольце или на несъемных приспособлениях.

Они могут также наноситься методом штамповки непосредственно на самом сосуде при условии, что такая маркировка не приведет к снижению прочности сосуда.

Примечание: См. также п. 5.2.1.6.

6.2.1.7.2 На сосудах одноразового использования должны иметься следующие четко различимые и долговечные надписи:

а) наименование или торговый знак изготовителя;

б) номер утверждения (если тип конструкции сосуда утвержден в соответствии с п. 6.2.1.4);

в) серийный номер или номер партии, присвоенный изготовителем;

г) испытательное давление (манометрическое);

д) дата (месяц и год) изготовления;

е) клеймо эксперта, проводившего первоначальную проверку;

ж) номер ООН и надлежащее отгрузочное наименование, определенное в соответствии с главой 3.1;

В случае газов, отнесенных к какой-либо обобщенной позиции ("н.у.к."), необходимо указывать только номер ООН и техническое наименование[1] газа;

В случае смесей необходимо указывать не более двух компонентов, в наибольшей степени обусловливающих опасные свойства смеси;

з) слова **"ОДНОРАЗОВОГО ИСПОЛЬЗОВАНИЯ"**; высота букв должна составлять не менее 6 мм.

Надписи, указанные в этом пункте, за исключением подпункта ж), должны наноситься на весь срок эксплуатации, например наноситься методом штамповки на усиленной части сосуда, на кольце или на несъемных приспособлениях.

Они могут также наноситься методом штамповки непосредственно на самом сосуде при условии, что такая маркировка не приведет к снижению прочности сосуда.

6.2.2 СОСУДЫ, СПРОЕКТИРОВАННЫЕ, ИЗГОТОВЛЕННЫЕ И ИСПЫТАННЫЕ В СООТВЕТСТВИИ СО СТАНДАРТАМИ

Требования раздела 6.2.1 считаются выполненными, если, в зависимости от конкретного случая, применяются стандарты, приведенные в таблице.

[1] Вместо технического наименования разрешается использовать одно из следующих наименований:
– для № ООН 1078 Газа рефрижераторного, н.у.к.: смесь F1, смесь F2, смесь F3;
– для № ООН 1060 Метилацетилена и пропадиена смесей стабилизированных: смесь P1, смесь P2;
– для № ООН 1965 Газов углеводородных смеси сжиженной, н.у.к.: смесь A или бутан, смесь A01 или бутан, смесь A02 или бутан, смесь A0 или бутан, смесь A1, смесь B1, смесь B2, смесь B, смесь C или пропан.

Номер нормативно-технического документа	Наименование документа	Применимые пункты
Требования к материалам:		
EN 1797-1:1998	Криогенные сосуды – Совместимость материала с газами – Часть 1: Совместимость с кислородом	6.2.1.2
EN ISO 11114-1:1997	Переносные газовые баллоны – Совместимость материалов баллонов и клапанов с газовым содержимым – Часть 1: Металлические материалы	6.2.1.2
EN ISO 11114-2:2000	Переносные газовые баллоны – Совместимость материалов баллонов и клапанов с газообразным содержимым – Часть 2: Неметаллические материалы	6.2.1.2
EN 1252-1:1998	Криогенные сосуды – Материалы – Часть 1: Требования в отношении ударной вязкости при температурах ниже –80°C	6.2.1.2
Требования к баллонам:		
Части 1–3 приложения I к 84/525/EEC	Директива Совета о сближении законов государств-членов в отношении бесшовных стальных газовых баллонов	6.2.1.1, 6.2.1.5
Части 1–3 приложения I к 84/526/EEC	Директива Совета о сближении законов государств-членов в отношении бесшовных газовых баллонов из нелегированного алюминия и алюминиевых сплавов	6.2.1.1, 6.2.1.5
Части 1–3 приложения I к 84/527/EEC	Директива Совета о сближении законов государств-членов в отношении сварных газовых баллонов из нелегированной стали	6.2.1.1, 6.2.1.5
EN 1442:1998	Переносные сварные стальные баллоны многоразового использования для СНГ – Конструкция и изготовление	6.2.1.1, 6.2.1.5, 6.2.1.7
EN 1800:1998/AC:1999	Переносные газовые баллоны – Баллоны для ацетилена – Основные требования и определения	6.2.1.1.2
EN 1964-1:1999	Переносные газовые баллоны – Технические требования к конструкции и изготовлению переносных бесшовных стальных газовых баллонов многоразового использования вместимостью от 0,5 до 150 л – Часть 1: Бесшовные баллоны из стали с величиной Rm менее 1100 МПа	6.2.1.1, 6.2.1.5
EN 1975:1999 (за исключением приложения G)	Переносные газовые баллоны – Технические требования к конструкции и изготовлению переносных бесшовных газовых баллонов из нелегированного алюминия и алюминиевых сплавов вместимостью от 0,5 до 150 л	6.2.1.1, 6.2.1.5
EN ISO 11120:1999	Газовые баллоны – Бесшовные стальные трубки многоразового использования для перевозки сжатых газов вместимостью по воде от 150 до 3000 л – Конструкция,	6.2.1.1, 6.2.1.5

	изготовление и испытания	
EN 1964-3:2000	Переносные газовые баллоны – Технические требования к конструкции и изготовлению переносных бесшовных стальных газовых баллонов многоразового использованию вместимостью от 0,5 до 150 л – Часть 3: Баллоны из нержавеющей стали	6.2.1.1, 6.2.1.5
EN 12862:2000	Переносные газовые баллоны – Технические требования к конструкции и изготовлению переносных сварных газовых баллонов многоразового использования из алюминиевых сплавов	6.2.1.1, 6.2.1.5
EN 1251-1:2000	Криогенные сосуды – Переносные сосуды с вакуумной изоляцией объемом не более 1000 л – Часть 1: Основные требования	6.2.1.7.1
EN 1251-2:2000	Криогенные сосуды – Переносные сосуды с вакуумной изоляцией объемом не более 1000 л – Часть 2: Конструкция, изготовление, проверка и испытания	6.2.1.1, 6.2.1.5
EN 1251-3:2000	Криогенные сосуды – Переносные сосуды с вакуумной изоляцией объемом не более 1000 л – Часть 3: Эксплуатационные требования	6.2.1.6
Требования к затворам:		
EN 849:1996 (за исключением приложения A)	Переносные газовые баллоны – Вентили баллонов – Технические требования и испытания по типу конструкции	6.2.1.1
Требования к маркировке:		
EN 1089-1:1996	Переносные газовые баллоны – Идентификация газовых баллонов (за исключением баллонов для СНГ) – Часть 1: Маркировка	6.2.1.7.1, за исключением б), 6.2.1.7.2, за исключением б)

6.2.3 ТРЕБОВАНИЯ К СОСУДАМ, СПРОЕКТИРОВАННЫМ, ИЗГОТОВЛЕННЫМ И ИСПЫТАННЫМ БЕЗ СОБЛЮДЕНИЯ СТАНДАРТОВ

Сосуды, спроектированные, изготовленные и испытанные без соблюдения стандартов, перечисленных в таблице раздела 6.2.2, должны проектироваться, изготавливаться и испытываться в соответствии с положениями технических правил, обеспечивающих такой же уровень безопасности и признанных компетентным органом. Однако при этом должны выполняться требования раздела 6.2.1 и следующие требования:

6.2.3.1 Металлические баллоны, трубки, барабаны под давлением и связки баллонов

При испытательном давлении напряжение в металле в наиболее напряженной точке сосуда не должно превышать 77% гарантированного минимального предела текучести (Re).

Под "пределом текучести" подразумевается напряжение, в результате которого остаточное удлинение составляет 0,2 % или – для аустенитных сталей – 1% расстояния между метками, нанесенными на образце.

Примечание: Для листовых металлических материалов ось растягиваемых образцов должна проходить перпендикулярно направлению проката. Остаточное удлинение при разрыве измеряется на образцах круглого сечения, на которых расстояние между метками l

в пять раз превышает диаметр d (l = 5d); в случае использования образцов прямоугольного сечения расстояние между метками «l» рассчитывается по формуле:

$$l = 5{,}65\sqrt{F_0} \quad ,$$

где F_0 – первоначальная площадь поперечного сечения образца.

Сосуды и их затворы изготавливаются из соответствующих материалов, которые должны быть устойчивы к хрупкому разрушению и коррозионному растрескиванию при температуре от минус 20°С[1] до +50°С.

Для сварных сосудов используются только материалы, характеризующиеся безупречной свариваемостью, для которых может быть гарантирована адекватная ударная прочность при температуре окружающего воздуха минус 20°С*, особенно в сварных швах и в прилегающих к ним зонах.

Швы должны быть выполнены квалифицированно и обеспечивать полную надежность.

Дополнительной толщиной, предусмотренной с учетом допуска на коррозию, при расчете толщины стенок можно пренебречь.

6.2.3.2 Дополнительные положения, касающиеся сосудов из алюминиевых сплавов, предназначенных для сжатых газов, сжиженных газов, газов, растворенных под давлением, и газов не под давлением, подпадающих под действие специальных требований (образцы газов), а также изделий, содержащих газ под давлением, за исключением аэрозольных распылителей и емкостей малых, содержащих газ (газовых баллончиков)

6.2.3.2.1 Материалы сосудов из алюминиевых сплавов, допускаемых к перевозке, должны отвечать требованиям, изложенным в таблице

Наименование показателей	**Алюминий чистотой 99,5%**	**Сплав алюминия с магнием**	**Сплавы алюминия с кремнием и магнием**	**Сплавы алюминия с медью и магнием**
Прочность на разрыв, Rm, в МПа (=Н/мм²)	49 – 186	196 – 372	196 – 372	343 – 490
Предел текучести, Re, в МПа (=Н/мм²) (постоянная λg = 0,2%)	10 – 167	59 – 314	137 – 334	206 – 412
Остаточное удлинение при разрыве (l = 5d), %	12 – 40	12 – 30	12 – 30	11 – 16
Испытание на изгиб (диаметр оправки d = n × e, где e – толщина образца)	n=5(Rm ≤ 98) n=6(Rm>98)	n=6(Rm ≤ 325) n=7(Rm >325)	n=6(Rm ≤ 325) n=7(Rm>325)	n=7(Rm≤ 392) n=8(Rm>392)
Серийный номер "Алюминиум Ассошиэйшн"[2]	1 000	5 000	6 000	2 000

Фактические характеристики зависят от состава соответствующего сплава, а также от окончательной обработки сосуда; однако независимо от используемого сплава толщина стенок сосуда рассчитывается по одной из следующих формул:

---

[1] *При перевозках в Российскую Федерацию, Республику Казахстан или транзитом через их территории в период с 1 ноября по 1 апреля минимальная расчетная температура должна составлять минус 60□С.,при перевозках в Украину или транзитом через территорию Украины в период с 1 ноября по 1 апреля минимальная расчетная температура должна составлять минус 40□С*

[2] *См. "Алюминиум стэндартс энд дэйта", 5-е издание, январь 1976 года, публикация "Алюминиум Ассошиэйшн", 750 Third Avenue, New York.*

$$e = \frac{P_{MPa}\,D}{\frac{2R_e}{1,3} + P_{MPa}} \quad или \quad e = \frac{P_{bar}\,D}{\frac{20R_e}{1,3} + P_{bar}},$$

где e – минимальная толщина стенки сосуда, мм;

P_{MPa} – испытательное давление, МПа;

P_{bar} – испытательное давление, бар;

D – номинальный внешний диаметр сосуда, мм;

Re – гарантированный минимальный условный предел текучести (0,2%), МПа (Н/мм^2).

Значение минимального гарантированного условного предела текучести (Re) не должно быть больше 0,85 гарантированного минимального предела прочности при разрыве (Rm), независимо от типа используемого сплава.

Примечание 1: Остаточное удлинение при разрыве измеряется на образцах круглого сечения, на которых расстояние между метками l в пять раз превышает диаметр d (l = 5d); в случае использования образцов прямоугольного сечения расстояние между метками рассчитывается по формуле: $l = 5{,}65\sqrt{F_0}$, где F_0 – первоначальная площадь поперечного сечения образца.

Примечание 2: а)Испытание на изгиб (см. рис. 6.2) проводится на образцах, получаемых путем отрезания кольца от цилиндра и разрезания его на две равные части шириной 3e, но не менее 25 мм. Каждый образец может обрабатываться лишь по торцам.

б) Испытание на изгиб проводится с помощью гибочного пуансона диаметром (d) и двух круглых опор, расположенных на расстоянии (d + 3e). При испытании расстояние между внутренними поверхностями не превышает диаметра гибочного пуансона.

в) Образец не должен давать трещин при изгибании его внутрь вокруг гибочного пуансона до тех пор, пока расстояние между внутренними поверхностями не станет равным диаметру гибочного пуансона.

г) Отношение (n) диаметра гибочного пуансона к толщине стенок образца должно соответствовать величинам, приведенным в таблице выше.

Схема испытания на изгиб

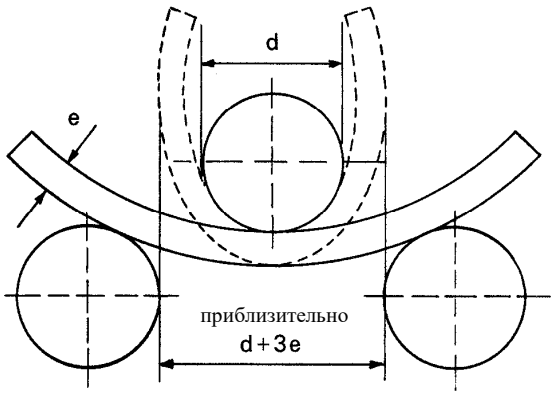

Рис. 6.2

6.2.3.2.2 Меньшее значение нижнего предела удлинения приемлемо при условии, что результаты дополнительного испытания, утвержденного компетентным органом страны изготовления сосудов, подтверждают обеспечение такого же уровня безопасности перевозки, как и в случае сосудов, изготовленных в соответствии с требованиями, приведенными в таблице пункта 6.2.3.2.1 (см. также приложение G к стандарту EN 1975:1999).

6.2.3.2.3 Минимальная толщина стенок сосудов должна быть следующей:

– если диаметр сосуда меньше 50 мм: не менее 1,5 мм;

– если диаметр сосуда составляет от 50 до 150 мм: не менее 2 мм;

– если диаметр сосуда составляет более 150 мм: не менее 3 мм.

6.2.3.2.4 Днища сосуда должны быть выполнены в форме полушария, эллипса или в форме пространственной арки; они должны обеспечивать такую же степень надежности, как и корпус сосуда.

6.2.3.3 Сосуды из композитных материалов

В случае баллонов, трубок, барабанов под давлением и связок баллонов, изготовленных из композитных материалов, т. е. включающих внутреннюю емкость, снабженную упрочняющими обручами или полностью покрытую обмоткой из упрочняющего материала, конструкция должна быть такой, чтобы минимальный коэффициент разрыва (соотношение между давлением разрыва и испытательным давлением) составлял:

- 1,67 – для сосудов с упрочняющими обручами;
- 2,00 – для сосудов, полностью покрытых обмоткой.

6.2.3.4 Закрытые криогенные сосуды

В отношении изготовления закрытых криогенных сосудов, предназначенных для охлажденных жидких газов, применяются следующие требования:

6.2.3.4.1 Во время первой проверки для каждого сосуда надлежит установить все механические и технологические характеристики используемого металла (в отношении ударной прочности см. п. 6.8.5.3).

6.2.3.4.2 Если используются другие материалы, они должны быть устойчивы к хрупкому разрушению при наиболее низкой рабочей температуре сосуда и его фитингов.

6.2.3.4.3 Сосуды должны быть снабжены предохранительным клапаном, который должен срабатывать при рабочем давлении, указанном на сосуде. Клапаны должны быть сконструированы таким образом, чтобы они могли надежно работать даже при наиболее низкой температуре их эксплуатации. Надежность работы при этой температуре устанавливается и проверяется путем испытания каждого клапана или образца клапанов одного и того же типа конструкции.

6.2.3.4.4 Вентиляционные и предохранительные клапаны на сосудах должны быть сконструированы таким образом, чтобы исключалась возможность выплескивания жидкости из сосудов.

6.2.3.4.5 Сосуды, загружаемые по объему, должны быть снабжены указателем уровня.

6.2.3.4.6 Сосуды должны быть оборудованы теплоизоляцией. Теплоизоляционный слой должен быть защищен от ударов защитной обшивкой. Если пространство между сосудом и обшивкой не заполнено воздухом (вакуумная изоляция), то защитная обшивка должна быть рассчитана таким образом, чтобы выдерживать, не деформируясь, внешнее давление, равное по меньшей мере 100 кПа (1 бар). Если обшивка газонепроницаема (например, в случае вакуумной изоляции), то она должна быть снабжена устройством, которое в случае недостаточной герметичности сосуда или его фитингов препятствует возникновению в изоляционном слое опасного давления. Устройство должно предохранять изоляцию от попадания в нее влаги.

6.2.4 ОБЩИЕ ТРЕБОВАНИЯ К АЭРОЗОЛЬНЫМ РАСПЫЛИТЕЛЯМ И ЕМКОСТЯМ МАЛЫМ, СОДЕРЖАЩИМ ГАЗ (ГАЗОВЫМ БАЛЛОНЧИКАМ)

6.2.4.1 Проектирование и изготовление

6.2.4.1.1 Аэрозольные распылители (№ ООН 1950 Аэрозоли), в которых содержится только один газ или одна смесь газов, и № ООН 2037 Емкости малые, содержащие газ (газовые баллончики), должны быть изготовлены из металла. Это требование не распространяется на аэрозоли и емкости малые, содержащие газ (газовые баллончики), имеющие вместимость не более 100 мл и предназначенные для № ООН 1011 Бутана. Другие аэрозольные распылители (№ ООН 1950 Аэрозоли) должны быть изготовлены из металла, синтетического материала или стекла. Металлические сосуды с внешним диаметром не менее 40 мм должны иметь вогнутое дно.

6.2.4.1.2 Вместимость металлических сосудов не должна превышать 1000 мл; вместимость сосудов из синтетического материала или стекла не должна превышать 500 мл.

6.2.4.1.3 Каждый тип сосудов (аэрозольных распылителей или баллончиков) должен до сдачи в эксплуатацию пройти гидравлическое испытание под давлением, проводимое в соответствии с п. 6.2.4.2.

6.2.4.1.4 Выпускные клапаны и диспергирующие устройства аэрозольных распылителей (№ ООН 1950 Аэрозолей), а также клапаны № ООН 2037 Емкостей малых, содержащих газ (газовых баллончиков), должны обеспечивать герметичность закрытия сосудов и должны быть защищены от случайного срабатывания. Использование клапанов и диспергирующих устройств, которые закрываются только под действием внутреннего давления, не допускается.

6.2.4.2 Первоначальная проверка

6.2.4.2.1 Применяемое внутреннее давление (испытательное давление) должно в 1,5 раза превышать внутреннее давление при 50°C и составлять не менее 1 МПа (10 бар).

6.2.4.2.2 Гидравлическим испытаниям должны подвергаться не менее пяти порожних сосудов каждого типа:

а) до достижения предписанного испытательного давления, при котором не должно быть никакой утечки или видимой остаточной деформации формы образца;

б) до появления утечки или разрыва; причем сначала должно выдавливаться вогнутое дно (если оно имеется), а потеря герметичности или разрыв сосуда не должны происходить до достижения давления, превышающего испытательное давление в 1,2 раза.

6.2.4.3 Ссылка на стандарты

Требования этого раздела считаются выполненными, если применяются следующие стандарты:

– для аэрозольных распылителей (№ ООН 1950 Аэрозолей): приложение к Директиве 75/324/EEC[1] Совета с изменениями, внесенными на основании Директивы 94/1/EC[2] Комиссии;

– для № ООН 2037 Емкостей малых, содержащих газ (газовых баллончиков) и емкостей, содержащих № ООН 1965 Газов углеводородных смесь сжиженную, н.у.к.: EN 417:1992 "Одноразовые металлические газовые баллончики для сжиженных нефтяных газов, с клапаном или без клапана, для использования с переносными приборами – Конструкция, проверка, испытания и маркировка".

---

[1] *Директива 75/324/EEC Совета от 20 мая 1975 года о сближении законов государств-членов в отношении аэрозольных распылителей, опубликованная в Official Journal of the European communities No. L147 от 9 июня 1975 года.*

[2] *Директива 94/1/EC Комиссии от 6 января 1994 года, вносящая изменения в технические аспекты Директивы 75/324/EEC Совета о сближении законов государств-членов в отношении аэрозольных распылителей, опубликованная в Official Journal of the European Communities No. L23 от 28 января 1994 года.*

ГЛАВА 6.3

ТРЕБОВАНИЯ К ИЗГОТОВЛЕНИЮ И ИСПЫТАНИЯМ ТАРЫ ДЛЯ ВЕЩЕСТВ КЛАССА 6.2

Примечание: Требования настоящей главы не применяются к таре, используемой для перевозки веществ класса 6.2 в соответствии с инструкцией по упаковке P621, изложенной в п. 4.1.4.1.

6.3.1 ОБЩИЕ ПОЛОЖЕНИЯ

6.3.1.1 На тару, удовлетворяющую требованиям, изложенным в настоящем разделе и в разделе 6.3.2, после соответствующего решения компетентного органа должна быть нанесена следующая маркировка:

а) символ Организации Объединенных Наций (un);

б) код, обозначающий тип тары в соответствии с положениями раздела 6.1.2;

в) надпись "КЛАСС 6.2";

г) последние две цифры года изготовления тары;

д) государство, разрешившее нанесение маркировки, с указанием отличительного знака[1];

е) наименование изготовителя или иное идентификационное обозначение тары, установленное компетентным органом;

ж) для тары, удовлетворяющей требованиям п. 6.3.2.9, буква "U" должна следовать сразу же за надписью, указанной в подпункте б), выше.

6.3.1.2 ***Пример маркировочных надписей:***

(un) 4G/CLASS 6.2/92	согласно п. 6.3.1.1 а), б), в) и г)
RU/WS-7326-KMK	согласно п. 6.3.1.1 д) и е)

6.3.2 Требования к испытаниям тары

6.3.2.1 За исключением тары для живых животных и организмов, образцы каждой тары должны быть подготовлены для испытаний в соответствии с п. 6.3.2.2 и затем подвергнуты испытаниям, предусмотренным в п.п. 6.3.2.4–6.3.2.6. Если этого требует характер тары, разрешается проводить эквивалентную подготовку и равноценные испытания при условии, что они являются не менее эффективными.

6.3.2.2 Образцы каждого типа тары необходимо подготовить так же, как для перевозки, за тем исключением, что жидкое или твердое инфекционное вещество необходимо заменить водой или – в том случае, когда требуется выдерживание при температуре минус 18°C, – водой с антифризом. Каждый первичный сосуд должен быть заполнен до 98% его вместимости.

[1] *Отличительный знак государства согласно Венской конвенции о дорожном движении (1968 года).*

6.3.2.3 Требуемые испытания

Материал					Требуемые испытания				
Наружная тара			Внутренняя тара		См. п. 6.3.2.5				См. п. 6.3.2.6
Картон	**Пласт-масса**	**Прочие**	**Пласт-масса**	**Прочие**	а)	б)	в)	г)	
x			x			x	x	**когда исполь-зуется сухой лед**	x
x				x		x			x
	x		x				x		x
	x			x			x		x
		x	x				x		x
		x		x	x				x

6.3.2.4 Тара, подготовленная так же, как для перевозки, должна подвергаться испытаниям, предусмотренным в таблице пункта 6.3.2.3, в зависимости от материала, из которого она изготовлена. Что касается наружной тары, то заголовки колонок этой таблицы охватывают: картон или сходные материалы, свойства которых могут быстро ухудшаться под воздействием влаги; пластмассы, которая при низких температурах может становиться хрупкой; прочие материалы, такие как металл, на свойства которых влага или температура не оказывают влияния. Если первичный сосуд и вторичная тара, составляющие внутреннюю тару, изготовлены из разных материалов, соответствующее испытание определяется исходя из материала первичного сосуда. Если же первичный сосуд изготовлен из двух материалов, соответствующие испытания определяются исходя из материала, который может быть поврежден в большей степени.

6.3.2.5 а) Образцы тары сбрасываются на жесткую, неупругую, плоскую, горизонтальную поверхность с высоты 9 м. Если образцы имеют форму ящика, то пять образцов следует последовательно сбросить:

– плашмя на основание;
– плашмя на верхнюю часть;
– плашмя на боковую стенку;
– плашмя на торцевую стенку;
– на угол.

Если образцы имеют форму барабана, то три образца следует последовательно сбросить:

– диагонально на торец верхнего днища, причем центр тяжести должен находиться непосредственно над точкой удара;
– диагонально на торец нижнего днища;
– плашмя на бок.

После соответствующей серии сбрасываний не должно происходить утечки содержимого из первичного(ых) сосуда(ов), который(ые) должен (должны) быть по-прежнему защищен(ы) абсорбирующим материалом вторичной тары.

Примечание: Образец должен сбрасываться в требуемом положении, однако допускается, что по аэродинамическим причинам удар образца об испытательную поверхность может произойти при другом положении образца.

б) Образец орошается водой, что имитирует воздействие осадков, выпадающих в объеме приблизительно 5 см в час, в течение не менее одного часа. Затем проводится испытание, предусмотренное в подпункте а).

в) Образец надлежит выдержать в среде с температурой минус 18°C или меньше в течение не менее 24 час и в течение 15 мин. после извлечения из этой среды подвергнуть испытанию, описание которого приведено в подпункте а). Если образец содержит сухой лед, то продолжительность выдерживания может быть сокращена до 4 час.

г) Если в тару должен помещаться сухой лед, то должно проводиться дополнительное испытание, помимо испытаний, предписанных в подпунктах а), б) или в). Один образец необходимо выдержать таким образом, чтобы весь сухой лед испарился, а затем подвергнуть его испытанию, описание которого приведено в подпункте а).

6.3.2.6 Тара массой брутто 7 кг или меньше должна подвергаться испытаниям, описание которых приведено в подпункте а), ниже, а тара массой брутто более 7 кг – испытаниям, изложенным в подпункте б), ниже.

а) Образцы устанавливаются на горизонтальную твердую поверхность. Стальной цилиндрический стержень массой не менее 7 кг и диаметром не более 38 мм, ударный край которого имеет радиус фаски не более 6 мм, свободно сбрасывается на образец вертикально с высоты 1 м, измеренной от ударного края стержня до подвергаемой удару поверхности образца. Один образец должен быть установлен на свое основание. Второй образец устанавливается в положении, перпендикулярном тому, в котором находился первый образец. В каждом случае стальной стержень должен сбрасываться так, чтобы воздействию мог подвергнуться первичный сосуд. В результате каждого удара допускается пробивание вторичной тары при условии, что не происходит утечки содержимого из первичного(ых) сосуда(ов).

б) Образцы сбрасываются на оконечность стального цилиндрического стержня. Стержень устанавливается вертикально на твердой горизонтальной поверхности. Он должен иметь диаметр 38 мм, а его верхний край – радиус фаски не более 6 мм. Стержень должен выступать над горизонтальной поверхностью на высоту, равную, по меньшей мере, расстоянию между первичным(ыми) сосудом(ами) и внешней поверхностью наружной тары, но в любом случае составляющую не менее 200 мм. Один образец упаковки свободно сбрасывается вертикально с высоты 1 м, измеренной от оконечности стального стержня. Второй образец сбрасывается с той же высоты в положении, перпендикулярном положению, в котором сбрасывался первый образец. В каждом случае тара должна сбрасываться так, чтобы стальной стержень мог пробить первичный(ые) сосуд(ы). В результате каждого удара не должно происходить утечки содержимого из первичного(ых) сосуда(ов).

6.3.2.7 Компетентный орган может разрешить проводить выборочные испытания тары, которая лишь незначительно отличается от испытанного образца, например тары, содержащей внутреннюю тару меньшего размера и меньшей массы нетто, или же такой тары, как барабаны, мешки и ящики, один или несколько габаритных размеров которых немного уменьшены.

6.3.2.8 При условии сохранения эквивалентного уровня эксплуатационных характеристик, без дополнительного испытания заполненной тары, разрешается использовать следующие разновидности первичных сосудов, помещаемых во вторичную тару:

а) Могут использоваться первичные сосуды одинакового или меньшего размера по сравнению с первичными сосудами, прошедшими испытания, при условии, что:

– первичные сосуды имеют такую же конструкцию, как и первичные сосуды, прошедшие испытания (например, форму – круглую, прямоугольную и т. д.);

– конструкционный материал первичных сосудов (стекло, пластмасса, металл и т. д.) по сравнению с первоначально испытанными первичными сосудами обеспечивает равноценную или большую ударопрочность или сопротивление силам, возникающим при штабелировании;

– первичные сосуды имеют такие же или меньшие отверстия и оборудованы затвором аналогичной конструкции (например, навинчивающейся крышкой, притертой пробкой и т. д.);

– используется достаточное количество дополнительного прокладочного материала для заполнения пустот и предотвращения значительных перемещений первичных сосудов;

– первичные сосуды располагаются во вторичной таре так же, как в упаковке, прошедшей испытания.

б) Можно использовать меньшее количество испытываемых первичных сосудов или альтернативных типов первичных сосудов, указанных в подпункте а), выше, при условии добавления достаточного количества прокладочного материала для заполнения пустот и предотвращения значительных перемещений первичных сосудов.

6.3.2.9 Внутренние сосуды всех типов могут объединяться в промежуточной (вторичной) таре и перевозиться, не подвергаясь испытаниям, в наружной таре при следующих условиях:

а) комбинация, состоящая из промежуточной и наружной тары, должна успешно пройти испытания, предусмотренные в п. 6.3.2.3, вместе с хрупкими внутренними сосудами (например, из стекла);

б) общая совокупная масса брутто внутренних сосудов не должна превышать половины массы брутто внутренних сосудов, используемых в ходе испытаний на падение, предписанных в подпункте а);

в) толщина прокладочного материала между внутренними сосудами, а также между внутренними сосудами и наружной поверхностью промежуточной тары не должна быть меньше соответствующих величин в таре, прошедшей первоначальные испытания; если при первоначальном испытании использовался один внутренний сосуд, толщина прокладочного материала между внутренними сосудами не должна быть меньше толщины прокладочного материала между наружной поверхностью промежуточной тары и внутренним сосудом, использовавшимся в ходе первоначального испытания. Если используются внутренние сосуды в меньшем количестве или меньшего размера (по сравнению с внутренними сосудами, прошедшими испытание на падение), то для заполнения пустот должно использоваться достаточное количество дополнительного прокладочного материала;

г) наружная тара в порожнем состоянии должна успешно пройти испытание на штабелирование, предусмотренное в п. 6.1.5.6. Общая масса одинаковых упаковок должна определяться на основе совокупной массы внутренних сосудов, использовавшихся при испытании на падение, предписанном в подпункте а), выше;

д) внутренние сосуды, содержащие жидкости, должны быть обложены достаточным количеством абсорбирующего материала, способного поглотить весь объем жидкости, содержащейся во внутренних сосудах;

е) если наружная тара предназначена для помещения в нее внутренних сосудов с жидкостями и сама по себе не является герметичной или если она предназначена для помещения в нее внутренних сосудов с твердыми веществами и сама по себе не является непроницаемой для сыпучих веществ, то необходимо принять меры для удержания жидкости или твердого вещества в случае утечки, например с помощью герметичного вкладыша, пластикового мешка или любого другого эффективного средства удержания.

ГЛАВА 6.4

ТРЕБОВАНИЯ К ИЗГОТОВЛЕНИЮ, ИСПЫТАНИЯМ И УТВЕРЖДЕНИЮ УПАКОВОК И МАТЕРИАЛОВ КЛАССА 7

6.4.1 (Зарезервировано)

6.4.2 Общие требования

6.4.2.1 Упаковка должна быть сконструирована с учетом ее массы, объема и формы так, чтобы обеспечивалась безопасность ее перевозки. Кроме того, конструкция упаковки должна быть такой, чтобы ее можно было надлежащим образом закрепить на вагоне или внутри него.

6.4.2.2 Конструкция упаковки должна быть такой, чтобы любые приспособления, размещенные на упаковке для ее подъема, не отказали при правильном с ними обращении, а в случае их поломки – не ухудшалась способность упаковки удовлетворять требованиям настоящего приложения. В конструкции должны быть учтены соответствующие коэффициенты запаса прочности на случай подъема упаковки рывком.

6.4.2.3 Строповочные и другие приспособления на внешней поверхности упаковки должны быть сконструированы так, чтобы они выдерживали ее массу в соответствии с требованиями п. 6.4.2.2. В противном случае на время перевозки они должны быть сняты или приведены в транспортное положение.

6.4.2.4 Упаковочный комплект по возможности должен быть сконструирован и обработан так, чтобы внешние поверхности не имели выступающих частей и могли быть легко дезактивированы.

6.4.2.5 Внешнее покрытие упаковки по возможности должно быть выполнено так, чтобы на нем не скапливалась вода.

6.4.2.6 Устройства, добавляемые к упаковке во время перевозки, которые не являются частью упаковки, не должны делать ее менее безопасной.

6.4.2.7 Упаковка должна выдерживать воздействие ускорений, вибраций или резонанса при вибрации, которые могут возникнуть при нормальных условиях перевозки, без ухудшения эффективности запорных устройств емкостей или целостности упаковки в целом. В частности, гайки, болты и другие крепежные детали должны быть сконструированы так, чтобы исключалась возможность их самопроизвольного ослабления или отсоединения даже после многократного использования.

6.4.2.8 Материалы упаковочного комплекта и любых элементов или конструкций должны быть физически и химически совместимыми друг с другом и с радиоактивным содержимым. Должно учитываться изменение их свойств под воздействием облучения.

6.4.2.9 Клапаны, через которые радиоактивное содержимое может выйти наружу, должны быть защищены от несанкционированного воздействия.

6.4.2.10 Конструкция упаковки должна разрабатываться с учетом температур и давления внешней среды, которые могут возникнуть при нормальных условиях перевозки.

6.4.2.11 В конструкции упаковки, рассчитанной на перевозку и хранение радиоактивных материалов, обладающих дополнительными опасными свойствами, эти дополнительные опасные свойства должны быть учтены; см. п.п. 2.1.3.5.3 и 4.1.9.1.5.

6.4.3 (Зарезервировано)

6.4.4 Требования, предъявляемые к освобожденным упаковкам

Освобожденная упаковка должна быть сконструирована так, чтобы выполнялись требования раздела 6.4.2.

6.4.5 Требования, предъявляемые к промышленным упаковкам

6.4.5.1 Промышленные упаковки типов 1, 2 и 3 (типы ПУ-1, ПУ-2 и ПУ-3) должны отвечать требованиям раздела 6.4.2 и п. 6.4.7.2.

6.4.5.2 Промышленная упаковка типа 2 (тип ПУ-2), будучи подвергнутой испытаниям, указанным в п.п. 6.4.15.4 и 6.4.15.5, должна предотвращать:

а) утечку или рассеяние радиоактивного содержимого; и

б) нарушение целостности защиты, которое может привести к увеличению более чем на 20% уровня излучения на любой внешней поверхности упаковки.

6.4.5.3 Промышленная упаковка типа 3 (тип ПУ-3) должна отвечать требованиям п.п. 6.4.7.2–6.4.7.15.

6.4.5.4 Альтернативные требования, предъявляемые к промышленным упаковкам типов 2 и 3 (типы ПУ-2 и ПУ-3)

6.4.5.4.1 Упаковки могут использоваться в качестве промышленной упаковки типа 2 (тип ПУ-2) при условии, что:

а) они удовлетворяют требованиям п. 6.4.5.1;

б) они сконструированы в соответствии с нормами, предписываемыми в главе 6.1, или с учетом других требований, как минимум эквивалентных указанным нормам; и

в) после проведения испытаний, требуемых для группы упаковки I или II в главе 6.1, они не теряют способности предотвращать:

– утечку или рассеяние радиоактивного содержимого; и

– нарушение целостности защиты, которое может привести к увеличению более чем на 20% уровня излучения на любой внешней поверхности упаковки.

6.4.5.4.2 Контейнеры-цистерны и переносные цистерны могут также использоваться как промышленные упаковки типов 2 и 3 (типы ПУ-2 или ПУ-3) при условии, что они:

а) удовлетворяют требованиям п. 6.4.5.1;

б) сконструированы в соответствии с нормами, предписываемыми в главе 6.7 или главе 6.8, или с учетом других требований, как минимум эквивалентных указанным нормам, и способны выдержать испытательное давление, равное 265 кПа; и

в) сконструированы так, чтобы любая предусматриваемая дополнительная защита была способна выдерживать статические и динамические нагрузки, возникающие при нормальных условиях перевозки, и предотвращать нарушение целостности защиты, которое может привести к увеличению более чем на 20% уровня излучения на любой внешней поверхности переносных цистерн или контейнеров-цистерн.

6.4.5.4.3 Цистерны, не являющиеся переносными цистернами и контейнерами-цистернами, могут также использоваться как промышленные упаковки типов 2 или 3 (типы ПУ-2 или ПУ-3) для перевозки жидкостей и газов НУА-I и НУА-II, как это предписано в таблице п. 4.1.9.2.4, при условии, что они удовлетворяют нормам, как минимум эквивалентным тем, которые предписаны в п. 6.4.5.4.2.

6.4.5.4.4 Контейнеры могут также использоваться как промышленные упаковки типов 2 или 3 (типы ПУ-2 или ПУ-3) при условии, что:

а) радиоактивное содержимое ограничивается твердыми веществами;

б) они удовлетворяют требованиям п. 6.4.5.1; и

в) они сконструированы в соответствии со стандартом ISO 1496-1:1990 "Контейнеры серии 1 – Технические требования и испытания – Часть 1: Контейнеры общего типа", за исключением размеров и классификации. Они должны быть сконструированы так, чтобы будучи подвергнутыми испытаниям, предписываемым в этом документе, и воздействию нагрузок возникающих от ускорения при нормальных условиях перевозки, они были в состоянии предотвратить:

– утечку или рассеяние радиоактивного содержимого; и

– нарушение целостности защиты, которое может привести к увеличению более чем на 20% уровня излучения на любой внешней поверхности контейнеров.

6.4.5.4.5 Металлические контейнеры средней грузоподъемности для массовых грузов (КСМ) могут также использоваться в качестве промышленных упаковок типов 2 или 3 (типы ПУ-2 или ПУ-3) при условии, что они:

а) удовлетворяют требованиям п. 6.4.5.1; и

б) сконструированы в соответствии с нормами и испытаниями, предписываемыми в главе 6.5 для группы упаковки I или II, и будучи подвергнуты испытаниям на падение с ориентацией, при которой наносится максимальное повреждение, они предотвращают:

– утечку или рассеяние радиоактивного содержимого; и

– нарушение целостности защиты, которое может привести к увеличению более чем на 20% уровня излучения на любой внешней поверхности контейнера средней грузоподъемности для массовых грузов (КСМ).

6.4.6 Требования, предъявляемые к упаковкам, содержащим урана гексафторид

6.4.6.1 За исключением случаев, предусмотренных в п. 6.4.6.4, урана гексафторид должен упаковываться и перевозиться в соответствии с положениями стандарта ISO 7195:1993 "Упаковка гексафторида урана (UF6) для перевозки" и требованиями п.п. 6.4.6.2 и 6.4.6.3. Упаковка должна также удовлетворять требованиям, предписываемым в других положениях Прил. 2. к СМГС, в отношении ядерных и радиационных характеристик материала.

6.4.6.2 Каждая упаковка, предназначенная для размещения в ней 0,1 кг или более урана гексафторида, должна быть сконструирована так, чтобы она удовлетворяла следующим требованиям:

а) выдерживала без утечки и недопустимого напряжения, как указывается в стандарте ISO 7195:1993, испытание конструкции, указанное в разделе 6.4.21;

б) выдерживала без утечки или рассеяния урана гексафторида испытание, указанное в п. 6.4.15.4; и

в) выдерживала без нарушения системы герметизации испытание, указанное в п. 6.4.17.3.

6.4.6.3 Упаковки, предназначенные для размещения в них 0,1 кг или более урана гексафторида, не должны иметь устройств для сброса давления.

6.4.6.4 При условии утверждения компетентным органом упаковки, предназначенные для размещения в них 0,1 кг или более урана гексафторида, разрешается перевозить, если:

а) упаковки сконструированы в соответствии с иными требованиями, чем те, которые изложены в стандарте ISO 7195:1993 и в п.п. 6.4.6.2 и 6.4.6.3, и тем не менее, удовлетворяют требованиям п.п. 6.4.6.2 и 6.4.6.3;

б) упаковки сконструированы так, чтобы выдерживать без утечки и недопустимого напряжения испытательное давление не менее 2,76 МПа, как указано в п. 6.4.21.5; или

в) в случае упаковок, предназначенных для размещения в них 9000 кг или более урана гексафторида, упаковки не отвечают требованиям п. 6.4.6.2 в).

6.4.7 Требования, предъявляемые к упаковкам типа А

6.4.7.1 Упаковки типа А должны быть сконструированы так, чтобы удовлетворять общим требованиям раздела 6.4.2 и п.п. 6.4.7.2–6.4.7.17.

6.4.7.2 Наименьший общий габаритный размер упаковки должен составлять не менее 0,1 м.

6.4.7.3 На внешней поверхности упаковки должно иметься устройство, например запорно-пломбировочное устройство или пломба, которое с трудом поддается повреждению и в нетронутом виде служит свидетельством того, что упаковка не вскрывалась.

6.4.7.4 Любые имеющиеся на упаковке приспособления для крепления должны быть сконструированы так, чтобы как в нормальных, так и в аварийных условиях перевозки возникающие в этих приспособлениях нагрузки не снижали способность упаковки удовлетворять требованиям Приложения 2 к СМГС.

6.4.7.5 Конструкция упаковки должна быть рассчитана на диапазон температур от минус 40°С [1] до 70°С для элементов упаковочного комплекта. Особое внимание должно быть обращено на

[1] *При перевозке назначением в Республику Казахстан, Российскую Федерацию или транзитом через территорию этих стран в период с 1 ноября по 1 апреля нижняя граница расчетного температурного интервала должна составлять минус 50°С.*

температуру замерзания жидкостей и возможное ухудшение свойств материалов упаковочного комплекта в указанном диапазоне температур.

6.4.7.6 Конструкция и методы изготовления должны соответствовать национальным или международным нормам или другим требованиям, приемлемым для компетентного органа.

6.4.7.7 Конструкция должна включать систему герметизации, прочно закрываемую надежным запирающим устройством, которое не способно открываться случайно или под воздействием давления, могущего возникнуть внутри упаковки.

6.4.7.8 Радиоактивный материал особого вида может рассматриваться в качестве элемента системы герметизации.

6.4.7.9 Если система герметизации представляет собой отдельную часть упаковки, то она должна прочно закрываться надежным запирающим устройством, не зависящим от любой другой части упаковочного комплекта.

6.4.7.10 В конструкции любого элемента системы герметизации в надлежащих случаях должна быть учтена возможность радиолитического разложения жидкостей и других уязвимых материалов, а также образования газа в результате химических реакций и радиолиза.

6.4.7.11 Система герметизации должна удерживать радиоактивное содержимое при снижении внешнего давления до 60 кПа.

6.4.7.12 Все клапаны, кроме клапанов для сброса давления, должны снабжаться устройством для удержания любых утечек через клапан.

6.4.7.13 Радиационная защита, окружающая элемент упаковки, который определяется как часть системы герметизации, должна быть сконструирована так, чтобы не допустить случайного выхода этого элемента за пределы защиты. Если радиационная защита и такой элемент внутри нее образуют отдельный узел, то система радиационной защиты должна прочно закрываться надежным запирающим устройством, не зависящим от любой другой конструкции упаковочного комплекта.

6.4.7.14 Упаковка должна быть сконструирована так, чтобы будучи подвергнутой испытаниям, указанным в разделе 6.4.15, она не допускала:

а) утечки или рассеяния радиоактивного содержимого; и

б) нарушения целостности защиты, которое может привести к увеличению более чем на 20% уровня излучения на любой внешней поверхности упаковки.

6.4.7.15 В конструкции упаковки, предназначенной для жидкого радиоактивного материала, должно быть предусмотрено наличие дополнительного незаполненного объема для компенсации последствий при изменения температуры содержимого, динамических эффектов и степени заполнения.

Упаковки типа А для жидкостей

6.4.7.16 Упаковка типа А, предназначенная для размещения в ней жидкого материала, кроме того, должна:

а) удовлетворять требованиям, указанным в п. 6.4.7.14, если упаковка подвергается испытаниям, предусматриваемым в разделе 6.4.16; и

б) либо

– содержать достаточное количество абсорбирующего материала для поглощения удвоенного объема жидкого содержимого. Такой абсорбирующий материал должен быть расположен так, чтобы в случае утечки осуществлялся его контакт с жидкостью; либо

– иметь систему герметизации, состоящую из первичного (внутреннего) и вторичного (наружного) элементов, сконструированных так, чтобы обеспечивалось удержание жидкого содержимого внутри вторичного (наружного) элемента даже в случае утечки из первичного (внутреннего) элемента.

Упаковки типа А для газов

6.4.7.17 Упаковка, предназначенная для газов, должна предотвращать утечку или рассеяние радиоактивного содержимого, будучи подвергнутой испытаниям, указанным в разделе 6.4.16. Это требование не применяется к упаковке типа А, предназначенной для газообразного трития или инертных газов.

6.4.8 Требования, предъявляемые к упаковкам типа B(U)

6.4.8.1 Упаковки типа B(U) должны быть сконструированы так, чтобы удовлетворять требованиям разделе 6.4.2 и п.п. 6.4.7.2–6.4.7.15, за исключением п. 6.4.7.14 а), и, кроме того, требованиям п.п. 6.4.8.2–6.4.8.15.

6.4.8.2 Упаковка должна быть сконструирована так, чтобы в условиях внешней среды, предусматриваемых в п.п. 6.4.8.4 и 6.4.8.5, тепло, выделяемое внутри упаковки радиоактивным содержимым в нормальных условиях перевозки, как это подтверждено испытаниями, указанными в разделе 6.4.15, не оказывало на упаковку такого неблагоприятного воздействия, при котором она перестала бы удовлетворять соответствующим требованиям, предъявляемым к защитной оболочке и радиационной защите, если она не будет обслуживаться в течение 7 суток. Особое внимание необходимо обратить на такое воздействие тепла, которое может:

а) изменить расположение, геометрическую форму или физическое состояние радиоактивного содержимого или, если радиоактивный материал заключен в емкость или контейнер (например, топливные элементы в оболочке), вызвать деформацию или плавление емкости, контейнера или радиоактивного материала; или

б) снизить эффективность упаковочного комплекта из-за разного теплового расширения его материалов, растрескивания или плавления материала радиационной защиты; или

в) в сочетании с влажностью ускорить коррозию.

6.4.8.3 Упаковка должна быть сконструирована так, чтобы при внешних условиях, указанных в п. 6.4.8.4, температура на доступных поверхностях упаковки не превышала 50°C, если только данная упаковка не перевозится в условиях исключительного использования.

6.4.8.4 Внешняя температура должна приниматься равной 38°C.

6.4.8.5 Условия солнечной инсоляции должны приниматься в соответствии с данными, приведенными в таблице ниже.

Таблица 6.4.8.5: Параметры инсоляции

Форма и положение поверхности	Инсоляция в течение 12 часов в сутки (Вт/м^2)
Плоские поверхности при перевозке в горизонтальном положении:	
– поверхность основания	отсутствует
– другие поверхности	800
Плоские поверхности при перевозке в горизонтальном положении:	
– каждая поверхность	200 [a]
Кривые поверхности	400 [a]

[a] В качестве варианта можно использовать синусоидальную функцию с коэффициентом поглощения, но без учета эффекта возможного отражения от близлежащих предметов.

6.4.8.6 Упаковка, содержащая тепловую защиту с целью выполнения требований тепловых испытаний, указанных в п. 6.4.17.3, должна быть сконструирована так, чтобы такая защита сохраняла свою эффективность при проведении испытаний упаковки, предусмотренных, соответственно, в разделе 6.4.15 и п.п. 6.4.17.2 а) и б) или 6.4.17.2 б) и в). Любая защита, находящаяся снаружи упаковки, не должна выходить из строя при приложении усилий на разрыв, разрез, скольжение, трение или при неквалифицированном обращении.

6.4.8.7 Упаковка должна быть сконструирована так, чтобы будучи подвергнутой:

а) испытаниям, предусмотренным в разделе 6.4.15, утечка радиоактивного содержимого не превышала 10^{-6} A_2 в час; и

б) испытаниям, предусмотренным в п.п. 6.4.17.1, 6.4.17.2 б), 6.4.17.3 и 6.4.17.4, и испытаниям, предусмотренным:

– в п. 6.4.17.2 в) для упаковки с массой не более 500 кг, общей плотностью не более 1000 кг/м^3, определенной по внешним габаритным размерам, и радиоактивным

содержимым свыше 1000 A_2, не являющимся радиоактивным материалом особого вида, или

– в п. 6.4.17.2 а) для всех других упаковок, она отвечала следующим требованиям:

  – сохраняла достаточную защиту, обеспечивающую на расстоянии 1 м от поверхности упаковки уровень излучения не выше 10 мЗв/ч при наличии максимальной радиоактивности содержимого, на которое рассчитана упаковка; и

  – ограничивала суммарную утечку радиоактивного содержимого в течение 7 суток с уровнем не более 10 A_2 в случае криптона-85 и не более A_2 – в случае всех других радионуклидов.

При наличии смесей различных радионуклидов должны применяться положения, изложенные в п.п. 2.2.7.7.2.4–2.2.7.7.2.6, однако для криптона-85 может применяться эффективное значение $A_2(i)$, равное 10 A_2. В случае, указанном выше, в подпункте а), при оценке должны учитываться пределы внешнего радиоактивного загрязнения, предусмотренные в п. 4.1.9.1.2.

6.4.8.8 Упаковка для радиоактивного содержимого, активность которого превышает 10^5 A_2, должна быть сконструирована так, чтобы в случае ее испытания на глубоководное погружение, согласно разделе 6.4.18, не происходило нарушения системы герметизации.

6.4.8.9 Соблюдение допустимых пределов выхода активности не должно зависеть ни от фильтра, ни от механической системы охлаждения.

6.4.8.10 Упаковка не должна включать систему сброса давления из системы герметизации, которая допускала бы выход радиоактивного материала в окружающую среду в условиях испытаний, предусмотренных в разделах 6.4.15 и 6.4.17.

6.4.8.11 Упаковка должна быть сконструирована так, чтобы при максимальном нормальном рабочем давлении в условиях испытаний, указанных в разделах 6.4.15 и 6.4.17, механическое напряжение в системе защитной оболочки не достигало уровней, которые могут негативно воздействовать на упаковку, в результате чего она перестает удовлетворять соответствующим требованиям.

6.4.8.12 Максимальное нормальное рабочее давление в упаковке не должно превышать избыточного (манометрического) давления, равного 700 кПа.

6.4.8.13 Максимальная температура на любой легкодоступной при перевозке поверхности упаковки не должна превышать 85°С в отсутствие инсоляции в условиях внешней среды, определенных в п. 6.4.8.4. Упаковка должна перевозиться в условиях исключительного использования, как указано в п. 6.4.8.3, если эта максимальная температура превышает 50°С. Для защиты персонала могут быть предусмотрены барьеры или экраны, но необходимость проведения каких-либо испытаний последних отсутствует.

6.4.8.14 (Зарезервировано)

6.4.8.15 Упаковка должна быть сконструирована в расчете на диапазон температур внешней среды от минус 40°С [1] до 38°С.

6.4.9 Требования, предъявляемые к упаковкам типа B(M)

6.4.9.1 Упаковки типа B(M) должны удовлетворять требованиям, предъявляемым к упаковкам типа B(U), которые указаны в п. 6.4.8.1, однако для упаковок, перевозимых в пределах одной страны или только между определенными странами, вместо условий, приведенных в п.п. 6.4.7.5, 6.4.8.4, 6.4.8.5 и 6.4.8.8–6.4.8.15, могут быть приняты другие условия, утвержденные компетентными органами этих стран. Тем не менее требования, предъявляемые к упаковкам типа B(U), которые указаны в п.п. 6.4.8.8–6.4.8.15, должны выполняться в той мере, в какой это практически возможно.

6.4.9.2 Допускается периодическое вентилирование или сброс избыточного давления из упаковок типа B(M) во время перевозки, при условии что меры эксплуатационного контроля за таким вентилированием или сбросом приемлемы для соответствующих компетентных органов.

---

[1] *При перевозке назначением в Республику Казахстан, Российскую Федерацию или транзитом через территорию этих стран в период с 1 ноября по 1 апреля нижняя граница расчетного температурного интервала должна составлять минус 50°С.*

6.4.10 (Зарезервировано)

6.4.11 Требования, предъявляемые к упаковкам, содержащим делящийся материал

6.4.11.1 Делящийся материал должен перевозиться таким образом, чтобы:

а) сохранялась подкритичность в нормальных и аварийных условиях перевозки; в частности, должны учитываться следующие непредвиденные случаи:

– протечки воды в упаковку или из нее;

– снижение эффективности встроенных поглотителей или замедлителей нейтронов;

– перераспределение содержимого либо внутри упаковки, либо в результате его выхода из упаковки;

– уменьшение расстояний внутри упаковок или между ними;

– погружение упаковок в воду или в снег; и

– изменение температуры; и

б) выполнялись требования:

– п. 6.4.7.2 в отношении делящегося материала, содержащегося в упаковках;

– предписываемые в других положениях Прил. 2 к СМГС в отношении радиоактивных свойств материала; и

– п.п. 6.4.11.3–6.4.11.12, если он не подпадает под освобождение, предусматриваемое в п. 6.4.11.2.

6.4.11.2 Делящийся материал, удовлетворяющий одному из положений а)–г) настоящего пункта, освобождается от требования в отношении перевозки в упаковках, отвечающих критериям, изложенным в п.п. 6.4.11.3–6.4.11.12, а также от других требований Прил. 2 к СМГС, которые применяются к делящемуся материалу. Для каждого груза допускается только один вид освобождения.

а) Предел массы для груза, определяемый по формуле:

$$\frac{\textit{масса урана - 235 (г)}}{X} + \frac{\textit{масса другого делящегося вещества (г)}}{Y} < 1,$$

где X и Y – пределы массы, определенные в таблице 6.4.11.2, при условии, что:

– каждая отдельная упаковка содержит не более 15 г делящегося материала; в случае неупакованного материала это количественное ограничение должно применяться к грузу, перевозимому внутри транспортного средства или на нем; либо

– делящийся материал представляет собой гомогенный водородосодержащий раствор или смесь, где отношение делящихся нуклидов к водороду составляет менее 5% по массе; либо

– в любом 10-литровом объеме вещества содержится не более 5 г делящегося материала.

Ни бериллий, ни дейтерий не должны присутствовать в количествах, превышающих 0,1% от массы делящегося материала.

б) Уран, обогащенный по урану-235 максимально до 1% по массе, с общим содержанием плутония и урана-233, не превышающим 1% от массы урана-235, при условии, что делящийся материал распределен практически равномерно по всему материалу. Кроме того, если уран-235 присутствует в виде металла, окиси или карбида, он не должен иметь упорядоченную кристаллическую решетку.

в) Жидкие растворы уранилнитрата, обогащенного по урану-235 максимально до 2% по массе, с общим содержанием плутония и урана-233 в количестве, не превышающем 0,002% от массы урана, и с минимальным атомным отношением азота к урану (N/U), равным 2.

г) Упаковки, содержащие каждая в отдельности общую массу плутония не более 1 кг, в которой не более 20% по массе могут состоять из плутония-239, плутония-241 или любого сочетания этих радионуклидов.

Таблица 6.4.11.2: Пределы массы груза для освобождения от требований, предъявляемых к упаковкам, содержащим делящийся материал

Делящийся материал	Масса (г) делящегося материала, смешанного с веществами, у которых средняя плотность водорода ниже или равна плотности воды	Масса (г) делящегося материала, смешанного с веществами, у которых средняя плотность водорода выше плотности воды
Уран-235 (X)	400	290
Другой делящийся материал (Y)	250	180

6.4.11.3 В случае, если химическая или физическая форма, изотопный состав, масса или концентрация, коэффициент замедления или плотность либо геометрическая конфигурация неизвестны, оценки, предусмотренные в п.п. 6.4.11.7–6.4.11.12, должны проводиться исходя из предположения, что каждый неизвестный параметр имеет такое значение, при котором размножение нейтронов достигает максимального уровня, соответствующего известным условиям и параметрам этих оценок.

6.4.11.4 Для облученного ядерного топлива оценки, предусмотренные в п.п. 6.4.11.7–6.4.11.12, должны основываться на изотопном составе, показывающем:

а) максимальное размножение нейтронов в течение периода облучения; или

б) консервативную оценку размножения нейтронов для оценок упаковок. После облучения, но еще до перевозки, должно быть проведено измерение с целью подтверждения консерватизма в отношении изотопного состава.

6.4.11.5 Упаковочный комплект, после того как он был подвергнут испытаниям, указанным в разделе 6.4.15, не должен допускать проникновение куба с ребром 10 см.

6.4.11.6 Упаковка должна быть сконструирована с учетом диапазона температур внешней среды от минус 40°C[1] до 38°C, если компетентным органом в сертификате об утверждении, выданном на конструкцию упаковки, не будут оговорены иные условия.

6.4.11.7 Для единичной упаковки должно быть сделано допущение, что вода может проникнуть во все пустоты упаковки, в том числе внутри системы герметизации, или, наоборот, вытечь из них. Однако если конструкция включает специальные средства для предотвращения такого проникновения воды в определенные свободные объемы или вытекания воды из них даже в случае ошибки персонала, то можно допустить, что в отношении этих пустот утечка отсутствует. Специальные средства должны включать:

а) ряд высоконадежных барьеров для воды, каждый из которых остался бы водонепроницаемым, если бы упаковка была подвергнута испытаниям, предусмотренным в п. 6.4.11.12 б), высокую степень контроля качества при изготовлении, обслуживании и ремонте упаковочных комплектов, а также испытания для проверки герметичности упаковки перед каждой перевозкой; или

б) для упаковок, содержащих только урана гексафторид:

– упаковки, в которых, после проведения испытаний, предусмотренных в п. 6.4.11.12 б), отсутствует непосредственный физический контакт между клапаном и любым другим компонентом упаковочного комплекта, за исключением первоначальной точки крепления, и в которых, кроме того, после проведения испытаний, предусмотренных в п. 6.4.17.3, клапаны остались устойчивыми к утечке; и

– высокую степень контроля качества при изготовлении, обслуживании и ремонте упаковочных комплектов в сочетании с испытаниями для проверки герметичности упаковки перед каждой перевозкой.

[1] *При перевозке назначением в Республику Казахстан, Российскую Федерацию или транзитом через территорию этих стран в период с 1 ноября по 1 апреля нижняя граница расчетного температурного интервала должна составлять минус 50°C.*

6.4.11.8 Другим допущением должно быть то, что близкое отражение для системы локализации будет при слое воды толщиной не менее 0,2 м или будет такое повышенное отражение, которое может быть дополнительно создано окружающим материалом упаковочного комплекта. Однако в случае, когда можно подтвердить, что система локализации сохраняется неповрежденной внутри упаковочного комплекта после проведения испытаний, предусмотренных в п. 6.4.11.12 б), для п. 6.4.11.9 в) можно сделать допущение о наличии для упаковки близкого отражения при слое воды не менее 0,2 м.

6.4.11.9 Упаковка должна оставаться подкритичной в условиях, изложенных в п.п. 6.4.11.7 и 6.4.11.8, при этом условия, в которых находится упаковка, должны быть такими, чтобы максимальное размножение нейтронов соответствовало:

а) обычным условиям перевозки (без инцидентов);

б) испытаниям, предусмотренным в п. 6.4.11.11 б);

в) испытаниям, предусмотренным в п. 6.4.11.12 б).

6.4.11.10 (Зарезервировано)

6.4.11.11 Для обычных условий перевозки должно быть определено число "N", при пятикратном увеличении которого должна сохраняться подкритичность для данной конфигурации партии и условий для упаковок, приводящих к максимальному размножению нейтронов, при соблюдении следующих требований:

а) промежутки между упаковками должны оставаться незаполненными, а функции отражения для данной конфигурации партии упаковок должен выполнять окружающий ее со всех сторон слой воды толщиной не менее 0,2 м; и

б) состояние упаковок должно соответствовать их оцененному или фактическому состоянию, после того как они подверглись испытаниям, указанным в разделе 6.4.15.

6.4.11.12 Для аварийных условий должно быть определено число "N", при двукратном увеличении которого должна сохраняться подкритичность для данной конфигурации партии и условий для упаковок, приводящих к максимальному размножению нейтронов, при соблюдении следующих требований:

а) промежутки между упаковками должны быть заполнены водородосодержащим замедлителем, а функции отражения для данной конфигурации партии упаковок должен выполнять окружающий ее со всех сторон слой воды толщиной не менее 0,2 м; и

б) после испытаний, указанных в разделе 6.4.15, проводятся те из указанных ниже испытаний, которые налагают более жесткие ограничения:

– испытания, указанные в п. 6.4.17.2 б), и испытания, указанные либо в п. 6.4.17.2 в) для упаковок, масса которых не превышает 500 кг, а общая плотность, определяемая по внешним габаритным размерам, составляет не более 1000 кг/м^3, либо в п. 6.4.17.2 а) для всех других упаковок; затем следуют испытания, указанные в п. 6.4.17.3, а завершающими являются испытания, указанные в п.п. 6.4.19.1–6.4.19.3; или

– испытания, указанные в п. 6.4.17.4; и

в) в случае, если происходит утечка любой части делящегося материала за пределы системы герметизации в результате проведения испытаний, указанных в п. 6.4.11.12 б), должно быть сделано допущение, что утечка делящегося материала происходит из каждой упаковки в партии, а конфигурация и замедление для всего делящегося материала таковы, что в результате происходит максимальное размножение нейтронов, при котором функцию близкого отражения выполняет окружающий слой воды толщиной не менее 0,2 м.

6.4.12 Процедуры испытаний и подтверждение соответствия

6.4.12.1 Подтверждение соответствия рабочих характеристик требованиям, изложенным в п.п. 2.2.7.3.3, 2.2.7.3.4, 2.2.7.4.1, 2.2.7.4.2 и разделах 6.4.2–6.4.11, должно осуществляться любым из методов, приведенных ниже, или любым их сочетанием:

а) Проведение испытаний на образцах, представляющих материал НУА-III, или радиоактивный материал особого вида, или радиоактивный материал с низкой способностью к рассеянию, либо на прототипах или моделях упаковочных комплектов, когда содержимое образца или упаковочного комплекта для испытаний должно как

можно точнее имитировать ожидаемый диапазон характеристик радиоактивного содержимого, а испытываемый образец или упаковочный комплект должны быть подготовлены в том виде, в каком они представляются к перевозке.

б) Ссылка на удовлетворительные результаты ранее проведенных испытаний аналогичного характера.

в) Проведение испытаний на моделях соответствующего масштаба, снабженных элементами, важными для испытываемого образца, если из технических данных следует, что результаты таких испытаний приемлемы для конструкторских целей. При применении масштабных моделей должна учитываться необходимость корректировки определенных параметров испытаний, таких как диаметр пробойника или нагрузка при сжатии.

г) Расчет или обоснованная аргументация в случае, когда надежность или консервативность расчетных методов и параметров общепризнана.

6.4.12.2 После испытания образца, прототипа или модели должны применяться соответствующие методы оценки для подтверждения выполнения изложенных в настоящем разделе требований в соответствии с приемлемыми нормами и рабочими характеристиками, предписываемыми в п.п. 2.2.7.3.3, 2.2.7.3.4, 2.2.7.4.1, 2.2.7.4.2 и разделах 6.4.2–6.4.11.

6.4.12.3 До испытания все образцы должны проверяться с целью выявления и регистрации неисправностей или повреждений, в том числе:

а) отклонений от параметров конструкции;

б) дефектов изготовления;

в) коррозии или других ухудшающих качество эффектов; и

г) деформаций.

Должна быть четко обозначена система герметизации упаковки. Внешние детали образца должны быть четко определены, с тем чтобы можно было легко и ясно указать любую его часть.

6.4.13 Испытание целостности системы защитной оболочки и защиты и оценка безопасности по критичности

После каждого из испытаний, указанных в разделах 6.4.15–6.4.21:

а) должны быть выявлены и зафиксированы неисправности и повреждения;

б) должно быть установлено, продолжает ли целостность систем герметизации и защиты удовлетворять требованиям разделах 6.4.2–6.4.11, предъявляемым к испытываемой упаковке; и

в) для упаковок, содержащих делящийся материал, должно быть определено, соблюдены ли допущения и условия, используемые при оценках, которые требуются согласно п.п. 6.4.11.1–6.4.11.12 в отношении одной или нескольких упаковок.

6.4.14 Мишень для испытаний на падение

Мишень для испытаний на падение, указанных в п.п. 2.2.7.4.5 а), 6.4.15.4, 6.4.16 а), 6.4.17.2, должна представлять собой плоскую горизонтальную поверхность такого рода, чтобы любое увеличение сопротивляемости смещению или деформации этой поверхности при падении на нее образца не приводили к значительному увеличению повреждения этого образца.

6.4.15 Испытания для подтверждения способности выдержать нормальные условия перевозки

6.4.15.1 Эти испытания включают: обрызгивание водой, испытание на свободное падение, испытание на укладку штабелем и испытание на глубину разрушения (пенетрацию). Образцы упаковки должны подвергаться испытанию на свободное падение, укладку штабелем и глубину разрушения, причем каждому из этих испытаний должно предшествовать обрызгивание водой. Для всех испытаний может использоваться один образец, при условии что выполнены требования п. 6.4.15.2.

6.4.15.2 Интервал времени между окончанием испытания обрызгиванием водой и любым последующим испытанием должен быть таким, чтобы вода успела максимально впитаться

без видимого высыхания внешней поверхности образца. При отсутствии каких-либо противопоказаний этот интервал принимается равным 2 часам, если вода подается одновременно с четырех направлений. Однако, если вода разбрызгивается последовательно с каждого из четырех направлений, никакого интервала не должно быть.

6.4.15.3 Испытание обрызгиванием водой. Образец должен быть подвергнут испытанию методом обрызгивания водой, имитирующим пребывание в течение не менее одного часа под дождем интенсивностью 5 см в час.

6.4.15.4 Испытание на свободное падение. Образец должен падать на мишень таким образом, чтобы причинялся максимальный ущерб испытываемым средствам безопасности.

а) Высота падения, измеряемая от самой нижней точки образца до самой верхней плоскости мишени, должна быть не меньше расстояния, указанного в таблице 6.4.15.4 для соответствующей массы. Мишень должна соответствовать предписаниям раздела 6.4.14.

б) Для прямоугольных картонных или деревянных упаковок массой не более 50 кг отдельный образец должен быть подвергнут испытанию на свободное падение с высоты 0,3 м на каждый угол.

в) Для цилиндрических картонных упаковок массой не более 100 кг отдельный образец должен быть подвергнут испытанию на свободное падение с высоты 0,3 м на каждую четверть края цилиндра у каждого основания.

Таблица 6.4.15.4: Высота свободного падения при испытаниях упаковок для нормальных условиях перевозки

Масса упаковки, кг	Высота свободного падения, м
Масса упаковки < 5000	1.2
5000 ≤ Масса упаковки < 10000	0.9
10000 ≤ Масса упаковки < 15000	0.6
15000 ≤ Масса упаковки	0.3

6.4.15.5 Испытание на штабелирование (укладку штабелем). Если форма упаковочного комплекта не исключает штабелирование, образец подвергается в течение 24 часов сжатию с усилием, равным или превышающим:

а) усилие, эквивалентное 5-кратной массе данной упаковки; и

б) усилие, эквивалентное произведению 13 кПа на площадь вертикальной проекции упаковки.

Нагрузка должна распределяться равномерно на две противоположные стороны образца, одна из которых должна быть штатным основанием упаковки.

6.4.15.6 Испытание на глубину разрушения. Образец должен ставиться на жесткую горизонтальную плоскую поверхность, не смещающуюся при проведении испытания.

а) Стержень массой 6 кг и диаметром 32 мм с полусферическим концом сбрасывается в свободном падении при вертикальном положении его продольной оси в направлении центра наименее прочной части образца так, чтобы в случае, если он пробьет упаковку достаточно глубоко, ударить по системе герметизации. При проведении испытания стержень не должен подвергаться значительной деформации.

б) Высота падения стержня, измеряемая от его нижнего конца до намеченной точки воздействия на верхнюю поверхность образца, должна составлять 1 м.

6.4.16 Дополнительные испытания для упаковок типа А, предназначенных для жидкостей и газов

Образец или отдельные образцы должны подвергаться каждому из следующих испытаний, за исключением случаев, когда можно доказать, что одно из испытаний является более тяжелым для исследуемого образца, чем другое; в таких случаях один образец подвергается более тяжелому испытанию.

а) Испытание на свободное падение. Образец должен сбрасываться на мишень таким образом, чтобы был нанесен максимальный ущерб защитной оболочке. Высота падения, измеряемая от самой нижней части образца до верхней поверхности

мишени, должна составлять 9 м. Мишень должна соответствовать предписаниям раздела 6.4.14.

б) Испытание на глубину разрушения. Образец должен подвергаться испытанию, предусматриваемому в п. 6.4.15.6, с тем отличием, что высота падения стержня увеличивается до 1,7 м.

6.4.17 Испытания для проверки способности выдержать аварийные условия перевозки

6.4.17.1 Образец должен быть подвергнут суммарному воздействию испытаний, предписанных в п.п. 6.4.17.2 и 6.4.17.3, в такой же последовательности. После этих испытаний либо тот же, либо другой образец должен быть подвергнут испытанию или испытаниям на погружение в воду согласно положениям п. 6.4.17.4 и, если это применимо, раздела 6.4.18.

6.4.17.2 Испытание на механическое повреждение. Испытание на механическое повреждение состоит из трех различных испытаний на падение. Каждый образец должен быть подвергнут соответствующим испытаниям на падение согласно п.п. 6.4.8.7 или 6.4.11.12. Последовательность падений образца должна быть такой, чтобы по завершении испытания на механическое повреждение образцу были нанесены такие повреждения, которые привели бы к максимальному повреждению при последующем тепловом испытании.

а) Образец при первом падении должен падать на мишень таким образом, чтобы он получил максимальное повреждение, а высота падения, измеряемая от самой нижней точки образца до верхней поверхности мишени, должна составлять 9 м. Мишень должна соответствовать предписаниям раздела 6.4.14.

б) Образец при втором падении должен падать на штырь, жестко закрепленный в вертикальном положении на мишени, таким образом, чтобы ему было нанесено максимальное повреждение. Высота падения, измеряемая от намеченного места удара образца до верхней поверхности штыря, должна составлять 1 м. Штырь должен быть изготовлен из мягкой стали и иметь круглое сечение диаметром 150±5 мм и длину 200 мм, если только при большей длине штыря не будет наноситься более сильное повреждение; в этом случае должен использоваться штырь достаточной длины для нанесения максимального повреждения. Верхняя поверхность штыря должна быть плоской и горизонтальной с радиусом закругления краев не более 6 мм. Мишень, на которой устанавливается штырь, должна соответствовать предписаниям раздела 6.4.14.

в) Образец при третьем падении должен быть подвергнут испытанию на динамическое разрушение посредством размещения образца на мишени таким образом, чтобы он получил максимальное повреждение при падении на него предмета массой 500 кг с высоты 9 м. Предмет должен быть выполнен из мягкой стали в виде твердой пластины размером 1×1 м и должен падать в горизонтальном положении. Высота падения должна измеряться от нижней поверхности пластины до наивысшей точки образца. Мишень, на которой устанавливается образец, должна соответствовать предписаниям раздела 6.14.14.

6.4.17.3 Тепловое испытание. Образец должен находиться в сбалансированном тепловом состоянии при температуре внешней среды 38°C в условиях солнечной инсоляции, указанных в таблице 6.4.8.5, и при максимальной расчетной скорости образования внутреннего тепла от радиоактивного содержимого внутри упаковки. В качестве варианта допускается, чтобы любой из этих параметров имел другие значения до испытания и во время него при условии, что они будут надлежащим образом учтены при последующей оценке состояния упаковки. Тепловое испытание должно далее предусматривать:

а) помещение образца на 30 минут в тепловую среду, где тепловой поток будет по меньшей мере эквивалентным тепловому потоку в очаге горения углеводородного топлива в воздушной среде, в котором существуют достаточно постоянные условия внешней среды для обеспечения среднего коэффициента излучения пламени не менее 0,9 при средней температуре не менее 800°C; пламя полностью охватывает образец, при этом коэффициент поверхностного поглощения принимается равным либо 0,8, либо тому значению, которое может быть подтверждено для упаковки, помещаемой в указанный очаг горения; а затем

б) помещение образца в температурную среду со значением 38°C в условиях солнечной инсоляции, указанных в таблице 6.4.8.5, и при максимальной расчетной скорости выделения внутреннего тепла радиоактивным содержимым внутри упаковки на время,

достаточное для того, чтобы убедиться, что значения температуры в образце во всех местах снижаются и/или приближаются к первоначальным условиям устойчивого состояния. В качестве варианта допускается, чтобы любой из этих параметров имел другие значения после прекращения нагревания, при условии что они будут надлежащим образом учтены при последующей оценке состояния упаковки. Во время и после испытания образец не должен подвергаться искусственному охлаждению, а любое горение материалов образца должно продолжаться естественным образом.

6.4.17.4 Испытание погружением в воду. Образец должен находиться под воздействием водяного столба высотой не менее 15 м в течение не менее 8 часов в положении, приводящем к максимальным повреждениям. Для демонстрационных целей принимается, что этим условиям соответствует внешнее избыточное давление не менее 150 кПа.

6.4.18 Усиленное испытание погружением в воду упаковок типа B(U) и типа B(M), содержащих более 10^5 A_2

Усиленное испытание погружением в воду. Образец должен находиться под воздействием водяного столба высотой не менее 200 м в течение не менее 1 часа. Для демонстрационных целей принимается, что этим условиям соответствует внешнее избыточное давление не менее 2 МПа.

6.4.19 Испытание на водонепроницаемость упаковок, содержащих делящийся материал

6.4.19.1 От этих испытаний должны освобождаться упаковки, в отношении которых для целей оценки согласно положениям, изложенным в п.п. 6.4.11.7–6.4.11.12, делалось допущение о протечке воды внутрь или ее вытекании в объеме, приводящем к наибольшей реактивности.

6.4.19.2 Прежде чем быть подвергнутым предусмотренному ниже испытанию на водонепроницаемость, образец должен быть подвергнут испытаниям, указанным в п. 6.4.17.2 б) и либо в п. 6.4.17.2 а), либо в), согласно требованиям п. 6.4.11.12, а также испытанию, указанному в п. 6.4.17.3.

6.4.19.3 Образец должен находиться под воздействием водяного столба как минимум 0,9 м в течение не менее 8 часов в положении, в котором ожидается максимальная протечка.

6.4.20 (Зарезервировано)

6.4.21 Проверки упаковочных комплектов, предназначенных для размещения в них 0,1 кг или более урана гексафторида

6.4.21.1 Каждый изготовленный упаковочный комплект и его эксплуатационное и конструктивное оборудование должны подвергаться первоначальной проверке до начала их эксплуатации и периодическим проверкам в целом или по частям. Эти проверки должны проводиться и сертифицироваться по согласованию с компетентным органом.

6.4.21.2 Первоначальная проверка заключается в проверке характеристик конструкции, прочности, герметичности, вместимости по воде и надлежащего функционирования эксплуатационного оборудования.

6.4.21.3 Периодические проверки заключаются во внешнем осмотре, испытании на прочность и герметичность и проверке надлежащего функционирования эксплуатационного оборудования. Периоды между периодическими проверками могут составлять не более 5 лет. Упаковочные комплекты, которые не подвергались проверке в течение 5 лет, должны быть осмотрены до начала перевозки в соответствии с программой, утвержденной компетентным органом. Они могут быть повторно загружены только после выполнения в полном объеме программы периодических проверок.

6.4.21.4 В ходе проверки характеристик конструкции необходимо установить соответствие типа конструкции спецификациям и программе изготовления.

6.4.21.5 При первоначальном испытании на прочность упаковочные комплекты, предназначенные для размещения в них 0,1 кг или более урана гексафторида, подвергаются гидравлическому испытанию при внутреннем давлении не менее 1,38 МПа, однако если испытательное давление составляет менее 2,76 МПа, то для данной конструкции требуется многостороннее утверждение. Для упаковочных комплектов, подвергающихся повторным испытаниям, может применяться любой другой эквивалентный метод неразрушающих испытаний при условии многостороннего утверждения.

6.4.21.6 Испытание на герметичность должно проводиться в соответствии с процедурой, позволяющей определить места утечки в системе защитной оболочки с точностью 0,1 Па·л/с (10^{-6} бар·л/с).

6.4.21.7 Вместимость упаковочных комплектов по воде должна определяться с точностью ±0,25% при температуре 15°C. Вместимость должна быть указана на табличке, предписанной в п. 6.4.21.8.

6.4.21.8 К каждому упаковочному комплекту в легкодоступном месте должна быть прочно прикреплена табличка из коррозионностойкого металла. Способ прикрепления таблички не должен уменьшать прочность упаковочного комплекта. На эту табличку штамповкой или другим равноценным способом должны быть нанесены, по крайней мере, следующие данные:

– номер допуска;

– заводской серийный номер;

– максимальное рабочее давление (манометрическое давление);

– испытательное давление (манометрическое давление);

– содержимое: урана гексафторид;

– вместимость в литрах;

– максимальная разрешенная масса наполнения урана гексафторидом;

– масса тары;

– дата (месяц, год) первоначального испытания и последнего периодического испытания;

– клеймо эксперта, проводившего испытания.

6.4.22 Утверждение конструкций упаковок и материалов

6.4.22.1 Для утверждения конструкций упаковок, содержащих 0,1 кг или более урана гексафторида, необходимо следующее:

а) для каждой конструкции упаковок, которая удовлетворяет требованиям п. 6.4.6.4, требуется многостороннее утверждение;

б) для каждой конструкции упаковок, которая удовлетворяет требованиям п.п. 6.4.6.1–6.4.6.3, требуется одностороннее утверждение компетентным органом страны, в которой разработана данная конструкция.

6.4.22.2 Для каждой конструкции упаковки типа B(U) и типа C требуется одностороннее утверждение, за исключением, что:

а) для конструкции упаковки для делящегося материала, на которую также распространяются требования п.п. 6.4.22.4, 6.4.23.7 и 5.1.5.3.1, требуется многостороннее утверждение; и

б) для конструкции упаковки типа B(U) для радиоактивного материала с низкой способностью к рассеянию требуется многостороннее утверждение.

6.4.22.3 Для каждой конструкции упаковки типа B(M), включая конструкции, предназначенные для делящегося материала, которые также подпадают под действие требований п.п. 6.4.22.4, 6.4.23.7 и 5.1.5.3.1, и для радиоактивного материала с низкой способностью к рассеянию, требуется многостороннее утверждение.

6.4.22.4 Для каждой конструкции упаковки, предназначенной для делящегося материала, которая не освобождается согласно п. 6.4.11.2 от требований, предъявляемых именно к упаковкам, содержащим делящийся материал, требуется многостороннее утверждение.

6.4.22.5 Конструкция для радиоактивного материала особого вида требует одностороннего утверждения. Конструкция для радиоактивного материала с низкой способностью к рассеянию требует многостороннего утверждения (см. также п. 6.4.23.8).

6.4.22.6 Любая конструкция, требующая одностороннего утверждения страны-участницы СМГС, утверждается компетентным органом этой страны; если страна происхождения конструкции упаковки не является участницей СМГС, то перевозка может осуществляться при соблюдении следующих условий:

а) эта страна предоставляет сертификат, подтверждающий, что упаковка удовлетворяет требованиям Прил. 2 к СМГС, и этот сертификат заверен компетентным органом первой страны-участницы СМГС по маршруту перевозки груза;

б) если сертификат не представлен и конструкция упаковки не утверждена страной-участницей СМГС, то конструкция упаковки утверждается компетентным органом первой страны-участницы СМГС по маршруту перевозки груза.

6.4.22.7 В отношении конструкций, утверждаемых в соответствии с переходными мерами, см. раздел 1.6.5.

6.4.23 Заявки на перевозку радиоактивного материала и утверждения

6.4.23.1 (Зарезервировано)

6.4.23.2 Заявка на утверждение перевозки должна содержать следующие сведения:

а) продолжительность перевозки, на которую запрашивается утверждение;

б) фактическое радиоактивное содержимое, предполагаемые виды транспорта, тип вагона и вероятный или предлагаемый маршрут перевозки; и

в) подробное изложение порядка осуществления мер предосторожности, а также мер административного или эксплуатационного контроля, о которых говорится в сертификатах об утверждении конструкции упаковок, выданных в соответствии с п. 5.1.5.3.1.

6.4.23.3 Заявка на утверждение перевозок в специальных условиях должна содержать всю информацию, необходимую для того, чтобы компетентный орган мог убедиться, что общий уровень безопасности при перевозке по меньшей мере эквивалентен уровню, который обеспечивался бы при выполнении требований Прил. 2 к СМГС. Заявка на утверждение должна включать:

а) перечисление исключений из применимых требований с указанием причин, по которым груз не может быть подготовлен в полном соответствии с этими требованиями; и

б) перечисление любых специальных мер предосторожности, мер специального административного или эксплуатационного контроля, которые планируется осуществлять во время перевозки с целью компенсации невыполнения применимых требований.

6.4.23.4 Заявка на утверждение конструкции упаковок типа B(U) или типа C должна включать:

а) подробное описание предполагаемого радиоактивного содержимого с указанием его физического и химического состава и характера излучения;

б) подробное описание конструкции, включая полный комплект технической документации (чертежей), перечней используемых материалов и методов изготовления;

в) акт о проведенных испытаниях и их результатах или основанные на расчетах данные, свидетельствующие о том, что конструкция адекватно соответствует применимым требованиям;

г) предлагаемые инструкции по эксплуатации упаковочного комплекта и его обслуживанию во время использования;

д) если упаковка рассчитана на максимальное нормальное рабочее давление, превышающее манометрическое давление, равное 100 кПа, – детальное описание конструкционных материалов системы герметизации, проб, которые планируется отбирать, и предлагаемых испытаний;

е) если предполагаемое радиоактивное содержимое представляет собой облученное топливо, то заявитель должен указать и обосновать любое допущение относительно характеристик топлива, сделанное при анализе безопасности, и дать описание любых предперевозочных измерений, требуемых в соответствии с п. 6.4.11.4 б);

ж) описание любых специальных условий укладки, необходимых для безопасного отвода тепла от упаковки с учетом использования различных видов транспорта и типа транспортного средства или контейнера;

з) пригодное для воспроизведения графическое изображение размером не более 21×30 см, иллюстрирующее компоновку упаковки; и

и) детальное описание применяемой программы обеспечения качества, требуемой согласно разделу 1.7.3.

6.4.23.5 Помимо общих сведений, которые требуются в п. 6.4.23.4 для упаковок типа B(U), заявка на утверждение конструкции упаковки типа B(M) должна включать:

а) перечень требований, указанных в п.п. 6.4.7.5, 6.4.8.4, 6.4.8.5 и 6.4.8.8– 6.4.8.15, которым данная упаковка не соответствует;

б) сведения о любых предлагаемых дополнительных мерах эксплуатационного контроля во время перевозки, которые хотя и не предусматриваются настоящим приложением в обычном порядке, но тем не менее требуются для обеспечения безопасности упаковки или для компенсации недостатков, указанных выше, в подпункте а);

в) заявление о любых ограничениях в отношении вида транспорта и о любых специальных процедурах погрузки, перевозки, разгрузки или обработки груза; и

г) спецификацию диапазона условий внешней среды (температура, солнечная инсоляция), ожидаемых при перевозке и учтенных в конструкции.

6.4.23.6 Заявка на утверждение конструкций упаковок, содержащих 0,1 кг или более урана гексафторида, должна включать всю информацию, необходимую для того, чтобы компетентный орган мог убедиться в соответствии конструкции применимым требованиям п. 6.4.6.1, а также детальное описание соответствующей программы обеспечения качества, требуемой в разделе1.7.3.

6.4.23.7 Заявка на утверждение упаковок, содержащих делящийся материал, должна содержать всю информацию, необходимую для того, чтобы компетентный орган мог убедиться в соответствии конструкции применимым требованиям п. 6.4.11.1, а также детальное описание соответствующей программы обеспечения качества, требуемой согласно разделу 1.7.3.

6.4.23.8 Заявка на утверждение конструкции для радиоактивного материала особого вида и конструкции для радиоактивного материала с низкой способностью к рассеянию должна включать:

а) подробное описание радиоактивного материала или, если это капсула, ее содержимого; особо должно быть указано физическое и химическое состояние;

б) подробное описание конструкции любой капсулы, которая будет использоваться;

в) акт о проведенных испытаниях и их результатах или основанные на расчетах данные о том, что радиоактивный материал способен удовлетворять принятым нормам, или другие данные о том, что радиоактивный материал особого вида или радиоактивный материал с низкой способностью к рассеянию удовлетворяет требованиям Прил. 2 к СМГС;

г) детальное описание применяемой программы обеспечения качества, требуемой в соответствии с разделом 1.7.3; и

д) описание любых предшествующих перевозке мероприятий, предлагаемых в отношении радиоактивного материала особого вида или радиоактивного материала с низкой способностью к рассеянию.

6.4.23.9 Каждому сертификату об утверждении, выдаваемому компетентным органом, должен быть присвоен опознавательный знак. Этот знак должен иметь следующий обобщенный вид: VRI/номер/код типа

а) За исключением случаев, предусмотренных в п. 6.4.23.10 б), VRI представляет собой отличительный символ или знак государства, выдавшей сертификат[1].

б) Номер должен присваиваться компетентным органом. Конкретная конструкция или перевозка должны иметь свой особый индивидуальный номер. Опознавательный знак утверждения перевозки должен иметь четкую связь с опознавательным знаком утверждения конструкции.

---

[1] *Отличительный знак государства в соответствии с предписаниями Венской конвенции о дорожном движении 1968 года.*

в) Для выдаваемых сертификатов об утверждении должны применяться следующие коды типов в приведенном ниже порядке:

AF – Конструкция упаковки типа A для делящегося материала

B(U) – Конструкция упаковки типа B(U) [B(U)F в случае делящегося материала]

B(M) – Конструкция упаковки типа B(M) [B(M)F в случае делящегося материала]

C – Конструкция упаковки типа C (CF в случае делящегося материала)

IF – Конструкция промышленной упаковки для делящегося материала

S – Радиоактивный материал особого вида

LD – Радиоактивный материал с низкой способностью к рассеянию

T – Перевозка

X – Специальные условия

В случае конструкций упаковок для неделящегося материала в виде урана гексафторида или для делящегося-освобожденного материала в виде урана гексафторида, когда это не применяется ни одним из кодов, указанных выше, используются следующие коды типов:

H(U) – Одностороннее утверждение

H(M) – Многостороннее утверждение.

г) В сертификатах об утверждении на конструкцию упаковки и радиоактивный материал особого вида, за исключением сертификатов, выдаваемых согласно переходным положениям, изложенным в п.п. 1.6.5.2–1.6.5.4, а также в сертификатах об утверждении на радиоактивный материал с низкой способностью к рассеянию, к коду типа должны добавляться цифры "-96".

6.4.23.10 Коды типов должны применяться следующим образом:

а) Каждый сертификат и каждая упаковка должны иметь соответствующий опознавательный знак, который содержит символы, предписываемые в п. 6.4.23.9, за тем исключением, что применительно к упаковкам за второй дробной чертой должны проставляться только соответствующие коды типа конструкции с цифрами "-96", если это применимо, т. е. индексы "T" или "X" не входят в опознавательный знак на упаковке. Если утверждения конструкции и перевозки объединены в единый документ, то применимые коды типов повторно указывать не требуется.

Например:

RUS/100/B(M)F-96A:	конструкция упаковки типа B(M), утвержденная для делящегося материала, требующая многостороннего утверждения, для которого компетентный орган Российской Федерации присвоил номер конструкции 100 (проставляется как на упаковке, так и на сертификате об утверждении на конструкцию упаковки);
RUS/100/B(M)F-96T:	утверждение перевозки, выданное для упаковки, которая имеет указанный выше опознавательный знак (проставляется только на сертификате);
RUS/944/X:	выданное компетентным органом Российской Федерации утверждение специальных условий, которому присвоен номер 944 (проставляется только на сертификате);
RUS/782/IF-96:	конструкция промышленной упаковки для делящегося материала, утвержденная компетентным органом Российской Федерации, которой присвоен номер конструкции упаковки 782 (проставляется как на упаковке, так и на сертификате об утверждении на конструкцию упаковки); и
RUS/515/H(U)-96:	утвержденная компетентным органом Российской Федерации конструкция упаковки для делящегося-освобожденного материала в виде гексафторида урана, которой присвоен номер конструкции упаковки 515 (проставляется как на упаковке, так и на сертификате об утверждении конструкции упаковки).

б) В случае, если многостороннее утверждение обеспечивается путем подтверждения согласно п. 6.4.23.16, должен использоваться только опознавательный знак,

установленный страной, в которой разработана конструкция или которая осуществляет перевозку. Если многостороннее утверждение обеспечивается путем выдачи сертификатов каждой последующей страной, то каждый сертификат должен иметь соответствующий опознавательный знак, а упаковка, конструкция которой утверждается таким образом, должна иметь все соответствующие опознавательные знаки.

Например:

RUS/100/B(M)F-96

UA/70/B(M)F-96

будет опознавательным знаком упаковки, которая первоначально была утверждена Российской Федерацией, а затем утверждена посредством выдачи отдельного сертификата Украиной. Дополнительные опознавательные знаки проставляются на упаковке аналогичным образом.

в) Пересмотр сертификата должен быть отражен записью в скобках после опознавательного знака на сертификате. Например, RUS/100/B(M)F-96 (Rev.2) будет означать 2-й пересмотр утвержденного Российской Федерацией сертификата на конструкцию упаковки; или RUS/100/B(M)F-96 (Rev.0) – первоначальную выдачу утвержденного Российской Федерацией сертификата на конструкцию упаковки. В случае первоначальной выдачи запись в скобках не обязательна, и вместо "Rev.0" могут также использоваться другие надписи, например "первоначальная выдача" (original issuance). Номера пересмотра сертификата могут устанавливаться только страной, выдавшей первоначальный сертификат об утверждении.

г) Дополнительные символы (которые могут быть необходимы в соответствии с национальными требованиями) могут быть добавлены в скобках в конце опознавательного знака; например, RUS/100/B(M)F-96(SP503).

д) Менять опознавательный знак на упаковочном комплекте при каждом пересмотре сертификата на данную конструкцию не обязательно. Такое изменение маркировки производится только в тех случаях, когда пересмотр сертификата на конструкцию упаковки влечет за собой изменение буквенных кодов типа конструкции упаковки, указываемых после второй дробной черты.

6.4.23.11 Каждый сертификат об утверждении, выдаваемый компетентным органом для радиоактивного материала особого вида или радиоактивного материала с низкой способностью к рассеянию, должен содержать следующую информацию:

а) тип сертификата;

б) опознавательный знак компетентного органа;

в) дату выдачи и срок действия;

г) перечень применимых национальных и международных требований, включая издание Правил МАГАТЭ по безопасной перевозке радиоактивных материалов, на основании которого утверждается радиоактивный материал особого вида или радиоактивный материал с низкой способностью к рассеянию;

д) указание радиоактивного материала особого вида или радиоактивного материала с низкой способностью к рассеянию;

е) описание радиоактивного материала особого вида или радиоактивного материала с низкой способностью к рассеянию;

ж) спецификации конструкции для радиоактивного материала особого вида или радиоактивного материала с низкой способностью к рассеянию, которые могут включать ссылки на чертежи;

з) спецификацию радиоактивного содержимого, включающую данные о его активности, а также описание физической и химической форм;

и) детальное описание применяемой программы обеспечения качества, требуемой согласно разделу 1.7.3;

к) ссылку на представляемую заявителем информацию об особых мерах, которые необходимо принять до начала перевозки;

л) по усмотрению компетентного органа – наименование заявителя;

м) подпись и должность лица, выдавшего сертификат.

6.4.23.12 Каждый сертификат об утверждении для специальных условий, выдаваемый компетентным органом, должен содержать следующую информацию:

а) тип сертификата;

б) опознавательный знак компетентного органа;

в) дату выдачи и срок действия;

г) вид или виды транспорта;

д) любые возможные ограничения в отношении видов транспорта, типа транспортного средства, контейнера и необходимые инструкции по сопровождению в пути следования;

е) перечень применимых национальных и международных требований, включая издание Правил МАГАТЭ по безопасной перевозке радиоактивных материалов, на основании которого утверждаются специальные условия;

ж) заявление: "Настоящий сертификат не освобождает отправителя от выполнения любого требования правительства страны, на территорию или через территорию которой будет перевозиться данная упаковка";

з) ссылки на сертификаты для альтернативного радиоактивного содержимого, подтверждение другого компетентного органа либо дополнительные технические данные или информацию по усмотрению соответствующего компетентного органа;

и) описание упаковочного комплекта с использованием ссылок на чертежи или спецификацию конструкции. По усмотрению компетентного органа должно представляться также графическое изображение размером не более 21×30 см, иллюстрирующее компоновку упаковки, вместе с кратким описанием упаковочного комплекта, включая описание конструкционных материалов, общей массы, основных внешних габаритов и внешнего вида;

к) спецификацию разрешенного радиоактивного содержимого, включая любые ограничения, налагаемые на радиоактивное содержимое, которые не могут быть прямо определены по характеру упаковочного комплекта. Она должна включать информацию о физической и химической формах, значениях активности (включая, в соответствующих случаях, активность различных изотопов), количестве в граммах (для делящегося материала) и о том, является ли данный материал радиоактивным материалом особого вида или радиоактивным материалом с низкой способностью к рассеянию, если это применимо;

л) кроме того, в отношении упаковок, предназначенных для делящегося материала:

1) подробное описание допущенного радиоактивного содержимого;

2) значение индекса безопасности по критичности;

3) ссылку на документацию, подтверждающую безопасность содержимого по критичности;

4) особые характеристики, на основе которых при оценке критичности было сделано допущение об отсутствии воды в определенных пустотах;

5) допущение (основанное на требованиях п. 6.4.11.4 б)) относительно изменения процесса размножения нейтронов, сделанное при оценке критичности исходя из реальной истории облучения;

6) диапазон температур внешней среды, для которого утверждены специальные условия;

м) подробный перечень дополнительных мер эксплуатационного контроля, требующихся для подготовки, погрузки, перемещения, разгрузки и обработки груза, включая особые условия в отношении укладки в целях безопасного отвода тепла;

н) по усмотрению компетентного органа – основания для специальных условий;

о) описание компенсирующих мер, которые необходимо принимать в связи с тем, что перевозка будет осуществляться в специальных условиях;

п) ссылку на предоставляемую заявителем информацию относительно применения упаковочного комплекта или особых мер, которые необходимо принять до начала перевозки;

р) информацию об условиях внешней среды, принятых для целей разработки конструкции, если они не соответствуют условиям п.п. 6.4.8.4, 6.4.8.5 и 6.4.8.15, в зависимости от того, что применимо;

с) указание аварийных мер, которые компетентный орган считает необходимыми;

т) детальное описание применяемой программы обеспечения качества, требуемой в соответствии с разделом 1.7.3;

у) по усмотрению компетентного органа – наименование заявителя и перевозчика;

ф) подпись и должность лица, выдавшего сертификат.

6.4.23.13 Каждый сертификат об утверждении на перевозку, выданный компетентным органом, должен содержать следующую информацию:

а) тип сертификата;

б) опознавательный(ые) знак (знаки) компетентного органа;

в) дату выдачи и срок действия;

г) перечень применимых национальных и международных правил, включая издание Правил МАГАТЭ по безопасной перевозке радиоактивных материалов, на основании которого утверждается перевозка;

д) любые возможные ограничения в отношении видов транспорта, типа транспортного средства, контейнера, а также необходимые инструкции по сопровождению в пути следования;

е) заявление: "Настоящий сертификат не освобождает отправителя от выполнения любого требования правительства страны, на территорию или через территорию которой будет перевозиться данная упаковка";

ж) подробный перечень дополнительных мер эксплуатационного контроля, необходимых для подготовки, погрузки, перемещения, разгрузки и обработки груза, включая особые условия в отношении укладки в целях безопасного отвода тепла или обеспечения безопасности по критичности;

з) ссылку на предоставляемую заявителем информацию относительно особых мер, которые необходимо принять до начала перевозки;

и) ссылку на соответствующий сертификат (сертификаты) об утверждении на конструкцию;

к) спецификацию фактического радиоактивного содержимого, включая ограничения, налагаемые на радиоактивное содержимое, которые не могут быть прямо определены по характеру упаковочного комплекта. Она должна включать информацию о физической и химической формах, значениях полной активности (включая, в соответствующих случаях, активность различных изотопов), количестве в граммах (для делящегося материала) и о том, является ли данный материал радиоактивным материалом особого вида или радиоактивным материалом с низкой способностью к рассеянию, если это применимо;

л) указание аварийных мер, которые компетентный орган считает необходимыми;

м) детальное описание применяемой программы обеспечения качества, требуемой в соответствии с разделом 1.7.3;

н) по усмотрению компетентного органа – наименование заявителя;

о) подпись и должность лица, выдавшего сертификат.

6.4.23.14 Каждый сертификат об утверждении на конструкцию упаковки, выдаваемый компетентным органом, должен содержать следующую информацию:

а) тип сертификата;

б) опознавательный знак компетентного органа;

в) дату выдачи и срок действия;

г) возможные ограничения в отношении видов транспорта, если это необходимо;

д) перечень применимых национальных и международных правил, включая издание Правил МАГАТЭ по безопасной перевозке радиоактивных материалов, на основании которого утверждается конструкция;

е) заявление: "Настоящий сертификат не освобождает отправителя от выполнения любого требования правительства страны, на территорию или через территорию которой будет транспортироваться данная упаковка";

ж) ссылки на сертификаты для альтернативного радиоактивного содержимого, подтвержденные другим компетентным органом либо дополнительные технические данные или информацию по усмотрению соответствующего компетентного органа;

з) заявление о разрешении перевозки в случаях, когда утверждение перевозки требуется в соответствии с п. 5.1.5.2.2, если это считается необходимым;

и) обозначение упаковочного комплекта;

к) описание упаковочного комплекта с использованием ссылок на чертежи или спецификацию конструкции. По усмотрению компетентного органа следует предоставлять также графическое изображение размером не более 21×30 см, иллюстрирующее компоновку упаковки, вместе с кратким описанием упаковочного комплекта, включая описание конструкционных материалов, общей массы, основных внешних габаритов и внешнего вида;

л) спецификацию конструкции со ссылками на чертежи;

м) спецификацию разрешенного радиоактивного содержимого, включая ограничения, налагаемые на радиоактивное содержимое, которые не могут быть прямо определены по характеру упаковочного комплекта. Она должна включать информацию о физической и химической формах, значениях активности (включая, в соответствующих случаях, активность различных изотопов), количестве в граммах (для делящегося материала) и о том, является ли данный материал радиоактивным материалом особого вида или радиоактивным материалом с низкой способностью к рассеянию, если это применимо;

н) кроме того, в отношении упаковок, предназначенных для делящегося материала:

1) подробное описание допущенного радиоактивного содержимого;

2) значение индекса безопасности по критичности;

3) ссылку на документацию, подтверждающую безопасность содержимого по критичности;

4) особые характеристики, на основе которых при оценке критичности было сделано допущение об отсутствии воды в определенных пустотах;

5) допущение (основанное на требованиях п. 6.4.11.4 б)) относительно изменения процесса размножения нейтронов, сделанное при оценке критичности исходя из реальной истории облучения; и

6) диапазон температур внешней среды, для которого утверждена конструкция упаковки;

о) для упаковок типа B(M) – заявление с указанием тех предписаний п.п. 6.4.7.5, 6.4.8.4, 6.4.8.5 и 6.4.8.8–6.4.8.15, которым данная упаковка не соответствует, и дополнительной информации, которая может оказаться полезной для других компетентных органов;

п) подробный перечень дополнительных мер эксплуатационного контроля, требующихся для подготовки, погрузки, перемещения, разгрузки и обработки груза, включая особые условия в отношении укладки в целях безопасного отвода тепла;

р) ссылку на представляемую заявителем информацию относительно применения упаковочного комплекта или особых мер, которые необходимо принять до начала перевозки;

с) информацию об условиях внешней среды, принятых для целей разработки конструкции, если они не соответствуют условиям п.п. 6.4.8.4, 6.4.8.5 и 6.4.8.15, в зависимости от того, что применимо;

т) детальное описание применяемой программы обеспечения качества, требуемой в соответствии с разделом 1.7.3;

у) указание аварийных мер, которые компетентный орган считает необходимыми;

ф) по усмотрению компетентного органа – наименование заявителя;

х) подпись и должность лица, выдавшего сертификат.

6.4.23.15 Компетентному органу должен быть сообщен серийный номер каждого упаковочного комплекта, изготовленного в соответствии с утвержденной им конструкцией. Компетентный орган должен вести учет таких серийных номеров.

6.4.23.16 Многостороннее утверждение может осуществляться путем подтверждения первоначального сертификата, выданного компетентным органом страны, в которой разработана конструкция или которая осуществляет перевозку. Такое подтверждение может иметь форму утверждения первоначального сертификата или выдачи отдельного утверждения, приложения, дополнения и т. п. компетентным органом страны, через территорию или на территорию которой осуществляется перевозка.

ГЛАВА 6.5

ТРЕБОВАНИЯ К ИЗГОТОВЛЕНИЮ И ИСПЫТАНИЯМ КОНТЕЙНЕРОВ СРЕДНЕЙ ГРУЗОПОДЪЕМНОСТИ ДЛЯ МАССОВЫХ ГРУЗОВ (КСМ)

6.5.1 ОБЩИЕ ТРЕБОВАНИЯ КО ВСЕМ ТИПАМ КСМ

6.5.1.1 Сфера охвата

6.5.1.1.1 Требования настоящей главы применяются к контейнерам средней грузоподъемности для массовых грузов (КСМ), использование которых для перевозок некоторых опасных грузов прямо разрешено в соответствии с инструкциями по упаковке, указанными в колонке 8 таблицы А главы 3.2. Переносные цистерны и контейнеры-цистерны, отвечающие требованиям главы 6.7 или 6.8, соответственно, не считаются КСМ. КСМ, удовлетворяющие требованиям настоящей главы, не считаются контейнерами по определению Прил. 2. к СМГС. В дальнейшем для обозначения контейнеров средней грузоподъемности для массовых грузов будет использоваться только сокращение "КСМ".

6.5.1.1.2 В исключительных случаях КСМ и их эксплуатационное оборудование, не в полной мере отвечающие приведенным ниже требованиям, но обладающие приемлемыми техническими характеристиками, могут быть рассмотрены компетентным органом на предмет официального утверждения. Кроме того, компетентные органы могут рассмотреть вопрос об использовании технических решений, обеспечивающих по меньшей мере равную безопасность в том, что касается совместимости со свойствами перевозимых веществ, а также равного или большего сопротивления удару, нагрузке и воздействию огня.

6.5.1.1.3 Конструкция, оборудование, испытания, маркировка и требования по эксплуатации КСМ должны быть одобрены компетентным органом страны, в которой эти КСМ официально утверждены[1].

6.5.1.2 (Зарезервирован)

6.5.1.3 (Зарезервирован)

6.5.1.4 Система кодового обозначения КСМ

6.5.1.4.1 Код состоит из двух арабских цифр, предусмотренных в подпункте а); за ними следует(ют) прописная(ые) буква(ы), предусмотренная(ые) в подпункте б); далее, при наличии указания в соответствующем разделе, следует арабская цифра, обозначающая категорию КСМ.

а)

Тип	Для твердых веществ, загружаемых или разгружаемых		Для жидкостей
	самотеком	под давлением более 10 кПа (0,1 бара)	
Жесткий	11	21	31
Мягкий	13	-	-

б) Материалы

A. Сталь (все типы и виды обработки поверхности)

B. Алюминий

C. Естественная древесина

D. Фанера

F. Древесноволокнистые материалы

G. Картон

H. Полимерные материалы

L. Текстильная ткань

M. Бумага многослойная

[1] *Если страна утверждения не является участницей СМГС – компетентным органом страны, являющейся участницей СМГС, первой по пути следования груза.*

N. Металл (кроме стали или алюминия).

6.5.1.4.2 Для составных КСМ используются две прописные латинские буквы, проставляемые последовательно во второй позиции кода. Первая буква обозначает материал, из которого изготовлена внутренняя емкость КСМ, а вторая – материал, из которого изготовлена наружная часть КСМ .

6.5.1.4.3 Различным типам КСМ присваиваются следующие кодовые обозначения:

Таблица 6.5.1.4.3

Материал	**Категория**	**Код**	**Номер пункта**
1	2	3	4
Металлические			6.5.3.1
A. Сталь	для твердых веществ, загружаемых или разгружаемых самотеком	11A	
	для твердых веществ, загружаемых или разгружаемых под давлением	21A	
	для жидкостей	31A	
B. Алюминий	для твердых веществ, загружаемых или разгружаемых самотеком	11B	
	для твердых веществ, загружаемых или разгружаемых под давлением	21B	
	для жидкостей	31B	
N. Другие металлы, кроме стали или алюминия	для твердых веществ, загружаемых или разгружаемых самотеком	11N	
	для твердых веществ, загружаемых или разгружаемых под давлением	21N	
	для жидкостей	31N	
Мягкие			6.5.3.2
H. Пластмасса	полимерная ткань без покрытия или вкладыша	13H1	
	полимерная ткань с покрытием	13H2	
	полимерная ткань с вкладышем	13H3	
	полимерная ткань с покрытием и вкладышем	13H4	
	полимерная пленка	13H5	
L. Текстильная ткань	Текстильная ткань без покрытия или вкладыша	13L1	
	Текстильная ткань с покрытием	13L2	
	Текстильная ткань с вкладышем	13L3	
	Текстильная ткань с покрытием и вкладышем	13L4	
M. Бумага	многослойная	13M1	
	многослойная, влагонепроницаемая	13M2	

H. Полимерные материалы	Жесткий пластмассовый с конструктивным оборудованием, для твердых веществ, загружаемых или разгружаемых самотеком	11H1	6.5.3.3
	Жесткий пластмассовый для твердых веществ, загружаемых или разгружаемых самотеком, с самонесущей конструкцией	11H2	
	Жесткий пластмассовый для твердых веществ, загружаемых или разгружаемых под давлением, с конструктивным оборудованием	21H1	
	Жесткий пластмассовый для твердых веществ, загружаемых или разгружаемых под давлением, без дополнительного оборудования	21H2	
	Жесткий пластмассовый для жидкостей, с конструктивным оборудованием	31H1	
	Жесткий пластмассовый для жидкостей, без дополнительного оборудования	31H2	
HX. Составные, с пластмассовой внутренней емкостью[1]	для твердых веществ, загружаемых или разгружаемых самотеком, с жесткой пластмассовой емкостью	11HX1	6.5.3.4
	для твердых веществ, загружаемых или разгружаемых самотеком, с мягкой пластмассовой емкостью	11HX2	
	для твердых веществ, загружаемых или разгружаемых под давлением, с жесткой пластмассовой емкостью	21HX1	
	для твердых веществ, загружаемых или разгружаемых под давлением, с мягкой пластмассовой емкостью	21HX2	
	для жидкостей, с жесткой пластмассовой емкостью	31HX1	
	для жидкостей, с мягкой пластмассовой емкостью	31HX2	
G. Картон	для твердых веществ, загружаемых или разгружаемых самотеком	11G	6.5.3.5
Деревянные			6.5.3.6
C. Естественная древесина	для твердых веществ, загружаемых или разгружаемых самотеком, с внутренним вкладышем	11C	
D. Фанера	для твердых веществ, загружаемых или разгружаемых самотеком, с внутренним вкладышем	11D	

[1] *При применении этого кодового обозначения буква X должна заменяться другой прописной буквой в соответствии с п. 6.5.1.4.1 б) для указания вида материала, используемого для наружной оболочки.*

F. Древесноволокнистый материал	для твердых веществ, загружаемых или разгружаемых самотеком, с внутренним вкладышем	11F	

6.5.1.4.4 За кодом КСМ может следовать буква "W". Буква "W" означает, что КСМ, хотя и относится к типу, обозначенному кодом, изготовлен в соответствии с техническими требованиями, отличающимися от требований, указанных в разделе 6.5.3, и считается равноценным в соответствии с требованиями п. 6.5.1.1.2.

6.5.1.5 Требования к конструкции

6.5.1.5.1 КСМ должны быть износостойкими или надлежащим образом защищенными от повреждений в результате воздействия внешней среды.

6.5.1.5.2 КСМ должны изготавливаться и закрываться таким образом, чтобы при обычных условиях перевозки исключалась какая бы то ни было потеря содержимого, в том числе под воздействием вибрации или изменений температуры, влажности или давления.

6.5.1.5.3 КСМ и их затворы должны изготавливаться из материалов, совместимых с их содержимым, или иметь такое внутреннее покрытие, благодаря которому они:

а) не подвергаются воздействию содержимого, в результате которого их использование может представлять опасность;

б) не вступают в реакцию с содержимым, не вызывают его разложения и не образуют с ним вредных или опасных соединений.

6.5.1.5.4 Прокладки, если они используются, должны быть изготовлены из материала, не разрушающегося под воздействием перевозимого груза.

6.5.1.5.5 Эксплуатационное оборудование должно устанавливаться или защищаться таким образом, чтобы свести к минимуму опасность потери содержимого в результате повреждения во время погрузочно-разгрузочных операций и перевозки.

6.5.1.5.6 КСМ, их строповочные приспособления, а также их эксплуатационное и конструктивное оборудование должны быть спроектированы таким образом, чтобы выдерживать без потери содержимого внутреннее давление содержимого, а также нагрузки, возникающие при обычных условиях погрузки, выгрузки и перевозки. КСМ, предназначенные для укладки в штабель, должны быть спроектированы для штабелирования. Строповочные и крепежные устройства КСМ должны быть достаточно прочными, чтобы выдерживать нагрузки, возникающие при обычных условиях погрузки, выгрузки и перевозки, не подвергаясь значительной деформации и не разрушаясь, а также должны устанавливаться таким образом, чтобы в любой части КСМ не возникало чрезмерных нагрузок.

6.5.1.5.7 Если КСМ состоит из корпуса в раме, то он должен изготавливаться таким образом, чтобы:

а) корпус не изнашивался или не истирался под воздействием рамы, вследствие чего может произойти существенное повреждение корпуса;

б) корпус постоянно находился в раме;

в) детали оборудования устанавливались таким образом, чтобы они не могли быть повреждены при относительном расширении или смещении соединений между корпусом и рамой.

6.5.1.5.8 Если на КСМ установлен клапан донной разгрузки, то он должен быть надлежащим образом предохранен в закрытом положении, а вся система разгрузки должна быть соответствующим образом защищена от повреждения. Клапаны, имеющие рычажные затворы, должны быть предохранены от случайного открывания, а положение "Открыто" или "Закрыто" должно быть легко различимым. Для КСМ, содержащих жидкости, должна быть предусмотрена дополнительная герметизация разгрузочного отверстия, например посредством глухого фланца или аналогичного устройства.

6.5.1.5.9 Каждый КСМ должен успешно выдержать соответствующие эксплуатационные испытания.

6.5.1.6 Испытания, сертификация и проверка

6.5.1.6.1 *Гарантия качества:* КСМ должны быть изготовлены и испытаны согласно программе обеспечения качества, признанной компетентным органом, с тем чтобы каждый изготовленный КСМ отвечал требованиям настоящей главы.

6.5.1.6.2 *Требования к испытаниям:* КСМ должны подвергаться испытаниям по типу конструкции и, если это требуется, первоначальному и периодическим испытаниям в соответствии с п. 6.5.4.14.

6.5.1.6.3 *Сертификация:* На каждый тип конструкции КСМ должно выдаваться свидетельство и наноситься маркировка (указанная в разделе 6.5.2), удостоверяющие, что данный тип конструкции, включая его оборудование, отвечает требованиям испытаний.

6.5.1.6.4 *Проверка:* Каждый металлический, жесткий пластмассовый и составной КСМ должен подвергаться проверке на предмет соответствия требованиям компетентного органа

а) перед началом эксплуатации, а затем с интервалами не более пяти лет в отношении:
   – соответствия типу конструкции, включая маркировку;
   – состояния внутренней и наружной поверхности;
   – надлежащего функционирования эксплуатационного оборудования.

   Теплоизоляцию (если таковая имеется) следует снимать только при необходимости тщательного осмотра корпуса КСМ ;

б) не реже чем через каждые два с половиной года в отношении:
   – состояния наружной поверхности;
   – надлежащего функционирования эксплуатационного оборудования.

   Теплоизоляцию (если таковая имеется) следует снимать только при необходимости тщательного осмотра корпуса КСМ.

Протокол о каждой проверке должен храниться у владельца по крайней мере до срока проведения следующей проверки.

6.5.1.6.5 Если конструкция КСМ повреждена в результате удара (например, при аварии) или по любой другой причине, КСМ должен быть отремонтирован и затем подвергнут полной процедуре испытаний и проверок, предусмотренных в п.п. 6.5.4.14.3, 6.5.1.6.4 а).

6.5.1.6.6 Компетентный орган может в любое время потребовать проведения испытаний в соответствии с положениями настоящей главы для доказательства того, что КСМ отвечает требованиям испытаний типа конструкции.

6.5.2 МАРКИРОВКА

6.5.2.1 Основная маркировка

6.5.2.1.1 Каждый КСМ, изготовленный и предназначенный для использования в соответствии с Прил. 2. к СМГС, должен иметь долговечную и разборчивую маркировку, наносимую на месте, удобном для осмотра. Буквы, цифры и символы должны иметь высоту не менее 12 мм.

Маркировка должна содержать следующие элементы:

а) символ Организации Объединенных Наций: u n

   На металлических КСМ, на которых маркировка нанесена методом штамповки или тиснения, вместо этого символа можно использовать прописные буквы "UN";

б) код, обозначающий тип КСМ в соответствии с п. 6.5.1.4;

в) прописную букву, указывающую группу упаковки, для которой был утвержден тип конструкции:
   – X – для групп упаковки I, II и III (только в случае КСМ для твердых веществ);
   – Y – для групп упаковки II и III;
   – Z – для группы упаковки III;

г) месяц и год (две последние цифры года) изготовления;

д) отличительный знак государства, разрешившего нанесение маркировки[1];

е) наименование или товарный знак изготовителя или иное обозначение КСМ, указанное компетентным органом;

ж) массу груза при испытании на штабелирование в кг. В случае КСМ, не предназначенных для штабелирования, должна быть указана цифра "0";

з) максимально допустимую массу брутто или, для мягких КСМ, максимально допустимую массу нетто в кг.

Предписанная выше основная маркировка должна наноситься в последовательности вышеуказанных подпунктов. Маркировка, предписанная в п. 6.5.2.2, и любая другая маркировка, разрешенная компетентным органом, должна наноситься таким образом, чтобы можно было правильно идентифицировать различные элементы маркировки.

Примеры маркировочных надписей для различных типов КСМ в соответствии с положениями подпунктов а) – з):

u n 11A/Y/02 99 UA/UMZ 777 5500/1500	Для металлического КСМ, предназначенного для твердых веществ, разгружаемых, например, самотеком, изготовленного из стали/для групп упаковки II и III/в феврале 1999 кода/с разрешения Украины/фирмой "Южный машиностроительный завод", типа конструкции, которому компетентный орган присвоил серийный номер 777/нагрузка при испытании на штабелирование 5500 кг/максимально допустимая масса брутто 1500 кг.
u n 13H3/Z/03 03 F/Meunier 1713 0/1500	Для мягкого КСМ, предназначенного для твердых веществ, разгружаемых, например, самотеком, изготовленного из тканого пластического материала с вкладышем/для штабелирования не предназначен.
u n 31H1/Y/07 03 RUS/JSK "NZHK" 45165/1200	Для жесткого пластмассового КСМ, предназначенного для жидкостей, с конструктивным оборудованием, выдерживающим штабелирование.
u n 31HA1/Y/05 01 SK/Tatra 1683 10800/1200	Для составного КСМ, предназначенного для жидкостей, с жесткой пластмассовой внутренней емкостью и стальной наружной оболочкой.
u n 11C/X/11 03 PL/Hortex 6366 3000/910	Для деревянного КСМ, предназначенного для твердых веществ, имеющего внутренний вкладыш и допущенного для перевозки твердых веществ группы упаковки I.

6.5.2.2 Дополнительная маркировка

6.5.2.2.1 На каждый КСМ должна быть нанесена маркировка, предписанная в п. 6.5.2.1, и, кроме того, должны быть нанесены нижеследующие данные, которые могут быть указаны на устойчивой к коррозии табличке, постоянно прикрепленной в легкодоступном для осмотра месте:

Таблица 6.5.2.2.1

[1] *Отличительный знак государства согласно Венской конвенции о дорожном движении 1968 года.*

Дополнительная маркировка	Категория КСМ				
	Метал-лические	Жесткие пластмас-совые	Составные	Из картона	Деревян-ные
Вместимость при температуре 20°С, л	X	X	X		
Масса тары, кг	X	X	X	X	X
Испытательное (манометри- ческое) давление, кПа (бар)		X	X		
Максимальное давление наполнения/опорожнения, кПа (бар)	X	X	X		
Материал корпуса и его минимальная толщина, мм	X				
Дата последнего испытания на герметичность (месяц и год)	X	X	X		
Дата последней проверки (месяц и год)	X	X	X		
Серийный номер, присваиваемый изготовителем	X				

X - означает, что необходимо указать требуемые данные

6.5.2.2.2 Помимо маркировки, предписанной в пункте 6.5.2.1, мягкие КСМ могут иметь пиктограмму, указывающую рекомендуемые методы подъема.

6.5.2.2.3 На внутренней емкости составных КСМ должны быть указаны по меньшей мере следующие данные:

а) наименование или товарный знак изготовителя и иное обозначение КСМ, указанное компетентным органом, как предусмотрено в п. 6.5.2.1.1 е);

б) дата изготовления, как предусмотрено в п. 6.5.2.1.1 г);

в) отличительный знак государства, разрешившего нанесение маркировки, как предусмотрено в п. 6.5.2.1.1 д).

6.5.2.2.4 Если составной КСМ сконструирован таким образом, что его наружная оболочка демонтируется при перевозке в порожнем состоянии (например, при возвращении КСМ отправителю для повторного использования), то на каждом из демонтируемых съемных элементов должны быть проставлены месяц и год изготовления, а также наименование или символ изготовителя и иное обозначение КСМ, указанное компетентным органом (п. 6.5.2.1.1 е)).

6.5.2.3 Соответствие типу конструкции

Маркировка означает, что КСМ соответствуют успешно прошедшему испытания типу конструкции и что указанные в свидетельстве требования выполнены.

6.5.3 Особые требования к КСМ

6.5.3.1 Особые требования к металлическим КСМ

6.5.3.1.1 Настоящие требования применяются к металлическим КСМ, предназначенным для перевозки твердых веществ и жидкостей. Существуют три категории металлических КСМ:

а) для твердых веществ, которые загружаются и/или разгружаются самотеком (11A, 11B, 11N);

б) для твердых веществ, которые загружаются и/или разгружаются под избыточным давлением более 10 кПа (0,1 бара) (21A, 21B, 21N);

в) для жидкостей (31A, 31B, 31N).

6.5.3.1.2 Корпуса должны изготавливаться из соответствующего пластичного металла, свариваемость которого полностью подтверждена. Швы должны быть выполнены квалифицированно и обеспечивать полную безопасность. В соответствующих случаях надлежит учитывать поведение материала при низких температурах.

6.5.3.1.3 Необходимо исключить возможность повреждения в результате электро-химического эффекта, возникающего при соединении разнородных металлов.

6.5.3.1.4 Алюминиевые КСМ, предназначенные для перевозки легковоспламеняющихся жидкостей, не должны иметь никаких съемных деталей, таких, как крышки, затворы и т. д., изготовленных из стали без защитного антикоррозионного покрытия, во избежание возникновения опасной реакции с алюминием в результате трения или удара.

6.5.3.1.5 Металлические КСМ должны изготавливаться из металла, который отвечает следующим требованиям:

а) для стали – относительное удлинение при разрыве (в %) должно быть не менее $\frac{10000}{Rm}$ (но не менее 20%);

где

Rm – гарантированный минимум прочности на разрыв используемой стали, Н/мм^2;

б) для алюминия и его сплавов – относительное удлинение при разрыве (в %) должно быть не менее $\frac{10000}{6Rm}$ (но не менее 8%).

Образцы, используемые для определения относительного удлинения на разрыв, должны быть взяты в поперечном направлении к прокату и должны быть закреплены таким образом, чтобы:

$L_0 = 5d$ или

$L_0 = 5{,}65\sqrt{A}$

где:

L_0 – расчетная длина образца перед испытанием;

d – диаметр;

A – площадь поперечного сечения испытываемого образца.

6.5.3.1.6 Минимальная толщина стенки:

а) для стандартной стали, характеризуемой произведением Rm x A_o = 10000, толщина стенки не должна быть менее указанных в таблице величин:

Таблица 6.5.3.1.6

Вместимость (С), л	Толщина стенки (Т), мм			
	Типы КСМ 11А, 11В, 11N		Типы КСМ 21А, 21В, 21N, 31А, 31В, 31N	
	Незащищенный	Защищенный	Незащищенный	Защищенный
С ≤ 1000	2,0	1,5	2,5	2,0
1000 < С ≤ 2000	Т = С/2000 + 1,5	Т = С/2000 + 1,0	Т = С/2000 + 2,0	Т = С/2000 + 1,5
2000 < С ≤ 3000	Т = С/2000 + 1,5	Т = С/2000 + 1,0	Т = С /1000 + 1,0	Т = С/2000 + 1,5

где:

A_0 – минимальное относительное удлинение (в %) используемой стандартной стали при воздействии разрывного усилия (см. п. 6.5.3.1.5);

б) для металлов, иных чем стандартная сталь, минимальная толщина стенки определяется по следующей формуле:

$$e_1 = \frac{21{,}4 \times e_0}{\sqrt[3]{Rm_1 \times A_1}}$$

где:

e_1 – требуемая эквивалентная толщина стенки из используемого металла, мм;

e_0 – требуемая минимальная толщина стенки из стандартной стали, мм;

Rm_1 – гарантированный предел прочности на разрыв используемого металла, Н/мм^2 (см. подпункт в));

A_1 – минимальное относительное удлинение, %, используемого металла под воздействием разрывного усилия (см. п. 6.5.3.1.5).

Однако в любом случае толщина стенки должна быть не менее 1,5 мм.

в) гарантированный предел прочности на разрыв используемого металла (Rm_1) является минимальной величиной согласно национальным или международным стандартам на материалы. Однако в случае аустенитных сталей заданное минимальное значение Rm, соответствующее стандартам на материал, может быть увеличено на величину до 15%, если в свидетельстве о проверке материала официально указано более высокое значение. Если на данный материал стандартов не существует, значением Rm должно быть минимальное значение, подтвержденное свидетельством о проверке материала.

6.5.3.1.7 Требования в отношении устройств для сброса давления. Для КСМ, предназначенных для перевозки жидкостей, должна быть предусмотрена – на случай полного охвата КСМ пламенем – возможность выпуска достаточного количества паров в целях предотвращения разрыва корпуса. Это может быть осуществлено посредством обычных устройств для сброса давления или с помощью других конструктивных решений. В начале выпуска давление не должно превышать 65 кПа (0,65 бара) и не должно быть меньше общего манометрического давления в КСМ (т. е. давления паров наполняющего вещества плюс парциальное давление воздуха и других инертных газов минус 100 кПа (1 бар)) при 55°C, определенного из расчета максимальной степени наполнения в соответствии с п. 4.1.1.4. Требуемые устройства для сброса давления должны устанавливаться в газовом пространстве.

6.5.3.2 Особые требования к мягким КСМ

6.5.3.2.1 Настоящие требования применяются к мягким КСМ следующих типов:

13H1 полимерная ткань без внутреннего покрытия или вкладыша

13H2 полимерная ткань с внутренним покрытием

13H3 полимерная ткань с внутренним вкладышем

13H4 полимерная ткань с внутренним покрытием и вкладышем

13H5 полимерная пленка

13L1 текстильная ткань без внутреннего покрытия или вкладыша

13L2 текстильная ткань с внутренним покрытием

13L3 текстильная ткань с внутренним вкладышем

13L4 текстильная ткань с внутренним покрытием и вкладышем

13M1 бумага многослойная

13M2 бумага многослойная, влагонепроницаемая

Мягкие КСМ предназначены только для перевозки твердых веществ.

6.5.3.2.2 Корпуса должны изготавливаться из соответствующих материалов. Прочность материала и конструкция мягкого КСМ должны соответствовать его вместимости и назначению.

6.5.3.2.3 Все материалы, используемые в конструкции мягких КСМ типов 13M1 и 13M2, должны после полного погружения в воду не менее чем на 24 часа сохранять по меньшей мере 85% прочности на разрыв по отношению к первоначально измеренной прочности этого материала при относительной влажности воздуха 67%.

6.5.3.2.4 Соединения (швы) должны быть прошиты, заварены, склеены или выполнены любым подходящим методом. Все края прошитых соединений должны быть закреплены.

6.5.3.2.5 Мягкие КСМ должны обладать достаточным сопротивлением старению и разрушению под воздействием ультрафиолетового излучения, климатических условий или содержащегося в них вещества, с тем чтобы они соответствовали своему предназначению.

6.5.3.2.6 Если для мягких пластиковых КСМ предписывается защита от ультрафиолетового излучения, то их материал должен содержать добавки сажи или других соответствующих

пигментов или ингибиторов. Эти добавки должны быть совместимы с перевозимым веществом и сохранять свои свойства в течение всего срока эксплуатации корпуса. В случае применения сажи, пигментов или ингибиторов, отличающихся от тех, которые использовались при изготовлении испытанного типа конструкции, повторные испытания могут не проводиться, если изменения в содержании сажи, пимента или ингибитора не оказывают отрицательного воздействия на физическо-механические свойства конструктивного материала.

6.5.3.2.7 В материал корпуса могут включаться добавки для повышения сопротивления старению или для других целей при условии, что они не оказывают отрицательного воздействия на физические или химические свойства материала.

6.5.3.2.8 Для изготовления корпусов КСМ не должны применяться материалы использовавшихся ранее сосудов. Однако могут применяться отходы или остатки, получаемые в ходе того же производственного процесса. Можно также повторно использовать такие детали, как фитинги и поддоны оснований, при условии, что такие детали не были повреждены во время их предыдущего использования.

6.5.3.2.9 После наполнения соотношение между высотой и шириной КСМ не должно превышать 2:1.

6.5.3.2.10 Вкладыш должен изготавливаться из пригодного материала. Прочность используемого материала и конструкция вкладыша должны соответствовать вместимости КСМ и его назначению. Соединения и затворы должны быть непроницаемыми для сыпучих веществ и способными выдерживать давления и удары, возникающие при обычных условиях погрузки, выгрузки и перевозки.

6.5.3.3 Особые требования к жестким пластмассовым КС*М*

6.5.3.3.1 Настоящие требования применяются к жестким пластмассовым КСМ, предназначенным для перевозки твердых веществ или жидкостей. Существуют следующие типы жестких пластмассовых КСМ:

11H1 для твердых веществ, загружаемых и/или разгружаемых самотеком, оснащенные конструктивным оборудованием, выдерживающим полную нагрузку при штабелировании КСМ ;

11H2 для твердых веществ, загружаемых и/или разгружаемых самотеком с самонесущей конструкцией;

21H1 для твердых веществ, загружаемых и разгружаемых под давлением, оснащенные конструктивным оборудованием, выдерживающим полную нагрузку при штабелировании КСМ ;

21H2 для твердых веществ, загружаемых и разгружаемых под давлением с самонесущей конструкцией;

31H1 для жидкостей, оснащенные конструктивным оборудованием, выдерживающим полную нагрузку при штабелировании КСМ ;

31H2 для жидкостей с самонесущей конструкцией.

6.5.3.3.2 Корпус должен быть изготовлен из соответствующих полимерных материалов с известными характеристиками и иметь достаточную прочность, соответствующую его вместимости и назначению. Эти материалы должны обладать достаточным сопротивлением старению и разрушению под воздействием перевозимых веществ или, в соответствующих случаях, ультрафиолетового излучения. Также надлежит учитывать поведение материала при низких температурах. Любая утечка перевозимого вещества не должна представлять опасности при нормальных условиях перевозки.

6.5.3.3.3 Если требуется защита от ультрафиолетового излучения, она обеспечивается за счет добавления сажи или других соответствующих пигментов или ингибиторов. Эти добавки должны быть совместимы с содержимым и сохранять свои свойства в течение всего срока эксплуатации корпуса. В случае применения сажи, пигментов или ингибиторов, отличающихся от тех, которые использовались при изготовлении испытанного типа конструкции, повторные испытания могут не проводиться, если изменения в содержании сажи, пигмента или ингибитора не оказывают отрицательного воздействия на физическо-механические свойства материала конструкции.

6.5.3.3.4 В материал корпуса могут включаться добавки для повышения сопротивления старению или для других целей при условии, что они не оказывают отрицательного воздействия на физическо-химические свойства материала.

6.5.3.3.5 Для изготовления жестких пластмассовых КСМ не должны применяться бывшие в употреблении материалы, за исключением отходов производства или измельченных материалов, полученных в ходе этого же производственного процесса.

6.5.3.3.6 В каждом КСМ, предназначенном для перевозки жидкостей, должно быть предусмотрено устройство для сброса давления, способное выпускать достаточное количество паров в целях предотвращения разрыва корпуса КСМ, если он подвергается внутреннему давлению, которое превышает величину гидравлического давления при испытаниях. Это может быть осуществлено посредством обычных устройств для сброса давления или с помощью других конструктивных решений. Давление срабатывания не должно превышать давление, применявшееся при гидравлическом испытании КСМ.

6.5.3.4 Особые требования к составным КСМ с пластмассовыми внутренними емкостями

6.5.3.4.1 Настоящие требования применяются к составным КСМ, предназначенным для перевозки твердых веществ и жидкостей, следующих типов:

11HX1 составные КСМ с жесткой пластмассовой внутренней емкостью для перевозки твердых веществ, загружаемых и/или разгружаемых самотеком;

11HX2 составные КСМ с мягкой пластмассовой внутренней емкостью для перевозки твердых веществ, загружаемых и/или разгружаемых самотеком;

21HX1 составные КСМ с жесткой пластмассовой внутренней емкостью для перевозки твердых веществ, загружаемых или разгружаемых под давлением;

21HX2 составные КСМ с мягкой пластмассовой внутренней емкостью для перевозки твердых веществ, загружаемых или разгружаемых под давлением;

31HX1 составные КСМ с жесткой пластмассовой внутренней емкостью для перевозки жидкостей;

31HX2 составные КСМ с мягкой пластмассовой внутренней емкостью для перевозки жидкостей.

Кодовое обозначение должно быть уточнено путем замены буквы X другой прописной буквой в соответствии с п. 6.5.1.4.1 б) для указания вида материала, используемого для наружного корпуса.

6.5.3.4.2 Внутренняя емкость не предназначена для удержания веществ без наружного корпуса. "Жесткая" внутренняя емкость – это емкость, которая сохраняет свою общую форму в порожнем состоянии без закрывающих устройств и без поддержки наружного корпуса. Любая внутренняя емкость, не являющаяся "жесткой", считается "мягкой".

6.5.3.4.3 Наружный корпус, как правило, состоит из жесткого материала, имеющего такую форму, чтобы защищать внутреннюю емкость от механических повреждений при погрузке-выгрузке и перевозке, но сама она не предназначена для выполнения функции удержания веществ. В необходимых случаях она включает также основание (поддон).

6.5.3.4.4 Составной КСМ со сплошным наружным корпусом должен быть сконструирован таким образом, чтобы можно было без затруднений определить целостность внутренней емкости после испытания на герметичность и гидравлического испытания.

6.5.3.4.5 Вместимость КСМ типа 31HX2 не должна превышать 1250 л.

6.5.3.4.6 Внутренняя емкость должна изготавливаться из соответствующих пластмассовых материалов с известными характеристиками и иметь достаточную прочность, соответствующую ее вместимости и назначению. Эти материалы должны обладать достаточным сопротивлением старению и разрушению под воздействием перевозимых веществ или, в соответствующих случаях, ультрафиолетового излучения. В соответствующих случаях надлежит учитывать поведение материала при низких температурах. Любая утечка перевозимого вещества не должна представлять опасности при обычных условиях перевозки.

6.5.3.4.7 Если требуется защита от ультрафиолетового излучения, она обеспечивается за счет добавления сажи или другого соответствующего пигмента или ингибитора. Эти добавки должны быть совместимы с содержимым и должны сохранять свои свойства в течение

всего срока эксплуатации внутренней емкости. В случае применения сажи, пигментов или ингибиторов, отличающихся от тех, которые использовались при изготовлении испытанного типа конструкции, повторные испытания могут не проводиться, если изменения в содержании сажи, пигмента или ингибитора не оказывают отрицательного воздействия на физическо-механические свойства материала конструкции.

6.5.3.4.8 В материал внутренней емкости могут быть включены добавки для повышения сопротивления старению или для иных целей, при условии, что они не оказывают отрицательного воздействия на физическо-химические свойства материала.

6.5.3.4.9 Для изготовления внутренних емкостей не должны применяться бывшие в употреблении материалы, за исключением отходов производства или измельченных материалов, полученных в ходе этого же производственного процесса.

6.5.3.4.10 В каждом КСМ, предназначенном для перевозки жидкостей, должно быть предусмотрено устройство для сброса давления, способное выпускать достаточное количество паров в целях предотвращения разрыва внутренней емкости КСМ, если внутри нее возникает давление, которое превышает величину испытательного гидравлического давления. Это может быть осуществлено посредством обычных устройств для сброса давления или с помощью других конструктивных решений.

6.5.3.4.11 Внутренняя емкость КСМ типа 31HX2 должна быть покрыта по меньшей мере тремя слоями пленки.

6.5.3.4.12 Прочность материала и конструкция наружного корпуса должны соответствовать вместимости составного КСМ и его назначению.

6.5.3.4.13 На наружном корпусе не должно быть никаких выступов, которые могли бы повредить внутреннюю емкость.

6.5.3.4.14 Металлические наружные корпуса должны быть изготовлены из соответствующего металла достаточной толщины.

6.5.3.4.15 При изготовлении наружного корпуса из естественной древесины должна применяться хорошо выдержанная и технически сухая древесина, не имеющая дефектов, которые могут существенно снизить прочность любой части корпуса. Верхняя и нижняя части могут быть изготовлены из водостойких древесных материалов, например твердых древесноволокнистых плит, древесностружечных плит или других подходящих древесных материалов.

6.5.3.4.16 При изготовлении наружного корпуса из фанеры должна применяться хорошо выдержанная фанера из лущеного, строганого или пиленого шпона, технически сухая и не имеющая дефектов, которые существенно снизили бы прочность корпуса. Все смежные слои должны быть склеены водоустойчивым клеем. Наряду с фанерой для изготовления оболочки можно использовать другие подходящие материалы. Корпус должен быть либо прочно сбит гвоздями, либо прикреплен к угловым стойкам или концам, либо закреплен с помощью других подходящих методов.

6.5.3.4.17 Стенки наружного корпуса должны быть изготовлены из водостойких древесных материалов, таких как твердые древесноволокнистые и древесностружечные плиты или другие подходящие древесные материалы. Остальные части корпуса могут быть изготовлены из других пригодных материалов.

6.5.3.4.18 При изготовлении наружного корпуса из картона должен применяться прочный, высококачественный сплошной или двусторонний гофрированный картон (одно- или многослойный), соответствующий вместимости наружного корпуса и его назначению. Внешняя поверхность должна обладать такой водостойкостью, чтобы увеличение массы, определяемое в результате 30-минутного испытания по методу Кобба, которое используется для установления гигроскопичности, не превышало 155 г/м^2 (см. стандарт ISO 535:1991). Картон должен обладать соответствующей прочностью на изгиб. Он должен быть разрезан, отфальцован без задиров и иметь соответствующие прорези, чтобы при установке оболочки не было изломов, растрескиваний поверхности или лишних изгибов. Гофрированный слой картона должен быть прочно склеен с облицовкой.

6.5.3.4.19 Края наружного корпуса из картона могут крепиться деревянной рамой, или они могут быть полностью сделаны из древесины. Для укрепления может применяться обшивка тонкими досками.

6.5.3.4.20 Производственные швы на наружном корпусе из картона должны быть заклеены клейкой лентой, соединены внахлест и склеены или соединены внахлест и скреплены металлическими скобками. Соединения внахлест должны иметь необходимый запас. Если швы склеиваются или скрепляются клейкой лентой, то следует использовать водостойкий клей.

6.5.3.4.21 Если наружный корпус изготовлен из полимерных материалов, то применяются соответствующие требования п.п. 6.5.3.4.6–6.5.3.4.9.

6.5.3.4.22 Наружный корпус КСМ типа 31HX2 должен полностью охватывать внутреннюю емкость со всех сторон.

6.5.3.4.23 Несъемный поддон основания, являющийся частью КСМ, или съемный поддон должны быть пригодны для механической погрузки и выгрузки КСМ, заполненного до уровня максимально допустимой массы брутто.

6.5.3.4.24 Съемный поддон или несъемный поддон КСМ должны быть сконструированы таким образом, чтобы они не имели никаких выступов во избежание повреждений при погрузке и выгрузке.

6.5.3.4.25 Наружный корпус должен быть закреплен на съемном поддоне таким образом, чтобы обеспечивалась устойчивость КСМ при погрузке, выгрузке и перевозке. Если используется съемный поддон, то на его верхней поверхности не должно быть острых выступов, которые могли бы повредить КСМ.

6.5.3.4.26 В целях расширения возможностей для штабелирования могут использоваться такие крепежные устройства, как деревянные опоры, однако они не должны соприкасаться с внутренней емкостью.

6.5.3.5 Особые требования к КСМ из картона

6.5.3.5.1 Настоящие требования применяются к КСМ из картона, предназначенным для перевозки твердых веществ, которые загружаются или разгружаются самотеком. Существует следующий тип КСМ из картона: 11G.

6.5.3.5.2 КСМ из картона не должны иметь устройств для подъема за верхнюю часть.

6.5.3.5.3 При изготовлении корпуса должен применяться прочный, высококачественный сплошной или двусторонний гофрированный картон (одно- или многослойный), соответствующий вместимости КСМ и его назначению. Внешняя поверхность должна обладать такой водостойкостью, чтобы увеличение массы, определяемое в результате 30-минутного испытания по методу Кобба, которое используется для установления гигроскопичности, не превышало 155 г/м^2 (см. стандарт ISO 535:1991). Картон должен обладать соответствующей прочностью на изгиб. Он должен быть разрезан, отфальцован без задиров и иметь соответствующие прорези, чтобы при сборке не было изломов, растрескивания поверхности или лишних изгибов. Гофрированный слой картона должен быть прочно склеен с наружными слоями.

6.5.3.5.4 Стенки, в том числе верхняя и нижняя, должны характеризоваться величиной стойкости к проколу не менее 15 Дж, измеряемой в соответствии со стандартом ISO 3036:1975.

6.5.3.5.5 Производственные швы на корпусе КСМ должны быть соединены внахлест с необходимым запасом и должны быть заклеены клейкой лентой, склеены, скреплены металлическими скобками или соединены другим не менее эффективным способом. Если швы склеиваются или скрепляются клейкой лентой, то надлежит использовать водостойкий клей. Металлические скобки должны проходить насквозь через все скрепляемые элементы и иметь такую форму или обладать такой защитой, чтобы они не могли повредить или проткнуть внутренний вкладыш.

6.5.3.5.6 Вкладыш должен быть изготовлен из подходящего материала. Прочность используемого материала и конструкция вкладыша должны соответствовать вместимости КСМ и его назначению. Соединения и затворы должны быть непроницаемыми для сыпучих веществ и способными выдерживать статические и динамические нагрузки, которые могут возникать при нормальных условиях погрузки, выгрузки и перевозки.

6.5.3.5.7 Несъемный поддон, являющийся частью КСМ, или съемный поддон должны быть пригодны для механизированной погрузки и выгрузки КСМ, заполненного до уровня максимально допустимой массы брутто.

6.5.3.5.8 Съемный поддон или несъемный поддон КСМ должны быть сконструированы таким образом, чтобы они не имели никаких выступов во избежание повреждений при погрузке и выгрузке.

6.5.3.5.9 В целях обеспечения устойчивости при погрузке, выгрузке и перевозке корпус должен быть закреплен на съемном поддоне. Если используется съемный поддон, то на его верхней поверхности не должно быть острых выступов, которые могли бы повредить КСМ.

6.5.3.5.10 В целях расширения возможностей для штабелирования могут использоваться такие крепежные устройства, как деревянные опоры, однако они не должны соприкасаться с вкладышем КСМ.

6.5.3.5.11 Если КСМ предназначены для штабелирования, то опорная поверхность должна распределять нагрузку безопасным образом, чтобы обеспечивалась устойчивость штабеля КСМ.

6.5.3.6 Особые требования к деревянным КСМ

6.5.3.6.1 Настоящие требования применяются к деревянным КСМ, предназначенным для перевозки твердых веществ, которые загружаются или разгружаются самотеком. Существуют следующие типы деревянных КСМ:

11C из естественной древесины с внутренним вкладышем

11D из фанеры с внутренним вкладышем

11F из древесноволокнистых материалов с внутренним вкладышем.

6.5.3.6.2 Деревянные КСМ не должны иметь устройств для подъема за верхнюю часть.

6.5.3.6.3 Прочность используемых материалов и метод изготовления корпуса должны соответствовать вместимости и предназначению КСМ.

6.5.3.6.4 Естественная древесина, идущая на изготовление КСМ, должна быть хорошо выдержанной, технически сухой и не иметь дефектов, которые снизили бы прочность любой части КСМ. Каждая часть КСМ должна состоять из цельного куска или эквивалентного ему элемента. Элементы считаются эквивалентными цельному куску, если используются соответствующий метод склеивания (например, соединение Линдермана, шпунтовое соединение, гнездовое или фланцевое соединение), стыковое соединение с не менее чем двумя скобками из гофрированного металла на каждое соединение или другие эффективные методы.

6.5.3.6.5 Фанера, используемая для изготовления корпуса, должна быть, как минимум трехслойной, хорошо выдержанной, из лущеного, строганного или пиленого шпона, технически сухой и не имеющей дефектов, которые снизили бы прочность корпуса. Все смежные слои должны быть склеены водостойким клеем. Наряду с фанерой для изготовления корпуса могут использоваться другие подходящие материалы.

6.5.3.6.6 При изготовлении корпуса из древесноволокнистых материалов должны использоваться водостойкие твердые древесноволокнистые плиты, древесностружечные плиты или другие подходящие древесные материалы.

6.5.3.6.7 Корпус КСМ должен быть либо прочно сбит гвоздями, либо прикреплен к угловым стойкам или концам, либо собран другими подходящими методами.

6.5.3.6.8 Вкладыш должен быть изготовлен из соответствующего материала. Прочность используемого материала и конструкция вкладыша должны соответствовать вместимости КСМ и его назначению. Соединения и затворы должны быть непроницаемыми для сыпучих веществ и способными выдерживать статические и динамические нагрузки, которые могут возникать при нормальных условиях погрузки, выгрузки и перевозки.

6.5.3.6.9 Несъемное основание, являющееся частью КСМ, или съемный поддон должны быть пригодны для механизированной погрузки и выгрузки КСМ, заполненного до уровня максимально допустимой массы брутто.

6.5.3.6.10 Съемный поддон или несъемное основание КСМ должны быть сконструированы таким образом, чтобы они не имели никаких выступов во избежание повреждений при погрузке и выгрузке.

6.5.3.6.11 В целях обеспечения устойчивости при погрузке, выгрузке и перевозке корпус КСМ должен быть закреплен на съемном поддоне. Если используется съемный поддон, то на его верхней поверхности не должно быть острых выступов, которые могли бы повредить КСМ.

6.5.3.6.12 В целях расширения возможностей для штабелирования могут использоваться такие крепежные устройства, как деревянные опоры, однако они не должны соприкасаться с вкладышем.

6.5.3.6.13 Если КСМ предназначены для штабелирования, то опорная поверхность должна распределять нагрузку таким образом, чтобы обеспечивалась устойчивость штабеля КСМ.

6.5.4 ИСПЫТАНИЯ КСМ

6.5.4.1 Процедура и периодичность проведения испытаний

6.5.4.1.1 Каждый тип конструкции КСМ должен быть испытан до начала эксплуатации в соответствии с процедурами, установленными и утвержденными компетентным органом. Тип конструкции КСМ определяется конструкцией, размером, материалом и его толщиной, технологией изготовления и устройствами для наполнения и опорожнения, но может также охватывать и различные способы обработки поверхности. Тип конструкции КСМ также охватывает КСМ, которые отличаются от прототипа только меньшими габаритными размерами.

6.5.4.1.2 Испытаниям должны подвергаться КСМ, подготовленные для перевозки. КСМ должны быть наполнены согласно предписаниям соответствующих разделов. Вещества, которые будут перевозиться в КСМ, могут заменяться другими веществами, если это не повлияет на результаты испытаний. Если вместо одного твердого вещества используется другое, оно должно иметь те же физико-механические характеристики (массу, размер частиц и т. д.), что и вещество, подлежащее перевозке. Допускается использование добавок, таких как мешки с дробью, для достижений требуемой общей массы упаковки, если эти добавки размещены так, что это не скажется на правильности результатов испытаний.

6.5.4.1.3 Если при испытании на падение используется другое вещество, оно должно иметь ту же плотность и вязкость, что и вещество, которое будет перевозиться. При этом испытании жидкости могут заменяться водой с соблюдением следующих условий:

а) если подлежащее перевозке вещество имеет плотность не более 1200 кг/м^3, высота сбрасывания должна соответствовать высоте, указанной в п. 6.5.4.9.4;

б) если подлежащее перевозке вещество имеет плотность более 1200 кг/м^3, высота сбрасывания должна рассчитываться на основе показателя плотности (d) подлежащего перевозке вещества:

Группа упаковки I	Группа упаковки II	Группа упаковки III
$d \times 10^{-3} \times 1{,}5$ м	$d \times 10^{-3} \times 1{,}0$ м	$d \times 10^{-3} \times 0{,}67$ м

6.5.4.2 Испытания типа конструкции

6.5.4.2.1 Один КСМ каждого типа конструкции, размера, толщины стенок и технологии изготовления должен подвергаться испытаниям, указанным в п. 6.5.4.3.5, в той последовательности, в которой они перечислены в таблице 6.5.4.3.5, и в соответствии с условиями, изложенными в п.п. 6.5.4.5–6.5.4.12. Эти испытания типа конструкции должны проводиться в соответствии с указаниями компетентного органа.

6.5.4.2.2 Компетентный орган может разрешить проведение выборочных испытаний тех КСМ, которые по сравнению с испытанным типом имеют лишь несущественные отличия, например незначительно уменьшенные габаритные размеры.

6.5.4.2.3 Если при проведении испытаний используются съемные поддоны, в протокол испытаний, составляемый в соответствии с п. 6.5.4.13, должно быть включено техническое описание используемых поддонов.

6.5.4.3 Подготовка КСМ к испытаниям

6.5.4.3.1 Бумажные КСМ, КСМ из картона и составные КСМ с наружной оболочкой из картона должны выдерживаться по меньшей мере в течение 24 час в атмосфере с регулируемыми температурой и влажностью:

– температура 23°C ± 2°C, относительная влажность 50% ± 2%; или

Примечание: Вследствие кратковременных колебаний и ограниченной точности измерений результаты отдельных измерений относительной влажности могут изменяться в пределах ±5%, не оказывая существенного влияния на результаты испытаний.

6.5.4.3.2 Должны быть приняты дополнительные меры к тому, чтобы удостовериться, что полимерные материалы, использованные для изготовления жестких пластмассовых КСМ (тип 31H1 и 31H2) и составных КСМ (тип 31HX1 и 31HX2), удовлетворяют требованиям, изложенным соответственно в п.п. 6.5.3.3.2–6.5.3.3.4 и 6.5.3.4.6–6.5.3.4.9.

6.5.4.3.3 Для доказательства достаточной химической совместимости с содержащимися в них грузами образцы КСМ должны подвергаться предварительному выдерживанию в течение 6 месяцев, в ходе которого эти образцы остаются заполненными веществами, для перевозки которых они предназначены, или веществами, которые вызывают, по крайней мере, столь же сильное растрескивание, снижение прочности или нарушение молекулярной структуры рассматриваемых пластмассовых материалов; после этого предварительного испытания образцы должны подвергаться соответствующим испытаниям, указанным в таблице 6.5.4.3.5.

6.5.4.3.4 Если удовлетворительное поведение полимерного материала было установлено другими способами, то вышеупомянутое испытание на совместимость можно не проводить. Эти способы должны быть не менее эффективными, чем испытание на совместимость, и должны быть признаны компетентным органом.

6.5.4.3.5 Требуемые испытания типа конструкции и последовательность их проведения

Таблица 6.5.4.3.5

Тип КСМ	На подъем за нижнюю часть	На подъем за верхнюю часть[а]	На штабелирование[б]	На герметичность	Гидравлическое испытание	На падение	На опрокидывание	На наклон[в]	На разрыв
Металлические: 11A, 11B, 11N,	1. [а]	2.	3.	-	-	4. [г]	-	-	-
21A, 21B, 21N, 31B, 31N	1. [а]	2.	3.	4.	5.	6. [г]	-	-	-
Мягкие	-	1	2	-	-	3	4	5	6
Из полимерных материалов: 11H1, 1H2,	1. [а]	2.	3.	-	-	4. [г]	-	-	-
21H1, 21H2, 31H1, 31H2	1. [а]	2.	3.	4.	5.	6. [г]	-	-	-
Составные: 11HX1, 11HX2,	1. [а]	2.	3.	-	-	4. [г]	-	-	-
21HX1, 21HX2, 31HX1, 31HX2	1. [а]	2.	3.	4.	5.	6. [г]	-	-	-
Из картона	1.	-	2.	-	-	3.	-	-	-
Деревянные	1.	-	2.	-	-	3.	-	-	-

[а] Если КСМ сконструированы для этого способа погрузки/выгрузки.

[б] Если КСМ сконструированы для штабелирования.

[в] Если КСМ сконструированы для подъема за верхнюю или боковую часть.

[г] При испытании на падение может использоваться любой другой КСМ такой же конструкции.

6.5.4.4 Испытание на подъем за нижнюю часть

6.5.4.4.1 **Применение**

Проводится на всех КСМ из картона и деревянных КСМ и всех типах КСМ, которые оборудованы устройствами для подъема за основание, в качестве испытания типа конструкции.

6.5.4.4.2 Подготовка КСМ к испытанию

КСМ должен быть загружен так, чтобы его масса брутто в 1,25 раза превышала максимально допустимую массу брутто данного КСМ, причем груз должен быть равномерно распределен.

6.5.4.4.*3* Метод проведения испытания

КСМ должен дважды подниматься и опускаться погрузчиком с введением вилочного захвата по центру на 3/4 ширины основания (если места ввода вилочного захвата не фиксированы). Вилочный захват должен вводиться на глубину 3/4 размера основания в направлении ввода захвата. Испытание должно проводиться со всех возможных направлений ввода захвата.

6.5.4.4.4 Критерии прохождения испытания

Отсутствие остаточной деформации, при наличии которой КСМ (включая поддон, если таковой имеется) становится небезопасным для перевозки, и отсутствие потери содержимого.

6.5.4.5 Испытание на подъем за верхнюю часть

6.5.4.5.1 Применение

Проводится на типах КСМ, которые сконструированы для подъема за верхнюю часть, и мягких КСМ, сконструированных для подъема за верхнюю или боковую часть.

6.5.4.5.2 Подготовка КСМ к испытанию. Металлические, жесткие пластмассовые и составные КСМ должны загружаться так, чтобы их масса брутто в два раза превышала максимально допустимую массу брутто данного КСМ. Мягкие КСМ должны загружаться так, чтобы их нагрузка в шесть раз превышала максимально допустимую нагрузку КСМ, причем груз должен быть равномерно распределен.

6.5.4.5.3 Методы проведения испытания. Металлические и мягкие КСМ должны подниматься в соответствии со способом, предусмотренным их конструкцией, до момента отрыва от пола и удерживаться в этом положении в течение 5 мин.

Жесткие пластмассовые и составные КСМ должны подниматься:

а) с помощью каждой пары расположенных по диагонали грузозахватных устройств так, чтобы подъемная сила действовала вертикально, и удерживаться в этом положении в течение 5 мин; и

б) с помощью каждой пары грузозахватных устройств так, чтобы подъемная сила действовала под углом 45° к вертикали по направлению к центру, и удерживаться в этом положении в течение 5 мин.

6.5.4.5.4 Для мягких КСМ могут использоваться и другие не менее эффективные методы проведения испытания подъемом за верхнюю часть и подготовки к испытаниям.

6.5.4.5.5 Критерии прохождения испытания

а) Металлические, жесткие пластмассовые и составные КСМ: отсутствие остаточной деформации, при наличии которой КСМ (включая поддон, если таковой имеется) становится небезопасным для перевозки, и отсутствие потери содержимого.

б) Мягкие КСМ: отсутствие таких повреждений КСМ или его грузозахватных устройств, при наличии которых КСМ становится небезопасным для перевозки или погрузочно-разгрузочных операций, и отсутствие потери содержимого.

6.5.4.6 Испытание на штабелирование

6.5.4.6.1 Применение

Проводится на всех типах КСМ, которые сконструированы для штабелирования, в качестве испытания типа конструкции.

6.5.4.6.2 Подготовка КСМ к испытанию

КСМ, кроме мягких КСМ, должны быть загружены до их максимально допустимой массы брутто. Мягкие КСМ должны заполняться не менее чем на 95% их вместимости и до их максимально допустимой нагрузки, причем груз должен быть равномерно распределен.

6.5.4.6.3 Метод проведения испытания

а) КСМ должен устанавливаться своим основанием на горизонтальную жесткую поверхность и подвергаться воздействию равномерно распределенной испытательной нагрузки сверху (см. п. 6.5.4.6.4). КСМ должны подвергаться воздействию испытательной нагрузки в течение периода, составляющего по меньшей мере:

– 5 мин для металлических КСМ ;

– 28 суток при температуре 40ºС для жестких пластмассовых КСМ типов 11Н2, 21Н2 и 31Н2 и для составных КСМ с наружной оболочкой из полимерного материала, на которую действует нагрузка при штабелировании (тип 11НН1, 11НН2, 21НН1, 21НН2, 31НН1 и 31НН2);

– 24 часа для всех других типов КСМ.

б) Испытательная нагрузка должна прилагаться в соответствии с одним из следующих методов:

– один или несколько однотипных КСМ, загруженных до своей максимально допустимой массы брутто, а в случае мягких КСМ – до максимально допустимой нагрузки, устанавливаются на испытываемый КСМ ;

– грузы соответствующей массы укладываются на имитирующую основание КСМ плоскую плиту или подставку, которая устанавливается на испытываемый КСМ.

6.5.4.6.4 Расчет испытательной нагрузки. Масса укладываемого на КСМ груза должна в 1,8 раза превышать общую максимально допустимую массу брутто такого числа однотипных КСМ, которое может укладываться сверху на КСМ во время перевозки.

6.5.4.6.5 Критерии прохождения испытания

а) Все типы КСМ, кроме мягких КСМ: отсутствие такой остаточной деформации, при наличии которой КСМ (включая поддон, если таковой имеется), становится небезопасным для перевозки, и отсутствие потери содержимого.

б) Мягкие КСМ: отсутствие такого повреждения корпуса, при наличии которого КСМ становится небезопасным для перевозки, и отсутствие потери содержимого.

6.5.4.7 Испытание на герметичность

6.5.4.7.1 Применение

Проводится на типах КСМ, предназначенных для перевозки жидкостей или твердых веществ, загружаемых или разгружаемых под давлением, в качестве испытания типа конструкции и периодического испытания.

6.5.4.7.2 Подготовка КСМ к испытанию

Испытание должно проводиться до установки любого теплоизоляционного оборудования. Затворы с вентиляционными отверстиями должны быть либо заменены аналогичными затворами без отверстий, либо вентиляционные отверстия должны быть заглушены.

6.5.4.7.3 Метод проведения испытания и применяемое давление

Испытание должно проводиться в течение не менее 10 мин с использованием воздуха при постоянном манометрическом давлении не менее 20 кПа (0,2 бара). Воздухонепроницаемость КСМ должна определяться соответствующим методом, например методом испытания на скорость падения давления воздуха или путем погружения КСМ в воду, или в случае металлических КСМ – методом покрытия швов и соединений мыльным раствором. В случае погружения в воду надлежит применять

поправочный коэффициент для учета гидростатического давления. Можно применять и другие не менее эффективные методы.

6.5.4.7.4 Критерий прохождения испытания

Отсутствие утечки воздуха.

6.5.4.8 Гидравлическое испытание

6.5.4.8.1 Применение

Проводится на КСМ, предназначенных для перевозки жидкостей или твердых веществ, загружаемых и/или разгружаемых под давлением, в качестве испытания типа конструкции.

6.5.4.8.2 Подготовка КСМ к испытанию

Испытание должно проводиться до установки любого теплоизоляционного оборудования. Устройства для сброса давления должны быть сняты, а отверстия для их установки – заглушены, или они должны быть выведены из действия.

6.5.4.8.3 Метод проведения испытания. Испытание должно проводиться в течение не менее 10 мин с применением гидравлического давления, которое не должно быть ниже давления, указанного в п. 6.5.4.8.4. В ходе испытания КСМ не должны подвергаться механическому воздействию.

6.5.4.8.4 Применяемое давление

6.5.4.8.4.1 Металлические КСМ:

а) для КСМ типов 21A, 21B и 21N, предназначенных для перевозки твердых веществ группы упаковки I, манометрическое давление должно составлять 250 кПа (2,5 бара);

б) для КСМ типов 21A, 21B, 21N, 31A, 31B и 31N, предназначенных для перевозки веществ групп упаковки II или III, манометрическое давление должно составлять 200 кПа (2 бара);

в) для КСМ типов 31A, 31B и 31N манометрическое давление должно составлять 65 кПа (0,65 бара). Это испытание должно проводиться перед испытанием под давлением 200 кПа (2 бара).

6.5.4.8.4.2 Жесткие пластмассовые и составные КСМ:

а) для КСМ типов 21H1, 21H2, 21HX1 и 21HX2 манометрическое давление должно составлять 75 кПа (0,75 бара);

б) для КСМ типов 31H1, 31H2, 31HX1 и 31HX2: применяется наибольшая из двух величин, первая из которых определяется с помощью одного из следующих методов:

– общее манометрическое давление, измеренное в КСМ (т. е. давление паров загруженного вещества плюс парциальное давление воздуха или других инертных газов минус 100 кПа) при температуре 55°C, помноженное на коэффициент безопасности 1,5; это общее манометрическое давление должно определяться при максимальной степени наполнения в соответствии с п. 4.1.1.4 и при температуре вещества при наполнении 15°C;

а вторая – с помощью следующего метода:

– удвоенное статическое давление перевозимого вещества, но не менее удвоенного статического давления воды.

6.5.4.8.5 Критерии прохождения испытания(й):

а) для КСМ типов 21A, 21B, 21N, 31A, 31B и 31N, которые подвергаются испытательному давлению, указанному в п. 6.5.4.8.4.1 а) или б): отсутствие утечки;

б) для КСМ типов 31A, 31B и 31N, которые подвергаются испытательному давлению, указанному в п. 6.5.4.8.4.1 в): отсутствие такой остаточной деформации, при наличии которой КСМ становится небезопасным для перевозки, и отсутствие утечки;

в) для жестких пластмассовых и составных КСМ: отсутствие такой остаточной деформации, при наличии которой КСМ становится небезопасным для перевозки, и отсутствие утечки.

6.5.4.9 Испытание на падение

6.5.4.9.1 Применение

Проводится на всех типах КСМ в качестве испытания типа конструкции.

6.5.4.9.2 Подготовка КСМ к испытанию

а) Металлические КСМ. КСМ должен заполняться не менее чем на 95% вместимости в случае твердых веществ или 98% вместимости в случае жидкостей в зависимости от типа конструкции. Устройства для сброса давления должны быть сняты, а отверстия для их установки – заглушены.

б) Мягкие КСМ. КСМ должен заполняться не более чем на 95% вместимости и до его максимально допустимой нагрузки, причем груз должен быть равномерно распределен.

в) Жесткие пластмассовые и составные КСМ. КСМ должен заполняться веществами не менее чем на 95% вместимости в случае твердых веществ или 98% вместимости в случае жидкостей в зависимости от типа конструкции. Устройства для сброса давления должны быть сняты, а отверстия для их установки – заглушены. Испытание КСМ должно проводиться при температуре испытываемого образца и его содержимого не выше –18°С. Если испытываемые образцы составных КСМ подготовлены по этому методу, то условия выдерживания, предписанные в п. 6.5.4.3.1, могут не соблюдаться. Испытательные жидкости должны поддерживаться в жидком состоянии путем добавления, в случае необходимости, антифриза. Этим условием можно пренебречь, если пластичность и прочность на разрыв рассматриваемых материалов значительно не снижаются при низких температурах.

г) КСМ из картона и деревянные КСМ. КСМ должен заполняться не менее чем на 95% его вместимости.

6.5.4.9.3 Метод проведения испытания

КСМ должен сбрасываться на жесткую, неупругую, гладкую, ровную и горизонтальную поверхность таким образом, чтобы точка удара находилась в той части основания КСМ, которая считается наиболее уязвимой. КСМ вместимостью 0,45 м^3 или менее должны, кроме того, подвергаться испытанию методом сбрасывания:

а) металлические КСМ: на наиболее уязвимую часть, за исключением той части, на которую производилось сбрасывание в ходе первого испытания;

б) мягкие КСМ: на наиболее уязвимую боковую сторону;

в) жесткие пластмассовые КСМ, составные КСМ, КСМ из картона и деревянные КСМ: плашмя на боковую сторону, плашмя на верхнюю часть и на угол. При каждом сбрасывании могут использоваться одни и те же или разные КСМ.

6.5.4.9.4 Высота сбрасывания

Группа упаковки I	Группа упаковки II	Группа упаковки III
1,8 м	1,2 м	0,8 м

6.5.4.9.5 Критерии прохождения испытания(й):

а) Металлические КСМ: отсутствие потери содержимого.

б) Мягкие КСМ: отсутствие потери содержимого. Незначительные выбросы при ударе, например через затворы или отверстия прошивки швов, не считаются недостатком КСМ при условии, что после отрыва КСМ от грунта утечка не продолжается.

в) Жесткие пластмассовые КСМ, составные КСМ, КСМ из картона и деревянные КСМ: отсутствие потери содержимого. Незначительные выбросы через затворы при ударе не считаются недостатком КСМ при условии, что утечка не продолжается.

6.5.4.10 Испытание на разрыв

6.5.4.10.1 Применение

Проводится на всех типах мягких КСМ в качестве испытания типа конструкции.

6.5.4.10.2 Подготовка КСМ к испытанию

КСМ должен заполняться не менее чем на 95% вместимости и до его максимально допустимой нагрузки, причем груз должен быть равномерно распределен.

6.5.4.10.3 Метод проведения испытания

После установки КСМ на пол на наиболее широкой боковой стенке корпуса на равном удалении от днища КСМ и верхнего уровня содержимого делается сквозной ножевой разрез длиной 100 мм под углом 45º к горизонтальной оси КСМ. Затем КСМ подвергается воздействию равномерно распределенной нагрузки сверху, которая в два раза превышает максимально допустимую нагрузку. Нагрузка должна воздействовать на КСМ по меньшей мере в течение 5 мин. КСМ, сконструированный для подъема за верхнюю или боковую часть, должен затем, после снятия нагрузки, отрываться от пола и удерживаться в этом положении в течение 5 мин.

6.5.4.10.4 Критерий прохождения испытания Первоначальная длина разреза не должна увеличиваться более чем на 25%.

6.5.4.11 Испытание на опрокидывание

6.5.4.11.1 Применение

Проводится на всех типах мягких КСМ в качестве испытания типа конструкции.

6.5.4.11.2 Подготовка КСМ к испытанию

КСМ должен заполняться не менее чем на 95% вместимости и до его максимально допустимой нагрузки, причем груз должен быть равномерно распределен.

6.5.4.11.3 Метод проведения испытания

КСМ должен опрокидываться на жесткую, неупругую, гладкую, ровную и горизонтальную поверхность.

6.5.4.11.4 Высота опрокидывания

Группа упаковки I	Группа упаковки II	Группа упаковки III
1,8 м	1,2 м	0,8 м

6.5.4.11.5 Критерий прохождения испытания

Отсутствие потери содержимого. Незначительные выбросы при ударе, например через затворы или отверстия прошивки швов, не считаются недостатком КСМ при условии, что утечка не продолжается.

6.5.4.12 Испытание на наклон

6.5.4.12.1 Применение

Проводится на всех мягких КСМ, сконструированных для подъема за верхнюю или боковую часть, в качестве испытания типа конструкции.

6.5.4.12.2 Подготовка КСМ к испытанию

КСМ должен заполняться не менее чем на 95% вместимости и до его максимально допустимой нагрузки, причем груз должен быть равномерно распределен.

6.5.4.12.3 Метод проведения испытания. КСМ, лежащий на боковой стороне, должен подниматься со скоростью не менее 0,1 м/с до достижения вертикального положения с отрывом от пола при помощи одного грузозахватного устройства или, если предусмотрено четыре грузозахватных устройства, при помощи двух таких устройств.

6.5.4.12.4 Критерий прохождения испытания

Отсутствие такого повреждения КСМ или его грузозахватных устройств, при наличии которого КСМ становится небезопасным для перевозки или погрузочно-разгрузочных операций.

6.5.4.13 Протокол испытаний

6.5.4.13.1 По результатам проведенных испытаний должен составляться протокол, в котором должны содержаться следующие сведения:

1. Наименование и адрес предприятия, проводившего испытания.
2. Наименование и адрес заявителя (в случае необходимости).
3. Индекс протокола испытаний.
4. Дата составления протокола испытаний.
5. Завод-изготовитель КСМ.
6. Описание типа конструкции КСМ (например, размеры, материалы, затворы, толщина и т. д.), включая способ изготовления (например, формование методом выдувания), которое может включать чертеж(и) и/или фотографию(и).
7. Максимальная вместимость.
8. Характеристики содержимого, использовавшегося при испытаниях, например вязкость, плотность для жидкостей и размеры частиц для твердых веществ.
9. Описание и результаты испытаний.
10. Протокол испытаний должен быть подписан с указанием фамилии и должности лица, подписавшего протокол.

6.5.4.13.2 В протоколе испытаний должно быть указано, что КСМ, подготовленный так же, как для перевозки, был испытан согласно соответствующим требованиям настоящей главы и что в случае использования других методов или компонентов упаковки протокол может стать недействительным. Один экземпляр протокола испытаний должен передаваться компетентному органу.

6.5.4.14 **Первоначальные и периодические испытания отдельных металлических, жестких пластмассовых и составных КСМ**

6.5.4.14.1 Эти испытания должны проводиться в соответствии с указаниями компетентного органа.

6.5.4.14.2 Каждый КСМ должен полностью соответствовать своему типу конструкции.

6.5.4.14.3 Каждый металлический, жесткий пластмассовый или составной КСМ, предназначенный для жидкостей или для твердых веществ, которые загружаются или разгружаются под давлением, должен подвергаться испытанию на герметичность в качестве первоначального испытания (т.е. до начала использования КСМ для перевозок), а затем через каждые 2,5 года.

6.5.4.14.4 Это испытание на герметичность должно также вновь проводиться после любого ремонта, перед возобновлением использования КСМ для перевозок.

6.5.4.14.5 Результаты испытаний должны регистрироваться в протоколах испытаний, которые должны храниться у владельца КСМ.

ГЛАВА 6.6

ТРЕБОВАНИЯ К ИЗГОТОВЛЕНИЮ И ИСПЫТАНИЯМ КРУПНОГАБАРИТНОЙ ТАРЫ

6.6.1 ОБЩИЕ ПОЛОЖЕНИЯ

6.6.1.1 Требования настоящей главы не применяются:

– к таре для опасных грузов класса 2, за исключением крупногабаритной тары для изделий, таких как аэрозоли;

– к таре для опасных грузов класса 6.2, за исключением крупногабаритной тары для № ООН 3291 Отходов больничного происхождения;

– к упаковкам для опасных грузов класса 7, содержащим радиоактивный материал.

6.6.1.2.1 Крупногабаритная тара должна изготавливаться и испытываться в соответствии с программой гарантии качества, утвержденный компетентным органом, с тем чтобы каждая изготовленная единица тары соответствовала требованиям настоящей главы.

6.6.2 КОД ДЛЯ ОБОЗНАЧЕНИЯ ТИПОВ КРУПНОГАБАРИТНОЙ ТАРЫ

Код, используемый для обозначения крупногабаритной тары, состоит из:

а) двух арабских цифр:

50 – для жесткой крупногабаритной тары;

51 – для мягкой крупногабаритной тары;

б) прописных букв латинского алфавита, указывающих на тип материала, например древесина, сталь и т. д. Надлежит использовать прописные буквы, указанные в п. 6.5.1.4.1 б).

6.6.3 МАРКИРОВКА

6.6.3.1 Основная маркировка. Любая крупногабаритная тара, изготовленная и предназначенная для использования в соответствии с положениями Прил. 2. к СМГС, должна иметь долговечную и разборчивую маркировку, содержащую следующие данные:

а) символ Организации Объединенных Наций u n

На металлической крупногабаритной таре, на которой маркировка нанесена методом штамповки или тиснения, вместо этого символа можно использовать прописные буквы "UN";

б) номер "50" для жесткой крупногабаритной тары или "51" для мягкой крупногабаритной тары, за которым следует обозначение типа материала в соответствии с п. 6.5.1.4.1 б);

в) прописную букву, указывающую группу упаковки, для которой был утвержден тип конструкции:

X – для групп упаковки I, II и III;

Y – для групп упаковки II и III;

Z – для группы упаковки III;

г) месяц и год (две последние цифры года) изготовления;

д) отличительный знак государства, разрешившего нанесение маркировки[1];

е) наименование или товарный знак изготовителя или иное обозначение крупногабаритной тары, установленное компетентным органом;

[1] *Отличительный знак государства согласно Венской конвенции о дорожном движении 1968 года.*

ж) нагрузку при испытании на штабелирование в кг. На крупногабаритной таре, не предназначенной для штабелирования, должна быть указана цифра "0";

з) максимально допустимую массу брутто в кг.

Предписанная выше основная маркировка должна наноситься в указанной последовательности.

6.6.3.2 Примеры маркировочных надписей:

(un)	50A/X/05 96/N/PQRS 2500/1000	Для стальной крупногабаритной тары, пригодной для штабелирования; нагрузка при штабелировании: 2500 кг; максимальная масса брутто: 1000 кг.
(un)	50H/Y/04 95/D/ABCD 987 0/800	Для пластмассовой крупногабаритной тары, непригодной для штабелирования; максимальная масса брутто: 800 кг.
(un)	51H/Z/0697/S/1999 0/500	Для мягкой крупногабаритной тары, непригодной для штабелирования; максимальная масса брутто: 500 кг.

6.6.4 ОСОБЫЕ ТРЕБОВАНИЯ К КРУПНОГАБАРИТНОЙ ТАРЕ

6.6.4.1 Особые требования к металлической крупногабаритной таре

50A - стальная

50B - алюминиевая

50N - металлическая (кроме стальной или алюминиевой)

6.6.4.1.1 Крупногабаритная тара должна изготавливаться из соответствующего металла, свариваемость которого полностью подтверждена. Швы должны выполняться квалифицированно и обеспечивать надежность соединения. В соответствующих случаях надлежит учитывать поведение материала при низких температурах.

6.6.4.1.2 Необходимо исключить возможность повреждения материалов в результате электрохимического эффекта, возникающего при соединении разнородных металлов.

6.6.4.2 *Особые требования к крупногабаритной таре из мягких материалов*

51H - мягкая пластмассовая

51M - мягкая бумажная

6.6.4.2.1 Крупногабаритная тара должна изготавливаться из соответствующих материалов. Прочность материала и конструкции мягкой крупногабаритной тары должны соответствовать ее вместимости и назначению.

6.6.4.2.2 Все материалы, используемые в конструкции мягкой крупногабаритной тары типа 51M, должны после полного погружения в воду не менее чем на 24 часа сохранять по меньшей мере 85% прочности на разрыв по отношению к первоначально измеренной прочности этого материала, приведенного в состояние равновесия с воздухом, имеющим относительную влажность не более 67%.

6.6.4.2.3 Соединения (швы) должны быть прошиты, заварены, склеены или выполнены любым подходящим способом. Края прошитых соединений должны быть закреплены.

6.6.4.2.4 Мягкая крупногабаритная тара должна обладать достаточным сопротивлением старению и разрушению под воздействием ультрафиолетового излучения, климатических условий или содержащегося в ней вещества.

6.6.4.2.5 Если для пластмассовой мягкой крупногабаритной тары предписывается защита от ультрафиолетового излучения, то ее материал должен содержать добавки сажи или других соответствующих пигментов или ингибиторов. Эти добавки должны быть совместимы с грузом и сохранять свои свойства в течение всего срока эксплуатации крупногабаритной тары. В случае применения сажи, пигментов или ингибиторов, отличающихся от тех, которые использовались при изготовлении испытанного типа конструкции, повторные испытания могут не проводиться, если изменения в содержании сажи, пигмента или

ингибитора не оказывают отрицательного воздействия на физико-механические свойства конструкционного материала.

6.6.4.2.6 В материал крупногабаритной тары могут включаться добавки для повышения сопротивления старению или для других целей при условии, что они не оказывают отрицательного воздействия на физико-химические свойства материала.

6.6.4.2.7 После наполнения соотношение между высотой и шириной крупногабаритной тары не должно превышать 2:1.

6.6.4.3 Особые требования к крупногабаритной таре из пластмассы

50H - жесткая пластмассовая

6.6.4.3.1 Крупногабаритная тара должна изготавливаться из подходящих полимерных материалов с известными характеристиками и иметь достаточную прочность, соответствующую ее вместимости и назначению. Материал должен обладать достаточным сопротивлением старению и разрушению под воздействием перевозимых веществ и ультрафиолетового излучения. В соответствующих случаях надлежит учитывать поведение материала при низких температурах. Любая утечка перевозимого вещества не должна представлять опасности при нормальных условиях перевозки.

6.6.4.3.2 Если требуется защита от ультрафиолетового излучения, она обеспечивается за счет добавления сажи или других соответствующих пигментов или ингибиторов. Эти добавки должны быть совместимы с грузом и сохранять свои свойства в течение всего срока эксплуатации наружной тары. В случае применения сажи, пигментов или ингибиторов, отличающихся от тех, которые использовались при изготовлении испытанного типа конструкции, повторные испытания могут не проводиться, если изменения в содержании сажи, пигмента или ингибитора не оказывают отрицательного воздействия на физико-механические свойства конструкционного материала.

6.6.4.3.3 В материал крупногабаритной тары могут включаться добавки для повышения сопротивления старению или для других целей при условии, что они не оказывают отрицательного воздействия на физико-химические свойства материала.

6.6.4.4 Особые требования к крупногабаритной таре из картона

50G - из жесткого картона

6.6.4.4.1 При изготовлении должен применяться прочный, высококачественный гладкий или двусторонний гофрированный картон (одно- или многослойный), соответствующий вместимости крупногабаритной тары и ее назначению. Наружная поверхность должна обладать такой водостойкостью, чтобы увеличение массы, определяемое в результате 30-минутного испытания по методу Кобба, которое используется для установления гигроскопичности, не превышало 155 г/м^2 (см. стандарт ISO 535:1991). Картон должен обладать соответствующей прочностью на изгиб. Он должен быть разрезан, отфальцован без задиров и иметь соответствующие прорези, чтобы при сборке не было изломов, растрескивания поверхности или лишних изгибов. Гофрированный слой картона должен быть прочно склеен с облицовкой.

6.6.4.4.2 Стенки, в том числе верхняя и нижняя, должны характеризоваться величиной стойкости к проколу не менее 15 Дж, измеряемой в соответствии со стандартом ISO 3036:1975.

6.6.4.4.3 Производственные швы на наружной оболочке крупногабаритной тары должны быть соединены внахлест с необходимым запасом и должны быть скреплены клейкой лентой, склеены и скреплены металлическим скобками или соединены другим, не менее эффективным способом. Если швы склеиваются или скрепляются клейкой лентой, то надлежит использовать водостойкий клей. Металлические скобки должны проходить насквозь через все скрепляемые элементы и иметь такую форму или обладать такой защитой, чтобы они не могли повредить или проткнуть внутренний вкладыш.

6.6.4.4.4 Любое несъемное основание, являющееся частью крупногабаритной тары, или любой съемный поддон должны быть пригодны для механизированной погрузки и выгрузки крупногабаритной тары, заполненной до ее максимально допустимой массы брутто.

6.6.4.4.5 Съемный поддон или несъемное основание крупногабаритной тары должны быть сконструированы таким образом, чтобы они не имели никаких выступов во избежание повреждений при погрузке и выгрузке.

6.6.4.4.6 В случае использования съемного поддона корпус должен быть закреплен на нем в целях обеспечения устойчивости при погрузке, выгрузке и перевозке. Верхняя поверхность съемного поддона не должна иметь острых выступов, которые могли бы повредить крупногабаритную тару.

6.6.4.4.7 В целях расширения возможностей для штабелирования могут использоваться такие крепежные устройства, как деревянные опоры, однако они не должны соприкасаться с вкладышем.

6.6.4.4.8 Если крупногабаритная тара предназначена для штабелирования, то опорная поверхность должна распределять нагрузку безопасным образом, чтобы обеспечивалась устойчивость штабеля.

6.6.4.5 Особые требования к деревянной крупногабаритной таре

50K - из естественной древесины

50D - из фанеры

50F - из древесноволокнистых материалов

6.6.4.5.1 Прочность используемых материалов и метод изготовления должны соответствовать вместимости и назначению крупногабаритной тары.

6.6.4.5.2 Естественная древесина должна быть хорошо выдержанной, технически сухой и без дефектов, которые уменьшили бы прочность любой части крупногабаритной тары. Каждая часть крупногабаритной тары должна состоять из цельного куска или эквивалентного ему элемента. Элементы считаются эквивалентными цельному куску, если используются соответствующий метод склеивания (например, соединение Линдерманна, шпунтовое соединение, гнездовое или фланцевое соединение), стыковое соединение с не менее чем двумя скобками из гофрированного металла на каждое соединение или другие эффективные методы.

6.6.4.5.3 Фанера, используемая для изготовления крупногабаритной тары, должна быть как минимум трехслойной, хорошо выдержанной, из лущеного, строганого или пиленого шпона, технически сухой и не имеющей дефектов, которые уменьшили бы прочность крупногабаритной тары. Все смежные слои должны быть склеены водостойким клеем. Наряду с фанерой для изготовления крупногабаритной тары могут использоваться другие подходящие материалы.

6.6.4.5.4 При изготовлении крупногабаритной тары из древесноволокнистых материалов должны использоваться водостойкие твердые древесноволокнистые плиты, древесностружечные плиты или другие подходящие материалы.

6.6.4.5.5 Корпус крупногабаритной тары должна быть либо прочно сбит гвоздями, либо прикреплен к угловым стойкам или концам, либо собран другими подходящими методами.

6.6.4.5.6 Любое несъемное основание, которое является частью крупногабаритной тары, или любой съемный поддон должны быть пригодны для механизированной погрузки или выгрузки крупногабаритной тары, заполненной до ее максимально допустимой массы брутто.

6.6.4.5.7 Съемный поддон или несъемное основание крупногабаритной тары должны быть сконструированы таким образом, чтобы они не имели никаких выступов во избежание повреждений при погрузке и выгрузке.

6.6.4.5.8 В целях обеспечения устойчивости при погрузке, выгрузке и перевозке корпус должен быть закреплен на съемном поддоне. Если используется съемный поддон, то на его верхней поверхности не должно быть острых выступов, которые могли бы повредить крупногабаритную тару.

6.6.4.5.9 В целях расширения возможностей для штабелирования могут использоваться такие крепежные устройства, как деревянные опоры, однако они не должны соприкасаться с вкладышем.

6.6.4.5.10 Если крупногабаритная тара предназначена для штабелирования, то опорная поверхность должна распределять нагрузку безопасным образом, чтобы обеспечивалась устойчивость штабеля.

6.6.5 ТРЕБОВАНИЯ К ИСПЫТАНИЯМ КРУПНОГАБАРИТНОЙ ТАРЫ

6.6.5.1 Процедура и периодичность проведения испытаний

6.6.5.1.1 Каждый тип конструкции крупногабаритной тары до начала ее эксплуатации должен успешно пройти испытания, предусмотренные в п. 6.6.5.3, в соответствии с процедурами, установленными и утвержденными компетентным органом. Тип конструкции крупногабаритной тары определяется конструкцией, размером, материалом и его толщиной, технологией изготовления и способом укладки перевозимого груза, но может зависеть также от различных способов обработки поверхности. Тип конструкции также охватывает крупногабаритную тару, которая отличается от прототипа только меньшей высотой.

6.6.5.1.2 Серийные образцы продукции проходят испытания через интервалы, установленные компетентным органом. Для испытаний, проводимых на крупногабаритной таре из картона, подготовка в условиях окружающей среды считается равнозначной подготовке согласно положениям п. 6.6.5.2.3.

6.6.5.1.3 Испытания должны повторяться при каждом изменении конструкции, материала или технологии изготовления крупногабаритной тары.

6.6.5.1.4 Компетентный орган может разрешить проведение выборочных испытаний крупногабаритной тары, которая незначительно отличается от уже испытанного типа, например меньшими размерами или меньшей массой нетто внутренней тары, а также крупногабаритной тары, изготовленной с небольшими уменьшениями габаритных размеров.

6.6.5.1.5 В случае успешного проведения испытаний крупногабаритной тары с различными типами внутренней тары такая внутренняя тара может также помещаться в эту крупногабаритную тару в любой комбинации. Кроме того, при условии сохранения требуемой надежности допускаются следующие варианты в отношении внутренней тары без необходимости проведения дополнительных испытаний:

а) может использоваться внутренняя тара такого же или меньшего размера при условии, что
   - внутренняя тара имеет конструкцию, аналогичную конструкции испытанной внутренней тары (например, круглой, прямоугольной и т. д. формы);
   - конструкционный материал внутренней тары (стекло, пластмасса, металл и т. д.) оказывает сопротивление воздействию сил, возникающих при ударе и штабелировании, в не меньшей степени, чем материал первоначально испытанной внутренней тары;
   - внутренняя тара имеет отверстия такого же или меньшего размера, а также затвор аналогичной конструкции (например, навинчивающийся колпачок, притертая пробка и т. д.);
   - используется достаточное количество дополнительного прокладочного материала для заполнения свободного пространства и предотвращения значительного перемещения внутренней тары;
   - внутренняя тара расположена в крупногабаритной таре таким же образом, как и в испытанной упаковке;

б) может использоваться меньшее количество единиц внутренней тары или альтернативных типов внутренней тары, указанных в подпункте а), выше, при условии добавления достаточного количества прокладочного материала для заполнения свободного пространства и предотвращения значительного перемещения внутренней тары.

6.6.5.1.6 Компетентный орган может в любое время потребовать доказательства того, что серийная крупногабаритная тара отвечает требованиям испытаний типа конструкции путем проведения испытаний в соответствии с положениями настоящего раздела

6.6.5.1.7 Компетентный орган может разрешить проведение нескольких видов испытаний на одном образце, если это не отразится на достоверности результатов испытаний.

6.6.5.2 Подготовка к испытаниям

6.6.5.2.1 Испытаниям должна подвергаться крупногабаритная тара, подготовленная так же, как для перевозки, включая используемые внутреннюю тару или изделия. Внутренняя тара заполняется не менее чем на 98% ее максимальной вместимости в случае жидкостей или 95% в случае твердых веществ. Крупногабаритная тара, внутренняя тара которой предназначена как для жидкостей, так и для твердых веществ, проходит отдельное испытание для каждого вида содержимого. Вещества, содержащиеся во внутренней таре, или изделия, которые будут перевозиться в крупногабаритной таре, могут заменяться другими веществами или изделиями, если это не повлияет на достоверность результатов испытаний. Если используются другие типы внутренней тары или другие изделия, они должны иметь те же физические характеристики (массу и т. д.), что и внутренняя тара или изделия, подлежащие перевозке. Допускается использование добавок, таких как мешки с дробью, для достижения требуемой общей массы упаковки, если эти добавки размещены так, что это не скажется на результатах испытаний.

6.6.5.2.2 Крупногабаритная тара из полимерных материалов и крупногабаритная тара, содержащая внутреннюю тару из полимерных материалов, за исключением мешков для твердых веществ или изделий, испытываются на падение после того, как температура испытываемого образца и его содержимого доведена до минус 18°C или более низкой температуры. Этим требованием в отношении выдерживания можно пренебречь, если рассматриваемые материалы обладают достаточной пластичностью и прочностью на разрыв при низких температурах. Если испытываемый образец подготовлен таким образом, то условия выдерживания, предписанные в п. 6.6.5.2.3, могут не соблюдаться. Испытательные жидкости должны поддерживаться в жидком состоянии путем добавления, в случае необходимости, антифриза.

6.6.5.2.3 Крупногабаритная тара из картона должна выдерживаться в течение не менее 24 час в атмосфере с регулируемыми температурой и влажностью:

– температура 23°C ± 2°C, относительная влажность 50% ± 2%.

Примечание: Вследствие кратковременных колебаний и ограниченной точности измерений результаты отдельных измерений относительной влажности могут изменяться в пределах ± 5%, не оказывая существенного влияния на достоверность результатов испытаний.

6.6.5.2 Требуемые испытания

6.6.5.3.1 Испытание на подъем за нижнюю часть

6.6.5.3.1.1 Применение

Проводится на всех типах крупногабаритной тары, которые оборудованы устройствами для подъема за основание, в качестве испытания типа конструкции.

6.6.5.3.1.2 Подготовка крупногабаритной тары к испытанию. Крупногабаритная тара должна быть загружена так, чтобы ее масса брутто в 1,25 раза превышала ее максимально допустимую массу брутто, причем груз должен быть равномерно распределен.

6.6.5.3.1.3 Метод проведения испытания

Крупногабаритная тара должна дважды подниматься и опускаться погрузчиком с введением вилочного захвата по центру на ¾ ширины основания (если места ввода вилочного захвата не фиксированы). Вилочный захват должен вводиться на глубину в ¾ размера основания в направлении ввода захвата. Испытание должно проводиться со всех возможных направлений ввода захвата.

6.6.5.3.1.4 Критерии прохождения испытания

Отсутствие остаточной деформации, при наличии которой крупногабаритная тара становится небезопасной для перевозки, и отсутствие потери содержимого.

6.6.5.3.2 Испытание на подъем за верхнюю часть

6.6.5.3.2.1 Применение

Проводится на типах крупногабаритной тары, которые сконструированы для подъема за верхнюю часть и оборудованы грузозахватными устройствами для подъема.

6.6.5.3.2.2 Подготовка крупногабаритной тары к испытанию

Крупногабаритная тара должна быть загружена так, чтобы ее масса брутто в два раза превышала ее максимально допустимую массу брутто.

6.6.5.3.2.3 Метод проведения испытания

Крупногабаритная тара должна подниматься в соответствии со способом, предусмотренным ее конструкцией, до момента отрыва от пола и удерживаться в этом положении в течение 5 мин.

6.6.5.3.2.4 Критерий прохождения испытания

Отсутствие остаточной деформации, при наличии которой крупногабаритная тара становится небезопасной для перевозки, и отсутствие потери содержимого.

6.6.5.3.3 Испытание на штабелирование

6.6.5.3.3.1 Применение

Проводится на типах крупногабаритной тары, которые сконструированы для штабелирования.

6.6.5.3.3.2 Подготовка крупногабаритной тары к испытанию

Крупногабаритная тара должна быть загружена до ее максимально допустимой массы брутто.

6.6.5.3.3.3 Метод проведения испытания

Крупногабаритная тара должна устанавливаться своим основанием на горизонтальную жесткую поверхность и подвергаться действию равномерно распределенной испытательной нагрузки сверху (см. п. 6.6.5.3.3.4) в течение не менее 5 мин, а крупногабаритная тара из дерева, картона и полимерных материалов – в течение 24 час.

6.6.5.3.3.4 Расчет испытательной нагрузки

Масса груза, укладываемого на крупногабаритную тару, должна в 1,8 раза превышать общую максимально допустимую массу брутто такого числа однотипных единиц крупногабаритной тары, которая может укладываться сверху на крупногабаритную тару во время перевозки.

6.6.5.3.3.5 Критерий прохождения испытания

Отсутствие остаточной деформации, при наличии которой крупногабаритная тара становится небезопасной для перевозки, и отсутствие потери содержимого.

6.6.5.3.4 Испытание на падение

6.6.5.3.4.1 Применение

Проводится на всех типах крупногабаритной тары.

6.6.5.3.4.2 Подготовка крупногабаритной тары к испытанию

Крупногабаритная тара наполняется в соответствии с требованиями п. 6.6.5.2.1.

6.6.5.3.4.3 Метод проведения испытания

Крупногабаритная тара должна сбрасываться на жесткую, неупругую, гладкую, ровную и горизонтальную поверхность таким образом, чтобы точка удара находилась в той части основания крупногабаритной тары, которая считается наиболее уязвимой.

6.6.5.3.4.4 Высота сбрасывания

Группа упаковки I	Группа упаковки II	Группа упаковки III
1,8 м	1,2 м	0,8 м

Примечание: Крупногабаритная тара, предназначенная для веществ и изделий класса 1, самореактивных веществ класса 4.1 и органических пероксидов класса 5.2, испытывается в соответствии с требованиями, предъявляемыми к группе упаковки II.

6.6.5.3.4.5 Критерии прохождения испытания

6.6.5.3.4.5.1 Крупногабаритная тара не должна иметь повреждений, способных отрицательно повлиять на безопасность перевозки. Не должно происходить какой-либо утечки наполняющего вещества из внутренней тары или изделий.

6.6.5.3.4.5.2 В случае крупногабаритной тары для изделий класса 1 не допускается никаких разрывов, которые могли бы привести к утечке из нее взрывчатых веществ или выпадению из нее взрывчатых изделий.

6.6.5.3.4.5.3 Образец крупногабаритной тары успешно проходит испытание на падение в том случае, если содержимое полностью сохранилось в таре, даже если затвор уже не является непроницаемым для сыпучих веществ.

6.6.5.4 Сертификация и протокол испытаний

6.6.5.4.1 На каждый тип конструкции крупногабаритной тары выдается свидетельство (сертификат) и наносится маркировка (указанная в разделе 6.6.3), которые удостоверяют, что данный тип конструкции, включая его оборудование, отвечает требованиям испытаний.

6.6.5.4.2 Протокол испытаний, выдаваемый пользователям крупногабаритной тары, должен содержать следующие сведения:

1. Наименование и адрес предприятия, проводившего испытания.
2. Наименование и адрес заявителя (в случае необходимости).
3. Индекс протокола испытаний.
4. Дата составления протокола испытаний.
5. Наименование завода–изготовителя крупногабаритной тары.
6. Описание типа конструкции крупногабаритной тары (например размеры, материалы, затворы, толщина и т.д.) и фотографии.
7. Максимальная вместимость/максимально допустимая масса брутто.
8. Характеристики содержимого, использовавшегося при испытаниях, например вид и описание использованной внутренней тары или изделий.
9. Описание и результаты испытаний.
10. Протокол испытаний должен быть подписан с указанием фамилии и должности лица, подписавшего протокол.

6.6.5.4.3 В протоколе испытаний должно быть указано, что крупногабаритная тара, подготовленная так же, как для перевозки, была испытана согласно соответствующим положениям настоящей главы и что в случае использования других методов или компонентов упаковки протокол может быть недействителен. Один экземпляр протокола испытаний должен передаваться компетентному органу.

ГЛАВА 6.7

ТРЕБОВАНИЯ К ПРОЕКТИРОВАНИЮ, ИЗГОТОВЛЕНИЮ, ПРОВЕРКЕ И ИСПЫТАНИЯМ ПЕРЕНОСНЫХ ЦИСТЕРН

ПРИМЕЧАНИЕ: В отношении встроенных цистерн (вагонов-цистерн), съемных цистерн, контейнеров-цистерн и съемных кузовов-цистерн, котлы которых изготовлены из металла, а также вагонов-батарей и многоэлементных газовых контейнеров (МЭГК) см. главу 6.8; в отношении цистерн из армированных волокном пластмасс см. главу 6.9.

*6.7.*1 Применение и общие требования

6.7.1.1 Требования настоящей главы применяются к переносным цистернам, предназначенным для перевозки опасных грузов классов 2, 3, 4.1, 4.2, 4.3, 5.1, 5.2, 6.1, 6.2, 7, 8 и 9 всеми видами транспорта. В дополнение к требованиям настоящей главы, если не имеется иных указаний, любая переносная цистерна, используемая для смешанных перевозок и отвечающая определению контейнера, содержащемуся в Международной конвенции по безопасным контейнерам (КБК) 1972 года с внесенными в нее изменениями, должна отвечать требованиям этой Конвенции. Дополнительные требования могут предъявляться к морским переносным цистернам, обрабатываемым в открытом море.

6.7.1.2 Требования настоящей главы могут быть изменены на основе альтернативных предписаний. Эти альтернативные предписания должны обеспечивать по крайней мере такой же уровень безопасности, как и уровень безопасности, гарантируемый требованиями настоящей главы в отношении совместимости перевозимых веществ и способности переносной цистерны выдерживать удары, нагрузки и воздействие огня. В случае международных перевозок переносные цистерны, изготовленные согласно таким альтернативным предписаниям, должны быть официально утверждены соответствующими компетентными органами.

6.7.1.3 Если в колонке 10 таблицы A главы 3.2 для какого-либо вещества не указана инструкция по переносным цистернам (T1–T23, T50 или T75), компетентный орган страны происхождения может выдать временное разрешение на его перевозку. Это разрешение должно быть приложено к перевозочным документам, сопровождающим груз, и должно содержать, как минимум, сведения, указываемые в инструкциях по переносным цистернам, а также условия перевозки данного вещества.

6.7.2 Требования к проектированию, изготовлению, проверке и испытаниям переносных цистерн, предназначенных для перевозки веществ классов 3–9

6.7.2.1 *Определения*

Для целей настоящего раздела:

Переносная цистерна – цистерна вместимостью более 450 л, предназначенная для мультимодальных перевозок, которая оснащена эксплуатационным, конструктивным оборудованием, необходимым для перевозки опасных веществ.

Переносная цистерна должна быть сконструирована так, чтобы она могла наполняться и разгружаться без демонтажа конструктивного оборудования. Она должна иметь с наружной стороны котла стабилизирующие элементы и должна быть приспособлена для подъема в наполненном состоянии. Она должна предназначаться для погрузки на вагон или судно и быть оборудована салазками, опорами или вспомогательными приспособлениями для механизированной погрузки-выгрузки. Определение переносной цистерны не распространяется на автоцистерны, вагоны-цистерны, неметаллические цистерны и контейнеры средней грузоподъемности для массовых грузов (КСМ).

Котел – часть переносной цистерны, который удерживает вещество, предназначенное для перевозки, включая отверстия и их запорные устройства, но без эксплуатационного или наружного конструктивного оборудования.

Эксплуатационное оборудование – контрольно-измерительные приборы и устройства для наполнения и разгрузки, удаления паров и газов, предохранительные устройства, устройства нагревания и охлаждения, а также теплоизоляция.

Конструктивное оборудование – усиливающие, крепящие, защитные и стабилизирующие наружные элементы цистерны.

Максимально допустимое рабочее давление (МДРД) – давление, по меньшей мере равное наибольшему из следующих двух значений, измеренных в верхней части котла:

а) максимального манометрического давления, допустимого в котле во время наполнения или разгрузки; или

б) максимального манометрического давления, на которое рассчитан котел и которое не должно быть меньше суммы:

– абсолютного давления (в барах) паров вещества при 65°C минус 1 бар; и

– парциального давления (в барах) воздуха или других газов в пространстве над уровнем вещества, определяемого на основе максимальной температуры газовоздушной среды, равной 65°C, и расширения жидкости в результате повышения среднеобъемной температуры на Δt:

$$\Delta t = t_к - t_н,$$

где $t_к$ – максимальная среднеобъемная температура жидкости в пути следования, °C;

$t_н$ – температура наполнения, °C.

Расчетное давление – давление, используемое при расчетах в соответствии с правилами эксплуатации емкостей высокого давления. Расчетное давление должно быть не меньше наибольшего из следующих значений:

а) максимального манометрического давления, допустимого в цистерне во время наполнения или разгрузки; или

б) суммы:

– абсолютного давления (в барах) паров вещества при 65°C минус 1 бар;

– парциального давления (в барах) воздуха или других газов в пространстве над уровнем вещества, определяемого на основе максимальной температуры газовоздушной среды, равной 65°C, и расширения жидкости в результате повышения среднеобъемной температуры Δt, и

– давления, определяемого на основе динамических нагрузок, указанных в п. 6.7.2.2.12, и составляющего не менее 0,35 бар.

в) двух третей минимального испытательного давления, указанного в соответствующей инструкции по переносным цистернам в п. 4.2.4.2.6.

Испытательное давление – максимальное манометрическое давление в верхней части котла во время гидравлического испытания, составляющее не менее 1,5 расчетного давления. Минимальное испытательное давление для переносных цистерн, предназначенных для конкретных веществ, указано в п. 4.2.4.2.6 в соответствующей инструкции по переносным цистернам.

Испытание на герметичность – испытание с использованием газа, при котором котел и ее эксплуатационное оборудование подвергаются внутреннему давлению, составляющему не менее 25% от МДРД.

Максимально разрешенная масса брутто (МРМБ) – сумма массы тары переносной цистерны и наибольшей массы груза, разрешенной к перевозке.

Стандартная сталь – сталь с пределом прочности на растяжение 370 Н/мм^2 и удлинением при разрушении 27%.

Мягкая сталь – сталь с гарантированным минимальным пределом прочности на растяжение 360–440 Н/мм^2 и гарантированным минимальным удлинением при разрушении, соответствующим требованиям п. 6.7.2.3.3.3.

Расчетный температурный интервал переносной цистерны составляет от минус 40°C до 50°C для веществ, перевозимых при температуре окружающей среды. В случае веществ, перевозимых при повышенной температуре, расчетная температура должна составлять не менее максимальной температуры вещества в ходе наполнения, разгрузки

или перевозки. Более строгие требования в отношении расчетной температуры предъявляются к переносным цистернам, эксплуатируемым в суровых климатических условиях.[1]

6.7.2.2 ***Общие требования к проектированию и изготовлению***

6.7.2.2.1 Котлы переносных цистерн проектируются и изготовляются в соответствии с правилами изготовления цистерн, утвержденными компетентным органом. Котлы изготовляются из металла, пригодного для профилирования. Материал должен соответствовать национальным или международным стандартам. Для сварных котлов используется лишь материал, свариваемость которого удовлетворяет установленным критериям. Швы должны выполняться квалифицированно и обеспечивать полную непроницаемость. Если того требуют технологический процесс или свойства материалов, котлы должны подвергаться соответствующей термической обработке, чтобы гарантировать достаточную прочность в зонах сварных соединений и зонах термического воздействия. При выборе материала следует учитывать расчетный температурный интервал с точки зрения риска хрупкого разрушения, коррозионного растрескивания под напряжением и ударной вязкости. В соответствии с техническими требованиями к материалам при использовании мелкозернистой стали гарантированное значение предела текучести не должно превышать 460 Н/мм^2, гарантированное значение верхнего предела прочности при растяжении не должно превышать 725 Н/мм^2. Алюминий может использоваться в качестве конструкционного материала лишь в том случае, если это предусмотрено в специальном положении по переносным цистернам, указанном для конкретного вещества в колонке 11 таблицы А в главе 3.2, или если на это имеется официальное разрешение компетентного органа. Если использование алюминия разрешено, он должен покрываться изоляционным слоем, чтобы предотвратить значительное ухудшение физико-механических свойств при воздействии на него тепловой нагрузки, равной 110 кВт/м^2, в течение не менее 30 мин. Изоляция должна состоять из материала, имеющего температуру плавления не менее 700°С и сохранять свои свойства при температуре до 649°С.

6.7.2.2.2 Котлы, арматура и трубопроводы должны изготавливаться из материалов, которые:

а) не подвергаются существенному воздействию вещества, предназначенного для перевозки; или

б) должным образом пассивированы; или

в) покрыты стойким к коррозии материалом.

6.7.2.2.3 Прокладки изготовляются из материалов, не подверженных воздействию вещества, предназначенного для перевозки.

6.7.2.2.4 Если котлы внутри покрыты облицовочным материалом, то этот материал должен быть устойчив к воздействию вещества, предназначенного для перевозки, быть однородным, непористым, без сквозной коррозии, достаточно пластичным и должен иметь такой же коэффициент температурного расширения, как и сам котел. Покрытие каждого котла, частей его оборудования и трубопроводов должно быть сплошным и охватывать наружную поверхность всех фланцев. Если к котлу приварен потрубок внешней арматуры, внутренняя облицовка должна быть сплошной и охватывать поверхность фланца этого патрубка.

6.7.2.2.5 Соединения и швы в покрытии выполняются путем сплавления материала покрытия или другим столь же эффективным способом.

6.7.2.2.6 Следует избегать контакта между разнородными металлами, который может привести к повреждениям в результате гальванического эффекта.

6.7.2.2.7 Материалы, из которых изготовлена переносная цистерна, включая любые устройства, прокладки, покрытия и вспомогательные приспособления, не должны оказывать негативное воздействие на вещество (вещества), предназначенное(ые) для перевозки в переносной цистерне.

---

[1] *При перевозке назначением в Российскую Федерацию, Казахстан или транзитом через территорию этих стран в период с 1 ноября по 1 апреля расчетный температурный интервал должен составлять от минус 50°С до 50°С.*

6.7.2.2.8 Переносные цистерны должны проектироваться и изготовляться со станинами, обеспечивающими надежную опору во время перевозки, а также с соответствующими строповочными приспособлениями для подъема и крепления.

6.7.2.2.9 Переносные цистерны должны проектироваться таким образом, чтобы выдерживать без потери содержимого по меньшей мере внутреннее давление, создаваемое содержимым, а также статические, динамические и тепловые нагрузки при нормальных условиях погрузки/разгрузки и перевозки. В конструкции должно быть учтено возникновение эффекта усталости металла в результате цикличности указанных нагрузок в течение расчетного срока эксплуатации переносной цистерны.

6.7.2.2.10 Котлы, оборудованные вакуумным предохранительным устройством, должны проектироваться таким образом, чтобы выдерживать без остаточной деформации внешнее давление, превышающее не менее чем на 0,21 бар внутреннее давление. Вакуумное предохранительное устройство должно быть отрегулировано на срабатывание при давлении не более чем минус 0,21 бар, если только котел не рассчитан на более высокое внешнее избыточное давление, в случае чего вакуумное давление срабатывания устройства не должно превышать расчетного вакуумного давления котла. Котел, который не оборудуется вакуумным предохранительным устройством, должен быть сконструирован таким образом, чтобы выдерживать без остаточной деформации внешнее давление, превышающее внутреннее давление не менее чем на 0,4 бар.

6.7.2.2.11 Вакуумные предохранительные устройства, используемые на переносных цистернах, предназначенных для перевозки легковоспламеняющихся жидкостей, должны предотвращать непосредственный перенос пламени внутрь цистерны, или же переносная цистерна должна быть способна выдерживать без утечки содержимого внутренний взрыв в результате переноса пламени внутрь цистерны.

6.7.2.2.12 Переносные цистерны и их крепежные детали должны, при максимально разрешенной загрузке, быть способны выдерживать следующие раздельно действующие статические нагрузки:

а) в направлении движения: удвоенную МРМБ, умноженную на ускорение свободного падения (g)[1];

б) горизонтально под прямым углом к направлению движения: МРМБ, умноженную на ускорение свободного падения (g)[1]. Если направление движения точно не установлено, то нагрузки должны быть равны удвоенной МРМБ;

в) вертикально снизу вверх: МРМБ, умноженную на ускорение свободного падения (g)[1]; и

г) вертикально сверху вниз: удвоенную МРМБ, умноженную на ускорение свободного падения (g)[1].

6.7.2.2.13 При воздействии каждой из нагрузок, указанных в п. 6.7.2.2.12, должны соблюдаться следующие значения коэффициента запаса прочности:

а) для металлов с ярко выраженным пределом текучести – 1,5 по отношению к гарантированному пределу текучести; или

б) для металлов без ярко выраженного предела текучести – 1,5 по отношению к гарантированному условному пределу текучести при относительном остаточном удлинении 0,2 % или при относительном остаточном удлинении 1 % - для аустенитных сталей.

6.7.2.2.14 Значения предела текучести или условного предела текучести устанавливаются в соответствии с национальными или международными стандартами на материалы. При использовании аустенитных сталей минимальные значения предела текучести или условного предела текучести, установленные в соответствии со стандартами на материалы, могут быть увеличены не более чем на 15%, если эти более высокие значения указаны в свидетельстве о проверке материала. При отсутствии стандарта на данный металл значение предела текучести или условного предела текучести утверждается компетентным органом.

6.7.2.2.15 Должна быть предусмотрена возможность заземления переносных цистерн, предназначенных для перевозки веществ, отвечающих критериям класса 3, установленным в отношении температуры вспышки, включая вещества, перевозимые при температуре,

---

[1] Для целей расчета g = 9,81 м/с^2.

равной их температуре вспышке или превышающей ее. Необходимо принимать меры, позволяющие предотвратить опасный электростатический разряд.

6.7.2.2.16 Если в случае перевозки некоторых веществ этого требует соответствующая инструкция по переносным цистернам, указанная в колонке 10 таблицы А главы 3.2 и изложенная в п. 4.2.4.2.6, или специальное положение по переносным цистернам, указанное в колонке 11 таблицы А главы 3.2 и изложенное в п. 4.2.4.3, то предусматривается дополнительная защита переносных цистерн с помощью увеличения толщины стенок котла или повышения испытательного давления, причем дополнительная толщина стенок или более высокое испытательное давление определяются с учетом опасности, с которой связана перевозка соответствующих веществ.

6.7.2.3 ***Требования к конструкции***

6.7.2.3.1 Котлы цистерн должны иметь конструкцию, рассчитанную на прочность на основании математического вычисления напряжений или их экспериментального определения тензометрическим или иным методом, утвержденным компетентным органом.

6.7.2.3.2 Котлы цистерн должны проектироваться и изготовляться таким образом, чтобы выдерживать испытательное давление, превышающее не менее чем в 1,5 раза расчетное давление. В соответствующей инструкции по переносным цистернам, указанной в колонке 10 таблицы А главы 3.2 и изложенной в п. 4.2.4.2.6, или в специальном положении по переносным цистернам, указанном в колонке 11 таблицы А главы 3.2 и изложенном в п. 4.2.4.3, установлены специальные требования к цистернам, предназначенным для перевозки отдельных веществ. Следует обратить внимание на требования в отношении минимальной толщины стенок котлов этих цистерн, содержащиеся в п.п. 6.7.2.4.1–6.7.2.4.10.

6.7.2.3.3 Для металлов с ярко выраженным пределом текучести или с гарантированным значением условного предела текучести (как правило, условный предел текучести - при относительном остаточном удлинении 0,2 % или при относительном остаточном удлинении 1 % - для аустенитных сталей) напряжение первичной перегородки (сигма) в корпусе не должно превышать – при испытательном давлении – 0,75 Re или 0,50 Rm (в зависимости от того, какое из этих значений меньше), где:

Re - условный предел предел текучести в Н/мм^2 при относительном остаточном удлинении 0,2 %, либо при удлинении 1 % - для аустенитных сталей;

Rm – минимальный предел прочности при растяжении в Н/мм^2

6.7.2.3.3.1 Для Re и Rm надлежит использовать минимальные значения, установленные в соответствии с национальными или международными стандартами на материалы. При использовании аустенитных сталей минимальные значения Re и Rm, установленные в соответствии со стандартами на материалы, могут быть увеличены не более чем на 15%, если эти значения указаны в свидетельстве о проверке материала. При отсутствии стандарта на данный металл используемые значения Re и Rm утверждаются компетентным органом или уполномоченной им организацией.

6.7.2.3.3.2 Для изготовления сварных котлов не разрешается использовать стали с соотношением Re/Rm более 0,85. Для определения этого соотношения должны использоваться значения Re и Rm, указанные в свидетельстве о проверке материала.

6.7.2.3.3.3 Значение удлинения при разрыве (в %) у сталей, используемых для изготовления цистерн, должно составлять не менее 10000/Rm при абсолютном минимуме 16% для мелкозернистой стали и 20% для других сталей. Алюминий и алюминиевые сплавы, используемые для изготовления цистерн, должны иметь значение удлинения при разрыве (в %), составляющее не менее 10000/6 Rm при абсолютном минимуме 12%.

6.7.2.3.3.4 Для определения фактических значений показателей для материалов надлежит отметить, что в случае тонколистового металла ось образца, испытываемого на растяжение, должна находиться под прямым углом к направлению проката. Остаточное удлинение при разрыве измеряется на образцах длиной 50 мм, имеющих прямоугольное поперечное сечение, соответствующих стандарту ISO 6892:1998.

6.7.2.4 ***Минимальная толщина стенок котла***

6.7.2.4.1 Минимальная толщина стенок котла должна иметь наибольшее из следующих значений:

а) минимальная толщина, определенная в соответствии с требованиями п.п. 6.7.2.4.2–6.7.2.4.10

б) минимальная толщина, определенная в соответствии с утвержденными правилами эксплуатации емкостей высокого давления, включая требования п. 6.7.2.3; и

в) минимальная толщина, установленная в соответствующей инструкции по переносным цистернам, указанной в колонке 10 таблицы А главы 3.2 и изложенной в п. 4.2.4.2.6, или в специальном положении по переносным цистернам, указанном в колонке 11 таблицы А главы 3.2 и изложенном в п. 4.2.4.3.

6.7.2.4.2 Толщина стенок цилиндрической части котлов диаметром не более 1,80 м, днищ и крышек лазов должна составлять не менее 5 мм для стандартной стали или эквивалентное значение для используемого металла. Толщина стенок котлов диаметром более 1,80 м должна составлять не менее 6 мм для стандартной стали или эквивалентное значение для используемого металла, за тем исключением, что в случае перевозки порошкообразных или гранулированных твердых веществ, отнесенных к группе упаковки II или III, минимальная толщина может быть снижена до не менее чем 5 мм для стандартной стали или эквивалентного значения для используемого металла.

6.7.2.4.3 Если предусмотрена дополнительная защита котлов от повреждений, компетентный орган может разрешить уменьшить пропорционально предусмотренной защите минимальную толщину стенок котлов, испытательное давление которых составляет менее 2,65 бар. Однако толщина стенок котлов диаметром не более 1,80 м должна составлять не менее 3 мм для стандартной стали или эквивалентное значение для используемого металла. Толщина стенок котлов диаметром более 1,80 м должна составлять не менее 4 мм для стандартной стали или эквивалентное значение для используемого металла.

6.7.2.4.4 Толщина стенок цилиндрических частей, днищ и крышек лазов котлов должна составлять не менее 3 мм, независимо от конструкционного материала.

6.7.2.4.5 Дополнительная защита (см. п. 6.7.2.4.3) может быть обеспечена за счет сплошной наружной конструкционной защиты, например в виде подходящей сандвич-структуры с наружной рубашкой, прикрепленной к котлу, или за счет двойных стенок, или путем помещения цистерны в полнонаборный каркас с продольными и поперечными конструктивными элементами.

6.7.2.4.6 Эквивалентное значение толщины стенки котла из металла, иного, чем стандартная сталь в п. 6.7.2.4.2, определяется по следующей формуле:

$$e_1 = \frac{21{,}4 e_o}{\sqrt[3]{Rm_1 \times A_1}}$$

где:

e_1 – эквивалентное значение толщины стенки используемого металла, мм;

e_0 – минимальная толщина стандартной стали, установленная в соответствующей инструкции по переносным цистернам, указанной в колонке 10 таблицы А главы 3.2 и изложенной в п. 4.2.4.2.6, или в специальном положении по переносным цистернам, указанном в колонке 11 таблицы А главы 3.2 и изложенном в п. 4.2.4.3, мм;

Rm_1 – гарантированный минимальный предел прочности используемого металла при растяжении (см. п. 6.7.2.3.3), Н/мм^2;

A_1 – гарантированное минимальное удлинение используемого металла при разрыве в соответствии с национальными или международными стандартами, %.

6.7.2.4.7 Если в соответствующей инструкции по переносным цистернам, изложенной в п. 4.2.4.2.6, указана минимальная толщина, равная 8 или 10 мм, то необходимо отметить, что эти значения толщины основаны на свойствах стандартной стали с учетом того, что диаметр котла составляет 1,80 м. Если используется иной металл (см. п. 6.7.2.1) или если диаметр котла составляет более 1,80 м, толщина определяется по следующей формуле:

где:

$$e_1 = \frac{21.4\, e_o\, d_1}{1.8\, \sqrt[3]{Rm_1 \, x \, A_1}}$$

e_1 – требуемая эквивалентная толщина используемого металла, мм;

e_0 – минимальная толщина стандартной стали, установленная в соответствующей инструкции по переносным цистернам, указанной в колонке 10 таблицы А главы 3.2 и изложенной в п. 4.2.4.2.6, или в специальном положении по переносным цистернам, указанном в колонке 11 таблицы А главы 3.2 и изложенном в п. 4.2.4.3, мм;

d_1 – внутренний диаметр котла, составляющий не менее 1,80 м;

Rm_1 – гарантированный минимальный предел прочности используемого металла при растяжении (см. п. 6.7.2.3.3), Н/мм^2;

A_1 – гарантированное минимальное удлинение используемого металла при разрыве в соответствии с национальными или международными стандартами, %.

6.7.2.4.8 Все части котла должны иметь минимальную толщину, указанную в п.п. 6.7.2.4.2–6.7.2.4.4. В этом значении толщины не должен учитываться допуск на коррозию.

6.7.2.4.9 При использовании мягкой стали (см.п.6.7.2.1.) расчет по формуле, приведенной в п. 6.7.2.4.6, не требуется.

6.7.2.4.10 Не допускается резких изменений толщины листов в местах соединения днищ с цилиндрической частью котла.

6.7.2.5 ***Эксплуатационное оборудование***

6.7.2.5.1 Эксплуатационное оборудование должно быть установлено так, чтобы оно было защищено от опасности срыва или повреждения при погрузочно-разгрузочных работах и перевозке. Если каркас соединен с котлом таким образом, что допускается определенное смещение сборочных узлов по отношению друг к другу, оборудование должно крепиться так, чтобы в результате такого смещения не повреждались рабочие детали. Наружные устройства для слива (соединительные муфты для труб, запорные устройства), внутренний запорный клапан и его седло должны быть защищены от опасности срыва под воздействием внешних сил. Наружные устройства наполнения и слива (включая фланцы или резьбовые заглушки) и любые защитные колпаки должны быть защищены от случайного открывания.

6.7.2.5.2 Отверстия в котле переносной цистерны, предназначенные для наполнения или слива, должны быть снабжены запорными вентилями с ручным управлением, расположенным как можно ближе к стенке цистерны. Прочие отверстия, за исключением вентиляционных отверстий и отверстий устройств для сброса давления, должны быть снабжены либо запорным вентилем, либо другим соответствующим запорным устройством, расположенным как можно ближе к стенке цистерны.

6.7.2.5.3 На переносных цистернах должны иметься лазы или иные смотровые отверстия достаточного размера, позволяющие производить внутренний осмотр, техническое обслуживание и ремонт внутренней части цистерны. Переносные цистерны, разделенные на отсеки, должны иметь лаз или иные смотровые отверстия для каждого отсека.

6.7.2.5.4 Наружные устройства должны быть, по возможности, сгруппированы вместе. Верхние устройства изотермических переносных цистерн должны размещаться в коллекторе для сбора просочившегося вещества, оснащенном соответствующей сливной системой.

6.7.2.5.5 Каждый соединительный патрубок переносной цистерны должен иметь четкую маркировку, указывающую его назначение.

6.7.2.5.6 Каждый запорный клапан или другое запорное устройство должны быть спроектированы и изготовлены в расчете на давление не ниже МДРД котла с учетом температур, которые могут быть достигнуты в ходе перевозки. Запорные устройства с винтовой нарезкой должны закрываться вращением маховика по часовой стрелке.

Для других запорных клапанов должны четко указываться положение ("Открыто" и "Закрыто") и направление закрывания. Конструкция запорных клапанов должна исключать возможность их случайного открывания.

6.7.2.5.7 Подвижные детали, такие как крышки, детали запорной арматуры и т.д., которые могут войти в контакт (трение или удар) с алюминиевыми переносными цистернами, предназначенными для перевозки веществ, отвечающих критериям класса 3, касающимся температуры вспышки, включая вещества, перевозимые при температуре, равной температуре вспышки или превышающей ее, не должны изготовляться из непокрытой стали, способной подвергаться коррозии.

6.7.2.5.8 Трубопроводы должны быть спроектированы, изготовлены и установлены таким образом, чтобы они не подвергались опасности повреждения в результате теплового расширения (сжатия), механического удара и вибрации. Трубопроводы должны быть изготовлены из подходящего металла. Везде, где это возможно, должны использоваться сварные соединения труб.

6.7.2.5.9 Медные трубы должны быть спаяны с использованием твердого припоя или иметь столь же прочное металлическое соединение. Температура плавления припоя должна быть не ниже 525°C. Такие соединения не должны снижать прочности труб, например из-за нарезания резьбы.

6.7.2.5.10 Разрывное внутреннее давление всех трубопроводов и арматуры должно быть не меньше наибольшего из следующих двух значений: четырехкратного МДРД котла или четырехкратного давления, которому она может подвергаться в процессе эксплуатации при работе насоса или других устройств (за исключением устройств для сброса давления).

6.7.2.5.11 Для изготовления клапанов (вентилей) и вспомогательных приспособлений должны использоваться пластичные металлы.

6.7.2.6 ***Донные отверстия***

6.7.2.6.1 Если в колонке 10 таблицы А главы 3.2 для конкретных веществ инструкция по переносным цистернам, изложенная в п. 4.2.4.2.6, запрещает донные отверстия, то не должно иметься отверстий, расположенных ниже уровня жидкости в котле, когда он наполнен до своего максимально допустимого предела наполнения. Для закрытия такого отверстия с внешней и внутренней сторон котла привариваются металлические листы.

6.7.2.6.2 Донные разгрузочные отверстия переносных цистерн, перевозящих некоторые твердые, кристаллизующиеся или высоковязкие вещества, оборудуются по меньшей мере двумя последовательно установленными независимыми запорными устройствами. Конструкция этого оборудования должна удовлетворять требованиям компетентного органа или уполномоченной им организации и включать:

а) наружный запорный вентиль, установленный как можно ближе к котлу; и

б) непроницаемое для жидкости запорное устройство на конце выпускной трубы (например, скрепленный болтами глухой фланец или навинчивающаяся крышка).

6.7.2.6.3 За исключением случаев, когда применяются положения п. 6.7.2.6.2, каждое донное разгрузочное отверстие оборудуется тремя последовательно установленными независимыми запорными устройствами. Конструкция этого оборудования должна удовлетворять требованиям компетентного органа или уполномоченной им организации и включать:

а) самозакрывающийся внутренний запорный клапан, установленный внутри котла, внутри приваренного фланца или внутри болтового фланцевого соединения, причем:

– устройство управления клапаном должно быть сконструировано таким образом, чтобы предотвращалось любое случайное открывание в результате удара или другого непредвиденного действия;

– клапаном можно управлять сверху или снизу;

– если это возможно, положение клапана ("Открыто" или "Закрыто") должно контролироваться с земли;

– за исключением переносных цистерн вместимостью не более 1000 л, должна быть предусмотрена возможность закрытия клапана с доступного места на переносной цистерне, удаленного от самого клапана; и

– клапан должен оставаться в рабочем состоянии в случае повреждения наружного устройства управления;

б) наружный запорный вентиль, установленный как можно ближе к котлу ; и

в) непроницаемое для жидкости запорное устройство на конце выпускной трубы (например, скрепленный болтами глухой фланец или навинчивающаяся крышка).

6.7.2.6.4 В случае облицованного котла внутренний запорный клапан, предписанный в п. 6.7.2.6.3а), может быть заменен дополнительным наружным запорным вентилем, который должен удовлетворять требованиям компетентного органа или уполномоченной им организации.

6.7.2.7 ***Предохранительные устройства***

6.7.2.7.1 Все переносные цистерны должны быть снабжены по меньшей мере одним предохранительным устройством. Проектирование, конструкция и маркировка всех предохранительных устройств должны удовлетворять требованиям компетентного органа или уполномоченной им организации.

6.7.2.8 ***Устройства для сброса давления***

6.7.2.8.1 Каждая переносная цистерна вместимостью не менее 1900 л и каждый независимый отсек переносной цистерны такой же вместимости должны иметь одно или несколько устройств подпружиненного типа для сброса давления и могут, кроме того, иметь разрывную мембрану или плавкий элемент, установленные параллельно подпружиненным устройствам, за исключением тех случаев, когда это запрещается ссылкой на п. 6.7.2.6.3 в соответствующей инструкции по переносным цистернам, содержащейся в п. 4.2.4.2.6. Устройства для сброса давления должны иметь достаточную пропускную способность, чтобы предотвратить разрыв котла в результате повышения давления или разрежения, связанных с загрузкой, сливом или нагревом содержимого.

6.7.2.8.2 Устройства для сброса давления должны быть сконструированы таким образом, чтобы предотвращать проникновение посторонних материалов, утечку жидкости и любое опасное повышение давления.

6.7.2.8.3 Когда это требуется для некоторых веществ согласно соответствующей инструкции по переносным цистернам, указанной в колонке 10 таблицы А главы 3.2 и изложенной в п. 4.2.4.2.6, переносные цистерны должны иметь устройство для сброса давления, утвержденное компетентным органом. За исключением случаев, когда переносная цистерна специального назначения оборудована утвержденным предохранительным устройством, изготовленным из материалов, совместимых с грузом, предохранительное устройство должно включать разрывную мембрану, устанавливаемую перед подпружиненным устройством для сброса давления. Если разрывная мембрана монтируется последовательно с требуемым устройством для сброса давления, между мембраной и устройством устанавливается манометр или соответствующий контрольно-измерительный или сигнальный прибор для обнаружения повреждения мембраны, прокола или утечки, которые могут вызвать неправильное срабатывание системы сброса давления. Мембрана должна разрываться при давлении, превышающем на 10% давление срабатывания предохранительного устройства.

6.7.2.8.4 Каждая переносная цистерна вместимостью менее 1900 л должна иметь устройство для сброса давления, каковым может быть разрывная мембрана, если эта мембрана соответствует требованиям п. 6.7.2.11.1. Если подпружиненное устройство для сброса давления не используется, то мембрана должна подбираться такой, чтобы она разрывалась при номинальном давлении, которое равно испытательному давлению.

6.7.2.8.5 Если котел оборудуется арматурой для слива под давлением, то нагнетательная магистраль должна быть снабжена соответствующим устройством для сброса давления, срабатывающим при давлении, не превышающем МДРД котла, а запорный клапан устанавливается как можно ближе к котлу.

6.7.2.9 ***Регулирование устройств для сброса давления***

6.7.2.9.1 Устройства для сброса давления должны срабатывать лишь в условиях чрезмерного повышения температуры, так как котел не должен подвергаться воздействию чрезмерного давления при нормальных условиях перевозки (см. п. 6.7.2.12.2).

6.7.2.9.2 Устройство для сброса давления должно быть отрегулировано на срабатывание при номинальном давлении, составляющем 5/6 испытательного давления для котлов с испытательным давлением не более 4,5 бар и 110% от 2/3 испытательного давления для котлов с испытательным давлением более 4,5 бар. После сброса давления устройство должно закрываться при давлении, составляющем не менее 90% давления, при котором начался сброс. Устройство должно оставаться закрытым при любом более низком давлении. Это требование не препятствует использованию вакуумных предохранительных устройств или их комбинации с устройствами для сброса давления.

6.7.2.10 ***Плавкие элементы***

6.7.2.10.1 Плавкие элементы должны срабатывать при температуре от 110°C до 149°C при условии, что давление в котле при температуре плавления элемента не превышает испытательного давления. Они устанавливаются в верхней части котла так, чтобы их входные отверстия находились в паровом пространстве, и они не должны быть защищены от внешних источников тепла. Плавкие элементы не должны использоваться на переносных цистернах, испытательное давление которых превышает 2,65 бар. Плавкие элементы, используемые на переносных цистернах, предназначенных для перевозки веществ при повышенных температурах, должны быть сконструированы таким образом, чтобы они срабатывали при температуре, превышающей максимальную температуру, которая может возникнуть в ходе перевозки, и должны удовлетворять требованиям компетентного органа или уполномоченной им организации.

6.7.2.11 ***Разрывные мембраны***

6.7.2.11.1 За исключением случаев, предусмотренных в п. 6.7.2.8.3, разрывные мембраны должны подбираться такими, чтобы они разрывались при номинальном давлении, которое равно испытательному давлению в расчетном температурном интервале. При использовании разрывных мембран надлежит учитывать требования п.п. 6.7.2.5.1 и 6.7.2.8.3.

6.7.2.11.2 Разрывные мембраны должны быть рассчитаны на вакуумные давления, которые могут создаваться в переносной цистерне.

6.7.2.12 ***Пропускная способность устройств для сброса давления***

6.7.2.12.1 Подпружиненное устройство для сброса давления, предусмотренное в п. 6.7.2.8.1, должно иметь минимальную площадь поперечного сечения потока, равную отверстию диаметром 31,75 мм. Если используются вакуумные предохранительные устройства, то у них площадь поперечного сечения потока должна составлять не менее 284 мм^2.

6.7.2.12.2 Суммарная пропускная способность предохранительных устройств в условиях полного охвата переносной цистерны огнем должна быть достаточной для обеспечения того, чтобы давление в котле превышало не более чем на 20% давление срабатывания устройства для сброса давления. Для обеспечения требуемой общей пропускной способности могут использоваться аварийные устройства для сброса давления. Эти устройства могут представлять собой плавкий элемент, подпружиненное устройство или разрывную мембрану либо комбинацию подпружиненного устройства и разрывной мембраны. Общая требуемая пропускная способность предохранительных устройств может быть определена с помощью формулы, приведенной в п. 6.7.2.12.2.1, или таблицы, содержащейся в п. 6.7.2.12.2.3.

6.7.2.12.2.1 Для определения общей требуемой пропускной способности предохранительных устройств, которая может рассматриваться как сумма пропускных способностей всех устройств для сброса давления, используется следующая формула:

$$Q = 12{,}4\ \frac{FA^{0{,}82}}{LC}\ \sqrt{\frac{ZT}{M}}$$

где:

Q – минимальная требуемая пропускная способность, выраженная в кубических метрах воздуха в секунду (м^3 /с), при стандартных условиях: давление 1 бар и температура 0°C (273 K);

F – коэффициент, равный:

для котлов без теплоизоляции *F* = 1;

для котлов с теплоизоляцией *F* = U(649 – $t_н$)/13,6, но не менее 0,25, где:

U – теплопроводность изоляционного материала, выраженная в кВт·м$^{-2}$·K^{-1}, при 38°C,

$t_н$ – фактическая температура вещества во время наполнения, °C;

Приведенное выше значение *F* для котлов с теплоизоляцией может использоваться при условии, что изоляционный материал соответствует требованиям п. 6.7.2.12.2.4;

A – общая площадь наружной поверхности котла, м^2;

Z – коэффициент сжимаемости газа в условиях аккумулирования (если этот коэффициент неизвестен, он принимается за 1,0);

T – абсолютная температура по Кельвину (°C + 273) над устройствами для сброса давления в условиях аккумулирования;

L – скрытая теплота парообразования жидкости, выраженная в кДж/кг, в условиях аккумулирования;

M – молекулярная масса выпускаемого газа;

C – постоянная, полученная по одной из нижеследующих формул и являющаяся функцией отношения *k* удельных теплоемкостей:

$$k = \frac{c_p}{c_v}$$

где:

c_p – удельная теплоемкость при постоянном давлении; и

c_v – удельная теплоемкость при постоянном объеме.

Если $k > 1$:

$$C = \sqrt{k\left(\frac{2}{k+1}\right)^{\frac{k+1}{k-1}}}$$

Если $k = 1$ или значение *k* неизвестно:

$$C = \frac{1}{\sqrt{e}} = 0.607$$

где *e* – основание натурального логарифма, равное 2,7183.

Значение *C* можно также определить по следующей таблице:

k	C	k	C	k	C
1,00	0,607	1,26	0,660	1,52	0,704
1,02	0,611	1,28	0,664	1,54	0,707
1,04	0,615	1,30	0,667	1,56	0,710
1,06	0,620	1,32	0,671	1,58	0,713
1,08	0,624	1,34	0,674	1,60	0,716
1,10	0,628	1,36	0,678	1,62	0,719
1,12	0,633	1,38	0,681	1,64	0,722
1,14	0,637	1,40	0,685	1,66	0,725
1,16	0,641	1,42	0,688	1,68	0,728
1,18	0,645	1,44	0,691	1,70	0,731
1,20	0,649	1,46	0,695	2,00	0,770
1,22	0,652	1,48	0,698	2,20	0,793
1,24	0,656	1,50	0,701		

6.7.2.12.2.2 В качестве альтернативы вышеприведенной формуле размеры предохранительных устройств котлов, предназначенных для перевозки жидкостей, могут быть определены по таблице, приведенной в п. 6.7.2.12.2.3. Для этой таблицы коэффициент теплоизоляции принят за единицу при условии соответствующей корректировки в случае, если используется изотермический котел. При составлении таблицы использовались следующие величины:

M = 86,7 *T* = 394 K

L = 334,94 кДж/кг *C* = 0,607

Z = 1

6.7.2.12.2.3 Минимальная требуемая пропускная способность воздуха Q, выраженная в кубических метрах воздуха, при давлении 1 бар и температуре 0°С (273 К)

Площадь поверхности А, м²	**Пропускная способностьQ, м³/с**	**Площадь поверхности А, м²**	**Пропускная способностьQ, м³/с**
2	0,230	37,5	2,539
3	0,320	40	2,677
4	0,405	42,5	2,814
5	0,487	45	2,949
6	0,565	47,5	3,082
7	0,641	50	3,215
8	0,715	52,5	3,346
9	0,788	55	3,476
10	0,859	57,5	3,605
12	0,998	60	3,733
14 16	1,132 1,263	62,5 65	3,860 3,987
18	1,391	67,5	4,112
20	1,517	70	4,236
22,5	1,670	75	4,483
25	1,821	80	4,726
27,5	1,969	85	4,967
30	2,115	90	5,206
32,5	2,258	95	5,442
35	2,400	100	5,676

6.7.2.12.2.4 Системы изоляции должны быть официально утверждены компетентным органом или уполномоченной им организацией. В любом случае системы изоляции должны:

а) оставаться в рабочем состоянии при температуре до 649°С; и

б) быть покрыты материалом, температура плавления которого составляет не менее 700°С.

6.7.2.13 ***Маркировка устройств для сброса давления***

6.7.2.13.1 Каждое устройство для сброса давления должно иметь четко различимую и постоянную маркировку со следующими данными:

а) давление (в бар или кПа) или температура (в °С), на которые оно отрегулировано для выпуска газа;

б) допустимое отклонение от давления срабатывания для подпружиненных устройств;

в) температура, соответствующая давлению разрушения разрывных мембран;

г) допустимое температурное отклонение для плавких элементов;

д) расчетная пропускная способность устройства, выраженная в м³/с.

Если возможно, необходимо указывать также следующую информацию:

е) наименование изготовителя и соответствующий номер по каталогу.

6.7.2.13.2 Расчетная пропускная способность, указываемая на устройствах для сброса давления, определяется в соответствии со стандартом ISO 4126–1:1991.

6.7.2.14 ***Штуцеры устройств для сброса давления***

6.7.2.14.1 Штуцеры устройств для сброса давления должны обеспечивать беспрепятственное поступление необходимого количества выпускаемых паров или газов к предохранительному устройству. Запорные клапаны не должны устанавливаться между котлом и устройствами для сброса давления, за исключением тех случаев, когда для целей технического обслуживания или по другим причинам установлены дублирующие устройства, а запорные клапаны, обслуживающие фактически действующие устройства, заблокированы в открытом положении или запорные клапаны взаимно заблокированы таким образом, что по крайней мере одно из дублирующих устройств всегда находится в рабочем состоянии. В отверстии, ведущем к выпускной трубе или устройству для сброса

давления, не должно быть загрязнений, которые могли бы ограничить или перекрыть поток газов из котла к этому устройству. Отводящие трубопроводы устройств для сброса давления, если они используются, должны выпускать сбрасываемые пары или жидкость в атмосферу с минимальным гидравлическим сопротивлением.

6.7.2.15 ***Расположение устройств для сброса давления***

6.7.2.15.1 Входные отверстия устройств для сброса давления должны располагаться в верхней части котла, как можно ближе к его продольной оси. Все входные отверстия устройств для сброса давления должны быть расположены в паровом пространстве в условиях максимального наполнения котла и должны быть установлены таким образом, чтобы обеспечивать беспрепятственное удаление выделяющихся паров. При перевозке легковоспламеняющихся веществ выпускаемый пар должен быть направлен в сторону от котла цистерны таким образом, чтобы не сталкиваться со стенками котла. Защитные устройства, изменяющие направление потока паров, допускаются при условии, что требуемая пропускная способность предохранительных устройств не снижается.

6.7.2.15.2 Должны быть приняты все надлежащие меры к тому, чтобы исключить несанкционированный доступ к устройствам для сброса давления и предохранить эти устройства от повреждения в случае опрокидывания переносной цистерны.

6.7.2.16 ***Контрольно-измерительные приборы***

6.7.2.16.1 Не должны использоваться стеклянные уровнемеры и измерительные приборы из другого хрупкого материала, находящиеся в непосредственном контакте с перевозимым грузом.

6.7.2.17 ***Опоры, каркас, подъемные и крепежные приспособления переносных цистерн***

6.7.2.17.1 Переносные цистерны должны быть спроектированы и изготовлены с опорной конструкцией, служащей надежным основанием во время перевозки. Нагрузки, предусмотренные в п. 6.7.2.2.12, и коэффициент запаса прочности, предписанный в п. 6.7.2.2.13, должны рассматриваться с учетом этого аспекта конструкции. Допускается применение полозьев, каркасов, рам или других подобных конструкций.

6.7.2.17.2 Суммарные напряжения, вызываемые арматурой переносной цистерны (например, рамами, каркасом и т. д.), а также ее подъемными и крепежными приспособлениями, не должны вызывать чрезмерного напряжения в какой-либо части котла. На все переносные цистерны устанавливаются стационарные подъемные и крепежные приспособления. Предпочтительно размещать их на опорах переносной цистерны, но можно также прикреплять их к усиливающим элементам котла, расположенным в опорных точках.

6.7.2.17.3 При проектировании опор и котлов необходимо учитывать коррозионное воздействие окружающей среды.

6.7.2.17.4 Проемы для вилочного захвата погрузчика должны закрываться. Средства закрытия этих проемов должны составлять неотъемлемую часть каркаса или должны быть прочно прикреплены к нему. Переносные цистерны длиной менее 3,65 м, не разделенные на отсеки, могут не иметь закрывающихся проемов для вилочного захвата автопогрузчика при условии, что:

а) котел, включая эксплуатационное оборудование, защищен от удара вилами погрузчика; и

б) расстояние между центрами проемов составляет не менее половины длины переносной цистерны.

6.7.2.17.5 Если переносные цистерны не защищены в ходе перевозки в соответствии с требованиями п. 4.2.1.2, то котлы и эксплуатационное оборудование должны быть защищены от повреждений в результате удара или опрокидывания. Наружные трубопроводы должны быть защищены таким образом, чтобы препятствовать высвобождению груза в результате удара или опрокидывания переносной цистерны. Например такая защита включает:

а) защиту от поперечного удара, которая может состоять из продольных балок, защищающих котел с обеих сторон на уровне средней линии;

б) защиту переносной цистерны от опрокидывания, которая может состоять из арматурных обручей или стержней, укрепленных на раме;

в) защиту от торцевого удара, которая может состоять из бампера или рамы;

г) защиту котла от повреждения в результате удара или опрокидывания путем использования рамы, соответствующей стандарту ISO 1496–3:1995.

6.7.2.18 ***Утверждение типа конструкции***

6.7.2.18.1 Компетентный орган или уполномоченная им организация выдают на каждую новую конструкцию переносной цистерны сертификат об утверждении ее типа. В этом сертификате удостоверяется, что переносная цистерна была обследована этим органом, пригодна для использования по своему назначению, отвечает требованиям настоящей главы и, в соответствующих случаях, положениям, предусмотренным в отношении веществ в главе 4.2 и в таблице А главы 3.2. Если переносные цистерны изготовляются серийно без внесения изменений в конструкцию, то сертификат действителен для всей серии. В сертификате указываются результаты испытаний прототипа, вещества или группа веществ, разрешенные к перевозке, конструкционные материалы корпуса и материалы облицовки (если таковая имеется), а также номер допуска. Номер допуска состоит из отличительного символа или знака государства[1], на территории которого был выдан сертификат об утверждении, и регистрационного номера. В сертификате должны указываться любые альтернативные предписания, упомянутые в п. 6.7.1.2. Сертификат об утверждении типа конструкции может служить основанием для утверждения переносных цистерн меньшего размера, изготовленных из аналогичных по свойствам и толщине материалов в соответствии с таким же технологическим процессом и имеющих идентичные опоры, запорные устройства и прочие составные части.

6.7.2.18.2 Протокол испытаний прототипа для целей утверждения типа конструкции должен включать, по меньшей мере, следующие сведения:

а) результаты соответствующего испытания каркаса по стандарту ISO 1496–3:1995;

б) результаты первоначальной проверки и испытания в соответствии с п. 6.7.2.19.3; и

в) результаты испытания на удар в соответствии с п. 6.7.2.19.1, если это необходимо.

6.7.2.19 ***Проверка и испытания***

6.7.2.19.1 Прототип каждой конструкции переносной цистерны, отвечающей определению контейнера, приведенному в КБК, должен пройти испытание на удар. Прототип переносной цистерны должен выдерживать возникающие при ударе нагрузки, равные, по меньшей мере, четырехкратной (4g) МРМБ полностью загруженной переносной цистерны, в течение промежутка времени, характерного для механических ударов, происходящих на железнодорожном транспорте. Ниже приводится список отдельных стандартов, описывающих методы проведения испытания на удар:

Association of American Railroads,
Manual of Standards and Recommended Practices, Specifications for Acceptability of Tank Containers (AAR.600), 1992

National Standart of Canada, CAN/CGSB-43.147-2002
“Construction, Modification, Qualification, Maintenans, and Selektion and Use of Means of Containment for the Handling, Offering for Transport of Dangerous Goods by Rail”, March 2002, published by the Canaddian General Standards Board (CGSB)

Deutsche Bahn AG
DB Systemtechnik, Minden
Vertifikation und Versuche, TZF 96.2
Portable tanks, longitudinal impact test

Société Nationale des Chemins de Fer Français
C.N.E.S.T. 002-1966
Tank containers, longitudinal impact test

Spoornet, South Africa
Engineering Development CentRe (EDC)
Testing of ISO Tank Containers
Method EDC/TES/023/000/1991-06

[1] *Отличительный знак государства в соответствии с предписаниями Венской конвенции о дорожном движении 1968 года.*

6.7.2.19.2 Котел и элементы оборудования каждой переносной цистерны должны подвергаться проверке и испытаниям перед началом эксплуатации (первоначальная проверка и испытание), а затем не реже одного раза в пять лет (периодические проверки и испытания) с проведением промежуточных периодических проверок и испытаний в середине срока между двумя пятилетними периодическими проверками и испытаниями (т.е. каждые 2,5 года). Такие промежуточные проверки и испытания могут проводиться в течение трех месяцев после наступления указанной даты. Если необходимо, то в соответствии с п. 6.7.2.19.7 проводятся внеплановые проверки и испытания, независимо от даты последней периодической проверки и испытания.

6.7.2.19.3 Первоначальная проверка и испытание переносной цистерны должны включать проверку конструктивных характеристик, внутренний и наружный осмотр переносной цистерны и ее арматуры с учетом свойств предназначенных для перевозки веществ, а также испытание под давлением. До ввода переносной цистерны в эксплуатацию проводятся также испытание на герметичность и проверка функционирования эксплуатационного оборудования. Если котел и его арматура подвергались испытанию под давлением раздельно, то после сборки они должны пройти испытание на герметичность.

6.7.2.19.4 Пятилетние периодические проверки и испытания должны включать внутренний и наружный осмотр, а также гидравлическое испытание. Обшивка и теплоизоляция снимаются только тогда, когда это необходимо для оценки состояния переносной цистерны. Если котел и арматура подвергались испытанию под давлением раздельно, то после сборки они должны пройти испытание на герметичность.

6.7.2.19.5 Промежуточные проверки и испытания, проводимые каждые 2,5 года, должны включать внутренний и наружный осмотр котла и арматуры с учетом свойств предназначенных для перевозки веществ, а также испытание на герметичность и проверку функционирования эксплуатационного оборудования. Обшивка и теплоизоляция снимаются только тогда, когда это необходимо для оценки состояния переносной цистерны. Проводимый каждые 2,5 года внутренний осмотр котлов, предназначенных для перевозки одного и того же вещества, может быть отменен или заменен другими методами испытаний или процедурами проверки, указанными компетентным органом или уполномоченной им организацией.

6.7.2.19.6 Переносную цистерну нельзя наполнять и предъявлять к перевозке после истечения срока действия последней периодической проверки или испытания в соответствии с требованиями п. 6.7.2.19.2. Однако переносная цистерна, наполненная до истечения срока действия последней периодической проверки и испытания, может перевозиться в течение не более 3 месяцев после истечения срока действия последнего периодического испытания или проверки. Кроме того, переносная цистерна может перевозиться после истечения срока действия последнего периодического испытания и проверки:

а) после опорожнения, но до очистки – в целях прохождения очередного требуемого испытания или проверки перед очередным наполнением; и

б) если компетентный орган не распорядится иначе – в течение не более 6 месяцев после истечения срока действия последнего периодического испытания или проверки с целью перевозки опасных грузов для их соответствующего удаления или переработки. Информация об освобождении от действия соответствующего требования заносится в перевозочные документы.

6.7.2.19.7 Внеплановые проверки и испытания требуются в том случае, если переносная цистерна имеет поврежденные или корродированные участки, течь или иные дефекты, могущие нарушить целостность конструкции переносной цистерны. Масштаб внеплановых проверок и испытаний зависит от степени повреждения переносной цистерны или ее состояния. При этом предполагается проведение по меньшей мере тех процедур, которые предусмотрены проверками и испытаниями, проводимыми каждые 2,5 года в соответствии с требованиями п. 6.7.2.19.5.

6.7.2.19.8 В ходе внутреннего и наружного осмотра необходимо:

а) проверить котел на изъязвление, коррозию, абразивный износ, вмятины, деформацию, дефекты сварных швов или другие недостатки, включая течь, которые могли бы сделать переносную цистерну непригодной для перевозки;

б) проверить трубопровод, клапаны (вентили), систему обогрева/охлаждения и прокладки на наличие корродированных участков или других недостатков, включая течь, которые могли бы сделать переносную цистерну непригодной для наполнения, опорожнения или перевозки;

в) убедиться в том, что запорные устройства крышек лазов исправны и что не происходит утечки через крышки лазов или прокладки;

г) заменить отсутствующие или затянуть ослабленные болты (гайки) на всех фланцевых соединениях и глухих фланцах;

д) убедиться в том, что аварийные устройства и клапаны не имеют коррозии, деформации и иных повреждений или дефектов, которые могли бы помешать их нормальному функционированию. Дистанционные запорные устройства и самозакрывающиеся запорные клапаны необходимо привести в действие, с тем чтобы убедиться в их исправности;

е) облицовку, если таковая имеется, проверить в соответствии с критериями, установленными заводом-изготовителем;

ж) убедиться в том, что маркировка на переносной цистерне является ясновидимой и удовлетворяет соответствующим требованиям; и

з) убедиться в том, что каркас, опоры и подъемные приспособления переносной цистерны находятся в исправном состоянии.

6.7.2.19.9 Проверки и испытания, предусмотренные в п.п. 6.7.2.19.1, 6.7.2.19.3, 6.7.2.19.4, 6.7.2.19.5 и 6.7.2.19.7, должны проводиться экспертом, утвержденным компетентным органом или уполномоченной им организацией, или в присутствии этого эксперта. Если испытание под давлением входит в программу проверок и испытаний, то применяется испытательное давление, указанное на табличке, прикрепленной к переносной цистерне. В ходе испытания под давлением переносная цистерна проверяется на наличие течи в котле, трубопроводе или оборудовании.

6.7.2.19.10 Каждый раз, когда на котле производятся работы по резанию, обжигу или сварке, они должны утверждаться компетентным органом или уполномоченной им организацией с учетом правил, в соответствии с которыми был изготовлен этот котел. После окончания работ проводится испытание под давлением с использованием испытательного давления.

6.7.2.19.11 В случае обнаружения любого опасного дефекта переносная цистерна должна быть снята с эксплуатации и вновь допущена к ней лишь после устранения дефекта и прохождения повторных испытаний.

6.7.2.20 ***Маркировка***

6.7.2.20.1 Каждая переносная цистерна должна быть снабжена табличкой из коррозионностойкого металла, прочно прикрепленной к переносной цистерне на месте, легко доступном для контроля. Если в силу устройства переносной цистерны табличку невозможно прочно прикрепить к котлу, на котле проставляется маркировка, содержащая по меньшей мере информацию, требуемую правилами эксплуатации сосудов высокого давления. На табличку наносятся с применением метода штамповки или другого аналогичного метода указанные ниже сведения.

1) Страна изготовления:

UN	Страна утверждения	Номер допуска	В случае альтернативных предписаний (см. п. 6.7.1.2) "AA"

2) Наименование или товарный знак изготовителя

3) Заводской номер

4) Уполномоченная организация по утверждению типа конструкции

5) Регистрационный номер владельца

6) Год изготовления

7) Правила эксплуатации сосудов высокого давления, в соответствии с которыми изготовлен котел

8) Испытательное давление ____бар/кПа (манометрическое)[1]

9) МДРД ____бар/кПа (манометрическое давление)[2]

10) Внешнее расчетное давление[2] ____бар/кПа (манометрическое)[2]

11) Расчетный температурный интервал от ___°С до ___°С

12) Вместимость при 20°С ____л

13) Вместимость каждого отсека при 20°С ____л

14) Дата первоначального испытания под давлением и идентификационный номер эксперта

15) МДРД системы обогрева/охлаждения ____бар/кПа (манометрическое)[2]

16) Материал(ы) котла и стандарт(ы) на материал(ы)

17) Эквивалентная толщина для стандартной стали ____мм

18) Облицовочный материал (если имеется)

19) Дата и вид последнего периодического испытания

Месяц ___ Год ____ Испытательное давление ____бар/кПа (манометрическое)[2]

20) Клеймо эксперта, проводившего последнее испытание.

6.7.2.20.2 Непосредственно на переносной цистерне или на металлической табличке, прочно прикрепленной к переносной цистерне, указываются следующие сведения:

1) Наименование оператора

2) Наименование перевозимого вещества (перевозимых веществ) и максимальная среднеобъемная температура, если она выше 50 °С

3) Максимально разрешенная масса брутто (МРМБ) _____кг

4) Масса тары переносной цистерны _____кг

ПРИМЕЧАНИЕ: В отношении идентификации перевозимых веществ см. часть 5.

6.7.2.20.3 Если переносная цистерна сконструирована и утверждена для перевозки и обработки в открытом море, то на идентификационной табличке должна быть сделана надпись "МОРСКАЯ ПЕРЕНОСНАЯ ЦИСТЕРНА".

6.7.3 Требования к проектированию, изготовлению, проверке и испытаниям переносных цистерн, предназначенных для перевозки неохлажденных сжиженных газов

6.7.3.1 Определения

Для целей настоящего раздела:

Переносная цистерна – цистерна вместимостью более 450 л, предназначенная для мультимодальных перевозок и используемая для транспортировки неохлажденных сжиженных газов класса 2. Котел переносной цистерны должен быть оснащен эксплуатационным и конструктивным оборудованием, необходимым для перевозки газов. Переносная цистерна должна быть сконструирована так, чтобы она могла наполняться и опорожняться без демонтажа конструктивного оборудования. Она должна иметь с наружной стороны котла стабилизирующие элементы и должна быть приспособлена для поднятия в наполненном состоянии. Она должна предназначаться для погрузки на транспортное средство или судно и быть оборудована салазками, опорами или вспомогательными приспособлениями для механизированных погрузочно-разгрузочных операций. Определение переносной цистерны не распространяется на автоцистерны, вагоны-цистерны, неметаллические цистерны, контейнеры средней грузоподъемности для массовых грузов (КСМ), газовые баллоны и большие сосуды.

---

[1] Должна быть указана используемая единица измерения.

[2] См. п. 6.7.2.2.10.

Котел – часть переносной цистерны, которая удерживает неохлажденный сжиженный газ, предназначенный для перевозки (собственно цистерна), включая отверстия и их запорные устройства, но без эксплуатационного или наружного конструктивного оборудования.

Эксплуатационное оборудование – контрольно-измерительные приборы, а также устройства для наполнения и опорожнения, удаления паров и газов, предохранительные устройства и теплоизоляцию.

Конструктивное оборудование – усиливающие, крепящие, защитные и стабилизирующие наружные элементы котла.

Максимально допустимое рабочее давление (МДРД) – давление, по меньшей мере равное наибольшему из следующих двух значений, измеренных в верхней части котла цистерны, находящейся в рабочем состоянии, но в любом случае составляющее не менее 7 бар; имеются в виду значения:

а) максимального манометрического давления, допустимого в котле во время наполнения или разгрузки; или

б) максимального манометрического давления, на которое рассчитан котел и которое должно составлять:

– для неохлажденного сжиженного газа, указанного в инструкции по переносным цистернам Т50, содержащейся в п. 4.2.4.2.6, – МДРД (в бар), указанное для этого газа в инструкции по переносным цистернам Т50;

– для остальных неохлажденных сжиженных газов – не меньше суммы:

абсолютного давления (в бар) паров неохлажденного сжиженного газа при расчетной исходной температуре минус 1 бар; и

парциального давления (в барах) воздуха или других газов в газовом пространстве над уровнем вещества, определяемого на основе расчетной исходной температуры и расширения жидкой фазы в результате повышения средней объемной температуры на Δt:

$$\Delta t = t_к - t_н,$$

где $t_к$ – максимальная среднеобъемная температура жидкости в пути следования, °С;

$t_н$ – температура наполнения, °С.

Расчетное давление – давление, используемое при расчетах в соответствии с правилами эксплуатации емкостей высокого давления. Расчетное давление должно быть не меньше наибольшего из следующих значений:

а) максимального манометрического давления, допустимого в котле во время наполнения или разгрузки; или

б) суммы:

– максимального манометрического давления, на которое рассчитан котел , в соответствии с подпунктом б) определения МДРД (см. выше); и

– давления, определяемого на основе динамических нагрузок, указанных в п. 6.7.3.2.9, и составляющего не менее 0,35 бар.

Испытательное давление – максимальное манометрическое давление в верхней части котла во время его испытания под давлением.

Испытание на герметичность – испытание с использованием газа, при котором котел и его эксплуатационное оборудование подвергаются избыточному внутреннему давлению, составляющему не менее 25% от МДРД.

Максимально разрешенная масса брутто (МРМБ) – сумма массы тары переносной цистерны и наибольшей массы груза, разрешенной к перевозке.

Стандартная сталь – сталь с пределом прочности на растяжение 370 Н/мм^2 и удлинением при разрушении 27%.

Мягкая сталь – сталь с гарантированным минимальным пределом прочности на растяжение 360–440 Н/мм^2 и гарантированным минимальным удлинением при разрушении, соответствующим требованиям п. 6.7.3.3.3.3.

Расчетный температурный интервал котла составляет от –40°C до 50°C для неохлажденных сжиженных газов, перевозимых при температуре окружающей среды. Более строгие требования в отношении расчетной температуры предъявляются к переносным цистернам, эксплуатируемым в суровых климатических условиях. [1]

Расчетная исходная температура – температура, при которой определяется давление паров содержимого с целью расчета МДРД. Расчетная исходная температура должна быть меньше критической температуры неохлажденного сжиженного газа, предназначенного для перевозки, для обеспечения того, чтобы газ всегда оставался в жидком состоянии. Ее значение для различных видов переносных цистерн составляет:

а) для котлов диаметром 1,5 м или меньше: 65°C;

б) для котлов диаметром более 1,5 м:

– без изоляции или теневой защиты: 60 °C;

– с теневой защитой (см. п. 6.7.3.2.12): 55 °C; и

– с изоляцией (см. п. 6.7.3.2.12): 50 °C.

Плотность наполнения – средняя масса неохлажденного сжиженного газа на литр вместимости котла (кг/л). Значения плотности наполнения приведены в инструкции по переносным цистернам T50 в п. 4.2.4.2.6.

6.7.3.2 ***Общие требования к проектированию и изготовлению***

6.7.3.2.1 Котлы переносных цистерн проектируются и изготовляются в соответствии с правилами изготовления сосудов высокого давления, утвержденными компетентным органом. Котлы изготовляются из стали, пригодной для профилирования. Материал должен соответствовать национальным или международным стандартам. Для сварных котлов используется лишь материал, свариваемость которого удовлетворяет установленным критериям. Швы должны выполняться квалифицированно и обеспечивать полную непроницаемость. Если того требуют технологический процесс или свойства материалов, котла должны подвергаться соответствующей термической обработке, чтобы гарантировать достаточную прочность в зонах сварных соединений и зонах термического воздействия. При выборе материала следует учитывать расчетный температурный интервал с точки зрения риска хрупкого излома, коррозионного растрескивания под напряжением и ударной вязкости. При использовании мелкозернистой стали гарантированное значение предела текучести не должно превышать 460 Н/мм^2, гарантированное значение верхнего предела прочности при растяжении не должно превышать 725 Н/мм^2 в соответствии с техническими требованиями к материалам. Материалы, из которых изготовлена переносная цистерна, должны быть пригодны к условиям внешней среды, которые могут возникнуть во время перевозки.

6.7.3.2.2 Котлы, арматура и трубопроводы должны изготавливаться из материалов, которые:

а) не подвергаются существенному воздействию неохлажденного(ых) сжиженного(ых) газа(ов), предназначенного(ых) для перевозки; или

б) должным образом пассивированы.

6.7.3.2.3 Прокладки изготовляются из материалов, совместимых с неохлажденным(ыми) сжиженным(ыми) газом(ами), предназначенным(ыми) для перевозки.

6.7.3.2.4 Следует избегать контакта между разнородными металлами, который может привести к повреждениям в результате гальванического эффекта.

6.7.3.2.5 Материалы, из которых изготовлена переносная цистерна, включая любые устройства, прокладки, покрытия и вспомогательные приспособления, не должны оказывать негативное воздействие на неохлажденный(е) сжиженный(е) газ(ы), предназначенный(е) для перевозки в переносной цистерне.

6.7.3.2.6 Переносные цистерны должны проектироваться и изготовляться со станинами, обеспечивающими надежную опору во время перевозки, а также с соответствующими строповочными приспособлениями для подъема и крепления.

---

[1] При перевозке назначением в Республику Казахстан, Российскую Федерацию или транзитом через территорию этих стран в период с 1 ноября по 1 апреля расчетный температурный интервал должен составлять от минус 50°C до 50°C.

6.7.3.2.7 Переносные цистерны должны проектироваться таким образом, чтобы выдерживать без потери содержимого внутреннее давление, создаваемое содержимым, а также статические, динамические и тепловые нагрузки при нормальных условиях погрузки/разгрузки и перевозки. В конструкции должно быть учтено возникновение эффекта усталости металла в результате цикличности указанных нагрузок в течение расчетного срока эксплуатации переносной цистерны.

6.7.3.2.8 Котлы должны проектироваться таким образом, чтобы выдерживать без остаточной деформации внешнее избыточное давление, превышающее не менее чем на 0,4 бар внутреннее давление. Если котел должен подвергаться значительному воздействию вакуума перед наполнением или при опорожнении, он должен быть спроектирован так, чтобы выдерживать внешнее избыточное давление, превышающее не менее чем на 0,9 бар внутреннее давление, и быть испытан на это давление.

6.7.3.2.9 Переносные цистерны и их крепежные детали должны, при максимально разрешенной загрузке, быть способны выдерживать следующие раздельно воздействующие статические нагрузки:

а) в направлении движения: удвоенную МРМБ, умноженную на ускорение свободного падения (g)[1];

б) горизонтально под прямым углом к направлению движения: МРМБ (если направление движения точно не установлено, то нагрузки должны быть равны удвоенной МРМБ), умноженную на ускорение свободного падения (g)[4];

в) вертикально снизу вверх: МРМБ, умноженную на ускорение свободного падения (g)[4]; и

г) вертикально сверху вниз: удвоенную МРМБ, умноженную на ускорение свободного падения (g)[4].

6.7.3.2.10 При воздействии каждой из нагрузок, указанных в п. 6.7.3.2.9, должны соблюдаться следующие значения коэффициента запаса прочности:

а) для сталей с ярко выраженным пределом текучести – 1,5 по отношению к гарантированному пределу текучести; или

б) для сталей без ярко выраженного предела текучести – 1,5 по отношению к гарантированному условному пределу текучести при относительном остаточном удлинении 0,2 % или при относительном остаточном удлинении 1 % - для аустенитных сталей.

6.7.3.2.11 Значения предела текучести или условного предела текучести устанавливаются в соответствии с национальными или международными стандартами на материалы. При использовании аустенитных сталей минимальные значения предела текучести или условного предела текучести, установленные в соответствии со стандартами на материалы, могут быть увеличены не более чем на 15%, если эти значения указаны в свидетельстве о проверке материала. При отсутствии стандарта на данный металл значение предела текучести или условного предела текучести утверждается компетентным органом.

6.7.3.2.12 Если котлы, предназначенные для перевозки неохлажденных сжиженных газов, оборудованы теневой защитой, то они должны удовлетворять следующим требованиям:

а) теневой защита должна состоять из экрана, покрывающего не менее трети, но не более половины верхней части поверхности котла и отделенной от котла воздушным зазором величиной не менее 40 мм; или

б) она должна представлять собой сплошное покрытие из изоляционного материала соответствующей толщины, защищенного от проникновения в него влаги и повреждения при нормальных условиях перевозки и обеспечивающего теплопроводность величиной не более 0,67 $Вт \cdot м^{-2} \cdot К^{-1}$;

в) если защитное покрытие газонепроницаемо (вакуумная изоляция), то необходимо предусмотреть устройство, предотвращающее возникновение в изолирующем слое опасного давления в случае нарушения герметичности котла или элементов его оборудования;

---

[1] Для целей расчета g = 9,81 $м/с^2$.

г) теплоизоляция не должна препятствовать доступу к арматуре и разгрузочным устройствам.

6.7.3.2.13 Должна быть предусмотрена возможность заземления переносных цистерн, предназначенных для перевозки воспламеняющихся неохлажденных сжиженных газов.

6.7.3.3 Требования к конструкции

6.7.3.3.1 Котлы должны иметь круглое поперечное сечение.

6.7.3.3.2 Котлы должны быть спроектированы и изготовлены таким образом, чтобы выдерживать испытательное давление, превышающее не менее чем в 1,3 раза расчетное давление. При проектировании конструкции котлов должны учитываться минимальные значения МДРД, предусмотренные в инструкции по переносным цистернам Т50, содержащейся в п. 4.2.4.2.6, для каждого неохлажденного сжиженного газа, предназначенного для перевозки. Следует учитывать требования в отношении минимальной толщины стенок этих котлов , содержащиеся в п. 6.7.3.4.

6.7.3.3.3 Для сталей с ярко выраженным пределом текучести или с гарантированным значением условного предела текучести (как правило, условный предел текучести - при относительном остаточном удлинении 0,2 % или при относительном остаточном удлинении 1 % - для аустенитных сталей) напряжение первичной перегородки (сигма) в корпусе не должно превышать – при испытательном давлении – 0,75 Re или 0,50 Rm (в зависимости от того, какое из этих значений меньше), где:

Re = предел текучести в Н/мм^2 или условный предел текучести при относительном остаточном удлинении 0,2% или при относительном остаточном удлинении 1% – для аустенитных сталей;

Rm = минимальный предел прочности при растяжении в Н/мм^2.

6.7.3.3.3.1 Для Re и Rm надлежит использовать минимальные значения, установленные в соответствии с национальными или международными стандартами на материалы. При использовании аустенитных сталей минимальные значения Re и Rm, установленные в соответствии со стандартами на материалы, могут быть увеличены не более чем на 15%, если эти значения указаны в свидетельстве о проверке материала. При отсутствии стандарта на данный металл используемые значения Re и Rm утверждаются компетентным органом или уполномоченной им организацией.

6.7.3.3.3.2 Для изготовления сварных котлов не разрешается использовать стали с соотношением Re/Rm более 0,85. Для определения этого соотношения должны использоваться значения Re и Rm, указанные в свидетельстве о проверке материала.

6.7.3.3.3.3 Значение удлинения при разрыве (в %) у сталей, используемых для изготовления котлов, должно составлять не менее 10000/Rm при абсолютном минимуме 16% для мелкозернистой стали и 20% для других сталей.

6.7.3.3.3.4 При определении фактических значений показателей для материалов ось образца, испытываемого на растяжение, должна находиться под прямым углом к направлению проката. Остаточное удлинение при разрыве измеряется на образцах длиной 50 мм, имеющих прямоугольное поперечное сечение, соответствующих стандарту ISO 6892:1998.

6.7.3.4 ***Минимальная толщина стенок котла***

6.7.3.4.1 Минимальная толщина стенок котла должна иметь наибольшее из следующих значений:

а) минимальная толщина, определенная в соответствии с требованиями п. 6.7.3.4; и

б) минимальная толщина, определенная в соответствии с утвержденными правилами эксплуатации емкостей высокого давления, включая требования п. 6.7.3.3.

6.7.3.4.2 Толщина стенок цилиндрической части котла диаметром не более 1,80 м, днищ и крышек лазов должна составлять не менее 5 мм для стандартной стали или эквивалентное значение для используемой стали. Толщина стенок котлов диаметром более 1,80 м должна составлять не менее 6 мм для стандартной стали или эквивалентное значение для используемой стали.

6.7.3.4.3 Толщина стенок цилиндрических частей, днищ и крышек лазов всех котлов должна составлять не менее 4 мм, независимо от конструкционного материала.

6.7.3.4.4 Эквивалентное значение толщины стали, иное, чем значение, предписанное для стандартной стали в п. 6.7.3.4.2, определяется по следующей формуле:

$$e_1 = \frac{21{,}4 e_o}{\sqrt[3]{Rm_1 \times A_1}}$$

где:

e_1 – эквивалентное значение толщины стенки используемой стали, мм;

e_0 – минимальная толщина стандартной стали, установленная в п. 6.7.3.4.2, мм;

Rm_1 – гарантированный минимальный предел прочности при растяжении используемой стали (см. п. 6.7.3.3.3), Н/мм^2;

A_1 – гарантированное минимальное удлинение при разрыве используемой стали в соответствии с национальными или международными стандартами, %.

6.7.3.4.5 Толщина стенок не должна быть меньше толщины, предписанной в п.п. 6.7.3.4.1–6.7.3.4.3. Все части котла должны иметь минимальную толщину, указанную в п.п. 6.7.3.4.1–6.7.3.4.3. В этом значении толщины не должен учитываться допуск на коррозию.

6.7.3.4.6 Не допускается резких изменений толщины листов в местах соединения днищ с цилиндрической частью котла.

6.7.3.5 ***Эксплуатационное оборудование***

6.7.3.5.1 Эксплуатационное оборудование должно быть установлено так, чтобы оно было защищено от опасности срыва или повреждения при погрузочно-разгрузочных работах и перевозке. Если каркас соединен с котлом таким образом, что допускается определенное смещение сборочных узлов по отношению друг к другу, оборудование должно крепиться так, чтобы в результате такого смещения не повреждались рабочие детали. Наружные устройства для слива (соединительные муфты для труб, запорные устройства), внутренний запорный клапан и его седло должны быть защищены от опасности срыва под воздействием внешних сил. Устройства наполнения и слива (включая фланцы или резьбовые заглушки) и все защитные колпаки должны быть защищены от случайного открывания.

6.7.3.5.2 Отверстия диаметром более 1,5 мм в котлах переносных цистерн, за исключением отверстий для устройств сброса давления, смотровых отверстий и закрытых отверстий для газоотвода, должны быть снабжены по меньшей мере тремя независимыми последовательно установленными запорными устройствами, из которых первое – внутренний запорный клапан, клапан чрезмерного расхода или аналогичное устройство, второе – наружный запорный вентиль и третье – глухой фланец или аналогичное устройство.

6.7.3.5.2.1 Если переносная цистерна оснащается клапаном чрезмерного расхода, то этот клапан устанавливается таким образом, чтобы его седло находилось внутри корпуса или внутри приваренного фланца, или, если он устанавливается с наружной стороны, его крепежные устройства должны быть сконструированы таким образом, чтобы в случае удара клапан сохранил свою эффективность. Клапаны чрезмерного расхода выбираются и устанавливаются таким образом, чтобы они могли автоматически закрываться при достижении номинального расхода, указанного предприятием-изготовителем. Штуцеры и вспомогательные приспособления, ведущие к клапану чрезмерного расхода и от него, должны иметь пропускную способность не ниже пропускной способности клапана.

6.7.3.5.3 На отверстиях для наполнения и опорожнения первое запорное устройство должно представлять собой внутренний запорный клапан, а второе – запорный вентиль, устанавливаемый в доступном месте на каждой выпускной и впускной трубе.

6.7.3.5.4 На отверстиях для наполнения и опорожнения снизу у переносных цистерн, предназначенных для перевозки воспламеняющихся и/или токсичных неохлажденных сжиженных газов, внутренний запорный клапан должен представлять собой быстро закрывающееся предохранительное устройство, которое автоматически закрывается в случае непредусмотренного перемещения переносной цистерны во время наполнения или опорожнения или в случае ее охвата огнем. За исключением переносных цистерн вместимостью не более 1000 л, необходимо предусмотреть возможность дистанционного управления этим устройством.

6.7.3.5.5 Помимо отверстий для наполнения, опорожнения и уравнивания давления газа, котла могут иметь отверстия для установки уровнемеров, термометров и манометров. Соединения таких приборов должны быть сварного типа; резьбовые соединения не допускаются.

6.7.3.5.6 Во всех переносных цистернах должны иметься лазы или другие смотровые отверстия соответствующего размера, позволяющие производить внутренний осмотр, техническое обслуживание и ремонт внутренней части котла.

6.7.3.5.7 Наружные трубопроводы должны быть, по возможности, сгруппированы вместе.

6.7.3.5.8 Каждый соединительный патрубок переносной цистерны должен иметь четкую маркировку, указывающую его назначение.

6.7.3.5.9 Каждый запорный клапан (вентиль) или другое запорное устройство должны быть спроектированы и изготовлены в расчете на давление не ниже МДРД с учетом температур, которые могут быть достигнуты в ходе перевозки. Запорные устройства с винтовой нарезкой должны закрываться вращением маховика по часовой стрелке. Для других запорных клапанов должны четко указываться положение ("Открыто" и "Закрыто") и направление закрывания. Конструкция запорных клапанов должна исключать возможность их случайного открывания.

6.7.3.5.10 Трубопроводы должны быть спроектированы, изготовлены и установлены таким образом, чтобы они не подвергались опасности повреждения в результате теплового расширения (сжатия), механического удара и вибрации. Трубопроводы должны быть изготовлены из соответствующего металла. Везде, где это возможно, должны использоваться сварные соединения труб.

6.7.3.5.11 Медные трубы должны быть спаяны с использованием твердого припоя или иметь столь же прочное металлическое соединение. Температура плавления твердого припоя должна быть не ниже 525°С. Такие соединения не должны снижать прочности труб, например из-за нарезания резьбы.

6.7.3.5.12 Разрывное внутреннее давление всех трубопроводов и арматуры должно быть не меньше наибольшего из следующих двух значений: четырехкратного МДРД котла или четырехкратного давления, которому он может подвергаться в процессе эксплуатации при работе насоса или других устройств (за исключением устройств для сброса давления).

6.7.3.5.13 Для изготовления клапанов (вентилей) и вспомогательных приспособлений должны использоваться пластичные металлы.

6.7.3.6 ***Донные отверстия***

6.7.3.6.1 Неохлажденные сжиженные газы не должны перевозиться в переносных цистернах, имеющих донные отверстия, если инструкция по переносным цистернам Т50, содержащаяся в п. 4.2.4.2.6, указывает, что донные отверстия не допускаются. Не должно иметься отверстий, расположенных ниже уровня жидкости в котле, когда он наполнен до максимально допустимой степени наполнения.

6.7.3.7 ***Устройства для сброса давления***

6.7.3.7.1 Переносные цистерны должны быть оборудованы одним или несколькими устройствами для сброса давления подпружиненного типа. Устройства для сброса давления должны автоматически открываться при давлении не менее МДРД и должны быть полностью открыты при давлении, составляющем 110% от МДРД. После сброса давления эти устройства должны закрываться при давлении, составляющем не менее 90% давления, при котором начался сброс, и должны оставаться закрытыми при любом более низком давлении. Устройства для сброса давления должны выдерживать динамические нагрузки, включая колебания жидкости. Разрывные мембраны, которые установлены параллельно с подпружиненными устройствами для сброса давления, не допускаются.

6.7.3.7.2 Устройства для сброса давления должны быть сконструированы таким образом, чтобы предотвращать проникновение посторонних веществ, утечку газа и любое опасное повышение давления.

6.7.3.7.3 Переносные цистерны, предназначенные для перевозки неохлажденных сжиженных газов, указанных в инструкции по переносным цистернам Т50, содержащейся в п. 4.2.4.2.6, должны иметь устройство для сброса давления, утвержденное компетентным органом. За исключением случаев, когда переносная цистерна специального назначения оборудована утвержденным предохранительным устройством, изготовленным из материалов,

совместимых с грузом, предохранительное устройство должно включать разрывную мембрану, устанавливаемую перед подпружиненным устройством. Между мембраной и устройством устанавливается манометр или соответствующий контрольно-измерительный или сигнальный прибор для обнаружения повреждения мембраны, прокола или утечки, которые могут вызвать неправильное срабатывание системы сброса давления. Мембрана должна разрываться при давлении, превышающем на 10% давление срабатывания предохранительного устройства.

6.7.3.7.4 В случае переносных цистерн многоцелевого назначения устройства для сброса давления должны открываться при давлении, указанном в п. 6.7.3.7.1 для газа, имеющего наибольшее максимально допустимое давление среди газов, разрешенных к перевозке в переносной цистерне.

6.7.3.8 ***Пропускная способность устройств для сброса давления***

6.7.3.8.1 Суммарная пропускная способность устройств для сброса давления в условиях полного охвата переносной цистерны огнем должна быть достаточной для обеспечения того, чтобы давление (включая аккумулирование) внутри котла не превышало 120% от МДРД. Для достижения общей требуемой пропускной способности используются устройства для сброса давления подпружиненного типа. В случае цистерн многоцелевого назначения суммарная пропускная способность предохранительных устройств должна обеспечиваться в расчете на газ, требующий наиболее высокой пропускной способности из всех газов, разрешенных к перевозке в переносных цистернах.

6.7.3.8.1.1 Для определения общей требуемой пропускной способности предохранительных устройств, которая может рассматриваться как сумма пропускных способностей нескольких устройств, используется следующая формула[1]:

$$Q = 12{,}4\ \frac{FA^{0{,}82}}{LC}\ \sqrt{\frac{ZT}{M}}$$

где:

Q – минимальная требуемая пропускная способность, выраженная в кубических метрах воздуха в секунду (м^3/с), при стандартных условиях: давление 1 бар и температура 0°C (+273 K);

F – коэффициент, равный:

для котлов без теплоизоляции *F* = 1;

для котлов с теплоизоляцией *F* = U(649 – $t_н$)/13,6, но в любом случае не менее 0,25, где:

U = теплопроводность изоляционного материала, выраженная в кВт·м$^{-2}$·K^{-1}, при 38°C,

$t_н$ – фактическая температура вещества во время наполнения, °C;

Приведенное выше значение *F* для котлов с теплоизоляцией может использоваться при условии, что изоляционный материал соответствует требованиям п. 6.7.3.8.1.2;

A – общая площадь наружной поверхности котла, м^2;

Z – коэффициент сжимаемости газа в условиях аккумулирования (если этот коэффициент неизвестен, он принимается за 1,0);

T – абсолютная температура по Кельвину (273°C) над устройствами для сброса давления в условиях аккумулирования;

L – скрытая теплота парообразования жидкости в условиях аккумулирования, кДж/кг;

M – молекулярная масса выпускаемого газа;

C – постоянная, полученная по одной из нижеследующих формул и являющаяся функцией отношения *k* удельных теплоемкостей:

---

[1] Эта формула применяется к неохлажденным сжиженным газам, критическая температура которых значительно выше температуры в условиях аккумулирования. Если перевозятся газы, критическая температура которых близка к температуре в условиях аккумулирования или ниже ее, то при расчете пропускной способности устройств для сброса давления должны учитываться другие термодинамические свойства газа (см., например, CGA S-1.2-1995).

$$k = \frac{c_p}{c_v}$$

где:

c_p – удельная теплоемкость при постоянном давлении; и

c_v – удельная теплоемкость при постоянном объеме.

Если $k > 1$:

$$C = \sqrt{k\left(\frac{2}{k+1}\right)^{\frac{k+1}{k-1}}}$$

Если $k = 1$ или значение k неизвестно:

$$C = \frac{1}{\sqrt{e}} = 0{,}607$$

где e – основание натурального логарифма, равное 2,7183.

Значение C можно также определить по следующей таблице:

k	C	k	C	k	C
1,00	0,607	1,26	0,660	1,52	0,704
1,02	0,611	1,28	0,664	1,54	0,707
1,04	0,615	1,30	0,667	1,56	0,710
1,06	0,620	1,32	0,671	1,58	0,713
1,08	0,624	1,34	0,674	1,60	0,716
1,10	0,628	1,36	0,678	1,62	0,719
1,12	0,633	1,38	0,681	1,64	0,722
1,14	0,637	1,40	0,685	1,66	0,725
1,16	0,641	1,42	0,688	1,68	0,728
1,18	0,645	1,44	0,691	1,70	0,731
1,20	0,649	1,46	0,695	2,00	0,770
1,22	0,652	1,48	0,698	2,20	0,793
1,24	0,656	1,50	0,701		

6.7.3.8.1.2 Системы изоляции должны быть официально утверждены компетентным органом или уполномоченной им организацией. В любом случае системы изоляции должны:

а) оставаться в рабочем состоянии при температуре до 649°C; и

б) быть покрыты материалом, температура плавления которого составляет не менее 700°C.

6.7.3.9 ***Маркировка устройств для сброса давления***

6.7.3.9.1 Каждое устройство для сброса давления должно иметь четко различимую и постоянную маркировку со следующими данными:

а) давление (в бар или кПа), на которое оно отрегулировано для выпуска газа;

б) допустимое отклонение от давления срабатывания для подпружиненных устройств;

в) исходная температура, соответствующая давлению разрушения разрывных мембран; и

г) расчетная пропускная способность устройства, выраженная в $м^3/с$ воздуха.

Если возможно, необходимо указывать также следующую информацию:

д) наименование завода-изготовителя и соответствующий номер по каталогу.

6.7.3.9.2 Расчетная пропускная способность, указываемая на устройствах для сброса давления, определяется в соответствии со стандартом ISO 4126–1:1991.

6.7.3.10 ***Штуцеры устройств для сброса давления***

6.7.3.10.1 Штуцеры устройств для сброса давления должны обеспечивать беспрепятственное поступление необходимого количества выпускаемых паров или газов к предохранительному устройству. Запорные клапаны не должны устанавливаться между котлом и устройством для сброса давления, за исключением тех случаев, когда для целей технического обслуживания или по другим причинам установлены дублирующие устройства, а запорные клапаны, обслуживающие фактически действующие устройства, заблокированы в открытом положении или запорные клапаны взаимно блокированы таким образом, что по крайней мере одно из дублирующих устройств, соответствующее требованиям п. 6.7.3.8, всегда находится в рабочем состоянии. В отверстии, ведущем к выпускной трубе или устройству для сброса давления, не должно быть загрязнений, которые могли бы ограничить или перекрыть поток газов из корпуса к этому устройству. Отводящие трубопроводы устройств для сброса давления, если они используются, должны выпускать сбрасываемые пары или жидкость в атмосферу с минимальным гидравлическим сопротивлением.

6.7.3.11 ***Расположение устройств для сброса давления***

6.7.3.11.1 Входные отверстия устройств для сброса давления должны располагаться в верхней части котла, как можно ближе к его продольной оси. Все входные отверстия устройств для сброса давления должны быть расположены в паровом пространстве в условиях максимального наполнения котла и должны быть установлены таким образом, чтобы обеспечивать беспрепятственное удаление выделяющихся паров. При перевозке легковоспламеняющихся неохлажденных сжиженных газов выпускаемый пар должен быть направлен в сторону от котла таким образом, чтобы не сталкиваться со стенками котла. Защитные устройства, изменяющие направление потока паров, допускаются при условии, что требуемая пропускная способность предохранительных устройств не снижается.

6.7.3.11.2 Должны быть приняты все надлежащие меры к тому, чтобы исключить несанкционированный доступ к устройствам для сброса давления и предохранить эти устройства от повреждения в случае опрокидывания переносной цистерны.

6.7.3.12 ***Контрольно-измерительные приборы***

6.7.3.12.1 За исключением случаев, когда переносная цистерна наполняется по массе, она должна быть оборудована одним или несколькими контрольно-измерительными приборами. Не должны использоваться стеклянные уровнемеры и измерительные приборы из другого хрупкого материала, находящиеся в непосредственном контакте с перевозимым грузом.

6.7.3.13 ***Опоры, каркас, подъемные и крепежные приспособления переносных цистерн***

6.7.3.13.1 Переносные цистерны должны быть спроектированы и изготовлены с опорной конструкцией, служащей надежным основанием во время перевозки. Должны учитываться нагрузки, предусмотренные в п. 6.7.3.2.9, и коэффициент запаса прочности, предписанный в п. 6.7.3.2.10. Допускается применение полозьев, каркасов, рам или других подобных конструкций.

6.7.3.13.2 Суммарные напряжения, вызываемые арматурой переносной цистерны (например, рамами, каркасом и т.д.), а также ее подъемными и крепежными приспособлениями, не должны вызывать чрезмерного напряжения в какой-либо части котла. На все переносные цистерны устанавливаются стационарные подъемные и крепежные приспособления. Предпочтительно размещать их на опорах переносной цистерны, но можно также прикреплять их к усиливающим элементам котла, расположенным в опорных точках.

6.7.3.13.3 При проектировании опор и каркасов необходимо учитывать коррозионное воздействие окружающей среды.

6.7.3.13.4 Проемы для вилочного захвата погрузчика должны закрываться. Средства закрытия этих проемов должны составлять неотъемлемую часть каркаса или быть прочно прикреплены к нему. Переносные цистерны длиной менее 3,65 м, состоящие из единственного отсека, могут не иметь закрывающихся проемов для вилочного захвата погрузчика при условии, что:

а) котел, включая эксплуатационное оборудование, защищен от удара вилами погрузчика; и

б) расстояние между центрами проемов составляет не менее половины длины переносной цистерны.

6.7.3.13.5 Если переносные цистерны не защищены в ходе перевозки в соответствии с требованиями п. 4.2.2.3, то котлы и эксплуатационное оборудование должны быть защищены от повреждений в результате удара или опрокидывания. Наружные трубопроводы должны быть защищены таким образом, чтобы препятствовать высвобождению груза в результате удара или опрокидывания переносной цистерны. Например такая защита включает:

а) защиту от поперечного удара, которая может состоять из продольных балок, защищающих котел с обеих сторон на уровне средней линии;

б) защиту переносной цистерны от опрокидывания, которая может состоять из арматурных обручей или стержней, укрепленных на раме;

в) защиту от торцевого удара, которая может состоять из бампера или рамы;

г) защиту котла от повреждения в результате удара или опрокидывания путем использования рамы, соответствующей стандарту ISO 1496–3:1995.

6.7.3.14 ***Утверждение типа конструкции***

6.7.3.14.1 Компетентный орган или уполномоченная им организация выдают на каждый новый тип конструкции переносной цистерны сертификат об утверждении типа конструкции. В этом сертификате удостоверяется, что переносная цистерна была обследована этим органом, пригодна для использования по своему назначению, отвечает требованиям настоящей главы и, в соответствующих случаях, положениям, предусмотренным в отношении газов в инструкции по переносным цистернам T50, содержащейся в п. 4.2.4.2.6. Если переносные цистерны изготовляются серийно без внесения изменений в конструкцию, то сертификат действителен для всей серии. В сертификате указываются результаты испытаний прототипа, газы, разрешенные к перевозке, конструкционные материалы котла и номер допуска. Номер допуска состоит из отличительного символа или знака государства, на территории которого был выдан сертификат об утверждении,[1] и регистрационного номера. В сертификате должны указываться альтернативные предписания согласно п. 6.7.1.2.

Сертификат об утверждении типа конструкции может служить основанием для утверждения переносных цистерн меньшего объема, изготовленных из аналогичных по свойствам и толщине материалов в соответствии с таким же технологическим процессом и имеющих идентичные опоры, запорные устройства и прочие составные части.

6.7.3.14.2 Протокол испытаний прототипа для утверждения типа конструкции должен включать, по меньшей мере, следующие сведения:

а) результаты испытания каркаса в соответствии со стандартом ISO 1496–3:1995;

б) результаты первоначальной проверки и испытания в соответствии с п. 6.7.3.15.3; и

в) результаты испытания на удар в соответствии с п. 6.7.3.15.1, если это необходимо.

6.7.3.15 ***Проверка и испытания***

6.7.3.15.1 Прототип каждой конструкции переносной цистерны, отвечающей определению контейнера, приведенному в КБК, должен пройти испытание на удар. Прототип переносной цистерны должен выдерживать возникающие при ударе нагрузки, равные, по меньшей мере, четырехкратной (4g) МРМБ полностью загруженной переносной цистерны, в течение промежутка времени, характерного для механических ударов, происходящих на железнодорожном транспорте. Ниже приводится список отдельных стандартов, описывающих приемлемые методы проведения испытания на удар:

Association of American Railroads,
Manual of Standards and Recommended Practices, Specifications for Acceptability of Tank Containers (AAR.600), 1992

National Standart of Canada, CAN/CGSB-43.147-2002

---

[1] *Отличительный знак государства присваивается в соответствии с предписаниями Венской конвенции о дорожном движении 1968 года.*

“Construction, Modification, Qualification, Maintenans, and Selektion and Use of Means of Containment for the Handling, Offering for Transport of Dangerous Goods by Rail”, March 2002, published by the Canaddian General Standards Board (CGSB)

Deutsche Bahn AG
DB Systemtechnik, Minden
Vertifikation und Versuche, TZF 96.2
Portable tanks, longitudinal impact test

Société Nationale des Chemins de Fer Français
C.N.E.S.T. 002-1966
Tank containers, longitudinal impact test

Spoornet, South Africa
Engineering Development CentRe (EDC)
Testing of ISO Tank Containers
Method EDC/TES/023/000/1991-06

Российский Морской Регистр Судоходства
Правила изготовления контейнеров
Санкт-Петербург, 2002 г

6.7.3.15.2 Котел и элементы оборудования каждой переносной цистерны должны подвергаться проверке и испытаниям перед началом эксплуатации (первоначальные проверка и испытание), а затем не реже одного раза в 5 лет (периодические проверки и испытания) с проведением промежуточных периодических проверок и испытаний в середине срока между двумя пятилетними периодическими проверками и испытаниями (т.е. каждые 2,5 года). Такие промежуточные проверки и испытания могут проводиться в течение 3 месяцев после наступления указанной даты. Если необходимо, то в соответствии с п. 6.7.3.15.7 проводятся внеплановые проверки и испытания, независимо от даты последней периодической проверки и испытания.

6.7.3.15.3 Первоначальная проверка и испытание переносной цистерны должны включать проверку конструктивных характеристик, внутренний и наружный осмотр переносной цистерны и ее оборудования с учетом свойств предназначенных для перевозки неохлажденных сжиженных газов, а также испытание под давлением в соответствии с п. 6.7.3.3.2. С согласия компетентного органа или уполномоченной им организации испытание под давлением может проводиться как гидравлическое испытание или с использованием другой жидкости или газа. До ввода переносной цистерны в эксплуатацию проводятся также испытание на герметичность и проверка функционирования всего эксплуатационного оборудования. Если котел и его оборудование подвергались испытанию под давлением раздельно, то после сборки они должны пройти испытание на герметичность. Все сварные швы котла, подвергаемые полным нагрузкам, должны проверяться в ходе первоначального испытания радиографическим, ультразвуковым или другим неразрушающим методом контроля. Это положение не применяется к термоизоляции.

6.7.3.15.4 Пятилетние периодические проверки и испытания должны включать внутренний и наружный осмотр, а также гидравлическое испытание. Обшивка и теплоизоляция снимаются только тогда, когда это необходимо для оценки состояния переносной цистерны. Если котел и арматура подвергались испытанию под давлением раздельно, то после сборки они должны пройти испытание на герметичность.

6.7.3.15.5 Промежуточные проверки и испытания, проводимые каждые 2,5 года, должны включать внутренний и наружный осмотр переносной цистерны и ее оборудования с учетом свойств предназначенных для перевозки неохлажденных сжиженных газов, а также испытание на герметичность и проверку функционирования всего эксплуатационного оборудования. Обшивка и теплоизоляция снимаются только тогда, когда это необходимо для оценки состояния переносной цистерны. Проводимый каждые 2,5 года внутренний и наружный осмотр переносных цистерн, предназначенных для перевозки одного и того же неохлажденного сжиженного газа, может быть отменен или заменен другими методами испытаний или процедурами проверки, указанными компетентным органом или уполномоченной им организацией.

6.7.3.15.6 Переносную цистерну нельзя наполнять и предъявлять к перевозке после истечения срока действия последней периодической проверки и испытания в соответствии с требованиями

п. 6.7.3.15.2. Однако переносная цистерна, наполненная до истечения срока действия последней периодической проверки и испытания, может перевозиться в течение не более 3 месяцев после истечения срока действия последнего периодического испытания или проверки. Кроме того, переносная цистерна может перевозиться после истечения срока действия последнего периодического испытания и проверки:

а) после опорожнения, но до очистки – в целях прохождения очередного требуемого испытания или проверки перед очередным наполнением; и

б) если компетентный орган не распорядится иначе – в течение не более 6 месяцев после истечения срока действия последнего периодического испытания или проверки с целью перевозки опасных грузов для их соответствующего удаления или переработки. Информация об освобождении от действия соответствующего требования заносится в перевозочные документы.

6.7.3.15.7 Внеплановые проверки и испытания требуются в том случае, если переносная цистерна имеет поврежденные или корродированные участки, течь или иные дефекты, могущие нарушить целостность конструкции переносной цистерны. Масштаб внеплановых проверок и испытаний зависит от степени повреждения переносной цистерны или ее состояния. При этом предполагается проведение по меньшей мере тех процедур, которые предусмотрены проверками и испытаниями, проводимыми каждые 2,5 года в соответствии с требованиями п. 6.7.3.15.5.

6.7.3.15.8 В ходе внутреннего и наружного осмотра необходимо:

а) проверить котел на изъязвление, коррозию, абразивный износ, вмятины, деформацию, дефекты сварных швов или другие недостатки, включая течь, которые могли бы сделать переносную цистерну непригодной для перевозки;

б) проверить трубопровод, клапаны (вентили), систему обогрева/охлаждения и прокладки на наличие корродированных участков или других недостатков, включая течь, которые могли бы сделать переносную цистерну непригодной для наполнения, опорожнения или перевозки;

в) убедиться в том, что запорные устройства крышек лазов исправны и что не происходит утечки через крышки лазов или прокладки;

г) заменить отсутствующие или затянуть ослабленные болты (гайки) на всех фланцевых соединениях и глухих фланцах;

д) убедиться в том, что аварийные устройства и клапаны не имеют коррозии, деформации и иных повреждений или дефектов, которые могли бы помешать их нормальному функционированию. Дистанционные запорные устройства и самозакрывающиеся запорные клапаны необходимо привести в действие, с тем чтобы убедиться в их исправности;

е) убедиться в том, что маркировка на переносной цистерне является ясновидимой и удовлетворяет соответствующим требованиям; и

ж) убедиться в том, что каркас, опоры и подъемные приспособления переносной цистерны находятся в исправном состоянии.

6.7.3.15.9 Проверки и испытания, предусмотренные в п.п. 6.7.3.15.1, 6.7.3.15.3, 6.7.3.15.4, 6.7.3.15.5 и 6.7.3.15.7, должны проводиться экспертом, утвержденным компетентным органом или уполномоченной им организацией, или в присутствии этого эксперта. Если испытание под давлением входит в программу проверок и испытаний, то применяется испытательное давление, указанное на табличке, прикрепленной к переносной цистерне. В ходе испытания под давлением переносная цистерна проверяется на наличие течи в котле, трубопроводе или арматуре.

6.7.3.15.10 Каждый раз, когда на котле производятся работы по резанию, обжигу или сварке, они должны утверждаться компетентным органом или уполномоченной им организацией с учетом правил, в соответствии с которыми был изготовлен этот котел. После окончания работ проводится испытание под давлением с использованием испытательного давления.

6.7.3.15.11 В случае обнаружения любого опасного дефекта переносная цистерна должна быть снята с эксплуатации и вновь допущена к ней лишь после устранения дефекта и прохождения повторных испытаний.

6.7.3.16 ***Маркировка***

6.7.3.16.1 Каждая переносная цистерна должна быть снабжена табличкой из коррозионностойкого металла, прочно прикрепленной к переносной цистерне на месте, легко доступном для контроля. Если в силу устройства переносной цистерны табличку невозможно прочно прикрепить к котлу, на котле проставляется маркировка, содержащая по меньшей мере информацию, требуемую правилами эксплуатации сосудов высокого давления. На табличку наносятся с применением метода штамповки или другого аналогичного метода указанные ниже сведения:

1) Страна изготовления:

UN	Страна утверждения	Номер допуска	В случае альтернативных предписаний (см. п. 6.7.1.2) "АА"

2) Наименование или товарный знак изготовителя

3) Заводской номер

4) Уполномоченная организация по утверждению типа конструкции

5) Регистрационный номер владельца

6) Год изготовления

7) Правила эксплуатации сосудов высокого давления, в соответствии с которыми изготовлен котел

8) Испытательное давление _____бар/кПа, (манометрическое)[1]

9) МДРД ____бар/кПа, (манометрическое)[6]

10) Внешнее расчетное давление[2] _____бар/кПа, (манометрическое)[6]

11) Расчетный температурный интервал от _____°С до _____°С

12) Расчетная исходная температура _____°С

13) Вместимость по воде при 20° С ____л

14) Дата первоначального испытания под давлением и идентификационный номер эксперта

15) Материал(ы) котла и стандарт(ы) на материал(ы)

16) Эквивалентная толщина для стандартной стали ____мм

17) Дата и вид последнего периодического испытания

Месяц ____ Год ____ Испытательное давление ____ бар/кПа (манометрическое)[6]

18) Клеймо эксперта, проводившего последнее испытание.

6.7.3.16.2 Непосредственно на переносной цистерне или на металлической табличке, прочно прикрепленной к переносной цистерне, указываются следующие сведения:

1) Наименование оператора

2) Наименование неохлажденного(ых) сжиженного(ых) газа(ов), разрешенного(ых) к перевозке

3) Максимально разрешенная масса груза для каждого неохлажденного сжиженного газа, разрешенного к перевозке _____кг

4) Максимально разрешенная масса брутто (МРМБ) ____кг

5) Масса тары переносной цистерны _____кг

ПРИМЕЧАНИЕ: В отношении идентификации перевозимых неохлажденных сжиженных газов см. часть 5.

6.7.3.16.3 Если переносная цистерна сконструирована и утверждена для перевозки и обработки в открытом море, то на идентификационной табличке должна быть сделана надпись "МОРСКАЯ ПЕРЕНОСНАЯ ЦИСТЕРНА".

---

[1] Должна быть указана используемая единица измерения.

[2] См. п. 6.7.3.2.8.

6.7.4 Требования к проектированию, изготовлению, проверке и испытаниям переносных цистерн, предназначенных для перевозки охлажденных жидких газов

6.7.4.1 *Определения*

Для целей настоящего раздела:

Переносная цистерна – изотермическая цистерна вместимостью более 450 л, предназначенная для мультимодальных перевозок и оснащенная эксплуатационным и конструктивным оборудованием, необходимым для перевозки охлажденных жидких газов. Переносная цистерна должна быть сконструирована так, чтобы она могла наполняться и опорожняться без демонтажа конструктивного оборудования. Она должна иметь с наружной стороны котла стабилизирующие элементы и должна быть приспособлена для поднятия в наполненном состоянии. Она должна предназначаться для погрузки на вагон или судно и быть оборудована салазками, опорами или вспомогательными приспособлениями для механизированных погрузочно-разгрузочных операций. Определение переносной цистерны не распространяется на автоцистерны, вагоны-цистерны, неметаллические цистерны, контейнеры средней грузоподъемности для массовых грузов (КСМ), газовые баллоны и большие сосуды.

Цистерна – конструкция, состоящая из:

а) рубашки и одного или нескольких внутренних котлов, причем из пространства между котлом (ами) и рубашкой выкачан воздух (вакуумная изоляция) и в нем может быть встроена система теплоизоляции; или

б) рубашки и внутреннего котла с промежуточным слоем твердого теплоизоляционного материала (например, жесткий пенопласт).

Котел – часть переносной цистерны, которая удерживает охлажденный жидкий газ, включая отверстия и их запорные устройства, но без эксплуатационного или наружного конструктивного оборудования.

Рубашка – наружная изолирующая оболочка, которая может быть частью системы изоляции.

Эксплуатационное оборудование – контрольно-измерительные приборы, а также устройства для наполнения и опорожнения, удаления паров и газов, предохранительные устройства, устройства повышения давления и охлаждения и теплоизоляция.

Конструктивное оборудование – усиливающие, крепящие, защитные и стабилизирующие наружные элементы котла.

Максимально допустимое рабочее давление (МДРД) – максимально разрешенное манометрическое давление в верхней части котла загруженной переносной цистерны, находящейся в рабочем состоянии, включая наиболее высокое давление во время наполнения и опорожнения.

Испытательное давление – максимальное манометрическое давление в верхней части котла во время его испытания под давлением.

Испытание на герметичность – испытание с использованием газа, при котором котел и его эксплуатационное оборудование подвергаются избыточному внутреннему давлению, составляющему не менее 90% от МДРД.

Максимально разрешенная масса брутто (МРМБ) – сумма массы тары переносной цистерны и наибольшей массы груза, разрешенной к перевозке.

Время удержания – время между установлением первоначального состояния наполнения и повышением давления, в результате притока тепла, до наименьшего установленного давления срабатывания устройств(а) ограничения давления.

Стандартная сталь – сталь с пределом прочности на растяжение 370 Н/мм^2 и удлинением при разрушении 27%.

Минимальная расчетная температура – температура, которая используется для проектирования и изготовления корпуса и не превышает минимальную температуру груза при нормальных условиях наполнения, опорожнения и перевозки.

6.7.4.2 ***Общие требования к проектированию и изготовлению***

6.7.4.2.1 Переносные цистерны проектируются и изготовляются в соответствии с правилами эксплуатации емкостей высокого давления, утвержденными компетентным органом. Котлы и рубашки изготовляются из стали, пригодной для профилирования. Для изготовления приспособлений и опорных элементов между котлом и рубашкой могут использоваться неметаллические материалы, если они отвечают критериям эксплуатационной пригодности при минимальной расчетной температуре. Материалы должны соответствовать национальным или международным стандартам. Для сварных котлов и рубашек используются лишь материалы, свариваемость которых удовлетворяет установленным критериям. Швы должны выполняться квалифицированно и обеспечивать полную непроницаемость. Если того требуют технологический процесс или свойства материалов, корпуса должны подвергаться соответствующей термической обработке, чтобы гарантировать достаточную прочность в зонах сварных соединений и зонах термического воздействия. При выборе материала следует учитывать минимальную расчетную температуру с точки зрения риска хрупкого разрушения, водородного охрупчивания, коррозионного растрескивания под напряжением и ударной вязкости. При использовании мелкозернистой стали гарантированное значение предела текучести не должно превышать 460 Н/мм^2 и гарантированное значение верхнего предела прочности при растяжении не должно превышать 725 Н/мм^2 в соответствии с техническими требованиями к материалам. Материалы, из которых изготовлена переносная цистерна, должны быть пригодны к эксплуатации в условиях внешней среды, которые могут возникнуть во время перевозки.

6.7.4.2.2 Любая часть переносной цистерны, включая устройства слива-налива, прокладки и трубопроводы, которая может вступать в контакт с перевозимым охлажденным жидким газом, должна быть совместима с этим охлажденным жидким газом.

6.7.4.2.3 Следует избегать контакта между разнородными металлами, который может привести к повреждениям в результате гальванического эффекта.

6.7.4.2.4 Система теплоизоляции должна включать сплошное покрытие котла(ов) эффективными изоляционными материалами. Наружная изоляция должна быть защищена рубашкой для предотвращения проникновения влаги и получения прочих повреждений при нормальных условиях перевозки.

6.7.4.2.5 Если рубашка газонепроницаема, то необходимо предусмотреть устройство, позволяющее избежать возникновения опасного давления в изолирующем слое.

6.7.4.2.6 Переносные цистерны, предназначенные для перевозки охлажденных жидких газов с температурой кипения при атмосферном давлении ниже 182°C, не должны включать материалы, опасно реагирующие с кислородом или обогащенной кислородом газовой средой, если они находятся в той части теплоизоляции, где имеется опасность контакта с кислородом или обогащенной кислородом жидкостью.

6.7.4.2.7 Изоляционные материалы не должны существенно терять свои свойства в ходе эксплуатации.

6.7.4.2.8 Для каждого охлажденного жидкого газа, предназначенного для перевозки в переносной цистерне, определяется контрольное время удержания.

6.7.4.2.8.1 Контрольное время удержания определяется методом, признанным компетентным органом, на основе следующих данных:

а) эффективности системы изоляции, определенной в соответствии с п. 6.7.4.2.8.2;

б) минимального давления срабатывания, на которое отрегулирован(ы) ограничитель(и) давления;

в) условий наполнения;

г) предполагаемой температуры окружающей среды;

д) физических свойств конкретного охлажденного жидкого газа, предназначенного для перевозки.

6.7.4.2.8.2 Эффективность системы изоляции устанавливается путем типового испытания переносной цистерны в соответствии с процедурой, признанной компетентным органом. Это испытание состоит из:

а) испытания при постоянном давлении (например, при атмосферном давлении), когда измеряется потеря охлажденного жидкого газа за определенный промежуток времени. В этом случае следует учитывать изменения атмосферного давления; или

б) испытания закрытой системы, когда измеряется повышение давления в котле за определенный промежуток времени.

При проведении испытаний необходимо вносить поправку на изменение окружающей температуры, от предполагаемой температуры окружающей среды, равной 30°C.

ПРИМЕЧАНИЕ: В отношении определения расчетного времени удержания перед перевозкой см. п. 4.2.3.7.

6.7.4.2.9 Рубашка цистерны с двойными стенками и вакуумной изоляцией должна быть рассчитана либо на внешнее манометрическое давление не менее 100 кПа (1 бар), установленное в соответствии с признанными техническими правилами, либо на критическое разрушающее манометрическое давление не менее 200 кПа (2 бар). При расчете способности рубашки выдерживать внешнее давление могут учитываться внутренние и наружные усиливающие элементы.

6.7.4.2.10 Переносные цистерны должны проектироваться и изготовляться со станинами, обеспечивающими надежную опору во время перевозки, а также с соответствующими строповочными приспособлениями для подъема и крепления.

6.7.4.2.11 Переносные цистерны должны проектироваться таким образом, чтобы выдерживать без потери содержимого внутреннее давление, создаваемое содержимым, а также статические, динамические и тепловые нагрузки при нормальных условиях погрузки/разгрузки и перевозки. В конструкции должно быть учтено возникновение эффекта усталости металла в результате цикличности указанных нагрузок в течение расчетного срока эксплуатации переносной цистерны.

6.7.4.2.12 Переносные цистерны и их крепежные детали должны, при максимально разрешенной загрузке, быть способны выдерживать следующие раздельно воздействующие статические нагрузки:

а) в направлении движения: удвоенную МРМБ, умноженную на ускорение свободного падения (g)[1];

б) горизонтально под прямым углам к направлению движения: МРМБ (если направление движения точно не установлено, то нагрузки должны быть равны удвоенной МРМБ), умноженную на ускорение свободного падения (g)[8];

в) вертикально снизу вверх: МРМБ, умноженную на ускорение свободного падения (g)[8]; и

г) вертикально сверху вниз: удвоенную МРМБ, умноженную на ускорение свободного падения (g)[8].

6.7.4.2.13 При воздействии каждой из нагрузок, указанных в п. 6.7.4.2.12, должны соблюдаться следующие значения коэффициента запаса прочности:

а) для сталей с ярко выраженным пределом текучести – 1,5 по отношению к гарантированному пределу текучести; или

б) для сталей без ярко выраженного предела текучести – 1,5 по отношению к гарантированному условному пределу текучести при оносительном остаточном удлинении 0,2% или 1% – для аустенитных сталей.

6.7.4.2.14 Значения предела текучести или условного предела текучести устанавливаются в соответствии с национальными или международными стандартами на материалы. При использовании аустенитных сталей минимальные значения предела текучести или условного предела текучести, установленные в соответствии со стандартами на материалы, могут быть увеличены не более чем на 15%, если эти значения указаны в свидетельстве о проверке материала. При отсутствии стандарта на данный металл значение предела текучести или условного предела текучести утверждается компетентным органом.

6.7.4.2.15 Должна быть предусмотрена возможность заземления переносных цистерн, предназначенных для перевозки воспламеняющихся охлажденных жидких газов.

---

[1] Для целей расчета g = 9,81 м/с^2.

6.7.4.3 ***Требования к конструкции***

6.7.4.3.1 Котлы должны иметь круглое поперечное сечение.

6.7.4.3.2 Котлы должны быть спроектированы и изготовлены таким образом, чтобы выдерживать испытательное давление, превышающее не менее чем в 1,3 раза МДРД. Для котлов с вакуумной изоляцией испытательное давление должно превышать не менее чем в 1,3 раза сумму МДРД и 100 кПа (1 бар). В любом случае испытательное давление не должно быть менее 300 кПа (3 бар) (манометрическое). Следует учитывать требования в отношении минимальной толщины стенок котла, содержащиеся в п.п. 6.7.4.4.2–6.7.4.4.7.

6.7.4.3.3 Для металлов с ярко выраженным пределом текучести или с гарантированным значением условного предела текучести (как правило, условный предел текучести при относительном остаточном удлинении 0,2 % или при относительном остаточном удлинении 1 % - для аустенитных сталей) напряжение первичной перегородки (сигма) в котле не должно превышать – при испытательном давлении – 0,75 Re или 0,50 Rm (в зависимости от того, какое из этих значений меньше), где:

Re = предел текучести в Н/мм^2 или условный предел текучести при относительном остаточном удлинении 0,2 % или 1 % для аустенитных сталей.

Rm - минимальный предел прочности на растяжение в Н/мм^2.

6.7.4.3.3.1 Используемые значения Re и Rm являются минимальными значениями, установленными в соответствии с национальными или международными стандартами на материалы. При использовании аустенитных сталей минимальные значения Re и Rm, установленные в соответствии со стандартами на материалы, могут быть увеличены не более чем на 15%, если эти значения указаны в свидетельстве о проверке материала. При отсутствии стандарта на данный металл используемые значения Re и Rm утверждаются компетентным органом или уполномоченной им организацией.

6.7.4.3.3.2 Марки стали с отношением Re/Rm более 0,85, не разрешается использовать для изготовления сварных котлов. Для определения этого отношения должны использоваться значения Re и Rm, указанные в свидетельстве о проверке материала.

6.7.4.3.3.3 Значение удлинения при разрушении (в %) сталей, используемых для изготовления котлов, должно составлять не менее 10 000/Rm при абсолютном минимуме 16% для мелкозернистой стали и 20% для остальных видов стали. Алюминий и алюминиевые сплавы, используемые для изготовления котлов, должны иметь значение удлинения при разрушении (в %), составляющее не менее 10 000/6Rm при абсолютном минимуме 12%.

6.7.4.3.3.4 При определении фактических значений показателей для материалов ось образца, испытываемого на растяжение, должна находиться под прямым углом к направлению проката. Остаточное удлинение при разрушении измеряется на образцах длиной 50 мм, имеющих прямоугольное поперечное сечение, соответствующих стандарту ISO 6892:1998.

6.7.4.4 ***Минимальная толщина стенок котла***

6.7.4.4.1 Минимальная толщина стенок котла должна иметь наибольшее из следующих значений:

а) минимальная толщина, определенная в соответствии с требованиями п.п. 6.7.4.4.2–6.7.4.4.7; или

б) минимальная толщина, определенная в соответствии с утвержденными правилами изготовления сосудов высокого давления, включая требования п. 6.7.4.3.

6.7.4.4.2 Толщина стенок котлов диаметром не более 1,80 м должна составлять не менее 5 мм для стандартной стали или эквивалентное значение для используемого металла. Толщина стенок котлов диаметром более 1,80 м должна составлять не менее 6 мм для стандартной стали или эквивалентное значение для используемого металла.

6.7.4.4.3 Толщина стенок котлов цистерн с вакуумной изоляцией, имеющих диаметр не более 1,80 м, должна составлять не менее 3 мм для стандартной стали или эквивалентное значение для используемого металла. Толщина стенок котлов, имеющих диаметр более 1,80 м, должна составлять не менее 4 мм для стандартной стали или эквивалентное значение для используемого металла.

6.7.4.4.4 Для цистерн с вакуумной изоляцией суммарная толщина рубашки и стенок котлов должна соответствовать минимальной толщине, предписанной в п. 6.7.4.4.2, причем толщина стенок самого котла должна быть не меньше минимальной толщины, предписанной в п. 6.7.4.4.3.

6.7.4.4.5 Толщина стенок котлов должна составлять не менее 3 мм, независимо от конструкционного материала.

6.7.4.4.6 Эквивалентное значение толщины металла, иное, чем значение, предписанное для стандартной стали в п.п. 6.7.4.4.2 и 6.7.4.4.3, определяется по следующей формуле:

$$e_1 = \frac{21{,}4e_o}{\sqrt[3]{Rm_1 \times A_1}}$$

где:

e_1 – эквивалентная толщина стенки используемого металла, мм;

e_0 – минимальная толщина стандартной стали, установленная в п.п. 6.7.4.4.2 и 6.7.4.4.3, мм;

Rm_1 – гарантированный минимальный предел прочности на растяжение используемого металла (см. п. 6.7.4.3.3), Н/мм^2;

A_1 – гарантированное минимальное удлинение при разрушении используемого металла в соответствии с национальными или международными стандартами, %.

6.7.4.4.7 Толщина стенок не должна быть меньше толщины, предписанной в п.п. 6.7.4.4.1–6.7.4.4.5. Все части котла должны иметь минимальную толщину, указанную в п.п. 6.7.4.4.1–6.7.4.4.6. В этом значении толщины не должен учитываться допуск на коррозию.

6.7.4.4.8 Не допускается резких изменений толщины листов в местах соединения днищ с цилиндрической частью котла.

6.7.4.5 ***Эксплуатационное оборудование***

6.7.4.5.1 Эксплуатационное оборудование должно быть установлено так, чтобы оно было защищено от опасности срыва или повреждения при погрузочно-разгрузочных работах и перевозке. Если соединение каркаса с цистерной или рубашки с котлом допускает их относительное взаимное смещение, оборудование должно крепиться таким образом, чтобы в результате такого смещения не были повреждены рабочие детали. Наружные устройства для слива (соединительные муфты для труб, запорные устройства), запорный клапан и его седло должны быть защищены от опасности срыва под воздействием внешних сил. Устройства наполнения и слива (включая фланцы или резьбовые заглушки) и любые защитные колпаки должны быть защищены от случайного открывания.

6.7.4.5.2 Каждое отверстие для наполнения и опорожнения в переносных цистернах, используемых для перевозки воспламеняющихся охлажденных жидких газов, должно быть снабжено по меньшей мере тремя независимыми последовательно установленными запорными устройствами, из которых первое – запорный клапан, расположенный как можно ближе к рубашке, второе – запорный вентиль и третье – глухой фланец или равноценное устройство. Запорное устройство, расположенное наиболее близко к внутренней оболочке, должно быть быстро закрывающимся устройством, которое автоматически закрывается в случае непредусмотренного перемещения переносной цистерны во время наполнения или опорожнения или в случае ее охвата огнем. Необходимо также предусмотреть возможность дистанционного управления этим устройством.

6.7.4.5.3 Каждое отверстие для наполнения и опорожнения в переносных цистернах, используемых для перевозки невоспламеняющихся охлажденных жидких газов, должно быть снабжено по меньшей мере двумя независимыми последовательно установленными запорными устройствами, из которых первое – запорный клапан, расположенный как можно ближе к рубашке, а второе – глухой фланец или равноценное устройство.

6.7.4.5.4 Для секций трубопровода, которые могут перекрываться с обоих концов и где может задерживаться жидкость, необходимо предусмотреть возможность автоматического сброса давления с целью предотвращения возникновения в трубопроводе избыточного давления.

6.7.4.5.5 В цистернах с вакуумной изоляцией котла смотровое отверстие не требуется.

6.7.4.5.6 Наружные трубопроводы должны быть, по возможности, сгруппированы вместе.

6.7.4.5.7 Каждый соединительный патрубок переносной цистерны должен иметь четкую маркировку, указывающую его назначение.

6.7.4.5.8 Каждый запорный клапан (вентиль) или другое запорное устройство должны быть спроектированы и изготовлены в расчете на давление не ниже МДРД с учетом температур,

которые могут быть достигнуты в ходе перевозки. Запорные устройства с винтовой нарезкой должны закрываться вращением маховика по часовой стрелке Для других запорных клапанов должны четко указываться положение ("Открыто" и "Закрыто") и направление закрывания. Конструкция всех запорных клапанов должна исключать возможность их случайного открывания.

6.7.4.5.9 Если используются устройства повышения давления, то в соединительных патрубках такого устройства, предназначенных для подачи жидкости или пара, необходимо предусмотреть клапан, установленный как можно ближе к внутренней оболочке и препятствующий утечке содержимого в случае повреждения устройства.

6.7.4.5.10 Трубопроводы должны быть спроектированы, изготовлены и установлены таким образом, чтобы они не подвергались опасности повреждения в результате теплового расширения (сжатия), механического удара и вибрации. Трубопроводы должны быть изготовлены из подходящего материала. Для предотвращения утечки в результате пожара следует использовать только стальные трубы и сварные соединения между рубашкой и штуцерами, ведущими к первому запорному устройству любого выпускного отверстия. Метод крепления запорного устройства к этому штуцеру должен удовлетворять требованиям компетентного органа или уполномоченной им организации. Везде, где это возможно, следует использовать сварные соединения труб.

6.7.4.5.11 Медные трубы должны быть спаяны с использованием твердого припоя или иметь столь же прочное металлическое соединение. Температура плавления твердого припоя должна быть не ниже 525°С. Такие соединения не должны снижать прочности труб, например из-за нарезания резьбы.

6.7.4.5.12 Конструкционные материалы клапанов и вспомогательных приспособлений должны сохранять свои свойства при минимальной расчетной температуре переносной цистерны.

6.7.4.5.13 Разрывное внутреннее давление всех трубопроводов и устройств должно быть не меньше наибольшего из следующих значений: четырехкратного МДРД котла или четырехкратного давления, которому он может подвергаться в процессе эксплуатации при работе насоса или других устройств (за исключением устройств для сброса давления).

6.7.4.6 ***Устройства для сброса давления***

6.7.4.6.1 Каждый котел должен быть оборудован по меньшей мере двумя независимыми устройствами для сброса давления подпружиненного типа. Устройства для сброса давления должны автоматически открываться при давлении не менее МДРД и должны быть полностью открыты при давлении, составляющем 110% от МДРД. После сброса давления эти устройства должны закрываться при давлении, составляющем не менее 90% давления, при котором начался сброс, и должны оставаться закрытыми при любом более низком давлении. Устройства для сброса давления должны быть такого типа, чтобы они могли выдерживать динамические нагрузки, включая колебания жидкости.

6.7.4.6.2 Котлы для невоспламеняющихся охлажденных жидких газов и водорода могут, кроме того, иметь разрывные мембраны, установленные параллельно с подпружиненными устройствами, как это указано в п.п. 6.7.4.7.2 и 6.7.4.7.3.

6.7.4.6.3 Устройства для сброса давления должны быть сконструированы таким образом, чтобы предотвращать проникновение посторонних веществ, утечку газа и любое опасное повышение давления.

6.7.4.6.4 Устройства для сброса давления должны быть утверждены компетентным органом или уполномоченной им организацией.

6.7.4.7 ***Пропускная способность и регулирование устройств для сброса давления***

6.7.4.7.1 В случае нарушения вакуума в цистерне с вакуумной изоляцией котла или потери 20% изоляции цистерны, изолированной твердыми материалами, суммарная пропускная способность всех установленных устройств для сброса давления должна быть достаточной для того, чтобы давление внутри котла не превышало 120% от МДРД.

6.7.4.7.2 Для невоспламеняющихся охлажденных жидких газов (за исключением кислорода) и водорода такая пропускная способность может быть достигнута за счет использования разрывных мембран параллельно с требуемыми устройствами для сброса давления. Мембраны должны разрываться при номинальном давлении, равном испытательному давлению котла.

6.7.4.7.3 С учетом требований п.п. 6.7.4.7.1 и 6.7.4.7.2, в условиях полного охвата пламенем суммарная пропускная способность всех установленных устройств для сброса давления должна быть достаточной для того, чтобы давление в котле не превысило испытательного давления.

6.7.4.7.4 Требуемая пропускная способность предохранительных устройств рассчитывается в соответствии с правилами, признанными компетентным органом[1].

6.7.4.8 Маркировка устройств для сброса давления

6.7.4.8.1 Каждое устройство для сброса давления должно иметь четко различимую и постоянную маркировку со следующими данными:

а) давление, на которое оно отрегулировано для выпуска газа (в бар или кПа);

б) допустимое отклонение от давления срабатывания для подпружиненных устройств;

в) температура, соответствующая давлению разрушения разрывных мембран;

г) расчетная пропускная способность устройства, выраженная в кубических метрах воздуха в секунду ($м^3/с$).

Если возможно, необходимо указывать также следующую информацию:

д) наименование завода-изготовителя и соответствующий номер по каталогу.

6.7.4.8.2 Расчетная пропускная способность, указываемая на устройствах для сброса давления, определяется в соответствии со стандартом ISO 4126–1:1991.

6.7.4.9 *Штуцеры устройств для сброса давления*

6.7.4.9.1 Штуцеры устройств для сброса давления должны быть достаточного размера, чтобы обеспечивать беспрепятственное поступление необходимого количества выпускаемых паров и/или газов к предохранительному устройству. Запорные клапаны не должны устанавливаться между котлом и устройством для сброса давления, за исключением тех случаев, когда для целей технического обслуживания или по другим причинам установлены дублирующие устройства и запорные клапаны, обслуживающие фактически действующие устройства, заблокированы в открытом положении или запорные клапаны взаимно заблокированы таким образом, что всегда выполняются требования п. 6.7.4.7. В отверстии, ведущем к выпускной трубе или устройству для сброса давления, не должно быть загрязнений, которые могли бы ограничить или перекрыть поток газов из корпуса к этому устройству. Выпускные трубы устройств для сброса давления, если они используются, должны выпускать сбрасываемые пары или жидкость в атмосферу при минимальном встречном давлении на эти устройства

6.7.4.10 *Расположение устройств для сброса давления*

6.7.4.10.1 Каждое входное отверстие устройств для сброса давления должно располагаться в верхней части котла, как можно ближе к его продольной оси. Все входные отверстия устройств для сброса давления должны быть расположены в газовом пространстве в условиях максимального наполнения котла и должны быть установлены таким образом, чтобы обеспечивать беспрепятственное удаление выделяющихся паров. При перевозке охлажденных жидких газов выпускаемый пар должен быть направлен в сторону от котла таким образом, чтобы не сталкиваться со стенками котла. Защитные устройства, изменяющие направление потока паров, допускаются при условии, что требуемая пропускная способность предохранительных устройств не снижается.

6.7.4.10.2 Должны быть приняты все надлежащие меры к тому, чтобы исключить несанкционированный доступ к устройствам для сброса давления и предохранить эти устройства от повреждения в случае опрокидывания переносной цистерны.

6.7.4.11 *Контрольно-измерительные приборы*

6.7.4.11.1 За исключением случаев, когда переносная цистерна наполняется по массе, она должна быть оборудована одним или несколькими контрольно-измерительными приборами. Не должны использоваться стеклянные уровнемеры и измерительные приборы из другого хрупкого материала, находящиеся в непосредственном контакте с перевозимым грузом.

---

[1] См., например, CGA (Ассоциация по производству сжатых газов) Pamphlet S-1.2-1995.

6.7.4.11.2 В рубашке переносной цистерны с вакуумной изоляцией должен быть установлен патрубок для вакуумметра.

6.7.4.12 ***Опоры, каркас, подъемные и крепежные приспособления переносных цистерн***

6.7.4.12.1 Переносные цистерны должны быть спроектированы и изготовлены с опорной конструкцией, служащей надежным основанием во время перевозки. Должны учитываться нагрузки, предусмотренные в п. 6.7.4.2.12, и коэффициент запаса прочности, предписанный в п. 6.7.4.2.13. Допускается применение полозьев, каркасов, рам или других подобных конструкций.

6.7.4.12.2 Суммарные напряжения, вызываемые арматурой переносной цистерны (например, рамами, каркасом и т. д.), а также ее подъемными и крепежными приспособлениями, не должны вызывать чрезмерного напряжения в какой-либо части котла. На все переносные цистерны устанавливаются стационарные подъемные и крепежные приспособления. Предпочтительно размещать их на опорах переносной цистерны, но можно также прикреплять их к усиливающим элементам котла, расположенным в опорных точках.

6.7.4.12.3 При проектировании опор и каркасов необходимо учитывать коррозионное воздействие окружающей среды.

6.7.4.12.4 Проемы для вилочного захвата погрузчика должны закрываться. Средства закрытия этих проемов должны составлять неотъемлемую часть каркаса или быть прочно прикреплены к нему. Переносные цистерны длиной менее 3,65 м, состоящие из единственного отсека, могут не иметь закрывающихся проемов для вилочного захвата погрузчика при условии, что:

а) защищены от удара вилами погрузчика; и

б) расстояние между центрами проемов составляет не менее половины длины переносной цистерны.

6.7.4.12.5 Если переносные цистерны не защищены в ходе перевозки в соответствии с требованиями п. 4.2.2.3, то котлы и эксплуатационное оборудование должны быть защищены от повреждений в результате удара или опрокидывания. Наружная арматура должна быть защищена таким образом, чтобы препятствовать высвобождению груза в результате удара или опрокидывания переносной цистерны на ее арматуру. Такая защита включает, например:

а) защиту от поперечного удара, которая может состоять из продольных балок, защищающих котел с обеих сторон на уровне средней линии;

б) защиту переносной цистерны от опрокидывания, которая может состоять из арматурных обручей или стержней, укрепленных на раме;

в) защиту от торцевого удара, которая может состоять из бампера или рамы;

г) защиту котла от повреждения в результате удара или опрокидывания путем использования рамы, соответствующей стандарту ISO 1496-3:1995.

д) защита переносной цистерны от удара или опрокидывания путем использования вакуумной изолирующей рубашки

6.7.4.13 ***Утверждение типа конструкции***

6.7.4.13.1 Компетентный орган или уполномоченная им организация выдают на каждую новую конструкцию переносной цистерны сертификат об утверждении ее типа. В этом сертификате удостоверяется, что переносная цистерна была обследована этим органом, пригодна для использования по своему назначению и отвечает требованиям настоящей главы. Если переносные цистерны изготовляются серийно без внесения изменений в конструкцию, то сертификат действителен для всей серии. В сертификате указываются результаты испытаний прототипа, наименования охлажденных жидких газов, разрешенных к перевозке, конструкционные материалы котла и рубашки, а также номер допуска. Номер допуска состоит из отличительного символа или знака государства, на территории которого был выдан сертификат об утверждении[1], и регистрационного номера. В сертификате должны указываться альтернативные предписания, упомянутые в п. 6.7.1.2. Сертификат об утверждении типа конструкции может служить основанием для утверждения переносных

[1] *Отличительный знак государства в соответствии с предписаниями Венской конвенции о дорожном движении 1968 года.*

цистерн меньшего объема, изготовленных из аналогичных по свойствам и толщине материалов в соответствии с таким же технологическим процессом и имеющих идентичные опоры, запорные устройства и прочие составные части.

6.7.4.13.2 Протокол испытаний прототипа для утверждения типа конструкции должен включать, по меньшей мере, следующие сведения:

а) результаты соответствующего испытания каркаса по стандарту ISO 1496-3:1995;

б) результаты первоначальной проверки и испытания в соответствии с п. 6.7.4.14.3; и

в) результаты испытания на удар в соответствии с п. 6.7.4.14.1, если это необходимо.

6.7.4.14 Проверка и испытания

6.7.4.14.1 Прототип каждой конструкции переносной цистерны, отвечающей определению контейнера, приведенному в КБК, должен пройти испытание на удар. Прототип переносной цистерны должен выдерживать возникающие при ударе нагрузки, равные, по меньшей мере, четырехкратной (4g) МРМБ полностью загруженной переносной цистерны, в течение промежутка времени, характерного для механических ударов, происходящих на железнодорожном транспорте. Ниже приводится список отдельных стандартов, описывающих приемлемые методы проведения испытания на удар:

Association of American Railroads,
Manual of Standards and Recommended Practices, Specifications for Acceptability of Tank Containers (AAR.600), 1992

National Standart of Canada, CAN/CGSB-43.147-2002
“Construction, Modification, Qualification, Maintenans, and Selektion and Use of Means of Containment for the Handling, Offering for Transport of Dangerous Goods by Rail”, March 2002, published by the Canaddian General Standards Board (CGSB)

Deutsche Bahn AG
DB Systemtechnik, Minden
Vertifikation und Versuche, TZF 96.2
Portable tanks, longitudinal impact test

Société Nationale des Chemins de Fer Français
C.N.E.S.T. 002-1966
Tank containers, longitudinal impact test

Spoornet, South Africa
Engineering Development CentRe (EDC)
Testing of ISO Tank Containers
Method EDC/TES/023/000/1991-06

Российский Морской Регистр Судоходства
Правила изготовления контейнеров
Санкт-Петербург, 2002 г

6.7.4.14.2 Котел и элементы оборудования переносной цистерны должны подвергаться проверке и испытаниям перед началом эксплуатации (первоначальная проверка и испытание), а затем не реже одного раза в 5 лет (периодические проверки и испытания) с проведением промежуточных периодических проверок и испытаний каждые 2,5 года. Такие промежуточные проверки и испытания могут проводиться в течение 3 месяцев после наступления указанной даты. Если необходимо, то в соответствии с п. 6.7.4.14.7 проводятся внеплановые проверки и испытания, независимо от даты последней периодической проверки и испытания.

6.7.4.14.3 Первоначальная проверка и испытание переносной цистерны должны включать проверку конструктивных характеристик, внутренний и наружный осмотр переносной цистерны и ее арматуры с учетом свойств предназначенных для перевозки охлажденных жидких газов, а также испытание под давлением в соответствии с п. 6.7.4.3.2. С согласия компетентного органа или уполномоченной им организации испытание под давлением может проводиться как гидравлическое испытание или с использованием другой жидкости или газа. До ввода переносной цистерны в эксплуатацию проводятся также испытание на герметичность и проверка функционирования эксплуатационного оборудования. Если котел и его арматура

подвергались испытанию под давлением раздельно, то после сборки они должны пройти испытание на герметичность. Все сварные швы котла, подвергаемые полным нагрузкам, проверяются в ходе первоначального испытания радиографическим, ультразвуковым или другими неразрушающими методами контроля. Это положение не применяется к рубашке.

6.7.4.14.4 Периодические проверки и испытания, проводимые каждые 5 лет и каждые 2,5 года, должны включать наружный осмотр переносной цистерны и ее устройств с учетом свойств предназначенных для перевозки охлажденных жидких газов, испытание на герметичность, а также проверку функционирования эксплуатационного оборудования и снятие показаний вакуумметра, если он имеется. В случаях когда цистерны изолированы без использования вакуума, рубашка и изоляционный материал снимаются во время периодических проверок, проводимых каждые 2,5 года и каждые 5 лет, но лишь тогда, когда это необходимо для достоверной оценки.

6.7.4.14.5 Кроме того, при пятилетних периодических проверках и испытаниях цистерн, изолированных без использования вакуума, рубашка и изоляционный материал снимаются, но лишь тогда, когда это необходимо для достоверной оценки.

6.7.4.14.6 Переносную цистерну нельзя наполнять и предъявлять к перевозке после истечения срока действия последней периодической проверки и испытания в соответствии с требованиями п. 6.7.4.14.2. Однако переносная цистерна, наполненная до истечения срока действия последней периодической проверки и испытания, может перевозиться в течение не более 3 месяцев после истечения срока действия последнего периодического испытания или проверки. Кроме того, переносная цистерна может перевозиться после истечения срока действия последнего периодического испытания и проверки:

а) после опорожнения, но до очистки – в целях прохождения очередного требуемого испытания или проверки перед очередным наполнением; и

б) если компетентный орган не распорядится иначе, – в течение не более 6 месяцев после истечения срока действия последнего периодического испытания или проверки с целью перевозки опасных грузов для их соответствующего удаления или переработки. Информация об освобождении от действия соответствующего требования заносится в перевозочные документы.

6.7.4.14.7 Внеплановые проверки и испытания требуются в том случае, если переносная цистерна имеет поврежденные или корродированные участки, течь или иные дефекты, могущие нарушить целостность конструкции переносной цистерны. Масштаб внеплановых проверок и испытаний зависит от степени повреждения переносной цистерны или ее состояния. При этом предполагается проведение по меньшей мере тех процедур, которые предусмотрены проверками и испытаниями, проводимыми каждые 2,5 года в соответствии с требованиями п. 6.7.4.14.4.

6.7.4.14.8 В ходе внутреннего осмотра, осуществляемого во время периодической проверки и испытания, необходимо проверить котел на изъязвление, коррозию, абразивный износ, вмятины, деформацию, дефекты сварных швов или другие недостатки, включая течь, которые могли бы сделать переносную цистерну непригодной для перевозки.

6.7.4.14.9 В ходе наружного осмотра необходимо:

а) проверить наружный трубопровод, клапаны (вентили), системы повышения давления/охлаждения и прокладки на наличие корродированных участков или других недостатков, включая течь, которые могли бы сделать переносную цистерну непригодной для наполнения, опорожнения или перевозки;

б) убедиться в том, что не происходит утечки через крышки лазов или прокладки;

в) заменить отсутствующие или затянуть ослабленные болты (гайки) на всех фланцевых соединениях и глухих фланцах;

г) убедиться в том, что все аварийные устройства и клапаны не имеют коррозии, деформации и иных повреждений или дефектов, которые могли бы помешать их нормальному функционированию. Дистанционные запорные устройства и самозакрывающиеся запорные клапаны необходимо привести в действие, с тем чтобы убедиться в их исправности;

д) убедиться в том, что маркировка на переносной цистерне является ясно видимой и удовлетворяет соответствующим требованиям; и

e) убедиться в том, что каркас, опоры и подъемные приспособления переносной цистерны находятся в исправном состоянии.

6.7.4.14.10 Проверки и испытания, предусмотренные в п.п. 6.7.4.14.1, 6.7.4.14.3, 6.7.4.14.4, 6.7.4.14.5 и 6.7.4.14.7, должны проводиться экспертом, утвержденным компетентным органом или уполномоченной им организацией, или в присутствии этого эксперта. Если испытание под давлением входит в программу проверок и испытаний, то применяется испытательное давление, указанное на табличке, прикрепленной к переносной цистерне. В ходе испытания под давлением переносная цистерна проверяется на наличие течи в котле, трубопроводе или оборудовании.

6.7.4.14.11 Каждый раз, когда на котле производятся работы по резанию, обжигу или сварке, они должны утверждаться компетентным органом или уполномоченной им организацией с учетом правил, в соответствии с которыми был изготовлен этот котел. После окончания работ проводится испытание под давлением с использованием испытательного давления.

6.7.4.14.12 В случае обнаружения любого опасного дефекта переносная цистерна должна быть снята с эксплуатации и вновь допущена к ней лишь после устранения дефекта и прохождения повторных испытаний.

6.7.4.15 ***Маркировка***

6.7.4.15.1 Каждая переносная цистерна должна быть снабжена табличкой из коррозионностойкого металла, прочно прикрепленной к переносной цистерне на месте, легко доступном для контроля. Если в силу устройства переносной цистерны табличку невозможно прочно прикрепить к котлу, на котле проставляется маркировка, содержащая по меньшей мере информацию, требуемую правилами эксплуатации емкостей высокого давления. На табличку наносятся с применением метода штамповки или другого аналогичного метода указанные ниже сведения:

1) Страна изготовления:

UN	Страна утверждения	Номер допуска	В случае альтернативных предписаний (см. п. 6.7.1.2) "AA"

2) Наименование или товарный знак завода-изготовителя

3) Заводской номер

4) Уполномоченная организация по утверждению типа конструкции

5) Регистрационный номер владельца

6) Год изготовления

7) Правила эксплуатации сосудов высокого давления, в соответствии с которыми изготовлена цистерна

8) Испытательное давление _____бар/кПа (манометрическое)[10]

9) МДРД _____бар/кПа (манометрическое)[10]

10) Минимальная расчетная температура _____°C

11) Вместимость при 20°C ____л

12) Дата первоначального испытания под давлением и идентификационный номер эксперта

13) Материал(ы)котла и стандарт(ы) на материал(ы)

14) Эквивалентная толщина для стандартной стали ____мм

15) Дата и вид последнего периодического испытания

Месяц ____ Год _____ Испытательное давление ___бар/кПа (манометрическое)[1]

16) Клеймо эксперта, проводившего последнее испытание

17) Полное наименование газа(ов), к перевозке которого(ых) допущена переносная цистерна

18) "Теплоизоляция" или "Вакуумная изоляция" (при их наличии)

---

[1] Должна быть указана используемая единица измерения.

19) Эффективность системы изоляции (притока тепла) _____ватт (Вт)

20) Контрольное время удержания ____ суток (или часов), давление _____бар/кПа (манометрическое)[10] и степень наполнения _____ кг/л для каждого охлажденного жидкого газа, разрешенного к перевозке.

6.7.4.15.2 Непосредственно на переносной цистерне или на металлической табличке, прочно прикрепленной к переносной цистерне, указываются следующие сведения:

1) Наименование владельца и оператора

2) Наименование перевозимого охлажденного жидкого газа (и минимальная средняя объемная температура)

3) Максимально разрешенная масса брутто (МРМБ) ____ кг

4) Масса тары порожней переносной цистерны _____ кг

5) Расчетное время удержания перевозимого газа _____ суток (или часов)

ПРИМЕЧАНИЕ: В отношении идентификации перевозимого(ых) охлажденного(ых) жидкого(ых) газа(ов) см. часть 5.

6.7.4.15.3 Если переносная цистерна сконструирована и утверждена для перевозки и обработки в открытом море, то на идентификационной табличке должна быть сделана надпись "МОРСКАЯ ПЕРЕНОСНАЯ ЦИСТЕРНА".

ГЛАВА 6.8
ТРЕБОВАНИЯ К ИЗГОТОВЛЕНИЮ, ОБОРУДОВАНИЮ, ОФИЦИАЛЬНОМУ УТВЕРЖДЕНИЮ ТИПА, ПРОВЕРКАМ, ИСПЫТАНИЯМ И МАРКИРОВКЕ ВАГОНОВ-ЦИСТЕРН, СЪЕМНЫХ ЦИСТЕРН, КОНТЕЙНЕРОВ-ЦИСТЕРН И СЪЕМНЫХ КУЗОВОВ-ЦИСТЕРН, КОТЛЫ КОТОРЫХ ИЗГОТОВЛЕНЫ ИЗ МЕТАЛЛА, А ТАКЖЕ ВАГОНОВ – БАТАРЕЙ И МНОГОЭЛЕМЕНТНЫХ ГАЗОВЫХ КОНТЕЙНЕРОВ (МЭГК)

ПРИМЕЧАНИЕ: В отношении переносных цистерн см. главу 6.7; в отношении цистерн из армированных волокном пластмасс см. главу 6.9.

6.8.1 Сфера применения

6.8.1.1 В этой главе изложены требования, которые предъявляются к вагонам-цистернам, съемным цистернам, вагонам-батареям, контейнерам-цистернам, съемным кузовам-цистернам, МЭГК, которые используются для перевозки газообразных, жидких, твердых порошкообразных или гранулированных веществ.

6.8.1.2 Если эти требования изложены по всей ширине страницы, то они распространяются на все перечисленные в п. 6.8.1.1 транспортные средства (вагоны-цистерны, съемные цистерны и вагоны-батареи, контейнеры-цистерны, съемные кузова-цистерны и МЭГК).

Если страница поделена вертикальной чертой на две колонки, то:

- в левой колонке изложены требования, которые применяются только к вагонам-цистернам, съемным цистернам и вагонам–батареям;
- в правой колонке изложены требования, которые применяются только к контейнерам- цистернам, съемным кузовам-цистернам и МЭГК.

6.8.1.3 В разделе 6.8.2 изложены требования, применяемые к вагонам-цистернам, съемным цистернам, контейнерам-цистернам, съемным кузовам-цистернам, предназначенным для перевозки веществ всех классов, а также к вагонам-батареям и МЭГК, предназначенным для перевозки газов класса 2. В разделах 6.8.3–6.8.5 содержатся специальные требования, дополняющие или изменяющие требования раздела 6.8.2.

6.8.1.4 В отношении положений, касающихся использования этих цистерн, см. главу 4.3.

6.8.2 Требования, применяемые ко всем классам

6.8.2.1 Изготовление

Базовые принципы

6.8.2.1.1 Котлы, их приспособления, эксплуатационное и конструктивное оборудование должны быть рассчитаны таким образом, чтобы выдерживать без потери содержимого (за исключением газа, выходящего через отверстия для удаления газов):

- статические и динамические нагрузки, возникающие при нормальных условиях перевозки, как они определены в п.п. 6.8.2.1.2 и 6.8.2.1.13;
- предписанные минимальные напряжения, определенные в п. 6.8.2.1.16.

6.8.2.1.2 Цистерны и их оборудование должны рассчитываться на комбинации статических и динамических усилий, предусмотренных приложением 14 памятки О + Р 516 «Грузовые вагоны сообщения между железными дорогами колеи 1435 мм и железными дорогами колеи 1520 мм. Технические предписания и технические условия для допуска вагонов».

Контейнер-цистерна (включая цистерну, каркас, грузоподъемные и крепежные устройства) должен выдерживать действие собственных сил инерции (каждой в отдельности), возникающих при движении вагона и погрузочно-разгрузочных работах и равных:

- в направлении движения вагона (в продольном направлении) - 2 Rg;
- в горизонтальном направлении, перпендикулярном направлению движения (в поперечном направлении) -1 Rg;
- в вертикальных направлениях - 2 Rg;

– где R – максимальная масса брутто контейнера;

g = 9,81 м/с^2 – ускорение свободного падения.

Если направление движения невозможно определить, то в каждом горизонтальном направлении силы принимаются равными 2 Rg.

Крупнотоннажные контейнеры-цистерны, эксплуатируемые по железным дорогам колеи 1520 мм, рассчитываются на продольную силу инерции, равную 4 Rg (см. п. 4.3.2.3.7).

6.8.2.1.3 Толщина стенок котлов должна быть не менее величин, определенных в п.п. 6.8.2.1.17 и 6.8.2.1.18 | 6.8.2.1.17–6.8.2.1.20

6.8.2.1.4 Котлы должны конструироваться и изготовляться в соответствии с требованиями технических условий, утвержденных компетентным органом, в которых выбор материала и определение толщины стенок котла осуществляются с учетом максимальных и минимальных значений температуры наполнения и рабочей температуры, однако при этом должны соблюдаться минимальные требования п.п. 6.8.2.1.6–6.8.2.1.26.

6.8.2.1.5 Цистерны, предназначенные для перевозки отдельных опасных веществ, должны иметь дополнительную защиту. Эта защита может быть обеспечена за счет увеличения толщины стенок котла (большее расчетное давление), которое определяется с учетом характера и степени опасности этих веществ, или путем установки защитного устройства (см. специальные положения в разделе 6.8.4).

6.8.2.1.6 Сварные швы должны обеспечивать надежность конструкции и выполняться согласно техническим нормам.

Выполнение и проверка сварных швов должны соответствовать требованиям п. 6.8.2.1.23.

6.8.2.1.7 Надлежит принимать необходимые меры для защиты котла от опасности деформации, связанной с образованием внутреннего разрежения (вакуума).

Котлы без впускных клапанов должны быть рассчитаны на внешнее (избыточное) давление, которое может появиться при эксплуатации, но не менее 0,04 МПа.

Материалы котла

6.8.2.1.8 Материалы, применяемые для сварных цистерн, должны обеспечивать их надежную работу при температурах окружающего воздуха в диапазоне от минус 50° С до +50° С. Другие диапазоны температур окружающей среды могут быть приняты по согласованию с компетентным органом.

При выборе материалов для контейнеров-цистерн необходимо учитывать диапазон рабочих температур окружающего воздуха от минус 40^{0} С до +50^{0} С.

При изготовлении контейнеров-цистерн для железных дорог колеи 1435 мм принимается минимальная расчетная температура окружающей среды минус 20°С (см. п. 4.3.2.3.8).

Другие диапазоны температур окружающего воздуха могут быть приняты по согласованию с компетентным органом.

Ответственность за использование контейнеров-цистерн в установленной климатической зоне в процессе эксплуатации несет владелец/оператор контейнеров.

6.8.2.1.9 Материалы котлов или их защитной облицовки, соприкасающиеся с содержимым, не должны содержать веществ, которые могут вступать с содержимым в опасные реакции (см. раздел 1.2.1), образовывать опасные соединения или существенно снижать прочность материала.

Если контакт между перевозимым веществом и материалом, использованным для изготовления котла, ведет к постепенному уменьшению толщины стенок котла, то эта толщина должна увеличиваться при изготовлении на соответствующую величину. Это дополнительное

утолщение с учетом коррозии не должно приниматься во внимание при расчете толщины стенок котла.

6.8.2.1.10 Для изготовления сварных котлов в частности в сварных швах и в зонах влияния сварки. должны использоваться только материалы, которые характеризуются безупречной свариваемостью и достаточная ударная вязкость которых при температуре окружающей среды минус 50°С может быть гарантирована, в частности, в сварных швах и в зонах влияния сварки.	Для изготовления сварных котлов в частности в сварных швах и в зонах влияния сварки должны использоваться только материалы, которые характеризуются безупречной свариваемостью и достаточная ударная вязкость которых при температуре окружающей среды минус 40°С может быть гарантирована, в частности, в сварных швах и в зонах влияния сварки. При изготовлении контейнеров-цистерн для железных дорог колеи 1435 мм принимается минимальная расчетная температура окружающей среды минус 20°С (см. п. 4.3.2.3.8).

Другие диапазоны температур окружающей среды могут быть приняты по согласованию с компетентным органом.

В случае использования мелкозернистой стали гарантированное значение предела текучести Re не должно превышать 460 Н/мм^2, а верхнее значение гарантированного предела прочности при растяжении Rm не должно превышать 725 Н/мм^2, в соответствии с техническими характеристиками материала.

6.8.2.1.11 У сталей, используемых для изготовления сварных цистерн, не допускается соотношение Re/Rm, превышающее 0,85,

где:

Re – предел текучести для сталей с ярко выраженным пределом текучести; или условный предел текучести при относительном остаточном удлинении 0,2% или при относительном остаточном удлинении 1% – для аустенитных сталей;

Rm- предел прочности при растяжении

При определении этого соотношения в каждом случае необходимо брать за основу значения, указанные в свидетельстве о проверке материала.

6.8.2.1.12 Для стали относительное удлинение при разрыве должно быть не менее

$$\frac{10000}{\text{установленный предел прочности на разрыв в Н/ мм}^2} \quad \%,$$

однако оно должно быть не менее 16% для мелкозернистых сталей и не менее 20% – для других сталей.

Для алюминиевых сплавов удлинение при разрыве должно быть не менее 12% [1)].

Расчет толщины стенок котла

6.8.2.1.13 Давление, на основе которого определяется толщина стенок котла, не должно быть меньше расчетного давления, однако надлежит также учитывать нагрузки, указанные в п. 6.8.2.1.1, и, при необходимости, следующие нагрузки:

---

[1] Для тонколистового металла ось образца, испытываемого на растяжение, должна находиться под прямым углом к направлению проката. Остаточное удлинение при разрыве измеряется на образцах с круглым поперечным сечением, у которых расстояние между отметками l равняется пятикратному диаметру d (l = 5d); при использовании образцов с прямоугольным сечением расстояние между отметками следует определять по формуле $l = 5{,}65\sqrt{F_o}$,

где F_0 – первоначальная площадь поперечного сечения испытательного образца.

Если цистерна имеет безрамную конструкцию, то котел должен рассчитываться таким образом, чтобы выдерживать возникающие в силу этого напряжения, помимо прочих действующих на него нагрузок.	Под воздействием каждой из этих нагрузок должны выдерживаться следующие значения коэффициента запаса прочности: – для металлов с ярко выраженным пределом текучести коэффициент запаса прочности 1,5 по отношению к видимому пределу текучести; или – для металлов без ярко выраженного предела текучести коэффициент запаса прочности 1,5 по отношению к условному пределу текучести при относительном остаточном удлинении 0,2%(либо при удлинении 1% – для аустенитных сталей);

6.8.2.1.14 Расчетное давление указано во второй части кода (см. п. 4.3.4.1), приведенного в колонке 12 таблицы А в главе 3.2.

Если указана буква "G", то применяются следующие требования:

а) Котлы, опорожняемые самотеком и предназначенные для перевозки веществ, давление паров которых при 50°C не превышает 110 кПа (1,1 бар) (абсолютное давление), должны рассчитываться на давление, равное удвоенному статическому давлению подлежащего перевозке вещества, но не менее удвоенного статического давления воды.

б) Котлы, наполняемые и опорожняемые под давлением и предназначенные для перевозки веществ, давление паров которых при 50°C не превышает 110 кПа (1,1 бар) (абсолютное давление), должны рассчитываться на давление, которое в 1,3 раза превышает наибольшее значение давления наполнения или опорожнения.

Если указано числовое значение минимального расчетного давления (манометрическое давление), то котел должен рассчитываться на давление, которое не менее чем в 1,3 раза превышает наибольшее значение давления наполнения или опорожнения. В этих случаях применяются следующие минимальные требования:

в) Котлы, предназначенные для перевозки веществ, давление паров которых при 50°C составляет более 110 кПа (1,1 бар), но не более 175 кПа (1,75 бар) (абсолютное давление), независимо от системы наполнения или опорожнения, должны рассчитываться на давление, составляющее не менее 150 кПа (1,5 бар) (манометрическое давление), или на давление, которое в 1,3 раза превышает давление наполнения или опорожнения, в зависимости от того, какое из этих значений выше.

г) Котлы, предназначенные для перевозки веществ, давление паров которых при 50°C составляет более 175 кПа (1,75 бар) (абсолютное давление), независимо от системы наполнения или опорожнения, должны рассчитываться на давление, которое в 1,3 раза превышает наибольшее значение давления наполнения или опорожнения, однако это давление должно быть не менее 0,4 МПа (4 бар) (манометрическое давление).

6.8.2.1.15 В любом случае расчетное давление должно быть не менее:

1,3 рабочего давления (если в особых предписаниях по отдельным классам опасности не требуется иное); суммы избыточного давления паров жидкости или газа при набольшей рабочей температуре и давления гидравлического удара при ударном взаимодействии вагона-цистерны с соседними вагонами. Давление гидроудара определяется по формуле: $p_Г = N \cdot \frac{m_в}{m_{бр}} \cdot \frac{1}{F}$, [МПа], где:	1,3 рабочего давления, если в особых предписаниях по отдельным классам опасности не требуется иное. Для крупнотоннажных контейнеров (массой брутто 10 т и более): 1,3 рабочего давления (если в предписаниях по отдельным классам опасности не требуется иное); – суммы избыточного давления паров жидкости или газа при наибольшей рабочей температуре и давления гидравлического удара при ударном взаимодействии вагона с гружеными контейнерами с соседними вагонами.

N – сила удара в автосцепку, принимается N = 3,0 МН;
$m_в$ - масса вещества в цистерне, исходя из полной грузоподъемности цистерны, [кг],
$m_{бр}$ - масса брутто вагона-цистерны, [кг],
F - площадь внутреннего поперечного сечения цистерны, [м^2].

Давление гидроудара определяется по формуле:

$$P_г = \frac{m_ж \cdot a_n}{F} \cdot 10^{-6} \left[МПа \right],$$

где $m_ж$ – масса вещества, исходя из полной грузоподъемности контейнера, [кг],
a_n – продольное ускорение вагона,
принимается a_n = 4g (g = 9,81 м/с^2 – ускорение свободного падения), [м/с^2],
F – площадь внутреннего поперечного сечения цистерны, [м^2].

6.8.2.1.16 Допускаемые напряжения принимаются равными:

– при определении минимальной толщины стенки цистерны при действии расчетного давления по п. 6.8.2.1.14 меньшее из двух величин:

$$[\sigma] = 0{,}75\ Re\ [Н/мм^2] \text{ или } [\sigma] = 0{,}5\ Rm\ [Н/мм^2],$$

– при гидравлических испытаниях цистерны по п. 6.8.2.1.15:

$$[\sigma] = 0{,}9\ Re\ [Н/мм^2],$$

где:
Re - минимальный нормированный предел текучести при растяжении или условный предел текучести при относительном остаточном удлинении 0,2%. Для аустенитных сталей Re принимается при относительном остаточном удлинении 1%.

Для цистерн, систематически работающих при температуре 50°С и более, допускаемые напряжения уменьшаются в соответствии с указаниями компетентных органов.

Допускаемые напряжения при действии расчетного давления для цистерн безрамных вагонов-цистерн принимаются равными 0,95 от указанных допускаемых напряжений.

При расчете или испытаниях на прочность контейнера-цистерны на действие сил инерции по п 6.8.2.1.2

$$[\sigma] = \frac{Re}{1{,}5} \cong 0{,}67\ Re\ [Н/мм^2],$$

Расчетная минимальная толщина стенок котла

6.8.2.1.17 Минимальная толщина стенок котла должна быть не меньше наибольшего из значений, рассчитанных по следующим формулам:

$$e = \frac{P_T D}{2\sigma\lambda} \qquad e = \frac{P_C D}{2\sigma}$$

где:
e – минимальная толщина стенок котла, мм;
P_T. – испытательное давление, МПа;
P_C– расчетное давление, указанное в п. 6.8.2.1.14, МПа;
D – внутренний диаметр котла, мм;
[σ] - допустимое напряжение, определенное в п. 6.8.2.1.16, Н/мм^2;
λ - коэффициент, учитывающий возможное уменьшение прочности из-за наличия сварных швов и связанный с методами проверки, определенными в п. 6.8.2.1.23.

Толщина стенок должна быть не меньше величин, указанных в п.п.

6.8.2.1.18. ├ 6.8.2.1.18–6.8.2.1.20.

6.8.2.1.18 Стенки котла должны иметь толщину не менее 6 мм, если они изготовлены из мягкой стали[2], или эквивалентную толщину, если они изготовлены из другого металла.
Эта толщина может быть уменьшена до 5 мм, если котел изготовлен из мягкой стали для перевозки порошкообразных или гранулированных веществ, или до эквивалентной толщины, если он изготовлен из другого металла.

Стенки котлов должны иметь толщину не менее 5 мм, если они изготовлены из мягкой стали[2] (в соответствии с требованиями п.п. 6.8.2.1.11 и 6.8.2.1.12), или эквивалентную толщину, если они изготовлены из другого металла.
Если диаметр[3] котла превышает 1,80 м, эта толщина должна быть увеличена до 6 мм, если котел изготовлен из мягкой стали[2], за исключением цистерн, предназначенных для перевозки порошкообразных или гранулированных веществ, или до эквивалентной толщины, если он изготовлен из другого металла.
Независимо от используемого металла толщина стенки котла не должна быть менее 3 мм.

Под "эквивалентной толщиной" подразумевается толщина, получаемая по следующей формуле[4]:

$$e_1 = \frac{464 e_0}{\sqrt[3]{(Rm_1 A_1)^2}}$$

6.8.2.1.19 *(Зарезервировано)*

Когда котел имеет защиту от повреждений в соответствии с п. 6.8.2.1.20, компетентный орган может разрешить уменьшить минимальную толщину стенок пропорционально предусмотренной защите; однако эта толщина не должна быть менее 3 мм для мягкой стали[2] или меньше эквивалентной толщины других материалов для котлов диаметром не более 1,8 м. Для котлов, имеющих диаметр более 1,8 м, эта минимальная толщина должна быть увеличена до 4 мм при использовании мягкой стали[2] или до эквивалентной толщины другого металла.

Под эквивалентной толщиной подразумевается толщина, определяемая по формуле, приведенной в п. 6.8.2.1.18.

---

[2] Термины " сталь мягкая " и " сталь стандартная " приведены в разделе 1.2.1.

[3] Для котлов с некруглым поперечным сечением, например имеющих прямоугольную или эллиптическую форму, указанные диаметры соответствуют диаметрам, которые рассчитываются на основе круглого поперечного сечения той же площади. Для этих форм поперечного сечения радиусы выпуклости стенки котла должны быть не более 2000 мм по боковым сторонам и не более 3000 мм сверху и снизу.

[4] Эта формула выводится из общей формулы:

$$e_1 = e_0 \sqrt[3]{\left(\frac{R_{m0} A_0}{R_{m1} A_1}\right)^2}$$

где:

e_1 – минимальная толщина стенки котла из выбранного металла, мм;

e_0 – минимальная толщина стенки котла из мягкой стали, в соответствии с п.п. 6.8.2.1.18 и 6.8.2.1.19, мм;

Rm_0 = 370 - предел прочности при растяжении стандартной стали, Н/мм^2; (см. п. 1.2.1);

A_0 = 27 - удлинение при разрыве стандартной стали, %;

Rm_1 – минимальный предел прочности при растяжении выбранного металла, Н/мм^2;

A_1 – минимальное удлинение выбранного металла при разрывной нагрузке, %.

6.8.2.1.20 (Зарезервировано)

Защита, упомянутая в п. 6.8.2.1.19, может представлять собой:

- сплошную наружную конструкционную защиту, например типа "сэндвич" с наружной оболочкой, прикрепленной к котлу; или
- конструкцию с размещением котла в полнонаборном каркасе, включающем продольные и поперечные конструкционные элементы; или
- конструкцию с двойными стенками.

Если цистерны имеют двойные стенки с вакуумной изоляцией, совокупная толщина наружной металлической стенки и стенки котла должна соответствовать минимальной толщине стенки, предписанной в п. 6.8.2.1.18, однако толщина стенки котла не должна быть меньше минимальной толщины, предписанной в п. 6.8.2.1.19.

Если цистерны имеют двойные стенки с промежуточным слоем из твердого материала толщиной не менее 50 мм, толщина наружной стенки должна составлять не менее 0,5 мм, если она изготовляется из мягкой стали[5], или не менее 2 мм, если она изготовляется из пластмассы, армированной стекловолокном. В качестве промежуточного слоя из твердого материала может использоваться жесткий пенопласт, имеющий способность поглощать удары.

6.8.2.1.21 Номинальная толщина e_o стенки котла должна быть не меньше суммы расчетной минимальной толщины, определенной по п. 6.8.2.1.17, 6.8.2.1.18 , и следующих добавок:

- минусового допуска на толщину листа;
- утонения при вытяжке и штамповке;
- коррозионного и абразивного износа от действия перевозимого вещества за срок службы цистерны с учетом стойкости антикоррозионных покрытий.

6.8.2.1.22 (Зарезервировано)

Выполнение сварочных работ и их проверка

6.8.2.1.23 Квалификация изготовителя, выполняющего сварочные работы, должна быть признана компетентным органом. Сварочные работы должны выполняться квалифицированными сварщиками в соответствии с методом сварки, эффективность которого (включая возможную термическую обработку) подтверждена испытаниями. Испытания должны проводиться с помощью радиографии, ультразвука или другими неразрушающими методами контроля и должны подтверждать требуемое качество сварки.

При применении для сварных цистерн нержавеющих аустенитных сталей и двухслойных сталей с антикоррозионным слоем из аустенитных сталей сварные швы испытываются на стойкость против коррозионного растрескивания.

Необходимо проводить следующие проверки в зависимости от величины коэффициента λ, используемого для определения толщины стенок котла в п. 6.8.2.1.17:

λ = 0,8: сварные швы должны проверяться насколько возможно визуально с обеих сторон и выборочно подвергаться контролю неразрушающими методами с обращением особого внимания на стыки;

λ = 0,9: все продольные швы по всей их длине, стыки, круговые швы на 25% длины и сварочные работы по сборке оборудования большого диаметра должны проверяться неразрушающими методами контроля. Сварные швы должны осматриваться, насколько это возможно, с обеих сторон;

λ = 1: все сварные швы должны проверяться неразрушающими методами контроля, а также должны осматриваться, насколько это возможно, с обеих сторон. Для проверки качества сварных работ необходимо отобрать испытательный образец.

Если у компетентного органа имеются сомнения в отношении качества сварных швов, то он может потребовать проведения дополнительной проверки.

Другие требования в отношении конструкции

6.8.2.1.24 Защитная облицовка должна быть выполнена таким образом, чтобы ее герметичность сохранялась независимо от деформаций, которые могут возникать при нормальных условиях перевозки (см. п. 6.8.2.1.2).

6.8.2.1.25 Теплоизоляция котла не должна препятствовать свободному доступу к основному оборудованию, мешать его нормальному функционированию.

6.8.2.1.26 Если котлы, предназначенные для перевозки легковоспламеняющихся жидкостей с температурой вспышки не более 61°C, снабжены защитным покрытием (внутренней облицовкой) из неметаллических материалов, покрытие должно быть выполнено таким образом, чтобы не могло возникнуть опасности возгорания от электростатического заряда.

6.8.2.1.27 Цистерны, предназначенные для перевозки жидкостей с температурой вспышки не более 61°C или для перевозки воспламеняющихся газов, а также № ООН 1361 Угля или № ООН 1361 Сажи, группа упаковки II, должны иметь электропроводные соединения с ходовыми частями вагона для обеспечения заземления.

Необходимо избегать любого металлического контакта, способного вызвать электрохимическую коррозию.

Все части контейнера-цистерны, предназначенные для перевозки жидкостей с температурой вспышки не более 61°C или для перевозки воспламеняющихся газов, а также № ООН 1361 Угля или № ООН 1361 Сажи, группа упаковки II, должны иметь устройства для электрического заземления. Необходимо избегать любого металлического контакта, способного вызвать электрохимическую коррозию.

6.8.2.1.28 (Зарезервировано)

6.8.2.2 Элементы оборудования

6.8.2.2.1 Для изготовления эксплуатационного и конструктивного оборудования можно использовать неметаллические материалы.

Элементы оборудования должны располагаться таким образом, чтобы исключалась опасность их срыва или повреждения во время перевозки или погрузочно-разгрузочных операций. Они должны обеспечивать такую же степень надежности, как и сами котлы, быть совместимыми с перевозимыми веществами и отвечать требованиям п. 6.8.2.1.1.

Герметичность эксплуатационного оборудования должна обеспечиваться даже в случае опрокидывания вагона-цистерны или контейнера-цистерны.

Прокладки должны изготавливаться из материала, совместимого с перевозимым веществом, и заменяться по мере снижения их эффективности вследствие износа.

Прокладки, обеспечивающие герметичность эксплуатационного оборудования, должны быть рассчитаны и установлены таким образом, чтобы использование оборудования, в состав которого они входят, не приводило к их повреждению.

6.8.2.2.2 Если в третьей позиции кода цистерны, указанного в колонке 12 таблицы A главы 3.2, содержится буква "A" (см. п. 4.3.4.1.1), устройство нижнего слива должно быть оборудовано по меньшей мере двумя последовательно расположенными и независимыми друг от друга запорными устройствами, такими, как:

- наружный запорный вентиль с патрубком из ковкого металла, и
- затвор, смонтированный на конце каждого сливного патрубка; им может быть резьбовая пробка, глухой фланец или аналогичное устройство.

Если в третьей позиции кода цистерны, указанного в колонке 12 таблицы A главы 3.2, содержится буква "B" (см. п.п. 4.3.3.1.1 или 4.3.4.1.1), устройство нижнего слива должно быть

оборудовано по меньшей мере тремя последовательно расположенными и независимыми друг от друга запорными устройствами, такими, как:

– внутренний запорный клапан, смонтированный внутри котла либо в приварном фланце или его контрфланце;
– наружный запорный вентиль или аналогичное устройство[5],

установленное на конце каждого патрубка; и	установленное как можно ближе к котлу; и

затвор, смонтированный на конце каждого патрубка; им может быть резьбовая пробка, глухой фланец или аналогичное устройство.

Однако в случае цистерн, предназначенных для перевозки некоторых кристаллизующихся или высоковязких веществ, а также цистерны, котлы которых имеют эбонитовое или термопластическое покрытие внутренний запорный клапан может быть заменен наружным запорным вентилем, снабженным дополнительной защитой.

Внутренний запорный клапан должен приводиться в действие сверху или снизу. В обоих случаях положение внутреннего запорного клапана («Открыто» или «Закрыто») должно по возможности контролироваться с земли. Устройство для управления внутренним запорным клапаном должно быть сконструировано таким образом, чтобы не произошло открывания при ударе или непреднамеренном воздействии.

Внутреннее запорное устройство должно оставаться в рабочем состоянии в случае повреждения наружного управляющего устройства.

Для предотвращения потери содержимого в случае повреждения наружной арматуры (патрубков, боковых запорных устройств), внутренний запорный клапан и его седло должны быть защищены от опасности срыва под воздействием внешних нагрузок или должны иметь такую конструкцию, которая могла бы выдерживать эти нагрузки. Устройства наполнения и опорожнения (включая фланцы или резьбовые заглушки) и предохранительные колпаки (если таковые имеются) должны быть надежно защищены от случайного открывания.

Положение и направление закрытия запорных устройств должны быть хорошо видны.

Если в третьей позиции кода цистерны, указанного в колонке 12 таблицы А главы 3.2, содержится буква "C" или "D" (см. п.п. 4.3.3.1.1 и 4.3.4.1.1), все отверстия должны располагаться выше уровня жидкости. Эти цистерны не должны иметь трубопроводов или ответвлений ниже уровня жидкости. Однако в цистернах, обозначенных кодом с буквой "C" в третьей позиции, допускается наличие отверстий для очистки в нижней части котла. Эти отверстия должны герметично закрываться фланцем, конструкция которого должна быть утверждена компетентным органом или уполномоченной им организацией.

6.8.2.2.3 Если в положениях раздела 6.8.4 не предписано иное, цистерны должны быть оборудованы клапанами, позволяющими избегать недопустимого разрежения (вакуума) внутри котла, без разрывных мембран. Впускной клапан регулируется на давление не более 0,02 МПа.

У цистерн, снабженных вентиляционными клапанами с принудительным приводом, крепление вентиляционного клапана к приводу должно изготавливаться таким образом, чтобы вследствие непреднамеренного удара или неосторожного обращения исключалось открывание и выход содержимого на наружную поверхность цистерны	(Зарезервировано)

6.8.2.2.4 Котел или каждый из его отсеков должен иметь достаточно большое отверстие, позволяющее производить внутренний осмотр.

6.8.2.2.5 (Зарезервировано)

6.8.2.2.6 Цистерны, предназначенные для перевозки жидкостей, имеющих при 50°C давление паров не более 110 кПа (1,1 бар) (абсолютное давление), должны оборудоваться вентиляционной системой и предохранительным устройством, препятствующим утечке содержимого из цистерны в

[5] В контейнерах-цистернах вместимостью менее 1 м³ наружный запорный вентиль или другое аналогичное устройство могут заменяться глухим фланцем.

случае ее опрокидывания; в противном случае они должны соответствовать требованиям п.п. 6.8.2.2.7 или 6.8.2.2.8.

6.8.2.2.7 Цистерны, предназначенные для перевозки жидкостей, имеющих при 50°C давление паров более 110 кПа (1,1 бар), но не более 175 кПа (1,75 бар) (абсолютное давление), должны иметь предохранительный клапан, соответствующий требованиям компетентного органа.

6.8.2.2.8 Цистерны, предназначенные для перевозки жидкостей, имеющих при 50°C давление паров более 175 кПа (1,75 бар), но не более 300 кПа (3 бар) (абсолютное давление), должны иметь предохранительный клапан, соответствующий требованиям компетентного органа.

6.8.2.2.9 Подвижные детали, такие как крышки, запорные устройства и т. д., которые могут в результате удара или трения входить в соприкосновение с алюминиевыми котлами, предназначенными для перевозки легковоспламеняющихся жидкостей с температурой вспышки не более 61°C или воспламеняющихся газов, не должны изготавливаться из незащищенной стали, подверженной коррозии.

6.8.2.3 Официальное утверждение типа конструкции

6.8.2.3.1 Компетентный орган или уполномоченная им организация выдает на каждый новый тип вагона-цистерны, съемной цистерны, контейнера-цистерны, съемного кузова-цистерны, вагона–батареи или МЭГК свидетельство (акт или допуск), удостоверяющее, что обследованный им тип, включая его крепление, пригоден для использования по своему назначению и отвечает требованиям к конструкции, изложенным в п. 6.8.2.1, требованиям к оборудованию, изложенным в п. 6.8.2.2, и специальным требованиям, касающимся перевозимых веществ различных классов.

В свидетельстве указываются:

- результаты испытаний;
- номер официального утверждения типа;

Номер официального утверждения состоит из отличительного знака[6] государства, на территории которого было выдано официальное утверждение, и регистрационного номера.

- код цистерны в соответствии с п.п. 4.3.3.1.1 или 4.3.4.1.1;
- специальные требования к конструкции (TC), оборудованию (TE) и утверждению типа (TA), применимые к данному типу конструкции в соответствии разделом 6.8.4;
- вещество и/или группа веществ, для перевозки которых цистерна была официально утверждена.

Должны указываться химическое наименование или соответствующая сводная позиция (см. п. 2.1.1.2), а также класс, классификационный код и группа упаковки.

За исключением веществ класса 2, а также веществ, перечисленных в п. 4.3.4.1.3, допущенные вещества можно не перечислять. В таких случаях группы веществ, разрешенных к перевозке на основе кода цистерны, указанного в таблице рационализированного подхода, содержащейся в п. 4.3.4.2, должны допускаться к перевозке с учетом соответствующих специальных положений.

Вещества, указанные в свидетельстве, или группы допущенных веществ должны быть совместимы с характеристиками цистерны.

6.8.2.3.2 Если цистерны, вагоны–батареи или МЭГК выпускаются с несущественными изменениями конструкции по сравнению с допущенным образцом, то для них по согласованию с компетентным органом действителен допуск, выданный для образца конструкции.

6.8.2.4 Проверки и испытания

6.8.2.4.1 Котлы и их оборудование перед началом эксплуатации должны подвергаться, в сборе или раздельно, первоначальной проверке. Эта проверка включает:

проверку соответствия утвержденному типу;

---

[6] Отличительный знак государства, предусмотренный Венской конвенцией о дорожном движении 1968 года.

проверку конструкционных характеристик[7];
проверку внутреннего и наружного состояния;
гидравлическое испытание под давлением[8] при испытательном давлении, указанном на табличке, предписанной в п. 6.8.2.5.1; и
проверку на герметичность и функционирование оборудования.

Дополнительно могут проводиться прочностные статические и динамические испытания. Необходимость проведения таких испытаний, их объем, количество контейнеров-цистерн, подвергаемых испытаниям от партии и размер этой партии, определяются компетентным органом.

Цистерны, за исключением цистерн, предназначенных для перевозки грузов класса 2, должны подвергаться первоначальному и периодическим испытаниям под давлением, величина которого зависит от расчетного давления и равна, по меньшей мере, значению, указанному ниже:

Расчетное давление (бар)	Испытательное давление (бар)
G[9]	G[9]
1.5	1.5
2.65	2.65
4	4
10	4
15	4
21	10 (4[10])

Испытательное давление для грузов класса 2 указано в таблице газов и газовых смесей в п. 4.3.3.2.5.

В любом случае, величина испытательного (пробного) давления должна быть не менее 1,25 расчетного давления по п. 6.8.2.1.15.

Гидравлическое испытание под давлением должно проводиться до установки теплоизоляции, если она предусмотрена. Если котлы и их оборудование подвергались этому испытанию раздельно, то после сборки они должны пройти совместное испытание на герметичность в соответствии с п. 6.8.2.4.3.

Если котел разделен на отсеки, испытание на герметичность должно проводиться отдельно с каждым отсеком.

6.8.2.4.2 Техническое освидетельствование эксплуатирующихся цистерн и контейнеров-цистерн должны проводиться в сроки, установленные компетентными органами.

---

[7] Для котлов, требующих испытательного давления не менее 1 МПа (10 бар), проверка конструкционных характеристик включает также отбор образцов для испытаний сварных соединений (рабочих образцов) в соответствии с п. 6.8.2.1.23 и испытания, предписанные в разделе 6.8.5.

[8] В особых случаях и с согласия эксперта, утвержденного компетентным органом, гидравлическое испытание может заменяться испытанием под давлением с использованием другой жидкости или газа, если такое испытание не представляет опасности.

[9] G – минимальное расчетное давление в соответствии с общими требованиями п. 6.8.2.1.14 (см. п. 4.3.4.1).

[10] Минимальное расчетное давление для № ООН 1744 Брома или № ООН 1744 Брома раствора.

Не реже одного раза в 8 лет.
Гидравлические испытания цистерн для перевозки нефтепродуктов постройки до 1985 г. производить не реже одного раза в 8 лет; постройки с 1985 г. – не реже одного раза в 13 лет; для перевозки спиртов – не реже одного раза в 10 лет.
При этом цистерны, следующие с жидким грузом или газом в Венгрию, Польшу, Румынию, Словакию и транзитом через эти страны, должны иметь срок последних гидравлических испытаний, подтвержденный на табличке в соответствии с п. 6.8.2.5.1, давности не более 8 лет.
Решение о возможности проследования вагонов-цистерн колеи 1520 мм для перевозки нефтегрузов и спиртов постройки после 1985 г. со сроком гидравлических испытаний более 8 лет принимается компетентными органами Беларуси, Венгрии, Ирана, Казахстана, Польши, России, Румынии, Словакии, Узбекистана, Украины по отдельным соглашениям.

Не реже одного раза в 5 лет.
Периодические освидетельствования включают в себя проверку внутреннего и наружного состояния цистерны, функциональные испытания оборудования и гидравлического испытание. Внутренняя облицовка (выстилка), теплоизоляция при этом удаляются настолько, насколько это необходимо для оценки состояния цистерны.
Цистерны для порошкообразных и гранулированных веществ могут с согласия экспертов, уполномоченных компетентным органом, вместо гидравлических испытаний подвергаться испытаниям на герметичность согласно предписаниям п.6.8.2.4.3.

6.8.2.4.3 Кроме того, испытание на герметичность котла вместе с его оборудованием и проверка функционирования всего оборудования должны проводиться

не реже одного раза в 4 года. | не реже одного раза в 2,5 года.

Для этого цистерна должна подвергаться внутреннему давлению, равному максимальному рабочему давлению, но составляющему не менее 20 кПа (0,2 бар) (манометрическое давление).

Для цистерн, оборудованных вентиляционными системами и предохранительным устройством, предотвращающим утечку содержимого цистерны при опрокидывании, испытательное давление должно равняться как минимум статическому давлению наполняющего вещества.

Если котел разделен на отсеки, испытание на герметичность должно проводиться отдельно с каждым отсеком.

6.8.2.4.4 Если в результате ремонта, изменения конструкции или происшествия надежность цистерны или ее оборудования могла снизиться, должна быть проведена внеплановая проверка.

6.8.2.4.5 Испытания согласно п.п.6.8.2.4.1-6.8.2.4.4 могут производить только эксперты или предприятия, уполномоченные компетентным органом. Должны выдаваться свидетельства с указанием результатов этих испытаний. В свидетельствах должны иметься ссылки на перечень веществ, допущенных к перевозке, или на код цистерны согласно п. 6.8.2.3.

6.8.2.5 Маркировка

6.8.2.5.1 Каждая цистерна должна быть снабжена табличкой из коррозионностойкого металла, прочно прикрепленной к цистерне в легкодоступном для проверки месте. На эту табличку должны быть нанесены – с применением метода штамповки или другого аналогичного метода – указанные ниже сведения. Эти сведения могут быть выгравированы непосредственно на стенках самого котла, если стенки усилены таким образом, что это не приведет к уменьшению их прочности:
- номер официального утверждения (допуска);
- наименование или товарный знак завода-изготовителя;
- заводской номер;
- год изготовления;
- испытательное давление (избыточное давление)[11];

[11] После числовых значений следует указать единицы измерения.

– вместимость[11];
– для котлов, состоящих из нескольких отсеков вместимость каждого отсека; [11]
– расчетная температура (только если она выше +50°C или ниже –20°C);
– дата (месяц и год) первоначального испытания и последнего периодического испытания, проведенных в соответствии с п.п. 6.8.2.4.1 и 6.8.2.4.2;
– клеймо эксперта, проводившего испытания;
– материал, из которого изготовлены котел и, в случае необходимости, защитная облицовка, а также стандарты на материалы, если таковые имеются.

Кроме того, на цистернах, наполняемых или опорожняемых под давлением, должно быть указано максимально допустимое рабочее давление [11].

6.8.2.5.2 Нижеследующие сведения должны наноситься непосредственно на обеих сторонах вагона или на щитах: – наименование владельца или оператора; – вместимость цистерны[11], – масса порожнего вагона-цистерны[11]; – грузоподъемность вагона-цистерны[11]; – надлежащее отгрузочное наименование перевозимого вещества[12] – код цистерны в соответствии с п. 4.3.4.1.1; – дата (месяц и год) последнего периодического испытания, проведенного в соответствии с п.п. 6.8.2.4.2 и 6.8.2.4.3 или в соответствии со специальными положениями ТТ, указанными в разделе 6.8.4, для веществ, допускаемых к перевозке.	Нижеследующие сведения должны наноситься непосредственно на контейнер-цистерну или на щите: – наименование владельца или оператора; – вместимость котла[11]; – масса порожнего контейнера-цистерны[11]; – максимально допустимая масса[11] в загруженном состоянии; – надлежащее отгрузочное наименование перевозимого вещества[12]; – код цистерны в соответствии с п. 4.3.4.1.1.
6.8.2.5.3 Надписи, предусмотренные в п.п. 6.8.2.5.1 и 6.8.2.5.2 на вагонах-цистернах колеи 1520 мм, выполняются на русском языке. Страна-собственница может наносить дублирующие надписи на государственном языке.	(Зарезервировано)

6.8.2.6 Требования, предъявляемые к цистернам, которые рассчитываются, изготавливаются и испытываются в соответствии со стандартами

(Зарезервировано)

6.8.2.7 Требования, предъявляемые к цистернам, которые рассчитываются, изготавливаются и испытываются без соблюдения стандартов

Цистерны, которые рассчитываются, изготавливаются и испытываются без соблюдения стандартов, перечисленных в п. 6.8.2.6, должны рассчитываться, изготавливаться и испытываться в соответствии с требованиями технических правил, утвержденных компетентным органом. Однако они должны удовлетворять минимальным требованиям, указанным в разделе 6.8.2.

6.8.3 Специальные требования, применимые к классу 2

6.8.3.1 Конструкция котлов

6.8.3.1.1 Котлы, предназначенные для перевозки сжатых или сжиженных газов, либо газов, растворенных под давлением, должны быть изготовлены из стали.

В отличие от положений п. 6.8.2.1.12 для бесшовных котлов допускается минимальное удлинение при разрыве 14%, а также напряжение σ, не превышающее нижеуказанные пределы, в зависимости от материалов:

а) при соотношении Re/Rm (минимальные гарантированные характеристики после термообработки) более 0,66, но не более 0,85: $\sigma \leq 0{,}75$ Re;

[12] Это наименование может быть заменено наименованием, общим для группы аналогичных по свойствам веществ, в равной мере совместимых с характеристиками цистерн

б) при соотношении Re/Rm (минимальные гарантированные характеристики после термообработки) более 0,85: $\sigma \leq 0{,}5$ Rm.

6.8.3.1.2 К материалам и конструкциям сварных котлов применяются требования раздела 6.8.5.

6.8.3.1.3 У цистерн с двойной стенкой минимальная толщина внутренней стенки определяется в соответствии с п.п.6.8.2.1.17-6.8.2.1.21. Толщина наружной стенки из конструкционной стали должна быть не менее 6 мм. Если между наружной и внутренней стенками существует вакуумное пространство (вакуумная изоляция), то защитная наружная оболочка должна быть рассчитана на внешнее давление не менее 100 кПа (1 бар). В этих расчетах разрешается принимать во внимание внешние и внутренние элементы усиления.

(Зарезервировано)

Конструкция вагонов – батарей и МЭГК

6.8.3.1.4 Баллоны, трубки, барабаны под давлением и связки баллонов, являющиеся элементами вагона–батареи или МЭГК, должны быть сконструированы в соответствии с главой 6.2.

ПРИМЕЧАНИЕ 1: На связки баллонов, которые не являются элементами вагона–батареи или МЭГК, распространяются требования главы 6.2.

ПРИМЕЧАНИЕ 2: Цистерны, являющиеся элементами вагона–батареи и МЭГК, должны быть сконструированы в соответствии с п.п. 6.8.2.1 и 6.8.3.1.

ПРИМЕЧАНИЕ 3: Съемные цистерны[13] не рассматриваются как элементы вагона–батареи или МЭГК.

6.8.3.1.5 Элементы МЭГК и средства их крепления при максимально допустимой загрузке должны выдерживать нагрузки, определенные в п. 6.8.2.1.2. Напряжение в наиболее нагруженной точке элемента и средствах его крепления не должно превышать величины σ, определенной в п. 6.2.3.1 для баллонов, трубок, барабанов под давлением и связок баллонов, и в п. 6.8.2.1.16 для цистерн.

6.8.3.2 Элементы оборудования

6.8.3.2.1 Должна быть обеспечена возможность закрытия сливных труб цистерн при помощи глухих фланцев или другого надежного устройства. В случае цистерн, предназначенных для перевозки охлажденных жидких газов, эти глухие фланцы или другие устройства могут иметь отверстия для сброса давления диаметром не более 1,5 мм.

6.8.3.2.2 Цистерны для перевозки сжиженных газов, кроме отверстий по пп. 6.8.2.2.2 и 6.8.2.2.4, могут иметь дополнительные отверстия для термометра, манометра, уровнемера жидкости и вентиляционных устройств, необходимых для нормальной эксплуатации.

6.8.3.2.3 Патрубки для наполнения и опорожнения вагонов-цистерн и контейнеров-цистерн для сжиженных воспламеняющихся и/или ядовитых газов

вместимостью более 1 м^3,

должны быть оборудованы внутренними скоростными клапанами быстрого действия, которые автоматически закрываются в случае сдвига цистерны или при пожаре. Может быть предусмотрена возможность дистанционного управления этим устройством.

6.8.3.2.4 Все отверстия диаметром более 1,5 мм в цистернах, предназначенных для перевозки сжиженных воспламеняющихся и/или ядовитых газов, за исключением отверстий, в которых

[13] Термин " цистерна съемная " приведен в разделе 1.2.1.

установлены предохранительные клапаны, и закрытых вентиляционных отверстий, должны быть оборудованы внутренним запорным устройством.

6.8.3.2.5 В отступление от требований пп. 6.8.2.2.2, 6.8.3.2.3 и 6.8.3.2.4 цистерны для охлажденных жидких газов могут быть оборудованы внешними быстродействующими клапанами при условии, что арматура имеет защиту против внешних повреждений, которая обеспечивает, по крайней мере, такую же надежность, как и стенки цистерны.

6.8.3.2.6 Цистерны могут быть оборудованы манометром, термометром и уровнемером. Уровнемеры не должны быть изготовлены из хрупких материалов. Термометры не должны иметь непосредственного контакта с жидкостью или газом, находящимися в цистерне.

6.8.3.2.7 Отверстия для наполнения и опорожнения, расположенные в верхней части цистерны, должны, в дополнение к требованиям п. 6.8.3.2.3, быть оборудованы вторым внешним запорным устройством. Такое устройство должно закрываться глухим фланцем или иным надежным приспособлением.

6.8.3.2.8 Предохранительные устройства. Должны отвечать требованиям п.п 6.8.3.2.9-6.8.3.2.12.

6.8.3.2.9 Цистерны, предназначенные для перевозки сжатых или сжиженных газов либо газов, растворенных под давлением, могут иметь не более двух предохранительных клапанов, у которых общая площадь проходного сечения у седла или седел клапана должна составлять не менее 20 см^2 на каждые 30 м^3 вместимости. Эти клапаны должны автоматически открываться под давлением, составляющем 0,9–1,0 испытательного давления цистерны, если в предписаниях компетентного органа не указано иное. Тип клапанов должен быть таким, чтобы они могли выдерживать динамические нагрузки, в том числе вызванные перемещением жидкости. Запрещается использование клапанов, срабатывающих под воздействием собственного веса, или клапанов с противовесом.

6.8.3.2.10 Если цистерны предназначены для морской перевозки, то требованиями п. 6.8.3.2.9 не запрещается установка предохранительных клапанов, удовлетворяющих предписаниям МКМПОГ.

6.8.3.2.11 Цистерны, предназначенные для перевозки охлажденных жидких газов, должны оборудоваться двумя независимыми предохранительными клапанами, каждый из которых должен иметь конструкцию, обеспечивающую выпуск из цистерны газов, образующихся в результате испарения при нормальной эксплуатации, так чтобы давление не превышало более чем на 10% рабочее давление, указанное на цистерне.

Один из этих двух предохранительных клапанов может заменяться разрывной мембраной, которая должна разрываться, если давление поднимается до величины испытательного давления.

В случае разгерметизации вакуумного пространства в цистерне с двойными стенками или в случае разрушения 20% изоляции одностенной цистерны предохранительный клапан и разрывная мембрана должны обеспечивать выпуск газа так, чтобы давление внутри котла не могло превысить испытательное давление.

6.8.3.2.12 Предохранительные клапаны цистерн, предназначенных для перевозки охлажденных жидких газов, должны открываться при рабочем давлении, указанном на цистерне. Конструкция клапанов должна обеспечивать их безотказную работу при самой низкой расчетной температуре. Надежность работы клапанов при такой температуре устанавливается и проверяется путем испытания либо каждого клапана в отдельности, либо образца клапанов каждого типа конструкции.

6.8.3.2.13 В отношении съемных цистерн действуют следующие предписания: – а) если съемные цистерны могут перекатываться, то клапаны должны иметь защитные колпаки; – б) съемные цистерны должны быть закреплены на раме вагона способом, предотвращающим их перемещение.	(Зарезервировано)

Теплоизоляция

6.8.3.2.14 Если цистерны, предназначенные для перевозки сжиженных газов, оборудуются теплоизоляцией, то такая изоляция должна состоять из:
солнцезащитного экрана (теневой кожух), покрывающего не менее одной трети, но не более половины верхней части поверхности цистерны, при этом воздушная прослойка между экраном и котлом должна быть не менее 40 мм; или
сплошного покрытия из изоляционного материала достаточной толщины.

6.8.3.2.15 Цистерны, предназначенные для перевозки охлажденных жидких газов, должны иметь теплоизоляцию. Теплоизоляция должна обеспечиваться посредством сплошной оболочки. Если пространство между котлом и оболочкой вакуумировано (вакуумная изоляция), то защитная оболочка должна быть рассчитана таким образом, чтобы выдерживать без деформации внешнее давление не менее 100 кПа (1 бар) (избыточное давление). В отличие от определения "расчетного давления", приведенного в разделе 1.2.1, при расчете могут приниматься во внимание наружные и внутренние усиливающие элементы. Если оболочка газонепроницаема, то должно иметься устройство для предотвращения опасного повышения давления в изолирующем слое в случае нарушения герметичности котла или элементов его оборудования. Это устройство должно предотвращать проникновение влаги в теплоизоляционную оболочку.

6.8.3.2.16 В цистернах, предназначенных для перевозки охлажденных жидких газов, температура кипения которых при атмосферном давлении ниже минус 182^{0}С, не разрешается теплоизоляционную оболочку и оборудование для прикрепления к раме изготавливать из горючих материалов.

В цистернах с вакуумной изоляцией разрешается, с согласия компетентного органа, устанавливать между внутренними и наружными емкостями элементы крепления из полимерных материалов.

6.8.3.2.17 В отступление от требований п. 6.8.2.2.4 в котлах, предназначенных для перевозки охлажденных жидких газов, наличие смотровых отверстий не обязательно.

Элементы оборудования вагонов–батарей и МЭГК

6.8.3.2.18 Коллектор должен проектироваться для использования в интервале температур от минус 50°С до + 50°С [*].

Коллектор должен быть спроектирован, изготовлен и установлен таким образом, чтобы он не подвергался опасности повреждения в результате теплового расширения или сжатия, механического удара и вибрации. Все трубопроводы должны быть изготовлены из подходящего металла. Везде, где это возможно, следует использовать сварные соединения труб.

Медные трубы должны быть спаяны с использованием твердого припоя или иметь столь же прочное металлическое соединение. Температура плавления твердого припоя должна быть не ниже 525°С. Такие соединения не должны снижать прочности трубопроводов, например при нарезании резьбы.

6.8.3.2.19 За исключением № ООН 1001 Ацетилена растворенного, максимальное допустимое напряжение σ в системе коллектора при испытательном давлении не должно превышать 75% гарантированного значения предела текучести материала.

Необходимая толщина стенок в системе коллектора при перевозке № ООН 1001 Ацетилена растворенного рассчитывается в соответствии с утвержденными техническими правилами.

ПРИМЕЧАНИЕ: Положения, касающиеся предела текучести, см. в п. 6.8.2.1.11. Считается, что основные требования этого пункта выполнены, если применяются следующие стандарты:
(Зарезервировано).

6.8.3.2.20 В отличие от требований п.п. 6.8.3.2.3, 6.8.3.2.4 и 6.8.3.2.7 запорные устройства для баллонов, трубок, барабанов под давлением и связок баллонов, являющихся элементами вагона–батареи или МЭГК, могут быть установлены в системе коллектора.

6.8.3.2.21 Если один из элементов имеет предохранительный клапан и между элементами находится запорное устройство, то таким клапаном должен быть оборудован каждый элемент.

---

[*] Для вагонов колеи 1435 мм указанный интервал температур составляет от минус 20ºС до +50 ºС.

6.8.3.2.22 Устройства для наполнения и опорожнения могут присоединяться к коллектору, связывающему все элементы.

6.8.3.2.23 Каждый элемент, включая отдельный баллон в связке, предназначенный для перевозки ядовитых газов, должен перекрываться при помощи отдельного запорного вентиля.

6.8.3.2.24 Вагоны–батареи или МЭГК, предназначенные для перевозки ядовитых газов, должны оборудоваться предохранительными клапанами только в том случае, если перед ними установлена разрывная мембрана. Расположение разрывной мембраны и предохранительного клапана должно удовлетворять требованиям компетентного органа.

6.8.3.2.25 Если вагоны–батареи или МЭГК предназначены для морской перевозки, то требованиями п. 6.8.3.2.24 не запрещается установка предохранительных клапанов, удовлетворяющих предписаниям МКМПОГ.

6.8.3.2.26 Сосуды, являющиеся элементами вагонов–батарей или МЭГК, предназначенных для перевозки воспламеняющихся газов, должны быть объединены в группы вместимостью не более 5000 л, которые могут изолироваться при помощи запорного вентиля.

Каждый элемент вагонов–батарей или МЭГК, предназначенных для перевозки воспламеняющихся газов, если они состоят из цистерн, соответствующих требованиям настоящей главы, должен перекрываться при помощи запорного вентиля.

6.8.3.3 Официальное утверждение типа конструкции

Специальных требований не предусмотрено.

6.8.3.4 Проверки и испытания

6.8.3.4.1 Материалы для изготовления сварных котлов, за исключением баллонов, трубок, барабанов под давлением и связок баллонов, являющихся элементами вагона–батареи или МЭГК, должны испытываться согласно методу, указанному в разделе 6.8.5.

6.8.3.4.2 Испытательное давление определяется по п. 4.3.3.2.1-4.3.3.2.4 и таблице, приведенной в п. 4.3.3.2.5.

В любом случае, величина испытательного (пробного) давления должна быть не менее 1,25 расчетного давления по п. 6.8.2.1.15.

6.8.3.4.3 Первое гидравлическое испытание под давлением следует проводить до установки теплоизоляции.

6.8.3.4.4 Вместимость каждого котла, предназначенного для перевозки сжатых газов, загружаемых по массе, сжиженных газов или газов, растворенных под давлением газов, должна определяться под наблюдением эксперта, утвержденного компетентным органом, путем взвешивания или измерения объема воды, заполняющей котел; погрешность при измерении вместимости котла не должна превышать 1%. Не допускается определение вместимости расчетным путем на основании размеров котла. Максимально допустимая степень наполнения (кг/л) предписывается в соответствии с инструкцией по упаковке P200 или P203, изложенной в п. 4.1.4.1, а также п.п. 4.3.3.2.2 и 4.3.3.2.3, если компетентным органом не предусмотрено иное.

6.8.3.4.5 Проверка сварных швов производится в соответствии с требованиями п. 6.8.2.1.23 в отношении коэффициента $\lambda = 1$.

6.8.3.4.6 В отступление от требований п. 6.8.2.4 периодические проверки, включая гидравлическое испытание под давлением, должны проводиться:

а) каждые 4 года | каждые 2,5 года

для цистерн, предназначенных для перевозки № ООН 1008 Бора трифторида, № ООН 1017 Хлора, № ООН 1048 Водорода бромида безводного, № ООН 1050 Водорода хлорида безводного, № ООН 1053 Сероводорода или № ООН 1067 Диазота тетраоксида (азота диоксида), № ООН 1076 Фосгена и № ООН 1079 Серы диоксида;

б) после 8 лет эксплуатации, а затем каждые 12 лет в случае цистерн, предназначенных для перевозки охлажденных жидких газов.

Через 6 лет после каждой периодической проверки утвержденный эксперт должен проводить испытание на герметичность.	Между двумя периодическими проверками, по требованию компетентного органа, может проводиться испытание на герметичность.

6.8.3.4.7 Для цистерн с вакуумной изоляцией гидравлические испытания и проверка внутреннего состояния с разрешения компетентного органа могут заменяться испытанием на герметичность и вакуумометрией.

6.8.3.4.8 Если во время периодических проверок в корпусах, предназначенных для перевозки охлажденных жидких газов, вырезаются отверстия, то метод их герметичного закрытия до возвращения котлов в эксплуатацию должен быть установлен утвержденным экспертом и должен гарантировать целостность конструкции котла.

6.8.3.4.9 Испытания на герметичность цистерн, предназначенных для перевозки сжатых, сжиженных или растворенных под давлением газов, должны проводиться под давлением не менее 0,4 МПа (4 бар), но не более 0,8 МПа (8 бар) (избыточное давление).
Проверки и испытания вагонов – батарей и МЭГК

6.8.3.4.10 Элементы и оборудование каждого вагона–батареи или МЭГК должны подвергаться, в сборе или раздельно, проверке и испытаниям в первый раз перед началом их эксплуатации (первоначальные проверки и испытания). В дальнейшем вагоны–батареи, МЭГК, баллоны, трубки, барабаны под давлением и связки баллонов должны подвергаться проверкам через промежутки времени, составляющие не более 5 лет. Вагоны–батареи и МЭГК, элементами которых являются цистерны, должны подвергаться проверке в соответствии с п. 6.8.3.4.6. Независимо от сроков проведения последней периодической проверки и последнего периодического испытания, в случае необходимости, должны проводиться внеплановые проверки и испытания в соответствии с п. 6.8.3.4.14.

6.8.3.4.11 Первоначальная проверка включает:
- проверку соответствия утвержденному типу;
- проверку конструкционных характеристик;
- проверку внутреннего и наружного состояния;
- гидравлическое испытание под давлением[14] при испытательном давлении, указанном на табличке, предписанной в п. 6.8.3.5.10;
- испытание на герметичность при максимальном рабочем давлении; и
- проверку функционирования оборудования.

Если элементы и их фитинги подвергались испытанию под давлением раздельно, то после сборки они должны пройти совместное испытание на герметичность.

6.8.3.4.12 Баллоны, трубки и барабаны под давлением, а также баллоны в составе связок должны подвергаться испытаниям в соответствии с инструкцией по упаковке P200 или P203, изложенной в п. 4.1.4.1.

Испытательное давление коллектора вагона–батареи или МЭГК должно быть таким же, как испытательное давление элементов вагона–батареи или МЭГК. С согласия компетентного органа или уполномоченной им организации испытание коллектора под давлением может осуществляться как гидравлическое испытание или с использованием другой жидкости или другого газа. В отступление от этого требования, в случае перевозки № ООН 1001 Ацетилена растворенного испытательное давление коллектора вагона–батареи или МЭГК должно составлять не менее 300 бар.

6.8.3.4.13 Периодическая проверка включает испытание на герметичность при максимальном рабочем давлении и наружный осмотр элементов конструкции и эксплуатационного оборудования без демонтажа. Элементы и трубопроводы должны подвергаться испытаниям с периодичностью, установленной в инструкции по упаковке P200, изложенной в п. 4.1.4.1, и в соответствии с требованиями п. 6.2.1.5. Если элементы и оборудование подвергались испытанию под давлением раздельно, то после сборки они должны пройти совместное испытание на герметичность.

---

[14] В особых случаях и с согласия эксперта, утвержденного компетентным органом, гидравлическое испытание под давлением может заменяться испытанием под давлением с использованием другой жидкости или газа, если такой метод не представляет опасности.

6.8.3.4.14 Внеплановые проверки и испытания требуются в том случае, если вагон–батарея или МЭГК имеют поврежденные или корродированные участки, течь или иные дефекты, способные нарушить целостность конструкции вагона–батареи или МЭГК. Масштаб внеплановых проверок и испытаний зависит от степени повреждения или состояния вагона–батареи или МЭГК. Они должны включать по меньшей мере осмотры, проводимые согласно требованиям п. 6.8.3.4.15.

6.8.3.4.15 В ходе проверок необходимо:

а) проверить элементы на изъязвление, коррозию, абразивный износ, вмятины, деформацию, дефекты сварных швов или любые другие недостатки, включая течь, которые могли бы сделать вагоны–батареи или МЭГК непригодными для перевозки;

б) проверить трубопроводы, клапаны и прокладки на наличие корродированных участков, дефектов и других недостатков, включая течь, которые могли бы сделать вагоны–батареи или МЭГК непригодными для наполнения, опорожнения или перевозки;

в) заменить отсутствующие или затянуть ослабленные болты (гайки) на всех фланцевых соединениях и глухих фланцах;

г) убедиться в том, что аварийные устройства и клапаны не имеют коррозии, деформации и иных повреждений или дефектов, которые могли бы помешать их нормальному функционированию. Дистанционные запорные устройства и самозакрывающиеся запорные клапаны необходимо привести в действие, с тем чтобы убедиться в их исправности;

д) убедиться в том, что маркировка на вагонах–батареях или МЭГК является разборчивой и удовлетворяет соответствующим требованиям; и

е) убедиться в том, что каркас, опоры и подъемные приспособления вагонов–батарей или МЭГК находятся в исправном состоянии.

6.8.3.4.16 Испытания и проверки, предусмотренные в п.п. 6.8.3.4.10–6.8.3.4.15, должны проводиться экспертом, уполномоченным компетентным органом. Должны выдаваться свидетельства с указанием результатов этих операций. В свидетельствах должны иметься ссылки на перечень веществ, допущенных к перевозке в данном вагоне–батарее или МЭГК в соответствии с п. 6.8.2.3.1.

6.8.3.5 Маркировка

6.8.3.5.1 На табличке, предусмотренной п.6.8.2.5.1, должны дополнительно выштамповываться или наноситься любым подобным способом, либо наноситься непосредственно на поверхность цистерны, если при этом не ослабляется прочность ее стенки, нижеприведенные сведения.

6.8.3.5.2 На цистернах, предназначенных для перевозки только одного вещества: надлежащее отгрузочное наименование газа и, кроме того, для газов, отнесенных к какой-либо позиции "н.у.к", – техническое наименование[15].

Эта информация должна дополняться:

– для цистерн, предназначенных для перевозки сжатых газов, загружаемых по объему (под давлением), указанием максимального давления наполнения при 15°C;

– для цистерн, предназначенных для перевозки сжатых газов, загружаемых по массе, и сжиженных, охлажденных жидких или растворенных под давлением газов, – указанием максимально допустимой массы загрузки в кг и температуры наполнения, если она ниже минус 20°C.

---

[15] Вместо надлежащего отгрузочного наименования "н.у.к.", за которым следует техническое название, разрешается использовать одно из следующих наименований:

– для № ООН 1078 Газа рефрижераторного, н.у.к.: смесь F1, смесь F2, смесь F3;

– для № ООН 1060 Метилацетилена и пропадиена смеси стабилизированной: смесь P1, смесь P2;

– для № ООН 1965 Газов углеводородных смеси сжиженной, н.у.к.: смесь A, смесь A01, смесь A02, смесь A0, смесь A1, смесь B1, смесь B2, смесь B, смесь C. Наименования, обычно применяемые в торговле и указанные в п. 2.2.2.3, классификационный код 2F, № ООН 1965, примечание 1, могут использоваться только как дополнение.

6.8.3.5.3 На цистернах многоцелевого назначения:
надлежащее отгрузочное наименование газа и, кроме того, для газов, отнесенных к какой-либо позиции "н.у.к.", – техническое наименование[15] газов, для перевозки которых утверждена данная цистерна.

Эта информация должна дополняться указанием максимально допустимой массы загрузки в кг для каждого газа.

6.8.3.5.4 На цистернах, предназначенных для перевозки охлажденных жидких газов:
максимально допустимое рабочее давление.

6.8.3.5.5 На цистернах с теплоизоляцией - надписи: "Теплоизоляция" или "Вакуумная изоляция".

6.8.3.5.6 В дополнение к сведениям, предусмотренным в п. 6.8.2.5.2, следующие сведения должны быть указаны

на самом вагоне-цистерне с обеих сторон или на щитах:	на самом контейнере-цистерне или на щите:

а)
- код цистерны в соответствии со свидетельством (см. п. 6.8.2.3.1) с указанием фактического испытательного давления цистерны;
- надпись: "Минимально допустимая температура наполнения…";

б) для цистерны, предназначенной для перевозки одного вещества:
- надлежащее отгрузочное наименование газа и, кроме того, для газов, отнесенных к какой-либо позиции "н.у.к.", – техническое наименование[15];
–

	- для сжатых газов, загружаемых по массе, а также для сжиженных, охлажденных жидких или растворенных под давлением газов – максимально допустимая масса загрузки в кг;

в) для цистерны многоцелевого назначения:

- надлежащее отгрузочное наименование и, кроме того, для газов, отнесенных к какой-либо позиции "н.у.к.", техническое наименование[15] всех газов, для перевозки которых предназначена данная цистерна,

	с указанием максимально допустимой массы загрузки в кг для каждого из них;

г) для цистерн, котлы которых имеют теплоизоляцию:
- надпись "Теплоизоляция" (или "Вакуумная теплоизоляция") на официальном языке страны регистрации и, кроме того, если этот язык не является русским– на русском языке, если только какими-либо соглашениями, заключенными между странами, участвующими в перевозке, не предусмотрено иное.

6.8.3.5.7 Грузоподъемность, указанная в п. 6.8.2.5.2 – для сжатых газов, наполненных по массе, – для сжиженных или охлажденных жидких газов и – растворенных под давлением газов должна соответствовать максимально допустимой массе наполнения цистерны, определенной для перевозимого вещества; на цистернах, предназначенных для различных веществ, приводится, кроме допустимой грузоподъемности, полное наименование газа.	(Зарезервировано)

6.8.3.5.8 Щиты на вагонах для съемных цистерн не должны содержать данные п.п. 6.8.2.5.2 и 6.8.3.5.6.	(Зарезервировано)

6.8.3.5.9 (Зарезервирован)

Маркировка вагонов–батарей и МЭГК

6.8.3.5.10 Каждый вагон–батарея и МЭГК должны быть снабжены табличкой из коррозионностойкого металла, постоянно прикрепленной в легкодоступном для проверки месте. На эту табличку должны быть нанесены с применением метода штамповки или другого аналогичного метода указанные ниже сведения:

- номер официального утверждения;
- наименование или товарный знак завода-изготовителя;
- заводской серийный номер;
- год изготовления;
- испытательное давление[11] (манометрическое давление);
- расчетная температура (только если выше +50°C или ниже минус 20°C);
- дата (месяц и год) первоначального испытания и последнего периодического испытания, проведенных в соответствии с п.п. 6.8.3.4.10–6.8.3.4.13;
- клеймо эксперта, проводившего испытания.

6.8.3.5.11 Нижеследующие сведения должны наноситься на обеих сторонах вагона–батареи или на щитах: наименование оператора; число элементов; общая вместимость элементов[11]; грузоподъемность в соответствии с назначением вагона-батареи; надлежащее отгрузочное наименование перевозимого вещества[15]; код цистерны в соответствии с утверждением типа конструкции (см п. 6.8.2.3.1) с указанием фактического испытательного давления вагона - батареи; дата (месяц и год) следующего испытания в соответствии с п.п. 6.8.2.4.3 и 6.8.3.4.13; дата (месяц и год) первоначального испытания и последнего периодического испытания, проведенных в соответствии с пунктами 6.8.3.4.10–6.8.3.4.13.	Нижеследующие сведения должны наноситься на МЭГК или на щит: наименования владельца и оператора; число элементов; общая вместимость элементов[11]; максимально допустимая масса в загруженном состоянии[11]; надлежащее отгрузочное наименование перевозимого вещества [15]; код цистерны в соответствии с утверждением типа конструкции (см п. 6.8.2.3.1) с указанием фактического испытательного давления вагона - батареи»; и для МЭГК, наполняемых по массе: масса порожнего контейнера[11].

6.8.3.5.12 На раме вагона–батареи или МЭГК вблизи места установки оборудования для наполнения должна помещаться табличка с указанием:

- максимально допустимого давления наполнения при 15°C для элементов, предназначенных для сжатых газов;
- надлежащего отгрузочного наименования газа в соответствии с главой 3.2 и, кроме того, для газов, отнесенных к какой-либо позиции "н.у.к.", – технического наименования [17];

и , кроме того, в случае перевозки сжиженных газов:

- максимально допустимой массы загрузки для каждого элемента.

6.8.3.5.13 Баллоны, трубки и барабаны под давлением, а также баллоны в связках маркируются в соответствии с п. 6.2.1.6.1. Знаки опасности, требуемые в соответствии с главой 5.2, не обязательно размещать на каждом из этих сосудов. На вагонах–батареях и МЭГК должна быть нанесена маркировка в соответствии с главой 5.3.

6.8.3.6 Требования, предъявляемые к вагонам–батареям и МЭГК, которые рассчитываются, изготавливаются и испытываются в соответствии со стандартами

(Зарезервировано)

6.8.3.7 Требования, предъявляемые к вагонам–батареям и МЭГК, которые рассчитываются, изготавливаются и испытываются без соблюдения стандартов

Вагоны–батареи и МЭГК, которые рассчитываются, изготавливаются и испытываются без соблюдения стандартов, перечисленных в п. 6.8.3.6, должны рассчитываться, изготавливаться и испытываться в соответствии с требованиями технических правил, утвержденных компетентным органом. Они должны удовлетворять требованиям раздела 6.8.3.

6.8.4 Специальные положения

ПРИМЕЧАНИЕ 1: В отношении жидкостей, температура вспышки которых не превышает 61 °С, и воспламеняющихся газов, см. также п.п. 6.8.2.1.26, 6.8.2.1.27 и 6.8.2.2.9.

ПРИМЕЧАНИЕ 2: Требования, касающиеся цистерн, испытываемых под давлением не менее 1 МПа (10 бар), или цистерн, предназначенных для перевозки охлажденных жидких газов, см. в разделе 6.8.5.

Когда они указаны для какой-либо позиции в колонке 13 таблицы А главы 3.2, применяются следующие специальные положения:

а) Конструкция (ТС)

ТС1 К материалам и конструкции этих котлов применяются требования раздела 6.8.5.

ТС2 Котлы и элементы их оборудования должны изготавливаться из алюминия чистотой не менее 99,5% или из соответствующей стали, не вызывающей разложения водорода пероксида. Толщина стенок котла определяется согласно п.п. 6.8.2.1.17, 6.8.2.1.21.

ТС3 Котлы должны изготавливаться из аустенитной стали.

ТС4 Котлы должны иметь эмалевую или идентичную защитную внутреннюю облицовку, если материал, из которого изготовлен котел, подвержен воздействию № ООН 3250 Кислоты хлоруксусной.

ТС5 Котлы должны иметь свинцовую внутреннюю облицовку толщиной не менее 5 мм или эквивалентную облицовку.

ТС6 При необходимости использования алюминия для изготовления цистерн они должны изготавливаться из алюминия чистотой не менее 99,5%. Толщина стенок котла определяется согласно п.п. 6.8.2.1.17, 6.8.2.1.21.

ТС7 (Зарезервировано)

б) Элементы оборудования (ТЕ)

ТЕ1 Если цистерны, вагоны–батареи или МЭГК оборудованы предохранительными клапанами, то перед этими клапанами должны устанавливаться разрывные мембраны. Расположение разрывной мембраны и предохранительного клапана должно удовлетворять требованиям компетентного органа. Между разрывной мембраной и предохранительным клапаном должен быть установлен манометр или другой подходящий измерительный прибор, с тем чтобы можно было обнаружить разрыв или перфорацию мембраны или утечку через нее, в результате которых может не сработать предохранительный клапан.

ТЕ2 Зарезервировано

ТЕ3 Цистерны должны, кроме того, отвечать следующим требованиям: нагревательный прибор не должен проходить внутрь котла, а должен располагаться снаружи. Однако патрубок, используемый для выгрузки фосфора, может быть снабжен нагревательной рубашкой. Устройство для нагрева рубашки должно быть отрегулировано таким образом, чтобы температура фосфора не превышала температуру, при которой производилось наполнение котла. Прочие трубопроводы должны входить в котел в его верхней части; отверстия должны располагаться выше максимально допустимого уровня заполнения фосфором и полностью закрываться колпаками со стопорами-фиксаторами.

Цистерна должна быть снабжена контрольно-измерительным устройством для определения уровня фосфора и, в случае применения воды в качестве защитного средства, фиксированной отметкой, указывающей максимально допустимый уровень воды.

TE4 Котел должен иметь теплоизоляцию, изготовленную из негорючих материалов.

TE5 Если котел имеет теплоизоляцию, она должна быть изготовлена из негорючих материалов.

TE6 Цистерны могут оборудоваться клапанами, автоматически открывающимися внутрь или наружу при разности давления от 20 до 30 кПа (от 0,2 до 0,3 бар).

TE7 Сливная арматура котла должна быть оборудована двумя последовательно установленными, независимыми друг от друга запорными устройствами, первое из которых представляет собой быстродействующий внутренний запорный клапан утвержденного типа, а второе – наружный запорный вентиль, расположенными на каждом сливном патрубке. На выходе каждого наружного запорного вентиля должны также устанавливаться глухой фланец или другое устройство, обеспечивающее равноценную безопасность. В случае отрыва патрубка внутренний запорный вентиль должен оставаться соединенным с котлом в закрытом положении.

TE8 Соединения наружных патрубков котла должны изготавливаться из материалов, не вызывающих разложения водорода пероксида.

TE9 Цистерны должны иметь в верхней части запорное устройство, препятствующее образованию избыточного давления внутри котла в результате разложения перевозимых веществ, а также утечке жидкости и проникновению внутрь котла посторонних веществ.

TE10 Запорные устройства цистерн должны быть сконструированы таким образом, чтобы исключить возможность их засорения затвердевшим нитратом аммония во время перевозки. Если цистерны имеют теплоизоляцию, она должна быть выполнена из неорганического негорючего материала.

TE11 Котлы и эксплуатационное оборудование цистерн должны быть сконструированы таким образом, чтобы в них не проникали посторонние вещества, чтобы не происходила утечка жидкости и чтобы не возникало опасного избыточного давления внутри котла в результате разложения перевозимых веществ.

TE12 Цистерны должны иметь теплоизоляцию, отвечающую требованиям п. 6.8.3.2.14. Солнцезащитный экран и любая непокрытая им часть цистерны или наружная оболочка полной теплоизоляции должны быть покрыты белой краской или светоотражающим материалом. Перед каждой перевозкой окрашенная поверхность должна очищаться или обновляться в случае ее пожелтения или повреждения. Теплоизоляция не должна содержать горючих материалов.

Цистерны должны быть оборудованы датчиками температуры.

Цистерны должны быть оборудованы предохранительными клапанами и аварийными устройствами для сброса давления.

Допускается также использование вакуумных предохранительных устройств. Аварийные устройства для сброса давления должны срабатывать при давлениях, установленных в соответствии со свойствами органического пероксида и конструкционными характеристиками цистерны. В котле не разрешается использовать плавкие элементы.

Цистерны должны быть оборудованы пружинными предохранительными клапанами для того, чтобы избежать значительного роста давления внутри котла в результате образования продуктов разложения и паров при температуре 50°C. Пропускная способность и давление срабатывания предохранительного клапана или предохранительных клапанов должны определяться на основе результатов испытаний, предписанных в специальном положении TA2. Однако давление срабатывания не должно быть таким, чтобы была возможна утечка жидкости через предохранительный клапан или предохранительные клапаны в случае опрокидывания цистерны.

Аварийные устройства для сброса давления в цистернах должны быть пружинного или разрывного типа, и обеспечивать удаление всех продуктов разложения и паров, выделяющихся в течение не менее одного часа полного охвата котла огнем, в соответствии с условиями, определяемыми по следующим формулам:

$q = 70961 \times F \times A^{0,82}$,

где:

q – теплопоглощение, Вт;

A – площадь смоченной поверхности, $м^2$;

F – коэффициент изоляции;

F = 1 для неизолированных цистерн, или

$$F = \frac{U(923 - T_{PO})}{47032}$$ для изотермических цистерн,

где:

U = K/L – коэффициент теплопередачи изоляционного материала, $Вт \cdot м^{-2} \cdot К^{-1}$;

K – теплопроводность изолирующего слоя, $Вт \cdot м^{-1} \cdot К^{-1}$;

L – толщина изолирующего слоя, м;

T_{PO} – температура пероксида в момент сброса давления, K.

Давление срабатывания аварийного устройства (аварийных устройств) для сброса давления должно превышать давление, указанное выше, и должно определяться на основе результатов испытаний, предусмотренных в специальном положении TA2. Аварийные устройства для сброса давления должны иметь такие размеры, чтобы максимальное давление в цистерне не превышало испытательное давление.

ПРИМЕЧАНИЕ: Пример метода испытаний для определения размеров аварийных устройств для сброса давления приведен в приложении 5 Руководства по испытаниям и критериям.

Для цистерн с теплоизоляцией, состоящей из сплошной оболочки, пропускная способность и установка на срабатывание аварийного устройства (устройств) для сброса давления должны определяться исходя из возможности нарушения 1% площади изоляции.

Вакуумные предохранительные устройства и пружинные предохранительные клапаны цистерн должны быть оборудованы пламегасителями, кроме тех случаев, когда вещества, подлежащие перевозке, и продукты их разложения являются не горючими. Необходимо учитывать снижение пропускной способности предохранительного устройства вследствие установки пламегасителя.

TE13 Цистерны должны иметь теплоизоляцию и оборудоваться наружным подогревательным устройством.

TE14 Цистерны должны быть оборудованы теплоизоляцией. Они могут также оборудоваться устройствами для сброса давления, автоматически открывающимися при разнице давлений от 20 до 30 кПа (от 0,2 до 0,3 бар). Температура воспламенения теплоизоляции, находящейся в непосредственном контакте с котлом, должна превышать не менее чем на 50°C максимальную расчетную температуру цистерны.

TE15

Цистерны считаются герметично закрытыми, если они оборудованы пружинными вентиляционными клапанами, которые открываются при понижении давления не менее, чем на 40 кПа (0,4 бар).	(Зарезервировано)

TE16

Никакая часть вагона-цистерны не должна состоять из дерева без защитного покрытия.	(Зарезервировано)

TE17

Для съемных цистерн действуют следующие предписания: – а) они должны устанавливаться на вагоне таким образом, чтобы исключалась возможность их смещения; – б) они не должны соединяться друг с другом при помощи коллектора; – в) если цистерны разрешается перекатывать, то на клапанах необходимо предусмотреть защитные колпаки.	(Зарезервировано)

TE18 (Зарезервировано)

TE19 (Зарезервировано)

TE20 Независимо от других кодов цистерн, разрешенных согласно иерархии цистерн в рамках рационализированного подхода, изложенного в п. 4.3.4.1.2, цистерны должны быть оборудованы предохранительным клапаном.

в) Официальное утверждение типа (TA)

TA1 Цистерна не допускается к перевозке органических веществ.

TA2 Это вещество может перевозиться в вагонах-цистернах или съемных цистернах или в контейнерах-цистернах с соблюдением условий, установленных компетентным органом страны отправления, если на основании результатов испытаний, упомянутых ниже, перевозка может осуществляться безопасно. Если страна происхождения не является участницей СМГС, эти условия должны быть признаны компетентным органом первой страны–участницы СМГС по пути следования груза.

Для официального утверждения типа должны быть проведены испытания, с тем чтобы:

– доказать совместимость вещества со всеми материалами, которые соприкасаются с ним во время перевозки;
– получить данные, позволяющие рассчитать конструкцию аварийных устройств для сброса давления и предохранительных клапанов с учетом расчетных характеристик цистерны; и
– установить специальные требования, необходимые для обеспечения безопасной перевозки вещества.

Результаты испытаний должны быть включены в протокол официального утверждения типа.

г) Испытания (TT)

TT1 Цистерны из чистого алюминия должны подвергаться первоначальному и периодическим гидравлическим испытаниям под давлением не ниже 250 кПа (2,5 бар) (избыточное давление).

TT2 Состояние внутренней облицовки котла должно проверяться каждый год экспертом, утвержденным компетентным органом.

TT3

(Зарезервировано)	В отступление от требований п. 6.8.2.4.2, периодические проверки должны проводиться с интервалом не более 8 лет и должны включать проверку толщины стенок при помощи соответствующих измерительных инструментов. Испытание на герметичность и проверка герметичности таких цистерн, предусмотренные в п. 6.8.2.4.3, должны проводиться с интервалом не более 4 лет.

TT4 Цистерны должны проверяться на коррозионный износ с применением специальных измерительных приборов (например, ультразвуком) не реже 1 раза в

4 года.	2,5 года.

TT5 Гидравлические испытания под давлением должны проводиться не реже одного раза в

4года.	2,5 года.

TT6

Периодические испытания, включая гидравлическое испытание под давлением, должны проводиться не реже одного раза в 4 года.	(Зарезервировано)

TT7 В отступление от требований п. 6.8.2.4.2, периодическая проверка внутреннего состояния может быть заменена программой, утвержденной компетентным органом.

д) Маркировка (ТМ)

ПРИМЕЧАНИЕ: Надписи должны наноситься на официальном языке страны утверждения и, кроме того, когда этот язык не является русским, – на русском языке, если только какими-либо соглашениями, заключенными между странами, участвующими в перевозке, не предусмотрено иное.

ТМ1 На цистернах, помимо надписей, предусмотренных в п. 6.8.2.5.2, должна быть надпись: "Во время перевозки не открывать. Вещество, способное к самовозгоранию" (см. также примечание, выше).

ТМ2 На цистернах, помимо надписей, предусмотренных в п. 6.8.2.5.2, должна быть надпись: "Во время перевозки не открывать. При соприкосновении с водой выделяются воспламеняющиеся газы" (см. также примечание, выше).

ТМ3 Табличка, предусмотренная в п. 6.8.2.5.1, должна содержать надлежащие отгрузочные наименования веществ, допущенных к перевозке, и максимально допустимой массы загрузки цистерны в кг.

Грузоподъемность, указанная в п. 6.8.2.5.2, для перевозимых веществ должна соответствовать максимально допустимой массе наполнения цистерны.	

ТМ4 На прикрепленном к цистерне щите, предусмотренном в п. 6.8.2.5.2, или непосредственно на самом котле, если это не приведет к уменьшению прочности цистерны, должны быть указаны с применением метода штамповки или другого метода следующие дополнительные сведения: химическое наименование соответствующего вещества с указанием утвержденной концентрации.

ТМ5 На цистернах, помимо сведений, предусмотренных в п. 6.8.2.5.1, должна указываться дата (месяц и год) последней проверки внутреннего состояния котла.

ТМ6

На вагоны-цистерны и вагоны-батереи должны наноситься отличительные полосы, предусмотренные в разделе 5.3.5.	(Зарезервировано)

ТМ7 На табличку, предусмотренную в п. 6.8.2.5.1, должен быть нанесен с применением метода штамповки или любого другого эквивалентного метода символ трилистника, описание которого содержится в п. 5.2.1.7.6. Символ трилистника может быть выгравирован непосредственно на стенках котла, если это не приведет к уменьшению прочности котла.

6.8.5 Требования, касающиеся материалов и конструкции котлов вагонов-цистерн и контейнеров-цистерн с установленным испытательным давлением не менее 1 МПа (10 бар), а также вагонов-цистерн и контейнеров-цистерн, предназначенных для перевозки охлажденных жидких газов класса 2.

6.8.5.1 Материалы и корпуса

6.8.5.1.1

а) Котлы, предназначенные для перевозки:

- сжатых, сжиженных или растворенных под давлением газов класса 2;
- № ООН 1366, 1370, 1380, 2003, 2005, 2445, 2845, 2870, 3049, 3050, 3051, 3052, 3053, 3076, 3194 и 3203 класса 4.2;
- № ООН 1052 Водорода фторида безводного и № ООН 1790 Кислоты фтористоводородной, содержащей более 85% водорода фторида, класса 8,

должны изготавливаться из стали.

б) (Зарезервировано)

в) Котлы, предназначенные для перевозки охлажденных жидких газов класса 2, должны изготавливаться из стали, алюминия, алюминиевых сплавов, меди или медных сплавов (например, латуни). Однако котлы из меди и медных сплавов допускаются только к перевозке газов, не содержащих ацетилен; этилен, однако, может содержать не более 0,005% ацетилена.

г) Могут использоваться только материалы, выдерживающие минимальную и максимальную рабочие температуры котлов, их устройств и вспомогательного оборудования.

6.8.5.1.2 Для изготовления котлов разрешается использовать следующие материалы:

а) стали, не подверженные хрупкому излому при минимальной рабочей температуре (см. п. 6.8.5.2.1):

– мягкие стали (за исключением котлов для охлажденных жидких газов класса 2);
– мелкозернистые стали при температуре до минус 60°C;
– легированные стали (с содержанием никеля от 0,5% до 9%) при температуре до минус 196°C, в зависимости от содержания никеля;
– аустенитные хромоникелевые стали при температуре до минус 270°C;

б) алюминий, содержащий не менее 99,5% чистого алюминия, или алюминиевые сплавы (см. п. 6.8.5.2.2);

в) восстановленную медь, содержащую не менее 99,9% чистой меди, и медные сплавы, содержащие более 56% меди (см. п. 6.8.5.2.3).

6.8.5.1.3

а) Котлы из стали, алюминия или алюминиевых сплавов должны быть либо бесшовными, либо сварными.

б) Котлы из аустенитной стали, меди или медных сплавов, по согласованию с компетентным органом, могут быть твердопаянными.

6.8.5.1.4 Сливные устройства и вспомогательное оборудование может крепиться к котлам резьбовыми соединениями или следующим образом:

а) к котлам из стали, алюминия или алюминиевых сплавов – с помощью сварки;

б) к котлам из аустенитной стали, меди или медных сплавов – с помощью сварки или, по согласованию с компетентным органом, пайки твердым припоем.

6.8.5.1.5 Конструкция котлов и их крепление к вагону или к раме контейнера должны полностью исключать возможность охлаждения несущих частей, в результате которого они могли бы стать хрупкими. Сами крепления котлов должны быть сконструированы таким образом, чтобы при самой низкой рабочей температуре они сохраняли необходимые механические свойства.

6.8.5.2 Требования к испытаниям

6.8.5.2.1 Котлы из стали

Материалы, используемые для изготовления котлов, и сварные швы при минимальной рабочей температуре по п.п. 6.8.2.1.8, 6.8.2.1.10, должны отвечать следующим требованиям в отношении ударной вязкости:
испытания должны проводиться на образцах с V-образной выемкой (KCV) или по требованию компетентных органов ударная вязкость может определяться на образцах с U-образной выемкой (KCU) по принятой им методике;
минимальное значение ударной вязкости KCV (см. п.п. 6.8.5.3.1–6.8.5.3.3) для образцов, расположенных так, что их продольная ось находится под прямым углом к направлению проката, а V-образная выемка (в соответствии со стандартом ISO R 148) перпендикулярна поверхности листа, должно составлять 34 Дж/см^2 для мягкой стали (для которой в соответствии с существующими стандартами ИСО испытания могут проводиться на образцах, продольная ось которых совпадает с

направлением проката), мелкозернистой стали, легированной ферритной стали с содержанием никеля менее 5%, легированной ферритной стали с содержанием никеля в пределах от 5% до 9% или аустенитной хромоникелевой стали;
для аустенитных сталей испытанию на ударную вязкость должен подвергаться только сварной шов;
для рабочих температур ниже минус 196°C испытание на ударную вязкость проводится не при минимальной рабочей температуре, а при минус 196°C.

6.8.5.2.2 Котлы из алюминия или алюминиевых сплавов
Швы котлов должны отвечать требованиям, установленным компетентным органом.

6.8.5.2.3 Котлы из меди или медных сплавов
Испытания на ударную вязкость могут не проводиться.

6.8.5.3 Испытания на ударную вязкость по методу KCV

6.8.5.3.1 Для листового материала толщиной менее 10 мм, но не менее 5 мм используются образцы с поперечным сечением 10 мм × e мм, где "e" – толщина листа. В случае необходимости допускается механическая обработка до 7,5 мм или 5 мм. Минимальное значение 34 Дж/см^2 должно выдерживаться во всех случаях.

ПРИМЕЧАНИЕ: Листы толщиной менее 5 мм и их сварные швы на ударную вязкость не испытываются.

6.8.5.3.2

а) При испытании листового материала ударная вязкость определяется на трех образцах. Образцы вырезаются поперек направления проката; однако в случае мягкой стали они могут вырезаться вдоль направления проката.

б) Для испытания сварных швов образцы вырезаются следующим образом:
при e $\leq$10 мм:
три образца с бороздкой в центре сварного шва;
три образца с бороздкой в центре зоны термического ожога от сварки (V-образная выемка пересекает границу зоны сварки в центре образца).

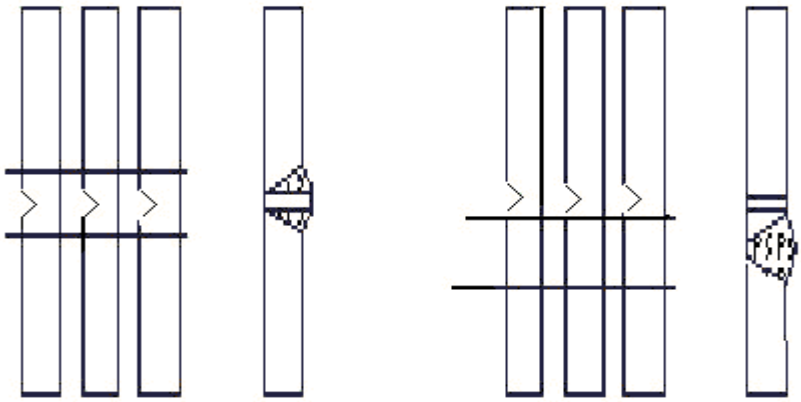

а) б)

Центр сварки Зона термического ожога от сварки

при 10 мм < e $\leq$20 мм:
три образца с выемкой в центре сварного шва;
три образца, взятые из зоны термического ожога от сварки (V-образная выемка пересекает границу зоны сварки в центре образца).

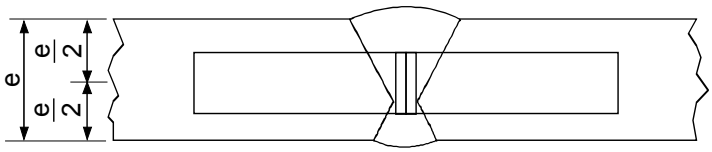

Центр сварки

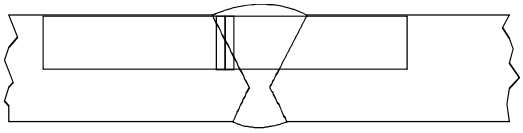

Зона термического ожога от сварки

при e > 20 мм:
два комплекта из трех образцов (один комплект – с внешней стороны, один – с внутренней стороны), вырезаемые в каждом из указанных ниже мест (V-образная выемка пересекает границу зоны сварки в центре образцов, вырезанных в зоне термического ожога от сварки).

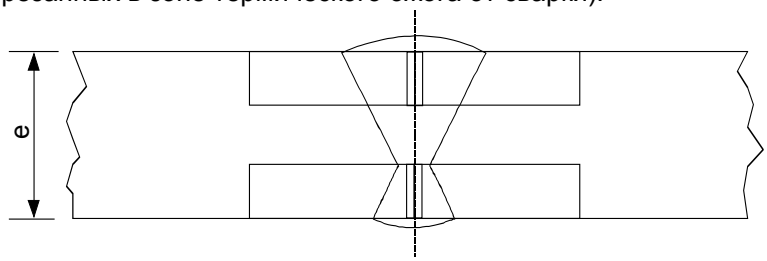

Центр сварки

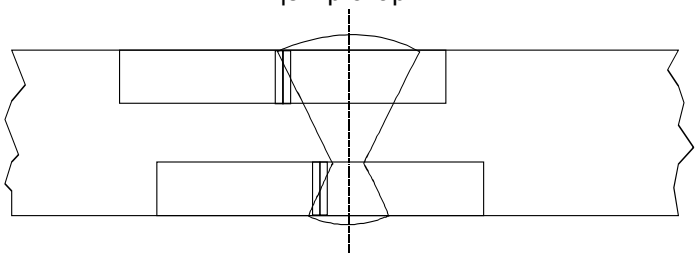

Зона термического ожога от сварки

6.8.5.3.3

а) Для листового материала средний результат трех испытаний должен соответствовать минимальному значению 34 Дж/см^2, предусмотренному в п. 6.8.5.2.1; не более одного значения может быть ниже минимальной величины, не будучи при этом меньше 24 Дж/см^2.

б) Для сварных швов средние результаты, полученные на трех образцах, вырезанных в центре сварки, не должны быть меньше минимального значения 34 Дж/см^2; не более одного значения может быть ниже минимальной величины, не будучи при этом меньше 24 Дж/см^2.

в) Для зоны термического ожога от сварки (V-образная выемка пересекает границу зоны сварки в центре образца) результат, полученный не более чем на одном из трех образцов, может быть меньше минимального значения 34 Дж/см^2, но он не должен быть меньше 24 Дж/см^2.

6.8.5.3.4 В случае невыполнения требований, предусмотренных в п. 6.8.5.3.3, повторное испытание может проводиться лишь один раз, если:

а) средний результат первых трех испытаний ниже минимального значения 34 Дж/см^2, или

б) результат более чем одного испытания ниже минимального значения 34 Дж/см^2, но не ниже 24 Дж/см^2.

6.8.5.3.5 При повторном испытании на ударную вязкость листов и сварных швов ни одно из отдельных значений не должно быть ниже 34 Дж/см^2. Среднее значение всех результатов первоначального и повторного испытаний должно быть не менее минимального значения 34 Дж/см^2.

При повторном испытании на ударную вязкость материала в зоне термического ожога ни одно из отдельных значений не должно быть ниже 34 Дж/см^2.

ГЛАВА 6.9
ТРЕБОВАНИЯ К ПРОЕКТИРОВАНИЮ, ИЗГОТОВЛЕНИЮ, ОБОРУДОВАНИЮ, ОФИЦИАЛЬНОМУ УТВЕРЖДЕНИЮ ТИПА, ИСПЫТАНИЯМ И МАРКИРОВКЕ КОНТЕЙНЕРОВ – ЦИСТЕРН ИЗ АРМИРОВАННЫХ ВОЛОКНОМ ПЛАСТМАСС (ВОЛОКНИТА)

ПРИМЕЧАНИЕ: В отношении переносных цистерн см. главу 6.7; в отношении вагонов-цистерн, съемных цистерн, контейнеров-цистерн и съемных кузовов-цистерн, котлы которых изготовлены из металла, а также вагонов-батарей и многоэлементных газовых контейнеров (МЭГК) см. главу 6.8.

6.9.1 Общие положения

6.9.1.1 Контейнеры-цистерны из волокнита должны проектироваться, изготавливаться и испытываться в соответствии с программой обеспечения качества, утвержденной компетентным органом; в частности, работы по ламинированию и нанесению покрытий из термопластика должны выполняться только квалифицированным персоналом в соответствии с процедурой, утвержденной компетентным органом.

6.9.1.2 В отношении конструкции и испытаний контейнеров-цистерн из волокнита применяются положения п.п. 6.8.2.1.1, 6.8.2.1.7, 6.8.2.1.13, 6.8.2.1.14 а) и б), 6.8.2.1.15, 6.8.2.1.25, 6.8.2.1.27 и 6.8.2.2.3.

6.9.1.3 Для контейнеров-цистерн из волокнита не должны использоваться нагревательные элементы.

6.9.1.4 (Зарезервирован)

6.9.2 Конструкция

6.9.2.1 Котлы должны изготавливаться из подходящих материалов, которые должны быть совместимы с подлежащими перевозке веществами при рабочих температурах от минус 40°C до +50°C, если компетентным органом страны, по территории которой осуществляется перевозка, для конкретных климатических условий не установлены иные температурные интервалы.

6.9.2.2 Стенки котла должны состоять из следующих элементов:

– внутренней облицовки,
– конструктивного слоя,
– наружного слоя.

6.9.2.2.1 Внутренняя облицовка – это внутренняя часть стенок котла, служащая первым предохранительным слоем, рассчитанным на длительное сопротивление химическому воздействию перевозимых веществ и препятствующим любой опасной реакции с содержимым или образованию опасных соединений, а также любому существенному ослаблению прочности конструктивного слоя в результате диффузии продукта через внутреннюю облицовку.

Внутренняя облицовка может быть выполнена из волокнита или термопластика.

6.9.2.2.2 Облицовка из волокнита должна включать:

а) поверхностный слой ("гель-покрытие") – поверхностный слой с достаточным содержанием смол, армированный покрытием, совместимым со смолой и содержимым. Этот слой должен содержать не более 30% волокна по массе и иметь толщину от 0,25 до 0,60 мм;

б) упрочняющий слой (упрочняющие слои) – один или несколько слоев толщиной не менее 2 мм, содержащий(ие) по меньшей мере 900 г/м^2 стекловолокна или промышленного волокнистого материала с массовой долей стекла не менее 30%, если эквивалентный уровень безопасности не продемонстрирован при более низком содержании стекла.

6.9.2.2.3 Термопластичная облицовка должна состоять из упомянутых в п. 6.9.2.3.4 термопластичных листов, свариваемых в требуемую форму и связываемых с конструктивными слоями. Прочное связывание облицовки с конструктивным слоем достигается путем использования соответствующего клея.

ПРИМЕЧАНИЕ: Для перевозки легковоспламеняющихся жидкостей может потребоваться принятие дополнительных мер в отношении внутреннего слоя в соответствии с п. 6.9.2.14 с целью предотвращения накопления электростатических зарядов.

6.9.2.2.4 Конструктивный слой котла – это слой, который специально рассчитан в соответствии с п.п. 6.9.2.4–6.9.2.6 таким образом, чтобы выдерживать механические напряжения. Эта часть котла, как правило, состоит из нескольких армированных волокном слоев, располагаемых в заданных направлениях.

6.9.2.2.5 Наружный слой является частью котла, которая подвержена непосредственному атмосферному воздействию. Он состоит из слоя с высоким содержанием смол, имеющего толщину не менее 0,2 мм. При толщине более 0,5 мм должен использоваться мат. Содержание стекла в таком слое должно составлять не менее 30% по массе, и этот слой должен быть способен выдерживать внешние воздействия, в частности случайный контакт с перевозимым веществом. Смола должна содержать наполнители или добавки, обеспечивающие защиту конструктивного слоя котла от разрушения под действием ультрафиолетового излучения.

6.9.2.3 ***Исходные материалы***

6.9.2.3.1 Должны быть известны происхождение и характеристики всех материалов, используемых для изготовления цистерн- контейнеров из волокнита.

6.9.2.3.2 ***Смолы***

При обработке смоляной смеси должны строго соблюдаться рекомендации поставщика. Это требование касается главным образом использования отвердителей, инициаторов и ускорителей. Могут использоваться следующие виды смол:

– ненасыщенные полиэфирные смолы;
– винилэфирные смолы;
– эпоксидные смолы;
– фенольные смолы.

Температура тепловой деформации (ТТД) смолы, определяемая в соответствии со стандартом ISO 75-1:1993, должна по меньшей мере на 20°C превышать максимальную рабочую температуру котла контейнера-цистерны и в любом случае составлять не менее 70°C.

6.9.2.3.3 **Армирующие волокна**

В качестве армирующего материала конструктивных слоев должны использоваться подходящие волокна, например стекловолокна типа E или ECR в соответствии со стандартом ISO 2078:1993. Внутренняя облицовка может выполняться из стекловолокна типа C в соответствии со стандартом ISO 2078:1993. Термопластичные покрытия могут использоваться для внутренней облицовки лишь при условии подтверждения их совместимости с предполагаемым содержимым.

6.9.2.3.4 ***Материал термопластичной облицовки***

В качестве материалов облицовки могут использоваться такие термопластики, как непластифицированный поливинилхлорид (ПВХ-Н), полипропилен (ПП), поливинилиденфторид (ПВДФ), политетрафторэтилен (ПТФЭ) и т.д.

6.9.2.3.5 ***Добавки***

Добавки, необходимые для обработки смол, такие, как катализаторы, ускорители, отвердители и тиксотропные вещества, а также материалы, используемые для улучшения качества конструкции цистерны, такие, как наполнители, красители, пигменты и т.д., не должны вызывать снижения прочности материала, учитывая срок эксплуатации и рабочие температуры, на которые рассчитан тип конструкции.

6.9.2.4 Котлы, их крепежные устройства, а также их эксплуатационное и конструктивное оборудование должны рассчитываться таким образом, чтобы в течение расчетного срока эксплуатации выдерживать без потери содержимого (без учета количества газа, выходящего через устройства для сброса давления) следующие нагрузки: – статические и динамические нагрузки при нормальных условиях перевозки; – предписанные минимальные нагрузки, указанные в п.п. 6.9.2.5–6.9.2.10.

6.9.2.5 При нагрузках согласно п.п. 6.8.2.1.14 а) и б), 6.8.2.1.15 и статических силах тяжести, вызываемых содержимым с максимальной плотностью, указанной для данного типа конструкции, а также при максимальной степени наполнения расчетное напряжение σ в продольном и поперечном направлениях в любой точке котла не должно превышать следующего значения:

$$\sigma \leq \frac{Rm}{K},$$

где:

Rm – значение предела прочности при растяжении, получаемое путем вычитания из средней величины результатов испытаний стандартного отклонения результатов испытаний, помноженного на два. Испытания должны проводиться в соответствии с требованиями

стандарта EN 61:1977 по меньшей мере на шести образцах, характерных для данного типа конструкции и метода изготовления;

$K = S \times K_0 \times K_1 \times K_2 \times K_3$

При этом $K \geq 4$

где:

S – коэффициент запаса прочности. Для цистерн обычной конструкции, если они обозначены в колонке 12 таблицы А главы 3.2 кодом цистерны с буквой "G" во второй позиции (см. п. 4.3.4.1.1), значение S должно быть не меньше 1,5. Для цистерн, предназначенных для перевозки веществ, требующих повышенной степени прочности, т.е. если цистерны обозначены в колонке 12 таблицы А главы 3.2 кодом цистерны с цифрой "4" во второй позиции (см. п. 4.3.4.1.1), значение S должно быть умножено на коэффициент 2, если котел не снабжен защитой от повреждений, состоящей из полного металлического каркаса, включающего продольные и поперечные конструктивные элементы.

K_0 – коэффициент ухудшения свойств материала вследствие ползучести или старения и в результате химического воздействия веществ, подлежащих перевозке. Этот коэффициент рассчитывается по формуле:

$$K_0 = \frac{1}{\alpha\beta}$$

где

α – коэффициент ползучести;

β – коэффициент старения, определяемый в соответствии со стандартом EN 978:1997 после испытания, проводимого согласно стандарту EN 977:1997. В качестве альтернативы можно использовать постоянное значение $K_0 = 2$. Для определения значений α и β величину первоначального отклонения следует считать равной 2σ.

K_1 – коэффициент, зависящий от рабочей температуры и тепловых свойств смолы, определяемый согласно следующему уравнению с минимальным значением, равным 1:

$K_1 = 1{,}25 - 0{,}0125\ (ТТД - 70)$,

где ТТД – температура тепловой деформации смолы, °C.

K_2 – коэффициент усталости материала; надлежит использовать значение $K_2 = 1{,}75$, если компетентным органом не утверждена иная величина. В случае динамической конструкции, как указано в п. 6.9.2.6, используется значение $K_2=1{,}1$.

K_3 – коэффициент отвердения, имеющий следующие значения:

– 1,1, если отвердение производится по утвержденной технологии с соответствующей документацией;

– 1,5 – в других случаях.

6.9.2.6 При динамических нагрузках, указанных в п. 6.8.2.1.2, величина расчетного напряжения не должна превышать значение, предписанное в п. 6.9.2.5, разделенного на коэффициент α.

6.9.2.7 При любой из нагрузок, упомянутых в п.п. 6.9.2.5 и 6.9.2.6, удлинение в любом направлении не должно превышать наименьшую из следующих величин: 0,2% или 0,1 относительного удлинения при разрыве смолы.

6.9.2.8 При указанном испытательном давлении, которое должно быть не меньше соответствующего расчетного давления, предписанного в п.п. 6.8.2.1.14 а) и б), 6.8.2.1.15 максимальное растяжение котла не должно превышать величину удлинения при разрыве смолы.

6.9.2.9 Котел должен быть способен выдерживать испытания на удар сбрасываемым шаром в соответствии с п. 6.9.4.3.3 без каких-либо видимых признаков внутреннего или внешнего разрушения.

6.9.2.10 Покрытие из слоистого материала в местах соединений, включая соединительные стыки днищ, а также соединительные стыки волногасителей и перегородок с котлом, должно быть способно выдерживать указанные выше статические и динамические нагрузки. Во избежание концентрации напряжений в покрытии из слоистого материала применяемая конусность не должна превышать значения 1:6. Прочность на сдвиг (τ) в местах соединения покрытия из слоистого материала с элементами цистерны должна составлять не менее

$$\tau = \frac{Q}{l} \leq \frac{\tau_R}{K},$$

где:

Q – величина удельной нагрузки (на единицу ширины соединения) при статическом и динамическом воздействии;

l – длина участка покрытия из слоистого материала;

τ_R – прочность соединения на сдвиг в соответствии со стандартом EN 63:1977 при минимальном значении τ_R = 10 Н/мм^2, если не имеется измеренных величин;

K – коэффициент, рассчитываемый в соответствии с п. 6.9.2.5 для статических и динамических нагрузок.

6.9.2.11 Отверстия в котле должны быть усилены, с тем чтобы обеспечивались по меньшей мере такие же коэффициенты запаса прочности при воздействии статических и динамических нагрузок, указанных в п.п. 6.9.2.5 и 6.9.2.6, как и коэффициенты для самого котла. Количество отверстий должно быть минимальным. Отношение осей овальных отверстий не должно превышать 2.

6.9.2.12 При проектировании прикрепляемых к котлу фланцев и трубопроводов необходимо также учитывать нагрузки, возникающие при погрузочно-разгрузочных операциях и затяжке болтов.

6.9.2.13 Контейнер-цистерна должен быть сконструирован таким образом, чтобы без значительной потери содержимого выдерживать воздействие внутреннего избыточного давления при полном охвате пламенем в течение 30 мин. в соответствии с требованиями к испытаниям, предусмотренным в п. 6.9.4.3.4. С согласия компетентного органа эти испытания можно не проводить, если на основе результатов испытаний контейнеров-цистерн сопоставимой конструкции могут быть представлены достаточные данные о надежности конструкции контейнера-цистерны.

6.9.2.14 Специальные требования к перевозке веществ с температурой вспышки не выше 61°C

Контейнеры-цистерны из волокнита, используемые для перевозки веществ с температурой вспышки не выше 61°C, должны быть сконструированы таким образом, чтобы во избежание накопления опасных электростатических зарядов обеспечивалось снятие статического электричества с различных составных частей контейнера-цистерны.

6.9.2.14.1 Величина поверхностного сопротивления на внутренней и наружной поверхностях котла, установленная путем измерений, не должна превышать 10^9 Ом. Этого можно достичь путем использования добавок к смоле или к межслоевым электропроводным листам, таким, как металлическая или углеродная сетка.

6.9.2.14.2 Сопротивление разряду на землю, установленное путем измерений, не должно превышать 10^7 Ом.

6.9.2.14.3 Все элементы котла должны быть соединены друг с другом, с металлическими деталями эксплуатационного и конструктивного оборудования контейнера-цистерны и с транспортным средством. Сопротивление между контактирующими элементами и оборудованием не должно превышать 10^7 Ом.

6.9.2.14.4 Первоначальное измерение поверхностного сопротивления и сопротивления разряду на землю производится на каждом изготовленном контейнере-цистерне или образце котла согласно процедуре, признанной компетентным органом.

6.9.2.14.5 Измерение сопротивления разряду на землю должно производиться в ходе периодической проверки каждого контейнера-цистерны в соответствии с процедурой, признанной компетентным органом.

6.9.3 Элементы оборудования

6.9.3.1 Применяются требования п.п. 6.8.2.2.1, 6.8.2.2.2 и 6.8.2.2.4–6.8.2.2.8.

6.9.3.2 Кроме того, применяются специальные положения раздела 6.8.4 б) (TE), если они указаны для соответствующей позиции в колонке 13 таблицы A главы 3.2.

6.9.4 Испытания и официальное утверждение типа конструкции

6.9.4.1 Для любой конструкции контейнера-цистерны из волокнита материалы, из которых она изготавливается, и репрезентативный прототип должны пройти описанные ниже испытания типа конструкции.

6.9.4.2 Испытания материалов

6.9.4.2.1 Для используемых смол определяются величина относительного удлинения при разрыве в соответствии со стандартом EN 61:1977 и температура тепловой деформации в соответствии со стандартом ISO 75-1:1993.

6.9.4.2.2 Для образцов, вырезанных из котла, определяются указанные ниже параметры. Если образцы вырезать невозможно, то разрешается использовать образцы, изготовленные параллельно. Перед проведением испытаний все покрытия снимаются. Испытания должны охватывать следующие параметры:

– толщину слоистых материалов, из которых изготовлены стенки и днища котла;

– содержание по массе и состав стекловолокна, ориентация и расположение армирующих слоев;

– предел прочности при растяжении, удлинение при разрыве и модули упругости в соответствии со стандартом EN 61:1977 в направлении действия нагрузок. Кроме того, при помощи ультразвука определяется величина удлинения смолы при разрыве;

– прочность на изгиб и величина отклонения, установленные путем испытания на ползучесть при изгибе, проводимого в соответствии со стандартом EN 63:1977 в течение 1 000 ч на образце шириной не менее 50 мм при расстоянии до опоры, превышающем по меньшей мере в 20 раз толщину стенки. Кроме того, в соответствии со стандартом EN 978:1977 в ходе данного испытания определяются коэффициент ползучести α и коэффициент старения β.

6.9.4.2.3 Прочность межслоевых соединений на сдвиг измеряется в ходе испытания отобранных образцов на прочность – на растяжение в соответствии со стандартом EN 61:1977.

6.9.4.2.4 Химическая совместимость материала котла с подлежащими перевозке веществами должна быть доказана с помощью одного из нижеследующих методов по согласованию с компетентным органом. Такое доказательство должно касаться всех аспектов совместимости материалов котла и его оборудования с подлежащими перевозке веществами, включая ухудшение химических свойств материала котла, начало критических реакций в содержащемся веществе и опасные реакции между котлом и содержимым.

– Чтобы установить какое-либо ухудшение свойств материала котла, взятые из котла отобранные образцы, включая любую часть внутренней облицовки со сварными швами, подвергаются испытанию на химическую совместимость в течение 1 000 часов при 50°C в соответствии со стандартом EN 977:1997. По сравнению со своим исходным состоянием образец может утратить прочность и гибкость, измеренные при испытании на изгиб в соответствии со стандартом EN 978:1997, не более чем на 25%. Не допускается появление трещин, вздутий, точечной коррозии, расслоения и шероховатостей.

– С помощью достоверных и документированных данных о положительном опыте, свидетельствующем о совместимости перевозимых веществ с материалами стенок котла, соприкасающихся с этими веществами при заданных температурах, временных и других соответствующих условиях эксплуатации.

– С помощью данных, полученных из научно-технических публикаций, стандартов или других источников, приемлемых для компетентного органа.

6.9.4.3 Испытания прототипа

Прототип цистерны должен пройти указанные ниже испытания. Для этой цели эксплуатационное оборудование может быть при необходимости заменено другим оборудованием.

6.9.4.3.1 Прототип проверяется на предмет соответствия спецификации типа конструкции. Такая проверка включает внутренний и наружный визуальный осмотр и определение основных размеров.

6.9.4.3.2 Прототип, оборудованный тензометрическими датчиками в местах, где требуется сопоставление опытных данных с расчетными характеристиками, подвергается следующим нагрузкам с регистрацией напряжений:

– прототип наполняется водой до максимальной степени наполнения. Результаты измерений используются для калибровки расчетных параметров в соответствии с п. 6.9.2.5;

– прототипу, наполненному водой до максимальной степени наполнения и установленному на вагон, сообщаются ускорения во всех трех направлениях путем поочередного разгона и торможения. Для сопоставления с расчетными параметрами в соответствии с п. 6.9.2.6 зарегистрированные напряжения экстраполируются по отношению к частному требуемых в п. 6.8.2.1.2 и измеренных ускорений;

– прототип наполняется водой и подвергается указанному испытательному давлению. Под такой нагрузкой не должно происходить видимых повреждений котла и утечки его содержимого.

6.9.4.3.3 Прототип подвергается испытанию падающим шаром в соответствии со стандартом EN 976-1:1997, № 6.6. При этом не должно быть видимых повреждений внутри или снаружи контейнера-цистерны.

6.9.4.3.4 Прототип с его эксплуатационным и конструктивным оборудованием, наполненный водой до 80% его максимальной вместимости, подвергается в течение 30 мин полному охвату пламенем с использованием открытого резервуара, наполненного печным топливом, или любого другого вида огня, оказывающего такое же воздействие. Резервуар должен иметь размеры, превышающие размеры контейнера-цистерны не менее чем на 50 см с каждой стороны, а расстояние между уровнем поверхности топлива и котлом контейнера-

цистерны должно находиться в пределах 50–80 см. Остальные элементы контейнера-цистерны, расположенные ниже уровня жидкости, включая отверстия и запорные устройства, должны оставаться герметичными, за исключением незначительного просачивания.

6.9.4.4 Официальное утверждение типа

6.9.4.4.1 Компетентный орган или назначенный им орган выдает на каждый новый тип контейнера-цистерны свидетельство о том, что конструкция соответствует своему назначению и удовлетворяет требованиям настоящей главы, касающимся изготовления и оборудования, а также специальным положениям, применимым к подлежащим перевозке веществам.

6.9.4.4.2 Свидетельство должно основываться на расчетах и протоколе испытаний, включая результаты всех испытаний материалов и прототипа, а также результаты сопоставления с расчетными параметрами. В нем должны указываться тип конструкции и программа обеспечения качества.

6.9.4.4.3 В свидетельстве должны указываться вещества или группа веществ, в отношении которых гарантируется совместимость с материалами контейнера-цистерны. Должны быть указаны их химические наименования или наименование соответствующей позиции (см. п. 2.1.1.2), а также их класс и классификационный код.

6.9.4.4.4 В нем должны также указываться установленные расчетные и предельные величины (такие, как срок эксплуатации, интервал рабочих температур, величины рабочих и испытательных давлений, данные о материалах) и меры предосторожности, которые должны приниматься при изготовлении, испытании, официальном утверждении типа, маркировке и эксплуатации всех контейнеров-цистерн, изготовленных в соответствии с утвержденным типом конструкции.

6.9.5 Проверки

6.9.5.1 Испытания материалов и проверки каждого контейнера-цистерны, изготовленного в соответствии с официально утвержденным типом конструкции, проводятся согласно нижеследующим требованиям.

6.9.5.1.1 Испытания материалов в соответствии с п. 6.9.4.2.2 проводятся на образцах, взятых из котла, за исключением испытания на растяжение, а также испытания на ползучесть при изгибе, при котором время испытания сокращается до 100 ч. Образцы, изготовленные параллельно, могут использоваться лишь тогда, когда их невозможно вырезать из котла. Должны соблюдаться значения, принятые для утвержденного типа конструкции.

6.9.5.1.2 Перед началом эксплуатации котлы и их оборудование должны пройти совместно или раздельно первоначальную проверку. Эта проверка должна включать:

– проверку соответствия официально утвержденному типу конструкции;
– проверку конструктивных характеристик;
– внутренний и наружный осмотр;
– гидравлическое испытание под давлением, которое указано на табличке, предписанной в п. 6.8.2.5.1;
– проверку функционирования оборудования;
– испытание на герметичность, если котел и его оборудование были испытаны под давлением раздельно.

6.9.5.2 При периодической проверке контейнеров-цистерн применяются требования п.п. 6.8.2.4.2–6.8.2.4.4.

6.9.5.3 Испытания и проверки в соответствии с п.п. 6.9.5.1 и 6.9.5.2 должны проводиться экспертом, уполномоченным компетентным органом. Экспертом, уполномоченным компетентным органом, выдается заключение об испытаниях и проверке, в котором излагаются результаты этих операций. В заключении должен содержаться перечень веществ, допущенных к перевозке в данном контейнере-цистерне в соответствии с п. 6.9.4.4.

6.9.6 Маркировка

6.9.6.1 Требования п. 6.8.2.5 применяются к маркировке контейнеров-цистерн из волокнита со следующими изменениями:

– табличка, прикрепляемая к цистерне, может быть также припрессована к котлу или выполнена из подходящего пластмассового материала;

– всегда должен указываться интервал расчетных температур.

6.9.6.2 Кроме того, применяются специальные положения раздела 6.8.4 д) (TM), если они указаны для соответствующей позиции в колонке 13 таблицы A главы 3.2.

ЧАСТЬ 7

ПОЛОЖЕНИЯ, КАСАЮЩИЕСЯ УСЛОВИЙ ПЕРЕВОЗКИ, ПОГРУЗКИ, ВЫГРУЗКИ И ОБРАБОТКИ ГРУЗОВ

ГЛАВА 7.1

ОБЩИЕ ПОЛОЖЕНИЯ

7.1.1 При перевозке опасных грузов должны выполняться требования, касающиеся условий перевозки определенного груза, обеспечивающие сохранность груза, вагонов и контейнеров с учетом использования определенного способа перевозки в соответствии с положениями настоящей главы и главы 7.2 о перевозке грузов в таре и упаковке, главы 7.3 о перевозке груза навалом/насыпью. Кроме того, должны соблюдаться положения главы 7.5, касающиеся погрузки, выгрузки и обработки грузов.

Специальные положения настоящей части, относящиеся к определенным опасным грузам, указаны в колонках 16, 17 и 18 таблицы А главы 3.2.

7.1.2 Транспортное средство и погруженный в него груз при контрейлерной перевозке должны соответствовать положениям Европейского соглашения о международной дорожной перевозке опасных грузов ДОПОГ.

7.1.3. Крупнотоннажные контейнеры, переносные цистерны и контейнеры-цистерны, соответствующие определению термина "контейнер", содержащемуся в КБК, не разрешается использовать для перевозки опасных грузов, если крупнотоннажный контейнер или рама переносной цистерны или контейнера-цистерны не удовлетворяют положениям КБК.

7.1.4. Крупнотоннажный контейнер может предъявляться к перевозке только в том случае, если он является конструктивно пригодным. Термин "конструктивно пригодный" означает, что контейнер не имеет крупных дефектов в конструкционных деталях и узлах, таких как: верхняя и нижняя боковые балки, порог двери и ее стык, поперечные детали покрытия пола, угловые стойки и угловые фитинги. "Крупными дефектами" являются изгибы или выбоины глубиной более 19 мм в конструкционных деталях, независимо от их длины; трещины или разломы конструкционных деталей; более одного соединения или неправильное соединение (например, внахлест) верхних или нижних торцевых балок или дверных стыков, либо более двух соединений в любой верхней или нижней боковой балке или любое соединение в дверном пороге или угловых стойках; дверные петли и другая металлическая фурнитура, которые заклинены, деформированы, поломаны, отсутствуют или являются в том или ином отношении непригодными; негерметичные прокладки, изоляционные материалы и уплотнители; какие-либо нарушения общей конфигурации, являющиеся достаточно значительными, чтобы препятствовать надлежащему применению погрузочно-разгрузочных средств, установке и закреплению на вагоне или фитинговой платформе. Кроме того, недопустимо ухудшение состояния любой детали контейнера, независимо от конструкционного материала, например проржавевший металл стенок. Допустим, однако, нормальный износ, включая окисление (ржавчину), незначительные погнутости, вмятины и царапины, а также другие повреждения, не влияющие на пригодность к использованию или на стойкость к воздействию атмосферы.

Перед загрузкой контейнер должен быть проверен отправителем, с тем чтобы убедиться в отсутствии в нем каких-либо остатков ранее перевозимого груза и в отсутствии выступов на внутренних стенках и поверхности пола.

7.1.5 (Зарезервирован)

7.1.6 (Зарезервирован)

ГЛАВА 7.2

ПОЛОЖЕНИЯ, КАСАЮЩИЕСЯ ПЕРЕВОЗКИ ГРУЗОВЫХ МЕСТ

7.2.1 Если в разделах 7.2.2–7.2.4 не предусмотрено иное, то опасные грузы, упакованные в тару, могут перевозиться:

а) в крытых вагонах или в закрытых контейнерах; или

б) в открытых вагонах или контейнерах, покрытых брезентом[1]или

в) в открытых вагонах или в открытых контейнерах.[1]

7.2.2 Грузовые места, включающие тару, изготовленную из чувствительных к влаге материалов, должны перевозиться в крытых вагонах и контейнерах или в открытых вагонах или контейнерах, покрытых брезентом[1].

7.2.3 (Зарезервировано)

7.2.4 Если в какой-либо позиции в колонке 16 таблицы А главы 3.2 указан код, начинающийся с буквы "W", то применяются следующие специальные положения:

W1 грузовые места перевозятся в крытых вагонах и контейнерах или в крытых брезентом вагонах и контейнерах [1];

W2 вещества и изделия класса 1 должны быть погружены в крытые вагоны или контейнеры. Изделия, которые из-за своих размеров или массы не могут быть погружены в крытые вагоны, могут перевозиться и на открытом подвижном составе, то такие грузы необходимо покрыть брезентом. Вагоны, погруженные веществами и изделиями подклассов 1.1, 1.2, 1.3, 1.5 и 1.6, в том числе, если они погружены в контейнере, должны иметь искрозащиту.

Если используют вагоны с полом из горючих материалов, искрозащитная облицовка не должна наноситься непосредственно на пол.

Воинские отправки с веществами и изделиями класса 1, которые относятся к вооружению или грузам воинского назначения, можно перевозить также на открытом подвижном составе при соблюдении следующих условий:

- отправки должны сопровождаться либо воинским караулом, либо военизированной охраной;
- запальные устройства, имеющие менее 2-х эффективных предохранительных устройств, должны быть сняты, если эти вещества и изделия не помещены в закрытых военных транспортных средствах;

W3 при перевозке сыпучих порошкообразных веществ, а также пиротехнических средств, пол контейнера должен иметь неметаллическую поверхность или покрытие;

W4 (Зарезервировано)

W5 грузовые места не разрешается перевозить в контейнерах объемом менее 3 м^3;

W6 мягкие КСМ должны перевозиться в крытых вагонах и контейнерах, или в покрытых брезентом вагонах и контейнерах. Брезент должен

[1] Перевозка в открытых вагонах и контейнерах, в покрытых брезентом вагонах и контейнерах назначением или транзитом по Российской Федерации, Латвийской Республике, Республике Беларусь, Украине, Эстонской Республике запрещается.

быть непроницаемым и негорючим[1];

W7 если грузовые места перевозятся в крытом вагоне или закрытом контейнере, то вагон или контейнер должны быть оборудованы соответствующей вентиляцией;

У вагонов с деревянным кузовом пол и стенки должны иметь либо сплошную негорючую облицовку, либо покрытие из натрия силиката или материала, обладающего подобными свойствами.

W8 грузовые места, на которые нанесен дополнительно знак опасности № 1, перевозятся только в вагонах с искрозащитой, в том числе, если эти вещества загружены в крупнотоннажный контейнер;

W9 грузовые места должны перевозиться в крытом вагоне, в вагоне с открывающейся крышей или в закрытом контейнере.

W10 КСМ должны перевозиться в крытых вагонах или в покрытых брезентом вагонах или в закрытых или покрытых брезентом контейнерах[1].

W11 КСМ, за исключением КСМ из металла или жесткой пластмассы, должны перевозиться в крытых вагонах или в покрытых брезентом вагонах или в закрытых или покрытых брезентом контейнерах[1].

W12 КСМ типа 31HZ2 должны перевозить в крытых вагонах или в закрытых контейнерах.

W13 В случае упаковки в мешки типов 5H1, 5L1 или 5M1 они должны перевозиться в крытых вагонах или в закрытых контейнерах

[1] Перевозка в открытых вагонах и контейнерах, в покрытых брезентом вагонах и контейнерах назначением или транзитом по территории Российской Федерации, Латвийской Республики, Республики Беларусь, Украины, Эстонской Республики запрещается.

ГЛАВА 7.3

ПОЛОЖЕНИЯ, КАСАЮЩИЕСЯ ПЕРЕВОЗКИ ГРУЗОВ НАВАЛОМ

7.3.1 Опасные грузы могут перевозиться навалом/насыпью в вагонах или контейнерах только в том случае, если в колонке 17 таблицы А главы 3.2 указано специальное положение, обозначенное кодом „VW”, разрешающее такой способ перевозки, и если требования этого специального положения выполнены. Неочищенная порожняя тара может перевозиться навалом, если этот способ перевозки не запрещен другими положениями Прил. 2 к СМГС.

Примечание: Положения, касающиеся перевозки в цистернах, см. в главах 4.2 и 4.3.

7.3.2 При перевозке навалом/насыпью должны быть приняты необходимые меры по недопущению россыпи груза из вагона или контейнера.

7.3.3 Если в какой-либо позиции в колонке 17 таблицы А главы 3.2 указан код, начинающийся с букв "VW", то применяются следующие специальные положения:

VW1	разрешается перевозка навалом/насыпью в крытых вагонах и закрытых контейнерах, в покрытых брезентом вагонах и крупнотоннажных контейнерах или в вагонах с открывающейся крышей[1];
VW2	перевозка навалом/насыпью разрешается в вагонах с металлическим кузовом с открывающейся крышей, в закрытых металлических крупнотоннажных контейнерах или в металлических крупнотоннажных контейнерах, покрытых негорючим брезентом[1];
VW3	перевозка навалом/насыпью разрешается в открытых вагонах и крупнотоннажных контейнерах, покрытых брезентом[1], с достаточной вентиляцией или в вагонах с открывающейся крышей;
VW4	разрешается перевозка навалом/насыпью в крытых вагонах и закрытых крупнотоннажных контейнерах с металлическим кузовом, в вагонах с открывающейся крышей и в открытых вагонах и контейнерах с металлическим кузовом, покрытых брезентом[1]. Для № ООН 2008, 2009, 2210, 2545, 2546, 2881, 3189 и 3190 разрешается перевозка навалом/насыпью только твердых отходов;
VW5	разрешается перевозка навалом/насыпью в специально оборудованных вагонах и контейнерах. Отверстия, используемые для погрузки и разгрузки, должны закрываться герметично;
VW6	разрешается перевозка навалом/насыпью в вагонах с открывающейся крышей и в закрытых крупнотоннажных контейнерах;
VW7	перевозка навалом в крытых вагонах и закрытых контейнерах, в открытых вагонах и крупнотоннажных контейнерах, покрытых брезентом[1], и в вагонах с открывающейся крышей разрешается только для веществ в кусках;

---

[1] Перевозка в открытых вагонах и контейнерах, в покрытых брезентом вагонах и контейнерах назначением или транзитом по территории Российской Федерации, Латвийской Республики, Республики Беларусь, Украины, Эстонской Республики запрещается.

VW8 разрешается перевозка навалом/насыпью в открытых вагонах или в открытых крупнотоннажных контейнерах, покрытых непромокаемым и негорючим брезентом[1], в вагонах с открывающейся крышей или в закрытых контейнерах;

Вагоны и контейнеры должны быть сконструированы таким образом, чтобы содержащиеся в них вещества не могли соприкасаться с деревом или каким-либо другим горючим материалом или чтобы вся поверхность пола и стенок, в случае, если они изготовлены из дерева или другого горючего материала, имела непроницаемую огнестойкую обшивку или была покрыта силикатом натрия или аналогичным веществом;

VW9 разрешается перевозка навалом/насыпью в открытых вагонах и крупнотоннажных контейнерах, покрытых брезентом[1], в вагонах с открывающейся крышей и в закрытых контейнерах. Для веществ класса 8 кузов вагона или корпус контейнера должны иметь соответствующее химически стойкое внутреннее покрытие;

VW10 разрешается перевозка навалом/насыпью в открытых вагонах и крупнотоннажных контейнерах, покрытых брезентом[1], в закрытых контейнерах и в вагонах с открывающейся крышей. Вагоны или контейнеры должны быть герметичными или герметизированными с помощью, например, соответствующей и достаточно прочной внутренней облицовки;

VW11 разрешается перевозка навалом/насыпью в специально оборудованных вагонах и контейнерах. Корпуса специально оборудованных вагонов и контейнеров должны иметь герметически закрывающиеся отверстия для погрузки и выгрузки. Вещества должны быть погружены таким образом, чтобы не возникала опасность для людей, животных и окружающей среды;

VW12 вещества, которые непригодны для перевозки в вагонах-цистернах, переносных цистернах или контейнерах-цистернах вследствие своей повышенной температуры, перевозятся в специальных вагонах или контейнерах, изготовленных в соответствии с требованиями компетентных органов страны происхождения груза. Если страна происхождения не является участницей СМГС, то установленные условия должны быть признаны компетентным органом первой страны, являющейся участницей СМГС, по пути следования груза;

VW13 разрешается перевозка навалом/насыпью в специально оборудованных вагонах или крупнотоннажных контейнерах, соответствующих стандартам, указанным компетентным органом страны происхождения груза. Если страна происхождения не является участницей СМГС, то установленные условия должны быть признаны компетентным органом первой страны, являющейся участницей СМГС, по пути следования груза;

VW14 (1) отработанные батареи могут перевозиться навалом в специально оборудованных вагонах или контейнерах. Использование пластмассовых контейнеров (ящиков) крупных размеров не разрешается. Малые пластмассовые контейнеры должны быть способны, при их полной загрузке, выдержать без нарушения целостности испытание на удар при сбрасывании с высоты 0,8 м на твердую поверхность при температуре минус 18°C;

(2) грузовые отделения вагонов или контейнеров должны быть выполнены из стали, стойкой к воздействию коррозионных

веществ, содержащихся в батареях. Менее коррозионно-стойкие стали могут использоваться в случаях, когда толщина стенок достаточно велика или когда имеется коррозионно-стойкая пластмассовая облицовка/покрытие;

При конструировании грузовых отделений вагонов или контейнеров необходимо учитывать возможность наличия остаточного электрического напряжения и динамических воздействий от перемещения батарей;

Примечание: Коррозионно-стойкой считается сталь, степень коррозии которой составляет не более 0,1 мм в год.

(3) конструкция грузовых отделений вагонов или контейнеров в ходе перевозки должна исключать возможность утечки из них коррозионных веществ;

(4) перед загрузкой грузовые отделения вагонов или контейнеров и их оборудование должны быть проверены отправителем. Загрузка вагонов или контейнеров с поврежденными грузовыми отделениями не разрешается. Высота загрузки грузовых отделений вагона или контейнера не должна превышать высоту стенок отделений вагона или контейнера.

(5) в грузовых отделениях вагонов или контейнеров запрещается перевозить батареи, содержащие вещества, а также иные грузы, способные вступить в опасную реакцию друг с другом (см. "Реакция опасная" в разделе 1.2.1). На наружной поверхности грузовых отделений вагонов или контейнеров не должны находиться коррозионные вещества, содержащиеся в батареях.

ГЛАВА 7.4

(Зарезервировано)

ГЛАВА 7.5

ПОЛОЖЕНИЯ, КАСАЮЩИЕСЯ ПОГРУЗКИ, ВЫГРУЗКИ И ОБРАБОТКИ ГРУЗОВ

7.5.1 ОБЩИЕ ПОЛОЖЕНИЯ

7.5.1.1 Размещение и крепление опасных грузов в вагонах и контейнерах, а также контейнеров с опасными грузами на открытом подвижном составе должно производиться в соответствии с требованиями правил погрузки и крепления грузов в вагонах и контейнерах и Прил. 2 к СМГС и обеспечивать их устойчивость и невозможность перемещения внутри вагона или контейнера. Материал, используемый для крепления груза, должен быть инертным по отношению к перевозимому опасному грузу.

7.5.1.2. (Зарезервирован)

7.5.1.3. (Зарезервирован)

7.5.1.4 Некоторые опасные грузы могут перевозиться с применением специальных положений, указанных в колонках 17 и 18 таблицы А главы 3.2, и изложенных в разделе 7.5.11, некоторые опасные грузы могут перевозиться только повагонной отправкой.

7.5.1.5. Подготовка вагонов и контейнеров в противопожарном отношении под перевозку опасных грузов с №№ ООН 1325, 1327, 1363, 1365 с техническим наименованием: хлопок – сырец, копра, линт хлопковый, вата хлопковая, волокно хлопковое, джут-волокно, лен чесаный, луб сухой, очесы хлопчатобумажные, пакля, пенька чесаная, полова, сено прессованное, солома прессованная - осуществляется отправителем порядком, изложенным ниже.[1]

[1] Требования п.7.5.1.5 не обязательны для Венгерской Республики, Республики Польша и Словацкой Республики

ПОРЯДОК ПОДГОТОВКИ ВАГОНОВ И КОНТЕЙНЕРОВ В ПРОТИВОПОЖАРНОМ ОТНОШЕНИИ:

СПОСОБЫ ПОДГОТОВКИ ВАГОНОВ И КОНТЕЙНЕРОВ В ПРОТИВОПОЖАРНОМ ОТНОШЕНИИ ПОД ПЕРЕВОЗКУ ОПАСНЫХ ГРУЗОВ

I. Порядок заделки щелей в крытых вагонах крафт-бумагой на жидком стекле

1. Для заделки щелей этим способом применяется бумага мешочная или крафт-оберточная по массой не менее 60 г/м^2.
   Жидкое стекло, силикат натрия технический, применяемое в качестве клея и являющееся одновременно огнестойким составом, наносится кистью на всю поверхность одной стороны приклеиваемой бумаги.
   Нанесение жидкого стекла непосредственно на заклеиваемую поверхность кузова вагона с применением бумаги, не смазанной жидким стеклом, запрещается. Поверхность, на которой наклеивается бумага, должна быть предварительно очищена от пыли.
2. Устранение просветов в стенах вагона и щелей в местах сопряжения опалубки крыши с обшивкой боковых стен, фрамуг с обшивкой торцовых стен, а у вагонов с ручным тормозом также в местах сопряжения опалубки крыш с обшивкой торцовой стены, выходящей на тормозную площадку, производится заклейкой их полосами бумаги шириной 15 см. Полосы наклеиваются симметрично по отношению к щели по всей ее длине с выходом за концы не менее чем на 5 см.

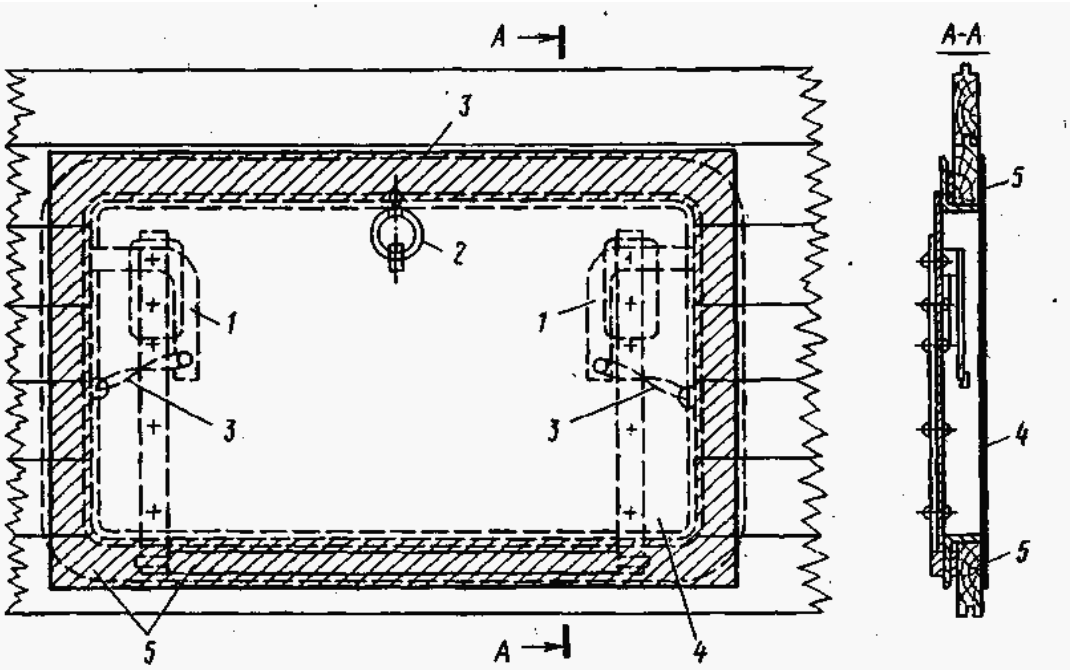

Рис. 7.5-1 Заделка люкового отверстия крафт-бумагой:

1 — закидка люка; *2* — кольцо; *3* — проволочная увязка; *4* — крафт-бумага; *5* — место приклейки бумаги (заштриховано)

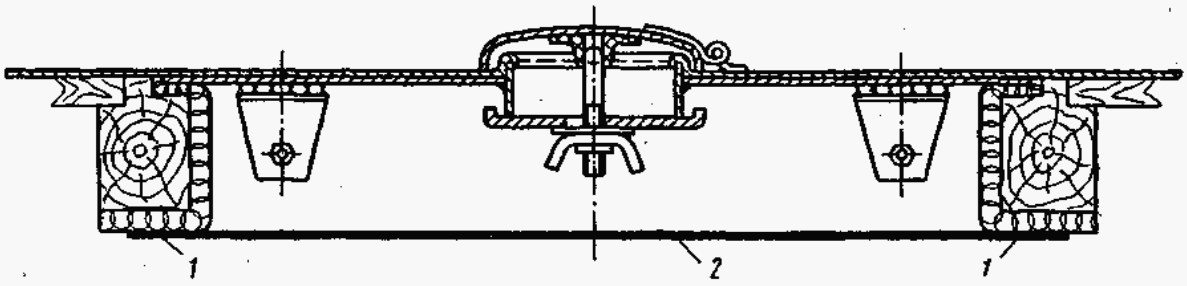

Рис. 7.5-2 Заделка печной разделки крафт-бумагой:

1 — место приклейки; *2* — крафт-бумага

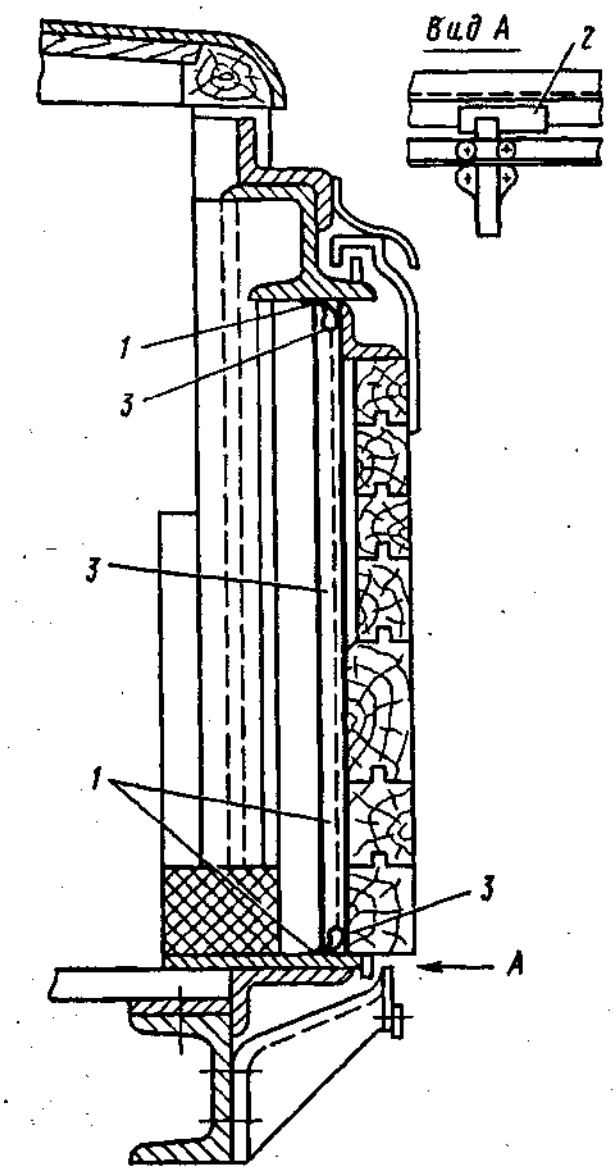

Рис. 7.5-3. Заделка просветов в дверном проеме рабочей двери вагона крафт- бумагой: 1 — место приклейки; 2 — деревянный клин; 3 — валик из крафт-бумаги

При заклейке щелей большой длины составными полосами концы полос в местах соединения должны накладываться один на другой на 5—10 см.

3. Перед устранением просветов в люках ставень люка плотно закрывается и запирается на закидки, которые закрепляются проволокой.

   Для обеспечения более плотного прилегания ставня люка к раме он дополнительно притягивается за кольцо проволокой, концы которой закручиваются вокруг гвоздя, вбиваемого в верхнюю планку рамки люка.

   На лист бумаги размером 50 х 80 а наносится с одной стороны слой жид кого стекла, так, чтобы была покрыта вся площадь бумаги, после чего это лист накладывается на люковой просвет и приклеивается к обшивке стены (рис. 7.5-1).

   Запрещается оставлять поверхность бумаги со стороны люка не покрытой жидким стеклом.

4. Перед заделкой печной разделки проверяется плотность прилегания крышки и скобы.

Лист размером 70 х 70 см покрывается с одной стороны жидким стек лом и приклеивается к изоляционному кожуху каркаса печной разделки (рис. 7.5-2).

5. Заделка нерабочей двери вагона производится в следующем порядке: дверь вагона плотно закрывается, запирается дверной накладкой и укрепляется снаружи деревянными клиньями.

   Просветы (щели) между дверью и наружной рамой дверного проема заклеиваются изнутри вагона полосами шириной 15 см по всему периметру дверного проема.

6. Просветы (щели) в дверном проеме рабочей двери устраняются до погрузки или после погрузки следующим образом: на бумажную полосу шириной 20 см с одного края вдоль полосы на ширину 5 см наносится жидкое стекло, затем полоса складывается вдвое без перегиба и края склеиваются так, чтобы в средней части полосы образовался валик.

   Такие склеенные бумажные полосы заготовляются в количестве, достаточном для наклейки по периметру дверного проема.

   Приготовленные полосы с валиками примазываются жидким стеклом с одной стороны склеенного края на ширину 5 см и приклеиваются к дверным вертикальным стойкам, верхнему дверному брусу и полу вагона так, чтобы полосы на всю ширину валика выступали за наружную раму дверного проема (рис. 7.5-3). В местах соединения валики не должны иметь разрывов, для чего края валиков вставляются один в другой на 3—5 см.

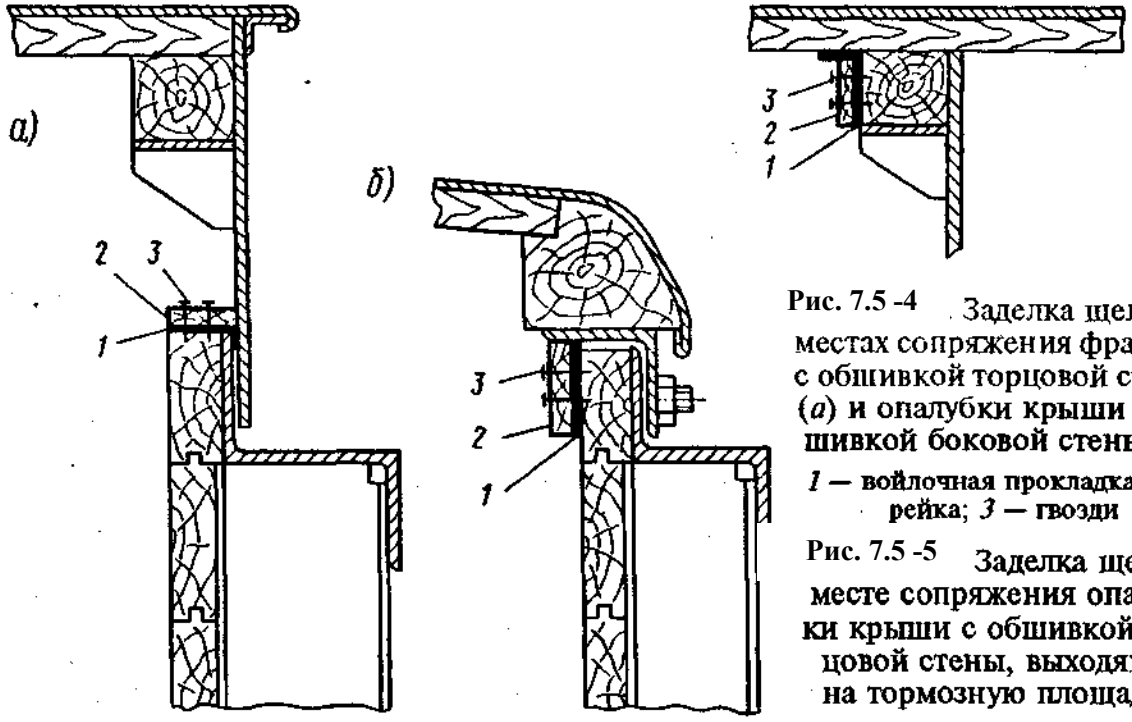

Рис. 7.5 -4 Заделка щелей в местах сопряжения фрамуги с обшивкой торцовой стены (*а*) и опалубки крыши с обшивкой боковой стены (*б*):

1 — войлочная прокладка; *2* — рейка; *3* — гвозди

Рис. 7.5 -5 Заделка щели в месте сопряжения опалубки крыши с обшивкой торцовой стены, выходящей на тормозную площадку:

1 — войлочная прокладка; *2* — рейка; *3* — гвозди

После приклеивания валиков на них наносится жидкое стекло.

Приклейка валика к полу вагона производится после погрузки.

По окончании погрузки рабочая дверь аккуратно закрывается, чтобы не повредить (не смять) валики, которые должны плотно прилегать к двери и укрепляются клиньями.

II. ПОРЯДОК ЗАДЕЛКИ ЩЕЛЕЙ В КРЫТЫХ ВАГОНАХ ДЕРЕВЯННЫМИ РЕЙКАМИ С ПРИМЕНЕНИЕМ ВОЙЛОЧНЫХ ПРОКЛАДОК

7. Для заделки щелей в кузове вагона применяются деревянные рейки шириной 40—50 мм и толщиной 10—15 мм. Длина рейки должна перекрывать щели на 50 мм в каждую сторону.
   Рейки прибиваются гвоздями длиной от 20 до 50 мм. Гвозди забиваются в шахматном порядке на расстоянии друг от друга не более 250 мм. При этом обшивка кузова вагона не должна пробиваться насквозь. Головки гвоздей должны быть утоплены в дерево.
   В качестве прокладок для заделки щелей должен применяться войлок.
8. Просветы между досками обшивки заделываются деревянными планками, прибиваемыми гвоздями с внутренней стороны вагона. Заделка таких щелей может производиться также фанерой, при этом длина гвоздей должна быть 15— 20 мм.
   Заделка просветов между досками обшивки может производиться без войлочных прокладок, если прибиваемые планки плотно прилегают к доскам обшивки.
9. Заделка щелей в местах сопряжения фрамуг с обшивкой торцовых стен, опалубки и крыши с обшивкой боковых стен, а у вагонов с ручным тормозом также в местах сопряжения опалубки крыши с обшивкой торцовой стены, выходящей на тормозную площадку, производится путем предварительного наложения на места просветов войлока с последующей обшивкой деревянными рейками (рис. 7.5-4 и 7.5-5).

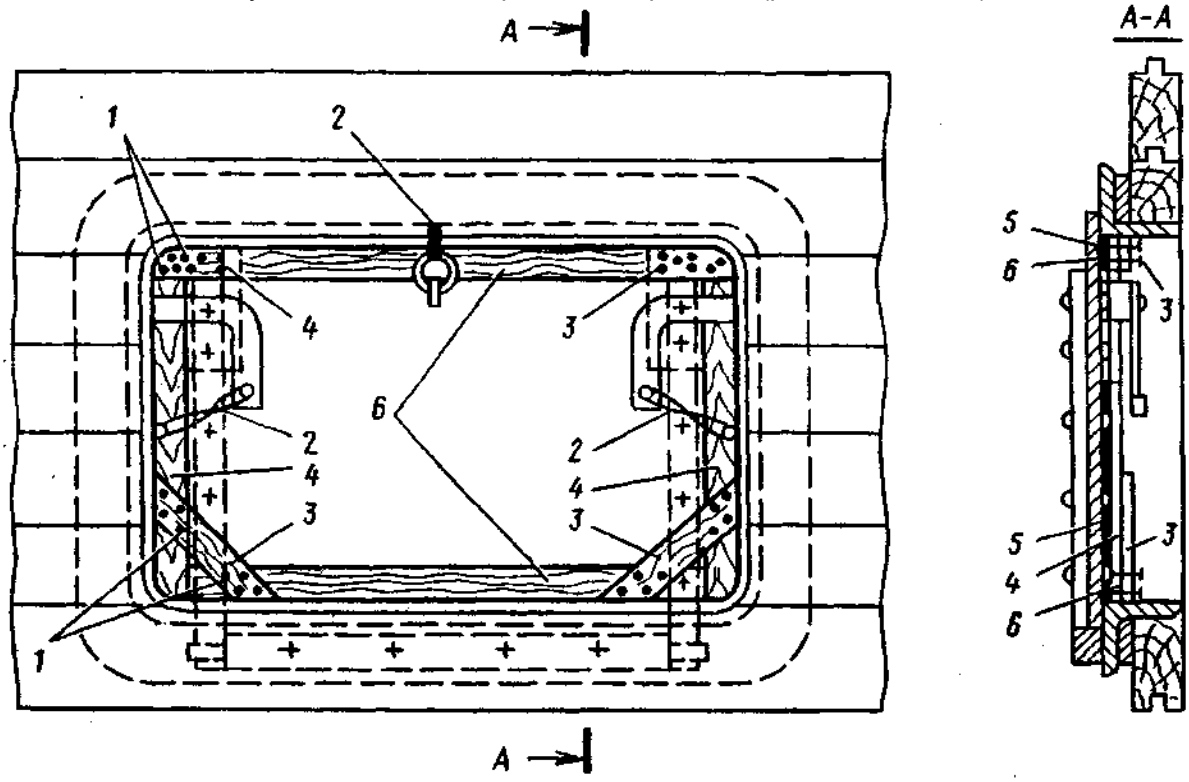

Рис. 7.5 -6 **Заделка люкового отверстия деревянными планками:**

1 **— горизонтальные планки;** ***2*** **— вертикальные планки с вырезами;** ***3*** **— войлочная прокладка;** ***4*** **— соединительные планки;** ***5*** **— гвозди;** ***6*** **— проволочная увязка**

10. Просветы в люках заделываются деревянными рейками с прокладкой войлоком (рис. 7.5-6). Ставень люка плотно закрывается и запирается на закидки, которые закрепляются проволокой.
    Для заделки просветов в люках предварительно подготавливаются две деревянные планки, имеющие специальные вырезы: один — для закидки люка, второй — для захода под ушко. Эти планки с прокладкой из войлока вставляются вплотную к

вертикальным стенкам рамки люкового отверстия между закидкой и ставнем люка и заводятся под ушко. После этого вертикальные планки закрепляются двумя распорными горизонтальными планками (одна внизу рамки, другая вверху) с войлочными прокладками, плотно прилегающими к ставню люка.

Горизонтальные планки скрепляются с вертикальными при помощи коротких планок, прибиваемых к углу гвоздями. После этого ставень люка для более плотного прилегания к рамке дополнительно закрепляется проволокой, которая пропускается через кольцо ставня и закручивается вокруг гвоздя, вбиваемого в верхнюю планку рамки люка.

11. Заделка печной разделки производится путем подкладки войлока под крышку разделки с последующей затяжкой болта (рис. 7.5-7).
12. Просветы нерабочей двери заделываются изнутри вагона до погрузки (рис. 7.5-8).

    Дверь вагона плотно закрывается, запирается дверной накладкой и укрепляется снаружи деревянными клиньями.

    На вертикальные дверные стойки по всей высоте прибиваются деревянные планки (рейки) с войлочной прокладкой, которая должна выступать за наружную раму дверного проема на 20—30 мм (до соприкосновения с обшивкой двери).

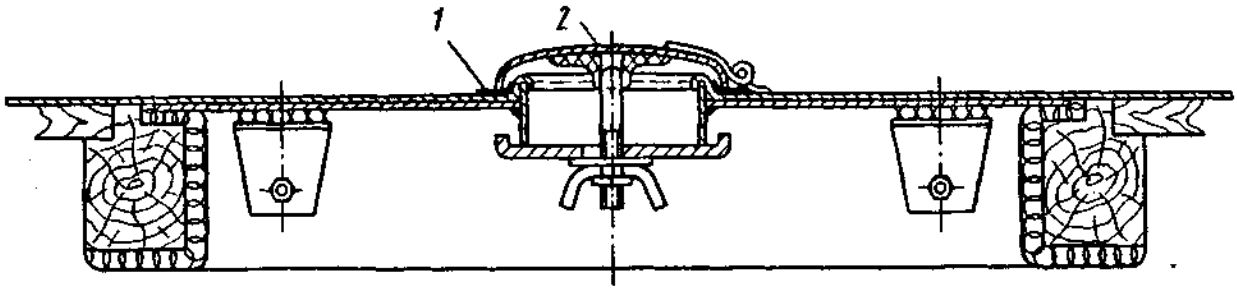

Рис. 7.5 -7 Заделка печной разделки при помощи войлочной прокладки:
***1* — войлочная прокладка; *2* — крышка печной разделки**

У вагонов с металлическими дверными стойками заделка боковых просветов в дверных проемах производится только при помощи бумажных валиков.

Для устранения нижнего просвета (между дверью и порогом) применяются две планки длиной по ширине дверного проема, между которыми прокладывается войлок, выступающий с одной стороны на 20—30 мм за ребро планок. Планки скрепляются гвоздями.

Подготовленные таким образом сдвоенные планки кладутся на порог вагона и укрепляются при помощи трех вспомогательных планок, один конец которых

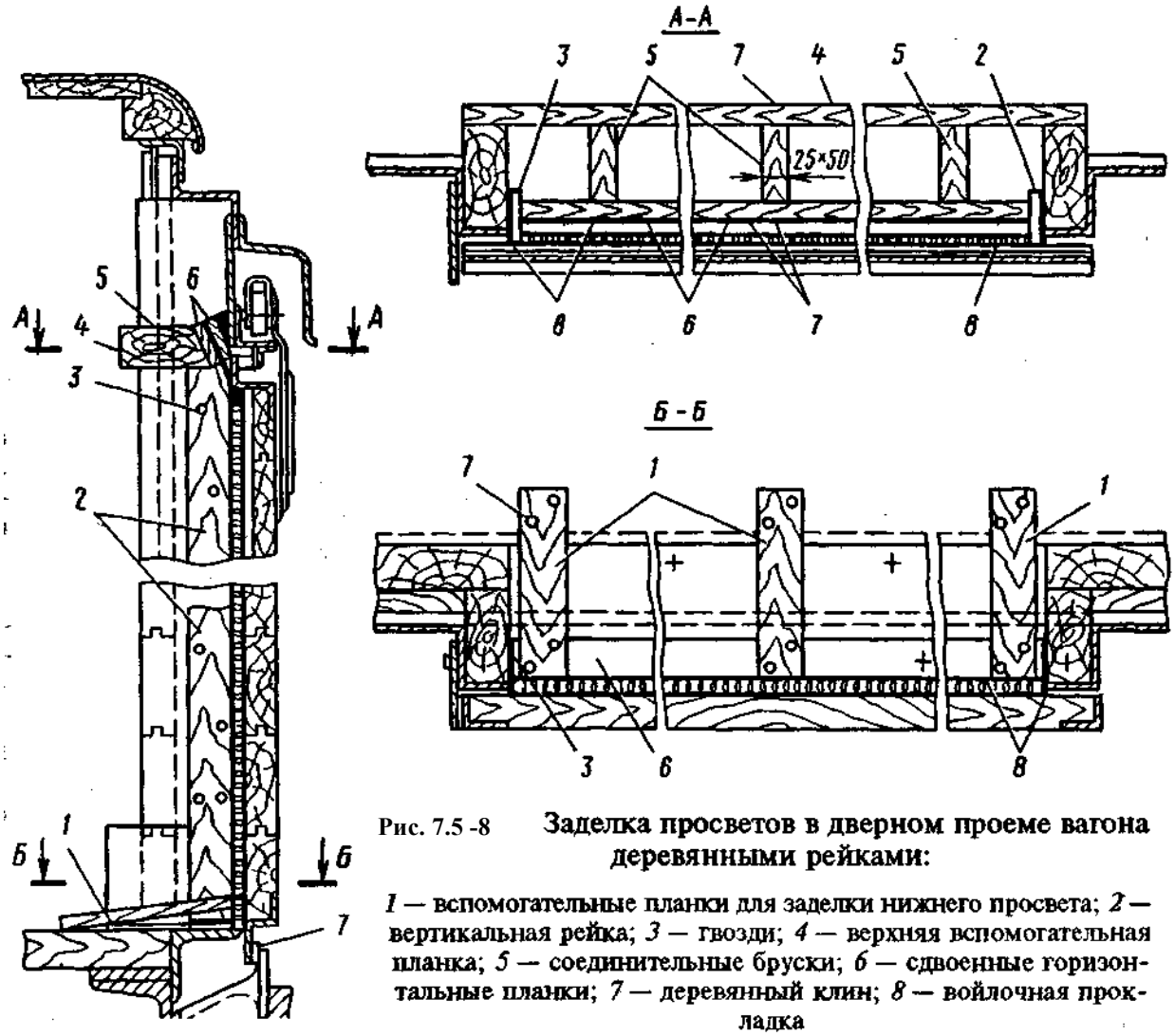

Рис. 7.5 -8 **Заделка просветов в дверном проеме вагона деревянными рейками:**

1 — вспомогательные планки для заделки нижнего просвета; *2* — вертикальная рейка; *3* — гвозди; *4* — верхняя вспомогательная планка; *5* — соединительные бруски; *6* — сдвоенные горизонтальные планки; *7* — деревянный клин; *8* — войлочная прокладка

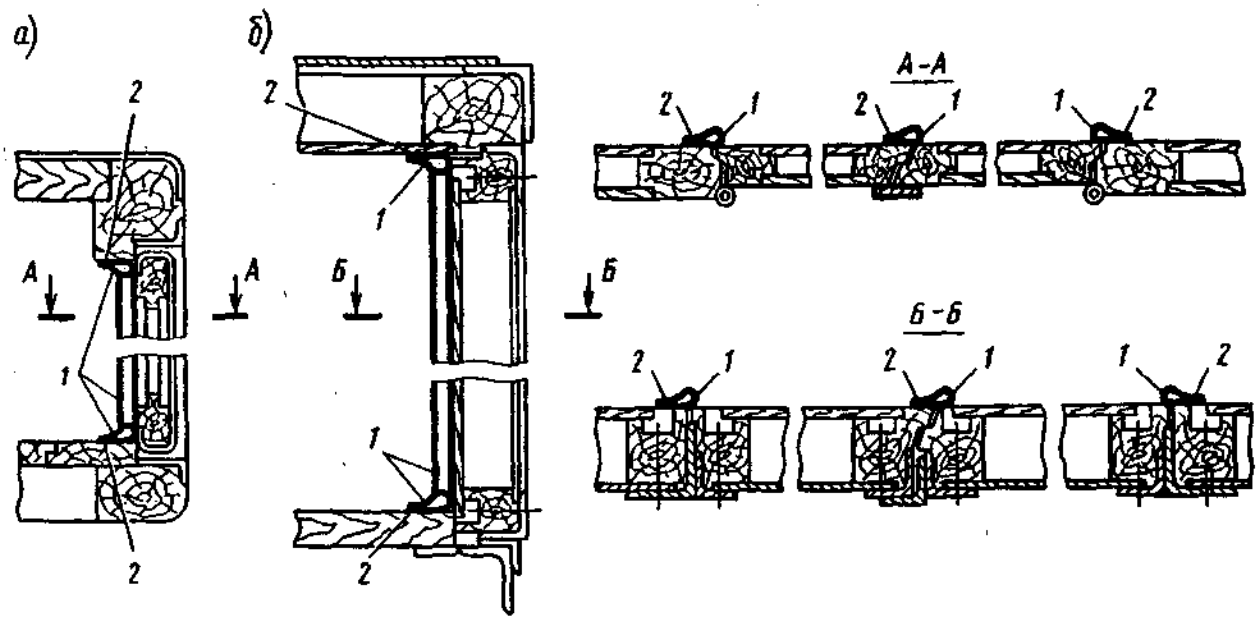

Рис. 7.5 - 9 Заделка просветов крафт-бумагой в дверном проеме контейнера деревянного (*а*) и металлического (*б*):

***1* — валик из крафт-бумаги; *2* — место приклейки**

прибивается к продольным планкам, а другой — к настилу пола за армировкой вагона.

Верхний просвет нерабочей двери заделывается также при помощи двух скрепленных между собой планок с войлочной прокладкой. Эти планки при помощи трех коротких брусков (сечением 25 х 50 мм) соединяются с вспомогательной планкой, длина которой должна быть на 20—30 см больше ширины дверного проема.

Короткие соединительные бруски должны быть срезаны с одной стороны пол прямым углом, а с другой — под углом 45°.

Со стороны прямоугольного среза к брускам прибивается вспомогательная планка, а со стороны скошенного — сдвоенные планки с войлочной прокладкой. После этого вспомогательная планка прибивается к стойкам дверного проема на уровне обвязки двери так, чтобы сдвоенные планки упирались на верхний дверной брус, а выступающий конец войлочной прокладки плотно прилегал к двери вагона. Вспомогательная планка прибивается к каждой стойке дверного проема не менее чем четырьмя гвоздями.

В образовавшийся между сдвоенными планками и верхним дверным брусом угол закладывается полоска войлока шириной 3—4 см.

13. Заделка рабочей двери производится в том же порядке, как и нерабочей. При этом заделка верхнего и нижнего просветов у рабочей двери может производиться после загрузки вагона.

    Рабочая дверь должна закрываться осторожно, чтобы не повредить выступающих концов войлочных прокладок.

    После закрытия дверь укрепляется деревянными клиньями, забиваемыми между нижней обвязкой двери и направляющими кронштейнами.

III. ПОРЯДОК ЗАДЕЛКИ НЕПЛОТНОСТЕЙ В КОНТЕЙНЕРАХ

14. Заделка неплотностей в контейнерах может производиться бумагой на жидком стекле, деревянными рейками или фанерой, стеклотканью на клеевой основе.
15. Заделка неплотностей в стенках контейнера бумагой производится в порядке, установленном пунктами 1 и 2 настоящего порядка.

Просветы в дверных проемах и между створками дверей заделываются бумажными валиками, изготовленными в соответствии с п. 6 настоящего порядка.

Валики приклеиваются изнутри контейнера:

в деревянном контейнере — к правой и левой дверным стойкам, к верхнему брусу передней рамы и к полу контейнера;

в металлическом контейнере — к правой и левой средним передним стойкам, к потолку и полу контейнера.

Кроме того, валики приклеиваются изнутри контейнера в месте соединения левой и правой створок двери: в деревянном контейнере — к вертикальной стойке левой створки двери, а в металлическом контейнере — к вертикальному бруску левой створки двери (рис. 7.5-9).

Вентиляционные отверстия заклеиваются листом бумаги размером 130 х 130 мм, промазанным жидким стеклом.

16. Заделка неплотностей в контейнерах может производиться также деревянными рейками или фанерой.

Просветы в дверных проемах и между створками дверей заделывают деревянными рейками шириной 30—40 мм и толщиной 10 мм.

Рейки прибивают изнутри контейнера:

в деревянном контейнере — к правой и левой дверным стойкам, к верхнему брусу передней рамы и полу контейнера;

в металлическом контейнере — к правой и левой средним передним стойкам, к потолку и к полу контейнера.

Для заделки просвета между створками деревянные рейки прибиваются: в деревянном контейнере — к вертикальной стойке левой створки двери, в металлическом — к вертикальному бруску левой створки двери (рис. 7.5-10).

Вентиляционные отверстия в фанерной обшивке металлического контейнера забиваются листом фанеры размером 130 х 130 мм. Головки гвоздей должны быть утоплены в дерево.

17. Заделка неплотностей в контейнерах стеклотканью на клеевой основе производится в соответствии с п. 18 настоящего порядка. Заделка неплотностей в стенах контейнера производится в соответствии с пунктами 19 и 22 настоящего порядка.

Просветы (щели) в дверных проемах устраняются после погрузки в соответствии с пунктами 23 и 24 настоящего порядка.

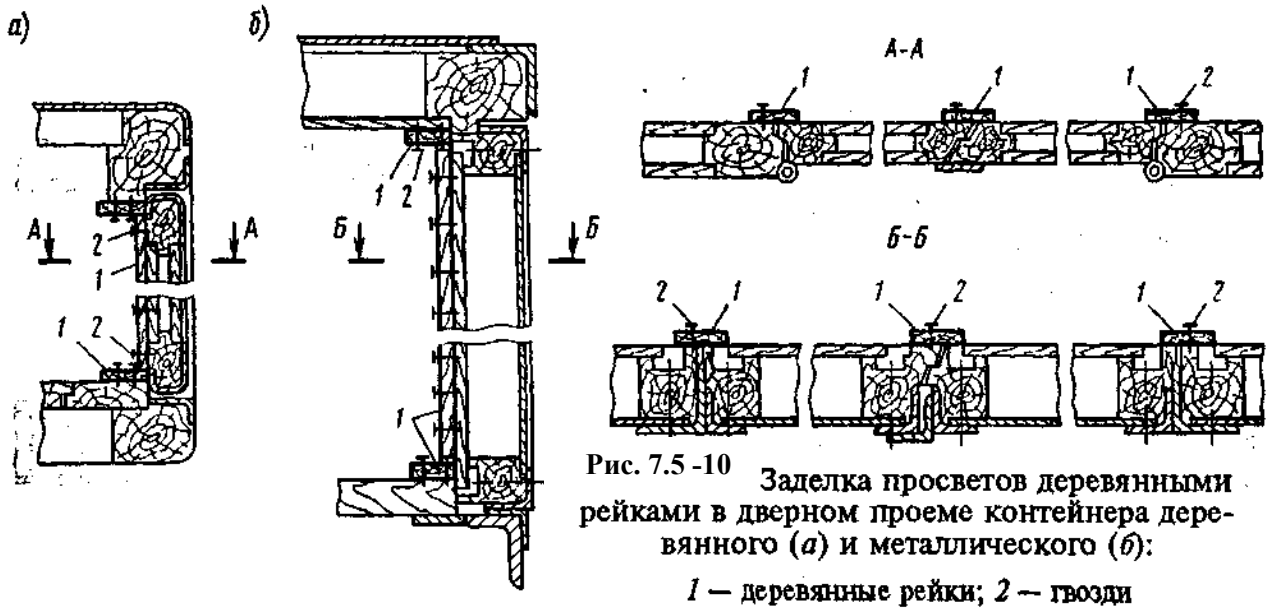

Рис. 7.5 -10 Заделка просветов деревянными рейками в дверном проеме контейнера деревянного (*а*) и металлического (*б*):

1 — деревянные рейки; *2* — гвозди

IV. ПОРЯДОК ЗАДЕЛКИ ЩЕЛЕЙ В НЕПЛОТНОСТЕЙ В КРЫТЫХ ВАГОНАХ СТЕКЛОТКАНЬЮ НА КЛЕЕВОЙ ОСНОВЕ

18. Для заделки щелей применяется стеклоткань любых марок неразряженной структуры и три вида клея, приготовленного на основе: коагулюма в бензоле и полимера К-9 (20 : 80); полимера К-9 и жидкого стекла (70 : 30);

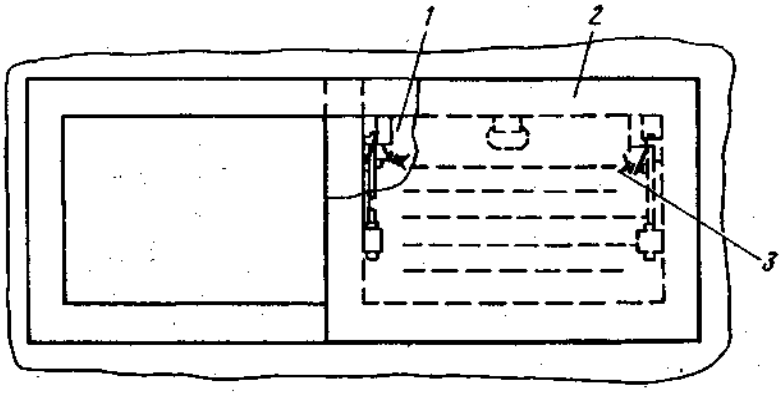

Рис. 7.5 -11 Заделка люка боковой стены:

1 — люк боковой стены; *2* — проволока; *3* — стеклоткань

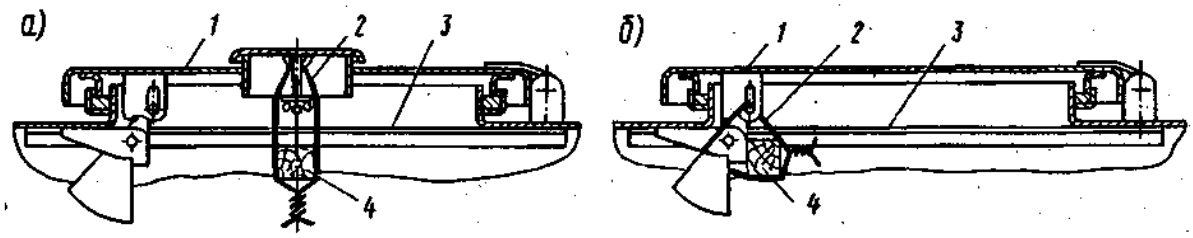

Рис. 7.5 -12 Заделка печной разделки с деревянным брусом в центре (*а*) и с края (*б*):

1 — крышка люка; *2* — проволока; *3* — стеклоткань; *4* — брус деревянный 40 × 40 × 600 мм

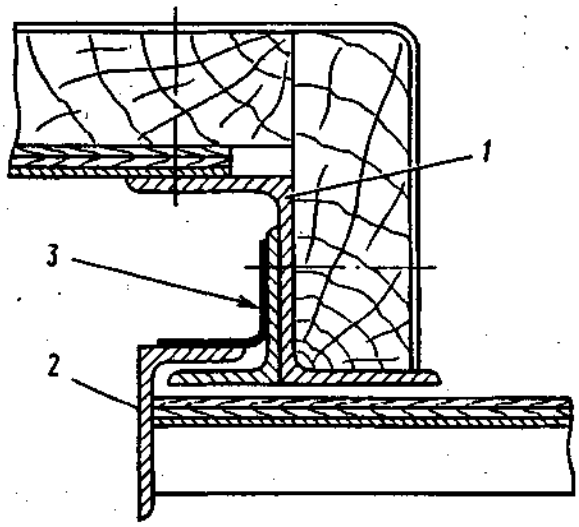

Рис. 7.5-13 Заделка дверного проема:

1 — дверная стойка с брусом; *2* — створка двери; *3* — стеклоткань

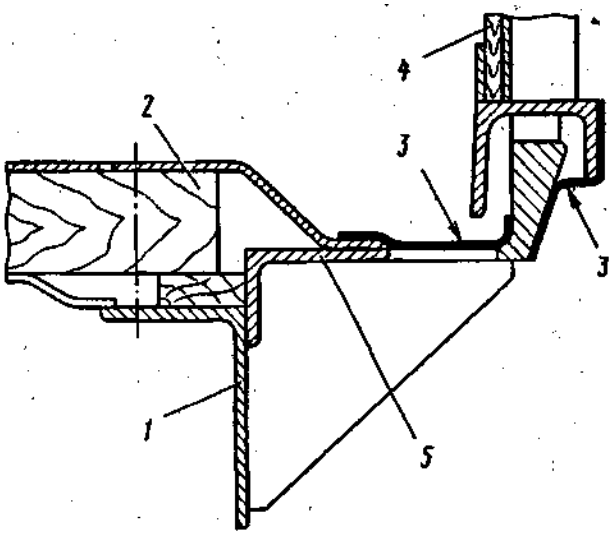

Рис. 7.5-14 Заделка порога дверного проема:

1 — продольная балка рамы вагона; *2* — пол; *3* — стеклоткань; *4* — створка двери; *5* — порог дверного проема

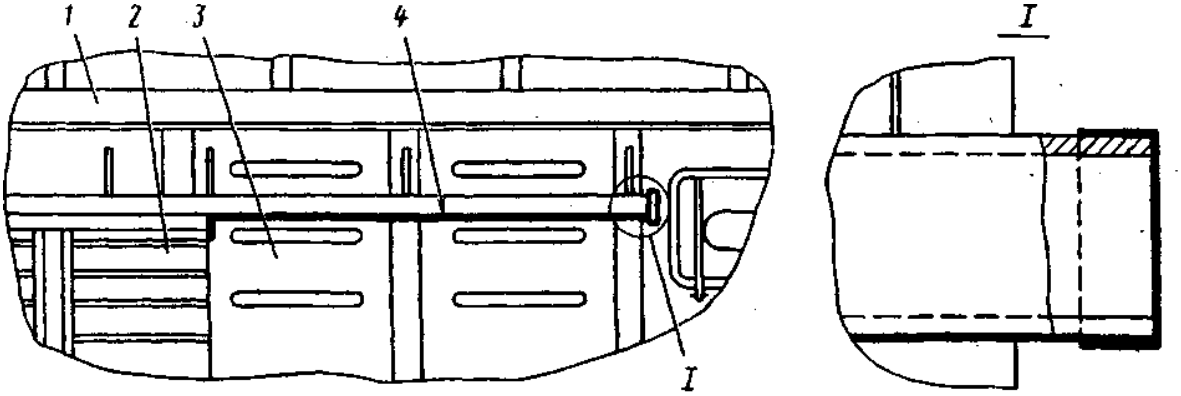

Рис. 7.5-15. Заделка боковой стенки: 1 — крыша; 2 — створка; 3 — стена боковая; 4 — стеклоткань

Рис. 7.5-16. Заделка верхней части дверного проема:
1 — балка боковой стены над дверным проемом;
2 — стеклоткань; 3 — обвязка крыши продольная; 4 — рельс; 5 — створка двери

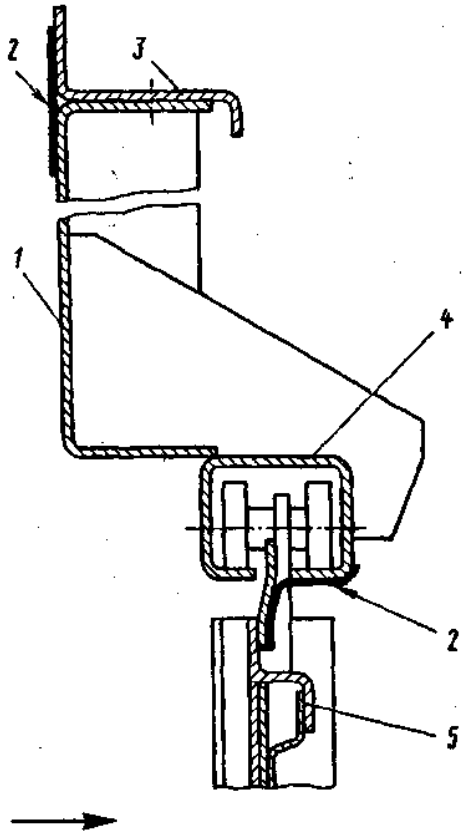

коагулюма в бензоле, полимера К-9 и жидкого стекла (10 : 70 : 20).

Для получения клея могут применяться и другие связующие, отвечающие требованиям пожарной безопасности.

Поверхность, на которую наклеивается стеклоткань, должна быть предварительно очищена от пыли.

19. Заделка люка боковой стены (рис. 7.5-11) производится наклейкой листа стеклоткани размером, превышающим размеры бокового люка на 10—12 см, по следующей технологии: ставень люка плотно закрывается и запирается на закидки, которые закрепляются проволокой. После этого вырезается лист стеклоткани соответствующего размера и наклеивается на люк к обшивке стены.

20. Перед заделкой печной разделки проверяют плотность прилегания крыши и~ скобы. Затем лист стеклоткани, превышающий по размерам размеры печной разделки на 10—12 см, приклеивают к печной разделке (рис. 7.5-12).
21. Заделка неплотностей дверного проема и порога дверного проема производится приготовленными полосами стеклоткани шириной 20—25 см, которые приклеиваются:
в месте сопряжения стойки и двери с брусом со створкой двери (рис. 7.5-13);

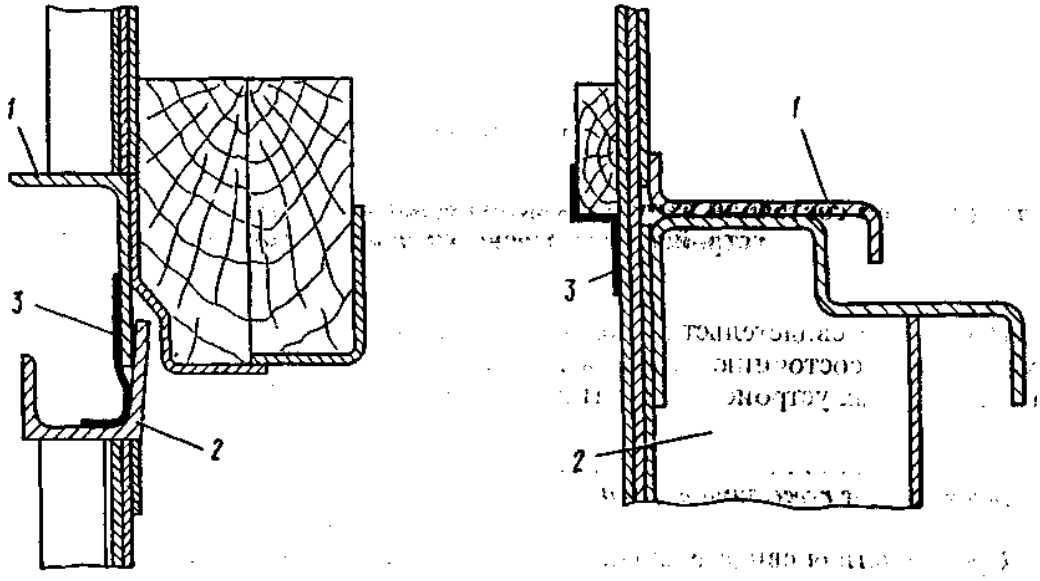

Рис. 7.5-17. Заделка зазора между створками дверей:
1 — створка двери с брусом левая; 2 — створка двери правая; 3 — стеклоткань
Рис. 7.5-18. Заделка зазора между обвязкой крыши и торцовой стенкой^
1 — обвязка крыши поперечная; 2 — стенка торцовая; 3 — стеклоткань
в месте сопряжения пола со створкой двери и порогом дверного проема (рис. 7.5-14).

22. Заделка боковой стенки (рис. 7.5-15) производится путем наклейки полос стеклоткани шириной 10—12 см в месте сопряжения крыши со створкой и боковой стенкой по всей длине неплотностей с выходом за концы не менее чем на 3— 5 см.
23. Заделка верхней части дверного проема производится после погрузки с наклейкой стеклоткани (рис. 7.5-16) на местах сопряжения обвязки крыши продольной с балкой стены над дверным проемом и створки двери с рельсом.
24. Заделка зазора между створками двери (рис. 7.5-17) осуществляется наклейкой полос стеклоткани шириной до 20 см по всей длине зазора.
25. Заделка зазора между обвязкой крыши и торцовой стенкой (рис. 7.5-18) производится наклейкой полос стеклоткани шириной до 20 см по всей длине зазора.

7.5.2 СОВМЕСТНАЯ ПОГРУЗКА ОПАСНЫХ ГРУЗОВ

7.5.2.1 Запрещается совместная погрузка опасных грузов, имеющих различные знаки опасности, в один вагон или контейнер, за исключением случаев, когда согласно таблице 7.5.2.1 в зависимости от знаков опасности, нанесенных на грузовые места, совместная погрузка разрешается.

Таблица совместной погрузки опасных грузов в один вагон или контейнер 7.5.2.1.

Номер знака опасности	1	1.4	1.5	1.6	2.1, 2.2, 2.3	3	4.1	4.1 +1	4.2	4.3	5.1	5.2	5.2 + 1	6.1	6.2	7A 7B 7C	8	9
1	См. 7.5.2.2																	
1.4																		
1.5																		
1.6																		
2.1, 2.2, 2.3					+					+				+	+		+	+
3						+	+			+				+	+	+	+	+
4.1						+	+		+	+				+	+	+	+	+
4.1 + 1								+										
4.2							+		+	+				+	+	+	+	+
4.3					+	+	+		+	+				+	+	+	+	+
5.1											+							
5.2												+						
5.2 +1													+					
6.1					+	+	+		+	+				+	+	+	+	+
6.2					+	+	+		+	+				+	+	+	+	+
7A, 7B, 7C						+	+		+	+				+	+	+	+	+
8					+	+	+		+	+				+	+	+	+	+
9					+	+	+		+	+				+	+	+	+	+

Обозначения: + Совместная погрузка разрешается.

7.5.2.1.1. Кроме того, для изделий и веществ, перечисленных ниже, совместная погрузка с опасными грузами других классов и класса данного вещества, а также, с грузами, не подпадающими под действие Прил. 2 к СМГС, запрещена:

КЛАСС 4.1.

а) Вещества взрывчатые, увлажненные водой:

1310 Аммония пикрат, увлажненный не менее 10 % воды по массе;
1322 Динитрорезорцин, увлажненный не менее 15 % воды по массе;
1355 Кислота тринитробензойная , увлажненная не менее 30 % воды по массе;
1357 Мочевины нитрат, увлажненный не менее 20 % воды по массе;
1349 Натрия пикрамат , увлажненный не менее 20 % воды по массе;
1336 Нитрогуанидин (пикрит), увлажненный не менее 20 % воды по массе;
1337 Нитрокрахмал, увлажненный не менее 20 % воды по массе;
1347 Серебра пикрат, увлажненный не менее 30 % воды по массе;
1354 Тринитробензол, увлажненный не менее 30 % воды по массе;
1356 Тринитротолуол, увлажненный не менее 30 % воды по массе;
1344 Тринитрофенол, увлажненный не менее 30 % воды по массе;
1517 Циркония пикрамат, увлажненный не менее 20 % воды по массе;
3317 2-Амино-4,6-динитро-фенол, увлажненный не менее 20 % воды по массе;

б) Увлажненные водой взрывчатые вещества с массовой долей воды не менее 10%, если они перевозятся в количестве не более 500г на грузовое место:

0154 Тринитрофенол, (кислота пикриновая) увлажненный;
0155 Тринитрохлорбензол, (пикрилхлорид) увлажненный;
0209 Тринитротолуол, (ТНТ) увлажненный;
0214 Тринитробензол, увлажненный;
0215 Кислота тринитробензойная , увлажненная;
2852 Дипикрилсульфид увлажненный.

в) Увлажненное взрывчатое вещество с массовой долей воды не менее 10%, если оно перевозится в количестве не более 11,5 кг на грузовое место:

0220 Мочевины нитрат, увлажненный.

г) Ядовитые, увлажненные взрывчатые вещества:

1320 Динитрофеноляты, увлажненные не менее 15 % воды по массе;
1321 Динитрофеноляты, увлажненные не менее 15 % воды по массе;
1348 Натрия динитро-орто-крезоят, увлажненный не менее 15 % воды по массе.

д) Ядовитые, увлажненные водой взрывчатые вещества, если они перевозятся в количествах не более 500 г на упаковку:

0234 Натрия динитро-о-крезолят, увлажненный не менее 10 % воды по массе.

е) Вещества взрывчатые инертизированные:

2907 Изосорбитдинитрата смесь, содержащая не менее 60 % лактозы, манноозы, крахмала или кальция гидрофосфата или других флегматизаторов, обеспечивающих такуюже инертизацию.

ж) Смеси нитроцеллюлозы:

2557 Нитроцеллюлоза, содержащая не менее 18 % пластификатора по массе и не более 12,6 % азота на сухую массу;
2556 Нитроцеллюлоза, содержащая не менее 25 % спирта по массе и не более 12,6 % азота на сухую массу;
2555 Нитроцеллюлоза, увлажненная содержащая не менее 25 % воды по массе.

з) Азиды ядовитые

1571 Бария азид, увлажненный , содержащий не менее 50 % воды по массе.

и) Тринитросоединения:

3242 Азодикарбонамид;
2956 5-трет-бутил-2,4,6- тринитрометаксилол;
3251 Изосорбит –5-мононитрат;
3241 2-Бром-2-нитропропандиол-1,3;
3221 Жидкость типа В, саморазлагающаяся ;
3222 Вещество типа В, саморазлагающееся, твердое;

КЛАСС 4.2:

2845 Вещества пирофорные, органические, жидкие, Н.У.К.;

1381 Фосфор, белый или желтый, в воде;
1381 Фосфор, белый или желтый, в растворе;
1381 Фосфор, белый или желтый, сухой;
2870 Алюминия боргидрид или
2870 Алюминия боргидрид в устройствах;
3194 Вещества пирофорные, неорганические, жидкие, Н.У.К.;
1380 Пентаборан;
3051 Алюминия алкилы;
1370 Диметилцинк;
1366 Диэтилцинк;
2445 Лития алкилы;
2005 Магний дифенил;
2003 Металлов алкилы, реагирующие с водой, Н.У.К.или
2003 Металлов арилы, реагирующие с водой, Н.У.К.;
3052 Алюминия алкилгалогениды;
3076 Алюминия алкилгидриды;
3049 Металлов алкилгалогениды, реагирующие с водой, Н.У.К. или
3050 Металлов алкилгидриды, реагирующие с водой, Н.У.К. или
3050 Металлов арилгидриды, реагирующие с водой, Н.У.К.;
3203 Соединения металлоорганические пирофорные,Н.У.К.

КЛАСС 8:

1802 Кислота хлорная, водные растворы, содержащие 50 % и менее чистой кислоты;
1052 Водорода фторид, безводный;
1790 Кислота фтористоводородная (плавиковая), содержащая более 85 % волорода фторида;
1744 Бром;
1744 Бром, растворы.

7.5.2.2 Грузовые места, содержащие вещества или изделия класса 1 и имеющие знаки опасности по образцу № 1, 1.4, 1.5 или 1.6, относящиеся к различным группам совместимости, могут грузиться совместно в одном и том же вагоне или контейнере только в том случае, если совместная погрузка грузовых мест разрешается согласно таблице 7.5.2.2 для соответствующих групп совместимости.

Таблица 7.5.2.2

Группа совместимости	B	C	D	E	F	G	H	J	L	N	S
B	X		1)								X
C		X	X	X		X				2)3)	X
D	1)	X	X	X		X				2)3)	X
E		X	X	X		X				2)3)	X
F					X						X
G		X	X	X		X					X
H							X				X
J								X			X
L									4)		
N		2)3)	2)3)	2)3)						2)	X
S	X	X	X	X	X	X	X	X		X	X

Обозначения : X Совместная погрузка разрешена.

1) Грузовые места, содержащие вещества и изделия группы совместимости B и вещества и изделия группы совместимости D, могут грузиться совместно в одном и том же вагоне или контейнере, конструкция которых утверждена компетентным органом или назначенным им органом,

при условии, что они перевозятся в отдельных отделениях и при этом отсутствует опасность передачи детонации от изделий группы совместимости B веществам или изделиям группы совместимости D.

2) Различные виды изделий подкласса 1.6 группы совместимости N могут перевозиться совместно лишь как изделия подкласса 1.6 группы совместимости N, если путем испытаний или аналогичным заключением доказано, что не существует дополнительной опасности взрыва путем передачи взрыва между этими изделиями. В противном случае с ними следует обращаться как с изделиями подкласса опасности 1.1.

3) Если изделия группы совместимости N перевозятся совместно с веществами или изделиями групп совместимости C, D или E, то следует считать, что изделия группы совместимости N имеют характеристики группы совместимости D.

4) Грузовые места, содержащие вещества и изделия группы совместимости L, могут грузиться в одном вагоне или контейнере совместно с грузовыми местами, содержащими вещества и изделия, относящиеся к той же группе совместимости.

7.5.2.3 (Зарезервирован)

7.5.3. ВАГОНЫ ПРИКРЫТИЯ И УСЛОВИЯ ПОГРУЗКИ КРУПНОТОННАЖНЫХ КОНТЕЙНЕРОВ НА ВАГОН

7.5.3.1 Вагоны, в том числе вагоны, загруженные крупнотоннажными контейнерами, с грузами класса 1, имеющие знаки опасности по образцам № 1, 1.5 или 1.6, должны иметь прикрытие от вагонов, загруженных грузами, имеющими знак опасности по образцам № 2.1, 3, 4.1, 4.2, 4.3, 5.1 или 5.2. Вагоном прикрытия является порожний или груженый вагон, который не загружен опасным грузом или не имеет знака опасности по образцам № 2.1, 3, 4.1, 4.2, 4.3, 5.1 или 5.2.

7.5.3.2 Крупнотоннажные контейнеры со знаками опасности по образцам № 1, 1.5 или 1.6 запрещается грузить в одном вагоне с крупнотоннажными контейнерами или контейнерами-цистернами со знаками опасности по образцам № 2.1, 3, 4.1, 4.2, 4.3, 5.1 или 5.2 .

7.5.4 МЕРЫ ПРЕДОСТОРОЖНОСТИ В ОТНОШЕНИИ ПРОДУКТОВ ПИТАНИЯ, ДРУГИХ ПРЕДМЕТОВ ПОТРЕБЛЕНИЯ И КОРМОВ ДЛЯ ЖИВОТНЫХ

Если в колонке 18 таблицы A главы 3.2 указано специальное положение CW28, то грузовые места, а также неочищенная порожняя тара, включая крупногабаритную тару и КСМ, имеющие знаки опасности по образцам № 6.1 или 6.2, а также по образцу № 9 с №№ ООН 2212, 2315, 2590, 3151, 3152 или 3245 не должны укладываться или размещаться в вагонах, контейнерах и на местах погрузки, выгрузки и перегрузки в непосредственной близости от упаковок, содержащих продукты питания или другие предметы потребления, а также корм для животных.

В случае необходимости погрузки таких грузовых мест в непосредственной близости от грузовых мест, содержащих продукты питания, другие предметы потребления или корма для животных, и если эти грузовые места, не помещены в дополнительную тару или не находятся под сплошным покрытием (например, под брезентом, покрытием из картона или иным покрытием), они должны отделяться от последних:

а) сплошными перегородками, высота которых должна быть такой же, как высота грузовых мест , имеющих указанные знаки;

б) грузовыми местами , не имеющими знаков опасности по образцу № 6.1, 6.2 или 9, либо грузовыми местами, имеющими знаки опасности по образцу № 9, но не содержащими грузы с № ООН 2212, 2315, 2590, 3151, 3152 или 3245; или

в) пространством, равным по меньшей мере 0,8 м,

7.5.5 (Зарезервирован)

7.5.6 (Зарезервирован)

7.5.7 (Зарезервирован)

7.5.8 ОЧИСТКА ПОСЛЕ ВЫГРУЗКИ

7.5.8.1 Очистка вагонов и контейнеров после выгрузки грузов в упаковках

7.5.8.1.1 Если после выгрузки вагонов или контейнеров, кроме приватных или сданных железной дорогой в аренду, в которых перевозились упакованные опасные грузы, обнаружены утечка, разлив, специфический запах или россыпь части содержимого, необходимо произвести очистку вагона или контейнера, а при необходимости промыть и обезвредить вагон или контейнер средствами и за счет получателя.

7.5.8.1.2 После выгрузки из вагонов и контейнеров, кроме приватных или сданных железной дорогой в аренду, опасных грузов, имеющих знак опасности по образцу № 6.1, 6.2, 8, а также упаковок с грузом 3245 Микроорганизмы генетически изменённые, получатель обязан предоставить железной дороге письменное подтверждение, в котором указываются сведения о том, что при выгрузке груза из вагона или контейнера утечки, разлива, специфического запаха и россыпи не было, а в случае утечки, разлива, специфического запаха или россыпи груза - что вагон или контейнер очищен от остатков перевозимого груза и обработан (промыт или обезврежен экологически безопасными методами, в зависимости от свойств груза), а также - о пригодности вагона или контейнера для дальнейшего использования. Письменное подтверждение заверяет, если это предусмотрено внутренними правилами, представитель органов санитарного надзора или другого компетентного органа, установленного внутренним законодательством. Получатель несет ответственность за достоверность сведений, указанных в письменном подтверждении.

7.5.8.1.3 После выгрузки из вагона и контейнера опасных грузов, имеющих знак опасности по образцу № 7, получатель обеспечивает дезактивацию вагона или контейнера, если она необходима, и представляет перевозчику справку об отсутствии «снимаемого загрязнения» на вагоне или контейнере.

7.5.8.1.4 Если на месте выгрузки очистка и обработка вагона или контейнера не производилась, то этот вагон или контейнер перевозится на условиях ранее перевозимого опасного груза.

7.5.8.1.5 При выполнении перегрузочных операций из вагонов одной ширины колеи в вагоны другой ширины колеи в случае утечки, разлива или россыпи опасных грузов, порядок производства работ по очистке, обезвреживанию и возврату вагонов может определятся по отдельным двусторонним соглашениям между пограничными железными дорогами. В этом случае положения п.7.5.8.1.2 не применяется.

7.5.8.2 Вагоны или контейнеры, в которых перевозились опасные грузы навалом/ насыпью и которые не используются под повторную перевозку такого же груза, после выгрузки должны быть полностью очищены.

7.5.9 (Зарезервирован)

7.5.10 (Зарезервирован)

7.5.11 ДОПОЛНИТЕЛЬНЫЕ ПОЛОЖЕНИЯ, ПРИМЕНЯЕМЫЕ К НЕКОТОРЫМ КЛАССАМ ИЛИ К ОПРЕДЕЛЕННЫМ ГРУЗАМ

Если в какой–либо позиции в колонке 18 таблицы А главы 3.2. указан код, начинающийся с букв "CW" , то наряду с выполнением положений разделов 7.5.1–7.5.4, 7.5.8 применяются нижеследующие положения:

CW1 перед погрузкой отправитель должен тщательно очистить пол вагона или крупнотоннажного контейнера. Внутри вагонов и крупнотоннажных контейнеров не должно быть выступающих

металлических частей, не принадлежащих к конструкции вагона или контейнера. Двери, окна и вентиляционные люки вагона или контейнера должны быть закрыты;

CW2 (Зарезервировано)

CW3 (Зарезервировано)

CW4 вещества и изделия группы совместимости L должны перевозиться как повагонная отправка или полная загрузка крупнотоннажного контейнера;

CW5–CW8 (Зарезервировано)

CW9 грузовые места нельзя бросать или подвергать ударам;

CW10 баллоны, определение которых содержится в разделе 1.2.1, должны укладываться в горизонтальном положении параллельно продольной оси вагона или контейнера или под прямым углом; однако баллоны, находящиеся вблизи от передней поперечной стенки, должны укладываться под прямым углом к указанной оси. Короткие баллоны большого диаметра (примерно 30 см и более) можно укладывать в продольном направлении, причем защитные устройства их вентилей должны быть направлены к середине вагона или контейнера. Баллоны, обладающие достаточной устойчивостью или перевозимые в соответствующих приспособлениях (например : защитные кольца, прокладки из досок с вырезами гнезд для баллонов), эффективно предохраняющих их от опрокидывания, могут грузиться в вертикальном положении.. Для вагонов с шириной колеи 1520 мм дверные проемы при вертикальной погрузке баллонов должны быть ограждены досками толщиной не менее 40 мм с целью исключения навала груза на дверь.

Баллоны, укладываемые в горизонтальном положении, должны надежно заклиниваться, привязываться или закрепляться соответствующим способом так, чтобы они не могли перемещаться.

CW11 сосуды должны всегда ставиться в положение, для которого они были спроектированы, и должны быть защищены от любой возможности повреждения их другими упаковками;

CW12 в случае размещения поддонов с изделиями штабелями, каждый ярус поддонов должен ровно укладываться на нижний ярус, в случае необходимости, путем прокладки между ними материала достаточной прочности;

CW13 в случае утечки и разлива внутри вагона или контейнера опасных веществ, этот вагон или контейнер можно вновь использовать только после тщательной очистки и, в случае необходимости, дезинфекции или обеззараживания. Все другие грузы и предметы, перевозимые в том же вагоне или контейнере, должны пройти проверку на возможное загрязнение. Для вагонов с шириной колеи 1520 мм порядок сдачи вагона или контейнера после очистки см. п.7.5.8.1.;

CW14 (Зарезервировано)

CW15 (Зарезервировано)

CW16 грузовые места с № ООН 1749 хлортрифторидом с массой брутто более 500 кг могут перевозиться только повагонными отправками с максимальной массой 5000 кг на вагон и полной загрузкой крупнотоннажного контейнера;

CW 17 грузовые места, содержащие вещества, требующие поддержания температурного режима, разрешается перевозить только повагонными отправками. Условия перевозки должны согласовываться между грузоотправителем и железными дорогами, участвующими в перевозке;

CW 18 грузовые места должны укладываться таким образом, чтобы к ним был обеспечен

свободный доступ;

CW19-CW 21 (Зарезервировано)

CW22 вагоны и крупнотоннажные контейнеры перед погрузкой должны быть тщательно очищены. Грузовые места должны грузиться таким образом, чтобы за счет свободной циркуляции воздуха внутри грузового пространства вагона или контейнера поддерживалась равномерная температура груза. Грузовые места должны быть защищены от повреждений другими грузовыми местами. Если в вагоне или крупнотоннажном контейнере масса груза легковоспламеняющихся твердых веществ и/или органических пероксидов превышает 5000 кг, груз должен быть разделен на партии массой не более 5000 кг с воздушным зазором между ними не менее 0,05 м;

CW23 при погрузке, выгрузке обработке грузовых мест должны быть приняты специальные меры, исключающие возможность их соприкосновения с водой;

CW24 перед загрузкой вагоны и контейнеры должны быть тщательно очищены от всех горючих отходов (солома, сено, бумага и т.д.). При укладке грузовых мест запрещается использовать легковоспламеняющиеся материалы;

CW25 (Зарезервировано)

CW26 деревянные части вагона или контейнера, которые соприкасались с этими веществами, должны быть демонтированы и сожжены;

CW28 смотри раздел 7.5.4;

CW29 грузовые места должны быть установлены вертикально;

CW30 при перевозке глубокоохлажденных жидких газов в вагонах-цистернах или контейнерах-цистернах с предохранительными клапанами, между отправителем и железными дорогами, участвующими в перевозке,перевозчиком нужна предварительная договоренность об условиях перевозки;

CW31 после выгрузки вагоны или крпнотоннажные контейнеры, перевозимые как повагонная отправка или полная загрузка, должны быть проверены и очищены;

CW32 (Зарезервировано)

CW33 **Примечание 1**:"Критической группой" является группа лиц из состава населения, которая достаточно однородна с точки зрения облучения данным источником радиации и с учетом данного характера облучения и типична для отдельного лица, получающего наибольшую эффективную дозу от данного источника с учетом данного характера облучения.

Примечание 2: "Лица из состава населения" являются в общем смысле любыми отдельными лицами из состава населения, за исключением тех, которые подвергаются профессиональному или медицинскому облучению.

Примечание 3: "Работники" являются любыми лицами, которые трудятся на работодателя полный рабочий день, неполный рабочий день или временно и которые признали права и обязанности в связи с защитой от профессионального облучения.

(1) Разделение

(1.1) Во время перевозки упаковки, транспортные пакеты, контейнеры и резервуары должны быть удалены на определенное расстояние:

а) от мест общего открытого доступа для лиц, не упомянутых в пункте в):

I) в соответствии с нижеприведенной таблицей А; или

II) на такое рассчитанное расстояние, при котором доза облучения лиц из состава критической группы населения в данном месте будет меньше 1 мЗв в год; и

б) от непроявленной фотографической пленки и мешков с почтой в соответствии с нижеприведенной таблицей В;

Примечание: *Предполагается, что в мешках с почтой могут находиться непроявленные фотографические пленки и пластинки, и поэтому они должны быть удалены от радиоактивного материала таким же образом.*

и

в) от работников постоянно пребывающих в рабочих зонах:

I) в соответствии с нижеприведенной таблицей А; или

II) на такое рассчитанное расстояние, при котором доза облучения работников в данном месте будет меньше 5 мЗв в год;

Примечание: При расчете разделяющего расстояния не учитываются работники, которые подвергаются индивидуальному контролю для целей радиационной защиты.

и

г) от других опасных грузов в соответствии с 7.5.2.1.

Таблица А: Минимальные расстояния между упаковками категории II- ЖЕЛТАЯ или категории III-ЖЕЛТАЯ и людьми

Сумма транспортных индексов, не превышающая	Продолжительность облучения в год (часы)			
	мест общего открытого доступа рабочих		зон постоянного пребывания	
	50	250	50	250
	Разделяющее расстояние в метрах при отсутствии защитных экранов:			
2	1	3	0,5	1
4	1,5	4	0,5	1,5
8	2,5	6	1,0	2,5
12	3	7,5	1,0	3
20	4	9,5	1,5	4
30	5	12	2	5
40	5,5	13,5	2,5	5,5
50	6,5	15,5	3	6,5

(1.2) Упаковки или транспортные пакеты категории II-ЖЕЛТАЯ или III-ЖЕЛТАЯ не должны перевозиться в отсеках, занимаемых пассажирами, за исключением тех из них, которые предназначены исключительно для лиц, специально особо уполномоченных сопровождать такие упаковки или транспортные пакеты.

(1.3) (Зарезервировано)

(1.4) Радиоактивный материал должен размещаться на достаточном удалении от непроявленных фотопленок. Разделяющее расстояние для этой цели должно определяться исходя из того, что радиоактивное облучение непроявленных фотопленок в связи с перевозкой радиоактивного материала должно быть ограничено уровнем в 0,1 мЗ в на партию груза таких фотопленок (см. таблицу В)

Таблица B: Минимальные расстояния между упаковками категории II-ЖЕЛТАЯ или категории III-ЖЕЛТАЯ и упаковками со словом "ФОТО" на них или мешками с почтой

Общее число упаковок, не превышающее		Сумма транспортных индексов, не превышающая	Продолжительность рейса или хранения в часах							
КАТЕГОРИЯ			1	2	4	10	24	48	120	240
III-ЖЕЛТАЯ	II-ЖЕЛТАЯ		Минимальные расстояния в метрах							
		0,2	0,5	0,5	0,5	0,5	1	1	2	3
		0,5	0,5	0,5	0,5	1	1	2	3	5
	1	1	0,5	0,5	1	1	2	3	5	7
	2	2	0.5	1	1	1,5	3	4	7	9
	4	4	1	1	1,5	3	4	6	9	13
	8	8	1	1,5	2	4	6	8	13	18
1	10	10	1	2	3	4	7	9	14	20
2	20	20	1,5	3	4	6	9	13	20	30
3	30	30	2	3	5	7	11	16	25	35
4	40	40	3	4	5	8	13	18	30	40
5	50	50	3	4	6	9	14	20	32	45

(2) Пределы активности

Полная активность в вагоне или контейнере для перевозки материала НУА или ОПРЗ в промышленных упаковках типа 1 (ПУ-1), типа 2 (ПУ-2), типа 3 (ПУ-3) или без упаковок, не должна превышать пределов, указанных в таблице C.

Таблица C: Пределы активности на транспортных средствах для перевозки материала НУА и ОПРЗ в промышленных упаковках или без упаковок

Характер материала или объекта	Предел активности для вагона
НУА-I	Не ограничено
НУА-II и НУА-III невоспламеняющиеся твердые вещества	Не ограничено
НУА-II и НУА-III воспламеняющиеся твердые вещества, все жидкости и газы	100 A_2
ОПРЗ	100 A_2

(3) Укладка во время перевозки и транзитного хранения

(3.1) Груз должен быть надежно установлен.

(3.2) Упаковка или транспортный пакет – при условии, что средний тепловой поток у поверхности не превышает 15 Вт/м^2, а непосредственно окружающий их груз не находится в мешках или пакетах, – может перевозиться или храниться среди упакованного неопасного груза без соблюдения каких-либо особых положений по укладке, кроме случаев, когда компетентным органом в соответствующем сертификате об утверждении может быть оговорено особое требование.

(3.3) Размещение контейнеров и накопление упаковок, транспортных пакетов и контейнеров должны контролироваться следующим образом:

а) за исключением случаев исключительного использования, общее число упаковок, транспортных пакетов и контейнеров в одном вагоне должно ограничиваться таким образом, чтобы общая сумма транспортных индексов на одном вагоне не превышала значений, указанных в таблице D, ниже. В отношении грузов материала НУА-I каких-либо ограничений по сумме транспортных индексов не устанавливается;

б) в случае, если груз транспортируется в условиях исключительного использования, не устанавливается каких- либо ограничений по сумме транспортных индексов в одном вагоне или контейнере;

в) уровень излучения в обычных условиях перевозки не должен превышать 2 мЗв/ч в любой точке на внешней поверхности вагона или контейнера и 0,1 мЗв/ч на расстоянии 2 м от него;

г) общая сумма индексов безопасности по критичности в контейнере и в вагоне не должна превышать значений, указанных в таблице Е.

Таблица D: Пределы транспортных индексов для контейнеров и вагонов, не находящихся в исключительном использовании

Тип контейнера или вагона	Предельная общая сумма транспортных индексов для контейнера или вагона
Крупнотоннажный контейнер	50
Вагон	50

Таблица Е: Индексы безопасности по критичности для контейнеров и вагонов, содержащих делящийся материал

Тип контейнера или вагона	Предельная общая сумма индексов безопасности по критичности	
	Не в исключительном использовании	В исключительном использовании
Крупнотоннажный контейнер	50	100
Вагон	50	100

(3.4) Любая упаковка или любой транспортный пакет, имеющие транспортный индекс, превышающий 10, или любой груз, имеющий индекс безопасности по критичности свыше 50, должны транспортироваться только в условиях исключительного использования.

(3.5) Для грузов, перевозимых в условиях исключительного использования, уровень излучения не должен превышать следующих значений:

а) 10 мЗв/ч в любой точке внешней поверхности любой упаковки или транспортного пакета и может превышать 2 мЗв/ч только при условии, если:

I) вагон или контейнер оборудован ограждением, которое в обычных условиях перевозки предотвращает доступ посторонних лиц внутрь огражденной зоны,

II) предусмотрены меры по закреплению упаковки или транспортного пакета таким образом, чтобы их положение внутри вагона или контейнера в условиях обычной перевозки оставалось неизменным, и

III) не производится никаких погрузочных или разгрузочных операций во время перевозки;

б) 2 мЗв/ч в любой точке внешней поверхности вагона или контейнера, включая верхнюю и нижнюю поверхности, или, в случае открытого вагона, – в любой точке вертикальных плоскостей, проходящих через внешние границы, на верхней поверхности груза и на нижней наружной поверхности вагона; и

в) 0,1 мЗв/ч в любой точке на расстоянии 2 м от вертикальных плоскостей, образованных внешними боковыми поверхностями вагона, или, если груз перевозится на открытом подвижном составе, – в любой точке на расстоянии 2 м от вертикальных плоскостей, проходящих через внешние границы вагона.

(4) Разделение упаковок, содержащих делящийся материал, во время перевозки и транзитного хранения

(4.1) Число упаковок, транспортных пакетов и контейнеров, содержащих делящийся материал, которые находятся на транзитном хранении в любом отдельном месте хранения, должно ограничиваться таким образом, чтобы общая сумма индексов безопасности по критичности у любой группы таких упаковок, транспортных пакетов или контейнеров не превышала 50. Группы таких упаковок, транспортных пакетов или грузовых контейнеров должны храниться таким образом, чтобы обеспечивалось удаление по меньшей мере на 6 м от других групп таких упаковок, транспортных пакетов или контейнеров.

(4.2) Если общая сумма индексов безопасности по критичности в вагоне или контейнере превышает 50, как это допускается согласно таблице Е, то хранение должно организовываться таким образом, чтобы обеспечивалось удаление по меньшей мере на 6 м от других групп упаковок, транспортных пакетов или контейнеров, содержащих делящийся материал, или от других вагонов, в которых производится перевозка радиоактивных материалов.

(5) Упаковка с повреждениями или утечкой, упаковочные комплекты с радиоактивным загрязнением

(5.1) Если обнаруживается, что упаковка повреждена или имеет утечку, или если имеются основания считать, что упаковка имела утечку или была повреждена, доступ к такой упаковке должен быть ограничен и специалист должен как можно быстрее оценить степень радиоактивного загрязнения и возникший в результате уровень излучения от упаковки. Оценке должны быть подвергнуты упаковка, вагон или контейнер, прилегающие зоны погрузки и выгрузки и, при необходимости, все другие материалы, которые перевозились в вагоне или контейнере. В случае необходимости должны быть приняты дополнительные меры для защиты людей, имущества и окружающей среды в соответствии с положениями, утвержденными соответствующим компетентным органом, с целью преодоления и сведения к минимуму последствий таких утечек или повреждений.

(5.2) Упаковки с повреждениями или утечкой радиоактивного содержимого, превышающими допустимые пределы для нормальных условий перевозки, могут быть удалены на подходящий промежуточный объект, находящийся под контролем, но не должны отправляться дальше, прежде чем они не будут отремонтированы или приведены в надлежащее состояние и дезактивированы.

(5.3) Вагоны и оборудование, постоянно используемые для перевозки радиоактивных материалов, должны периодически проверяться для определения уровня радиоактивного загрязнения. Частота проведения таких проверок должна зависеть от вероятности радиоактивного загрязнения и объема перевозок радиоактивных материалов.

(5.4) За исключением предусмотренного в пункте (5.5), любой вагон или контейнер, оборудование или их часть, которые в ходе перевозки радиоактивных материалов

подверглись радиоактивному загрязнению выше пределов, указанных в пункте 4.1.9.1.2, или уровень излучения от которых превышает 5 мкЗв/ч на поверхности, должны быть как можно быстрее подвергнуты дезактивации специалистом и не должны вновь использоваться до тех пор, пока нефиксированное радиоактивное загрязнение не снизится до уровня пределов, указанных в пункте 4.1.9.1.2, а уровень излучения, создаваемый фиксированным радиоактивным загрязнением поверхностей, после дезактивации не составит менее 5 мкЗв/ч на поверхности.

(5.5) Транспортный пакет, контейнер, резервуар, контейнер КСМ или вагон, предназначенные для перевозки радиоактивных материалов в условиях исключительного использования, должны освобождаться от требований 4.1.9.1.4 и предыдущего пункта (5.4) только в отношении их внутренних поверхностей и только до тех пор, пока они находятся в данных условиях исключительного использования.

(6) Другие требования

В случае, если груз не может быть доставлен по назначению, он должен быть размещен в безопасном месте и об этом должен быть оперативно информирован соответствующий компетентный орган, у которого запрашиваются инструкции относительно дальнейших действий.

CW46 На железных дорогах с шириной колеи 1520 мм данный груз, а также грузы, которые отнесены к неуказанным конкретно веществам с техническим наименованием с номером ООН 2927 Акванит, с номером ООН 2927 Амидолы, с номером ООН 3093 Амилы и Амилины, с номером ООН 1992 Гептил, с номером ООН 1992 Диран-А, с номером ООН 1992 Люминал, с номером ООН 1993 Продукт Т-185, с номером ООН 1992 Самин, с номером ООН 1588 Кадмия цианид, с номером ООН 2025 Киноварь натуральная, с номером ООН 1613 Кислота синильная, с номером ООН 1760 Меланж, с номером ООН 1588 Цианплав, с номером ООН 1544 Цинхонин, допускаются к перевозке только в специализированных приватных крытых вагонах;

CW 47 На железных дорогах с шириной колеи 1520 мм данный груз, а также грузы, которые отнесены к неуказанным конкретно веществам с техническим наименованием с номером ООН 2927 Акванит, с номером ООН 2927 Амидолы, с номером ООН 3093 Амилы и Амилины, с номером ООН 3101 Ацетила пероксид не более 27% в растворе, с номером ООН 1442 Анозит, с номером ООН 3101 Третбутла-Бензоила пероксид раствор концентрации не более 77%, с номером ООН 3102 Бензоила пероксид более 77%, но менее 95% с водой, с номером ООН 3104 Бензоила пероксид не более 77% с водой, с номером ООН 3106 Бензоила пероксид не более 72% - паста, Бензоила пероксид не менее 30 %, но не более 42 % с инертным твердым веществом, с номером ООН 1992 Гептил, с номером ООН 3106 Лауроила пероксид, с номером ООН 3110 Дикумила пероксид, технический чистый или более 42% с инертным веществом, с номером ООН 1992 Диран-А, с номером ООН 3107 Дитретбутила пероксид, с номером ООН 1649 Жидкость этиловая, с номером ООН 1588 Кадмия цианид, с номером ООН 3132 Катализатор ЦН, с номером ООН 2025 Киноварь натуральная, с номером ООН 1613 Кислота синильная, с номером ООН 3109 Кумила гидропероксид, Гидроперекись кумила, Гипериз, с номером ООН 1992 Люминал А, с номером ООН 1760 Меланж, с номером ООН 3105 Метилэтилкетона пероксид концентрации не более 45% в растворе, содержащем не более 10% активного кислорода, с номером ООН 1993 Продукт Т-185, с номером ООН 1992 Самин, с номером ООН 1588 Цианплав, с номером ООН 1544 Цинхонин, допускаются к перевозке в сопровождении бригады специалистов или проводников отправителя(

получателя)[1], в т.ч. при поступлении их с железных дорог с шириной колеи 1435 мм.

CW48	На железных дорогах с шириной колеи 1520 мм данный груз, а также грузы, которые отнесены к неуказанным конкретно веществам с техническим наименованием с номером ООН 1381 Фосфор желтый, с номером ООН 1442 Анозит, с номером ООН 1649 Жидкость этиловая, с номером ООН 1992 Самин, с номером ООН 2988 Диметилхлорсилан, Фенилхлорсилан, Этилхлорсилан, с номером ООН 3101 Ацетила пероксид не более 27% в растворе, Аммония перхлорат, Ацетонциангидрин, с номером ООН 3102 Бензоила пероксид более 77 %, но менее 95% с водой, с номером ООН 3104 Бензоила пероксид не более 77%, с водой, с номером ООН 3105 Метиоэтилкетона пероксид концентрации не более 45% в растворе, содержащем не более 10% активного кислорода, с номером ООН 3106 Бензоила пероксид не менее 30%, но не более 52% с инертным твердым веществом, с номером ООН 3104 Бензоила пероксид не более 77%, с водой, Лауроила пероксид, с номером ООН 3107 Дитретбутила пероксид, с номером ООН 3109 Кумила гидропероксид, Гипериз, Гидроперекись кумила допускаются к перевозке только в специализированных крытых приватных или сданных железной дорогой в аренду вагонах;
CW 49	На железных дорогах с шириной колеи 1520 мм перед погрузкой этого груза пол крытого вагона посыпают слоем сухого песка толщиной 100 мм. Внутри вагона по периметру пола прочно прибивают или иначе прикрепляют к полу вагона планку высотой 150 мм.
CW 50	На железных дорогах с шириной колеи 1520 мм на дверях вагона над знаком опасности должна быть нанесена надпись “Пестициды”, “Другими грузами не загружать”.
CW 51	На железных дорогах с шириной колеи 1520 мм погрузка, выгрузка и хранение грузов без тары, которые отнесены к неуказанным конкретно веществам с техническим наименованием с номером ООН 2811 Пек каменоугольный, Пек нефтяной, с номером ООН 2928 Антрацен на местах общего пользования запрещается.[1]
CW 52	На железных дорогах с шириной колеи 1520 мм указанные грузы, а также грузы, которые отнесены к неуказанным конкретно веществам с техническим наименованием с номером ООН 3101 Ацетила пероксид не более 27% в растворе, Третбутила-бензоила пероксид концентрации не более 77%, с номером ООН 3103 Гидропероксид бутила третичного, с номером ООН 3110 Дикумила пероксид, технический чистый или более 42% с инертным веществом, должны грузиться в специализированные изотермические вагоны отправителя (получателя).

[1] Требования специальных положений CW 47 и CW52 не обязательны для Венгерской Республики, Республики Польша и Словацкой Республики

CW 53	На железных дорогах с шириной колеи 1520 мм указанный груз, а также грузы, которые отнесены к неуказанным конкретно веществам с техническим наименованием с номером ООН 1649 Жидкость этиловая на дверях вагона наносится надпись “Вагон загружать только этиловой жидкостью”.

Глава 7.6

(Зарезервировано)

ГЛАВА 7.7

ТОВАРОБАГАЖ

Перевозка опасных грузов товаробагажом допускается только для грузов, указанных в п. 4 § 1 статьи 22 СМПС. Условия перевозки этих грузов указаны в Прил. 2 к СМГС.